STOLL
THE RIGHT WAY TO KNIT

Ersatzteil-Katalog

CMS 822 (Typ 574)

Baumuster 002

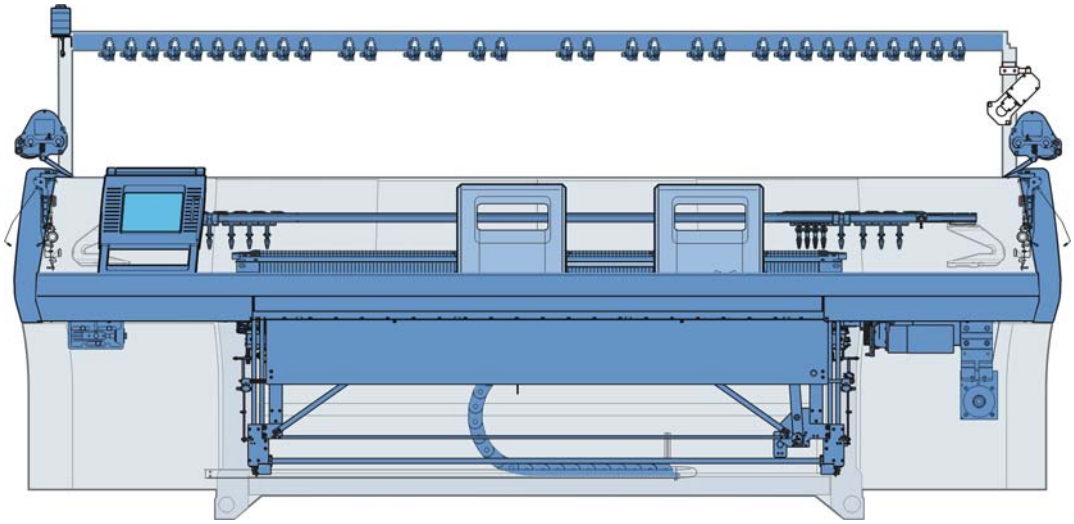

Dokument-Nr. 243960_08

Ausgabe 9/2007

Impressum

Alle Rechte vorbehalten.
Die Verwendung der Texte und Bilder, auch auszugsweise, ist ohne unsere Zustimmung urheberrechtswidrig.
Unsere Produkte werden kontinuierlich weiterentwickelt, daher sind technische Änderungen vorbehalten.
Die Angaben in diesem Katalog sind ohne Gewähr.

©

H. Stoll GmbH & Co.KG

Stollweg 1

D-72760 Reutlingen, Deutschland

Telefon: +49 (07121) 313-289

Fax: +49 (07121) 313-347

e-mail: spareparts@stoll.com

Einleitung

Hinweis zur Bestellung

Der vorliegende Katalog dient zur Bestellung von Ersatzteilen.
Er kann nur für die Maschinen verwendet werden, deren Typbezeichnung auf der Titelseite eingetragen ist.

Bei Ersatzteilbestellungen bitten wir unbedingt um folgende Angaben, da sonst eine Ersatzteillieferung nicht möglich ist:

1. Maschinentyp, Feinheit, Maschinen-Nr.
2. Seitennummer, Benennung, Ident-Nr., Stückzahl.

Bitte verwenden Sie das Bestellformular!
Für Reparaturen dürfen nur Original STOLL Ersatzteile verwendet werden.

Bestellformular

Telefon +49 (07121) 313-289
Fax +49 (07121) 313-347
e-mail: spareparts@stoll.com

H. Stoll GmbH & Co. KG
Postfach 2544

D-72715 Reutlingen

Bestellnummer

Eingangsdatum

Firma

Name

Strasse

PLZ Ort

Telefon

Telefax

Kunden-Nr.

Versandart

Bestelldatum

Maschinentyp

Feinheit

Masch.-Nr.

Sirix-Nr.

Ersatzteilbestellung

Seite Nr.	Benennung	Ident-Nr.	Stueckzahl	Bemerkung

Datum Unterschrift

Suchhilfe

Um die Suche nach den Ersatzteilen zu erleichtern werden im Ersatzteilkatalog folgende Elemente verwendet:

Symbol	Bedeutung
Σ	Kennzeichnet eine Baugruppe
X	Positionszeiger mit der Positionszahl (X).
X*	Kennzeichnet ein Element aus einer fremden Baugruppe.
X	Kennzeichnet eine Baugruppe, die nebenstehend detailliert dargestellt wird.
X	Kennzeichnet eine Baugruppe, die auf einer weiteren Seite detailliert dargestellt wird.
z Nm	Schrauben-Drehmoment (z), abweichend von der Vorzugsreihe.
	Einzelheit, in der Pfeilrichtung stark vergrößert dargestellt.
X	Kennzeichnet eine Gruppe von Teilen.
L	Kennzeichnet die linke Seite oder Ansicht.
R	Kennzeichnet die rechte Seite oder Ansicht.
A A	Kennzeichnet einen Schnitt oder Ansicht in Blickrichtung.

Drehmomente

Drehmomente **Torques** **Couples** **Coppias** **Momentos de rotación** [Nm] ± 10 % (für μ_{ges} = 0,12)		Festigkeitsklassen Property class Classes de résistance Classi di resistenza Clasas de resistencia		
		4,8	8,8	12,9
Regelgewinde Coarse-pitch thread Filetage à pas gros Filetto regolatore Filete regolador	M3	**0,6**	**1,2**	**2,5**
	M4	**1,2**	**2,5**	**5**
	M5	**2,5**	**5**	**9**
	M6	**5**	**9**	**18**
	M8		**18**	**40**
	M10		**40**	
	M12		**80**	

Vorzugsreihe der Schrauben-Drehmomente

- Drehmomente **gelten** für:
  Verbindung Stahl-Stahl, schwarze, phosphatierte, verzinkte, gerollte oder geschnittene Gewinde, sowie nur für ebene (Kopf-) Auflagen.
- Drehmomente **gelten nicht** für:
  gesicherte Schrauben mit: Sicherungs-Scheiben, Ripp-Köpfen, beschichtete und klemmende Schrauben und Muttern. Sie finden auch keine Anwendung bei selbstfurchenden Gewinden.
- Von dieser Vorzugsreihe abweichende Anzugsmomente sind an den entsprechenden Stellen in den Zeichnungen zu entnehmen.

Inhaltsverzeichnis

Impressum **2**

Einleitung **3**

Suchhilfe 5

Drehmomente 6

Schlitten-Antrieb **15**

Antrieb 16

Motor und Riementrieb 17

Spannlager 18

Energiekette und Mitnehmer 19

Versatz **20**

Versatzantrieb 21

Nadelbetten **22**

Nadelbett E5 23

Fortsetzung Nadelbett E5 24

Nadelbett E7 25

Fortsetzung Nadelbett E7 26

Nadelbett E8 27

Fortsetzung Nadelbett E8 28

Nadelbett E10 29

Fortsetzung Nadelbett E10 30

Nadelbett E12 31

Fortsetzung Nadelbett E12 32

Nadelbett E14 33

Fortsetzung Nadelbett E14 34

Nadelbett E16 35

Fortsetzung Nadelbett E16 36

Nadelbett E18 37

Fortsetzung Nadelbett E18 38

Nadelbett E5m.4 39

Fortsetzung Nadelbett E5m.4 40

Nadelbett E7m.5 41

Fortsetzung Nadelbett E7m.5 42

Nadelbett E7m.8 43

Fortsetzung Nadelbett E7m.8 44

Nadelbett E8m.7 45

Fortsetzung Nadelbett E8m.7 46

Nadelbett E10m.12 47

Fortsetzung Nadelbett E10m.12 48

Nadelbett E6.2 (12m.10) 49

Fortsetzung Nadelbett E6.2 (12m.10) 50

Nadelbett E2,5.2 k&w 51

Fortsetzung Nadelbett E2,5.2 k&w 52

Nadelbett E3,5.2 k&w 53

Fortsetzung Nadelbett E3,5.2 k&w 54

Nadelbett E5.2 k&w 55

Fortsetzung Nadelbett E5.2 k&w 56

Nadelbett E6.2 k&w 57

Fortsetzung Nadelbett E6.2 k&w 58

Nadelbett E7.2 k&w 59

Fortsetzung Nadelbett E7.2 k&w 60

Nadelbett E2,5.2 mg 61

Fortsetzung Nadelbett E2,5.2 mg 62

Nadelbett E3,5.2 mg 63

Fortsetzung Nadelbett E3,5.2 mg 64

Nadelbett E5.2 mg 65

Fortsetzung Nadelbett E5.2 mg 66

Nadelbett E6.2 mg 67

Fortsetzung Nadelbett E6.2 mg 68

Nadelbett E7.2 mg 69

Fortsetzung Nadelbett E7.2 mg 70

Nadelbett E8.2 mg 71

Fortsetzung Nadelbett E8.2 mg 72

Linkes Klemm-Schneidbett E5-8 73

Linkes Klemm-Schneidbett E10-14 74

Linkes Klemm-Schneidbett E16-18 75

Rechtes Klemm-Schneidbett E5-8 76

Rechtes Klemm-Schneidbett E10-14 77

Rechtes Klemm-Schneidbett E16-18 78

Abdeckung links und rechts 79

Tandem-Schlitten 80

Schlitten-Übersicht 81

Schlittenwagen 82
Schlitten-Führung 83
Ersatzteilpaket Schlittenführungsstab 84
Schlitten-Abdeckung 85
Schlitten-Kopplung 86
Bürstenhalter 87
Fadenführer-Mitnahme ohne Führungsteil 88
Fadenführer-Mitnahme mit Führungsteil 89
Platinen-Steuerung 90
Platinenschloss E5 + E2,5.2 91
Platinenschloss E7-8+3,5.2 92
Platinenschloss E10 93
Platinenschloss E12-14 94
Platinenschloss E16 95
Platinenschloss E5.2 kw + E6.2 kw 96
Platinenschloss E7.2 kw 97
Platinenschloss E7.2 mg 98
Halter komplett 99
Steuereinheit Niederhalte-Platinen 100
Nadelwächter 101
Schloss E5 + E5m.4 + E7m.5 + E2,5.2 k&w + E2,5.2 mg + E3,5.2 k&w + E3,5.2 mg + E5.2 k&w + E5.2 mg 102

Schlossteile E5 + E5m.4 + E7m.5 + E2,5.2 k&w + E2,5.2 mg + E3,5.2 k&w + E3,5.2 mg + E5.2 k&w + E5.2 mg 103
Schlossteile für enge Kopplung E5 + E5m.4 + E7m.5 + E2,5.2 k&w + E2,5.2 mg + E3,5.2 k&w + E3,5.2 mg + E5.2 k&w + E5.2 mg + E7 + E8 + E7m.8 + E8m.7 104
Schloss E7 + E8 + E7m.8 + E8m.7 105
Schlossteile E7 + E8 + E7m.8 + E8m.7 106
Schloss E10 107
Schlossteile E10 108
Schlossteile für enge Kopplung E10 + E10m.12 + E12 + E12m.10 +E6.2 mg + E14 + E7.2 mg + E16 + E18 + E8.2 mg 109
Schloss E10m.12 110
Schlossteile E10m.12 111
Schloss E6.2 k&w 112
Schlossteile E6.2 k&w + E7.2 k&w 113
Schlossteile für enge Kopplung E6.2 k&w + E7.2 k&w 114
Schloss E6.2 mg 115
Schlossteile E6.2 mg 116
Schloss E12 117
Schlossteile E12 118
Schloss E6.2 (12m.10) 119
Schlossteile E12m.10 120
Schloss E14 121
Schlossteile E14 122
Schloss E7.2 k&w 123
Schloss E7.2 mg 124
Schlossteile E7.2 mg 125
Schloss E16 + E18 126
Schlossteile E16 + E18 127
Schloss E8.2 mg 128
Schlossteile E8.2 mg 129

Hauptabzug 130

Abzugswalzen und linkes Lager 131

Abzugsmotor und rechtes Lager 132

Schwenklager 133
Hintere Abzugswalze 134
Impulsgeber und Motor 135
Abstreifwinkel 136
Vordere Abzugswalze 137
Vordere Walzenelemente 138

Anpress-Winkelschiene 139
Aufnahmeblech 140
Steckachse 141

Abzugsschließer 142

Schließer-Welle 143
Rechter Schwenkhalter 144
Linker Schwenkhalter 145
Mittlerer Schwenkhalter 146

Hilfsabzug 147

Hilfsabzug 148

Motor 149
Linkes Lager Hilfsabzug 150
Rechtes Lager Hilfsabzug 151
Anpresshebel 152
Abzugswalze 153

Kammabzug 154

Kammabzug 155

Kamm-Antriebswelle 156
Kammeinheit 157
Schalthebel Kammabzug 158
Schwenkhebel Kammabzug 159

Fadenliefereinrichtung 160

Fadenleitsystem mit 20 bis 26 FKE 161

Fadenleitsystem mit 32 FKE 162

Fadenkontrolleinheit 163

Linke Fadenführung 164

Linke Fadenspanner 165
Fadenbremse und Fadenumlenker 166
Linke Spannerachse 167

Rechte Fadenführung 168

Rechte Fadenspanner 169
Rechte Spannerachse 170

Spulentisch 171

Fadenführer und Führungsstäbe 172

Komplette Fadenführer 173

Linker Friktionsfournisseur 174

Rechter Friktionsfournisseur 175

Fournisseur-SFE 176

Flusenentsorgung 177

Flusenentsorgung 178

Flusenbehälter 179

Schlauchsatz links und rechts 180

Bedienung und Überwachung 181

Eingabeeinheit 182

Starteinrichtung 183

Einrückstangen-Lager 184

Signal-Leuchte 185

Stauraum-Überwachung 186

Schockabstellung E5-14 187

Schockabstellung E16-18 188

Messeinrichtung 189

Schutzeinrichtungen 190

Seitliche Sicherheitshauben 191

Verkleidung 192

Rückwand 193

Elektrik 194

Sicherungen 195

Schaltplan als PDF 196

Schleppkabel 197

Kabel 198

Steuerungselektronik 201

Linker Steuerschrank 202

Rechter Steuerschrank 203

Lieferbares Zubehör 204

Werkzeug 205

Schmiermittel 206

Mechanische Teile 207

Sondereinrichtungen 208

Komplette Intarsia-Fadenführer 209

Schlitten IFF 210

Bügel und Kopf IFF 211

Plattier-Fadenführerbügel 212

STIXX-Gerät 213

IRO NOVA Speicherfournisseur 214

Zusatztisch 215

Umbausatz 32 IFF Typ2 216

Umbausatz-Übersicht E5 217

Umbausatz-Übersicht E7-18 218

Magnethalter 219

Teile für die linke Sicherheitshaube 220

Teile für die rechte Sicherheitshaube 221

Teile für das Fadenleitsystem (6 FKE) 222

Teile für das Fadenleitsystem (12 FKE) 223

Mitnahme mitte 224

Mitnahme aussen 225

Friktiosfournisseur links 226

Friktionsfournisseur rechts 227

Fadenumlenker links 228

Fadenumlenker rechts 229

Klemm-Schneidbett links E5-8 230

Klemm-Schneidbett links E10-14 231

Klemm-Schneidbett links E16-18 232

Klemm-Schneidbett rechts E5-8 233

Klemm-Schneidbett rechts E10-14 234

Klemm-Schneidbett rechts E16-18 235

Fadenbremse links und rechts 236

Zusatztisch 237

Einstellteil 238

Fadenführung komplett E5 IFF 239

Fadenführung komplett E7-8 IFF 240

Fadenführung komplett E10-14 IFF 241

Fadenführung komplett E16-18 IFF 242

Schlitten-Antrieb

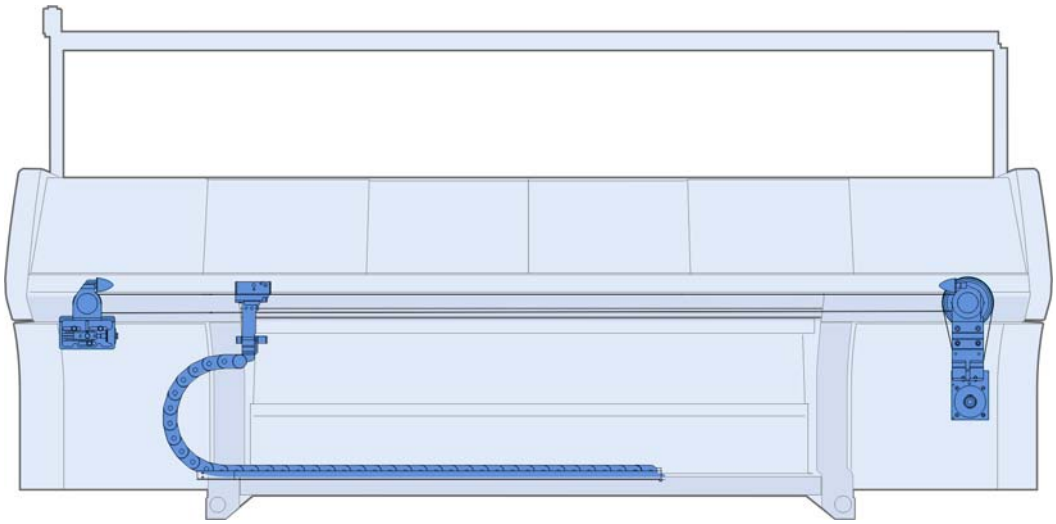

Antrieb

Pos	Benennung	Ident-Nr	Pos	Benennung	Ident-Nr
Σ	**Antriebseinheit Versatz**	**241 920**	23	Lüfter komplett	242 413
10	Anschlag	226 553		23a Lüfter	213 722
11	Antriebseinheit komplett	240 743		23b Lüfterblech Antriebsmotor	241 823
12	Spannlager komplett	241 655		550 Zylinder-Schrauben M8x12	023 138
14	Zahnriemen 50AT10/7150	236 656	904	Zylinder-Schraube M10X80	020 165
16	Distanzrohr	222 099	905	Gleitmutter M10X12	023 471
17	Parabelfeder	200 661	906	Federring A 10	021 010
18	Sechskantbolzen	238 922	907	Zylinder-Schraube M10X25	020 157

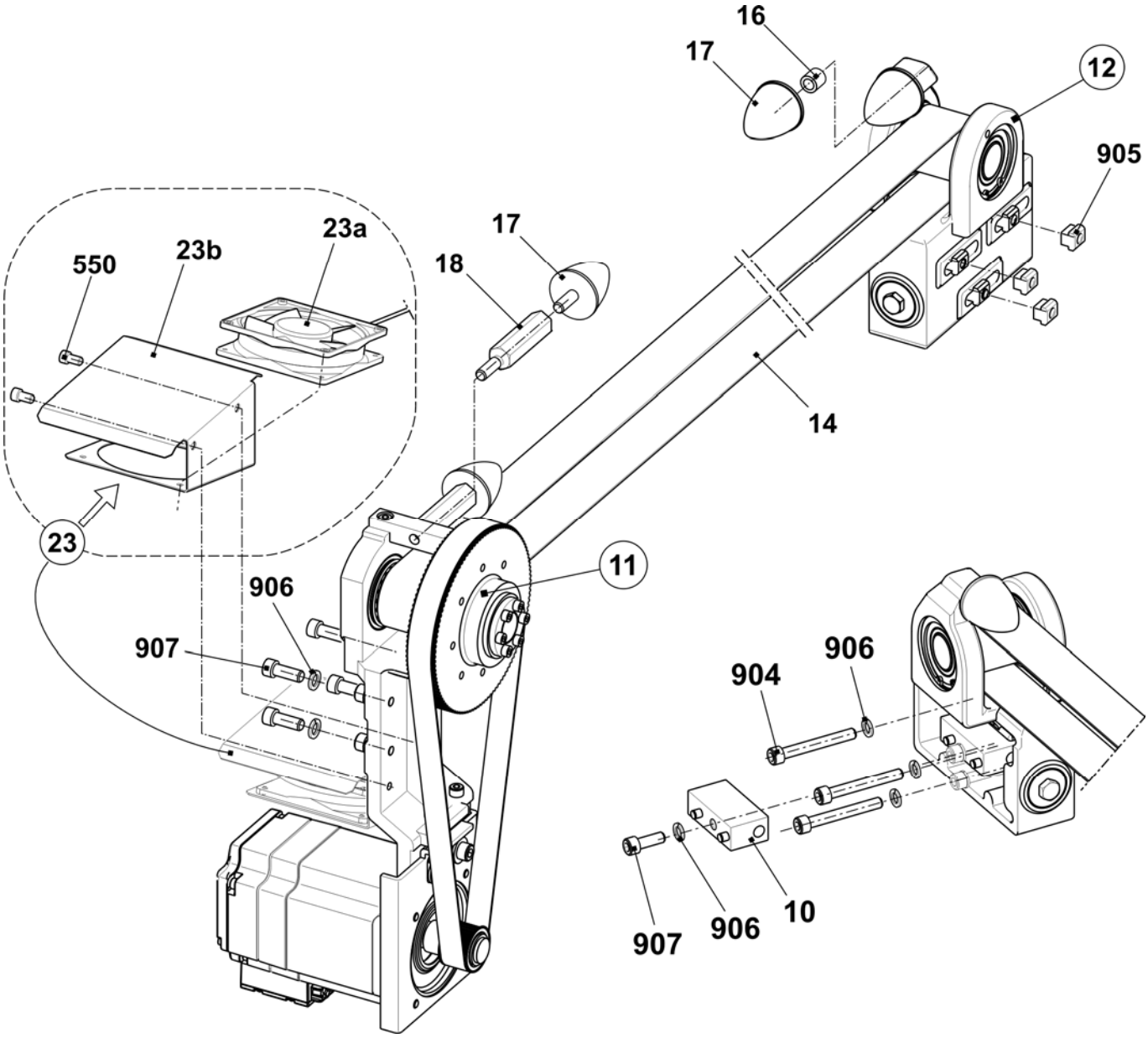

Motor und Riementrieb

Pos	*Benennung*		*Ident-Nr*
Σ	**Antriebseinheit komplett**		**240 743**
1	Antriebseinheit		240 741
	11	Antriebsmotor komplett	240 740
	12	Motorplatte	227 662
	13	Zahnriemen 250 HP-S5M 1050 NG	240 628
	510	Zylinder-Schraube M8X16	023 629
500	Zylinder-Schraube M10X25		020 157
501	Scheibe 10,5X25X2,5		022 178

Pos	*Benennung*		*Ident-Nr*
2	Antriebslager komplett		240 742
	21	Antriebslager	241 654
	22	Zahnriemen-Scheibe	240 616
	23	Zahnritzel 57 AT10 18	242 039
	24	Halter Puffer	222 100
	520	Zylinder-Schraube M8X35	020 144
	521	Sicherungsring 68x2.5	022 914
	522	Rillenkugellager 6207-2RS	022 915
	523	Spannsatz 30X55	023 208
	524	Zylinder-Schraube M8X25 12.9	020 142

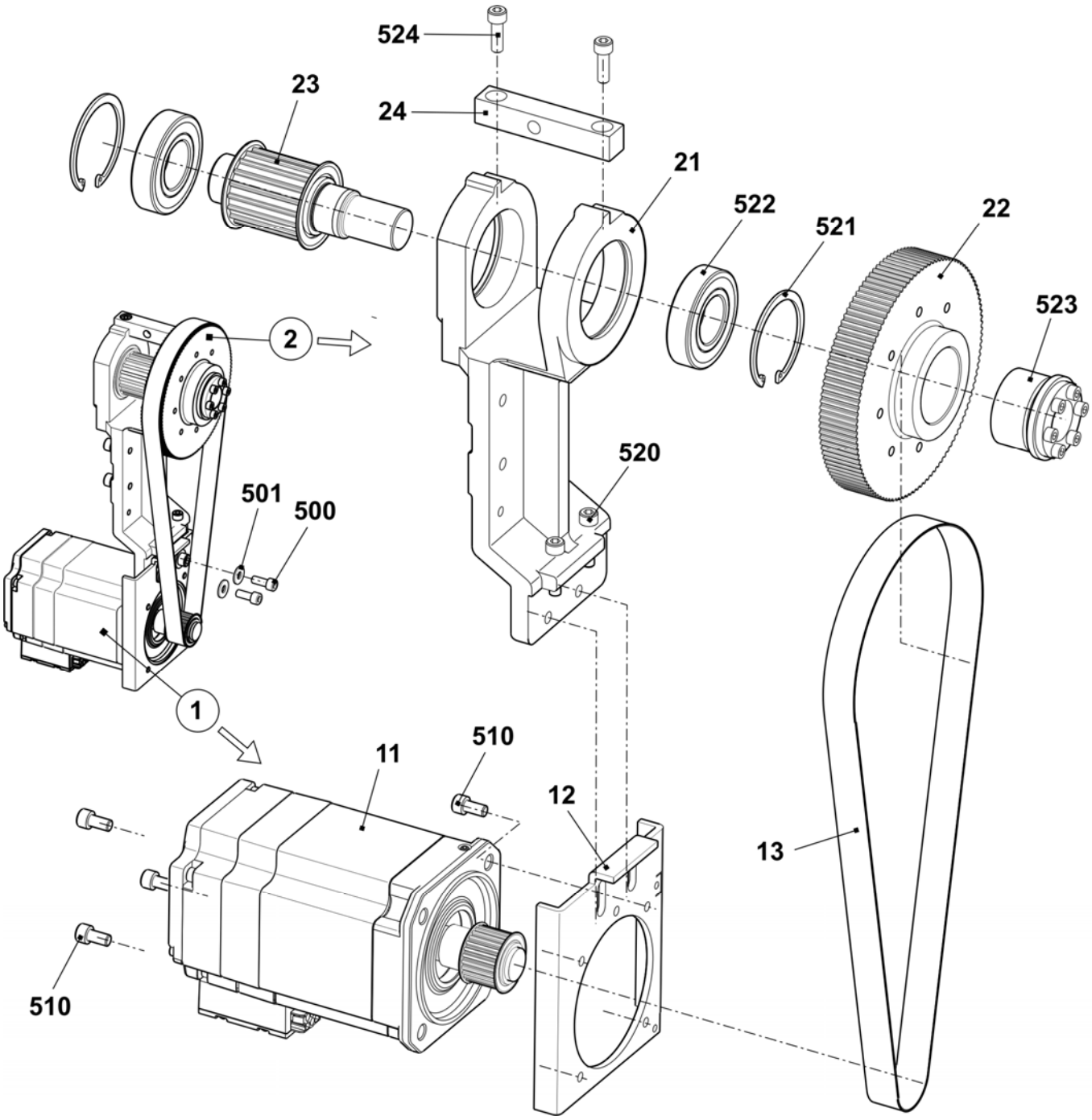

Spannlager

Pos	*Benennung*	*Ident-Nr*	*Pos*	*Benennung*	*Ident-Nr*
Σ	**Spannlager komplett**	**241 655**	500	Rillenkugellager 6207-2RS	022 915
1	Gehäuse Spannlager	241 656	501	Sicherungsring 72x2,5	022 914
2	Spannrolle	222 055			

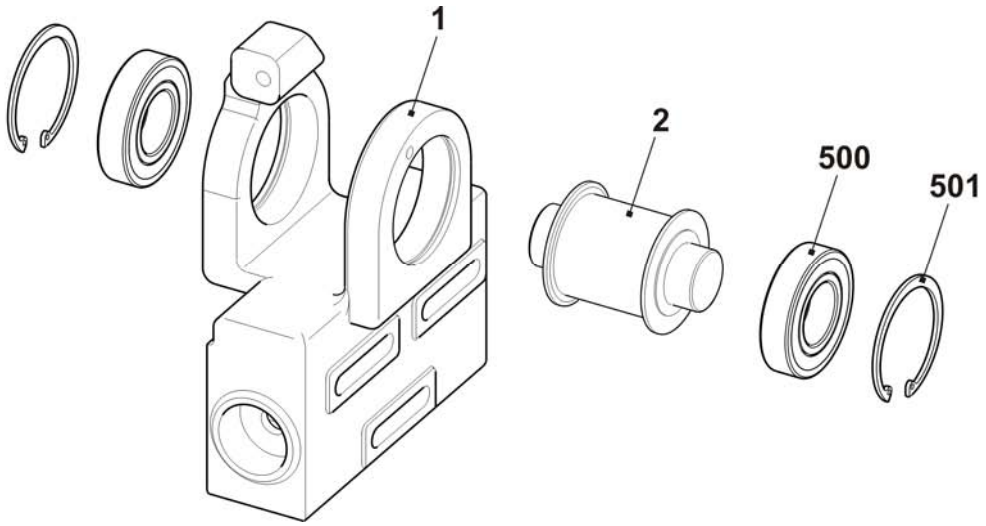

Energiekette und Mitnehmer

Pos	*Benennung*		*Ident-Nr*		*Pos*	*Benennung*		*Ident-Nr*
1	Energiekette 41 Glieder		236 927		5	Fortsetzung Schlittenmitnehmer komplett		
4	Distanzhülse		214 584			550	Zylinder-Schraube M8x20-8.8	023 621
501	Zylinder-Schraube M6x8		023 411			551	Sicherungsscheibe S6	022 752
502	Zylinder-Schraube M6x12		020 134			552	Zylinder-Schraube M8x30	020 143
503	Zylinder-Schraube M6x16		020 135			553	Zylinder-Schraube M6x16	020 135
5	Schlittenmitnehmer komplett		242 803			554	Zylinder-Schraube M6x12	020 134
	51	Schlittenmitnehmer 2-Schloss	242 255			555	Flachkopf-Schraube M5x6	023 284
	52	Kabelmitnehmer	251 262			556	Befestigungselement	026 489
	53	Spannplatte	226 111		6	Anschlag komplett		242 776
	54	Abdeckleiste	230 698			61	Anschlag	242 528
	55	Kabelhalter	204 688			62	Kabelhalter	244 330
	56	Zellkautschuk Schwarz	202 597					

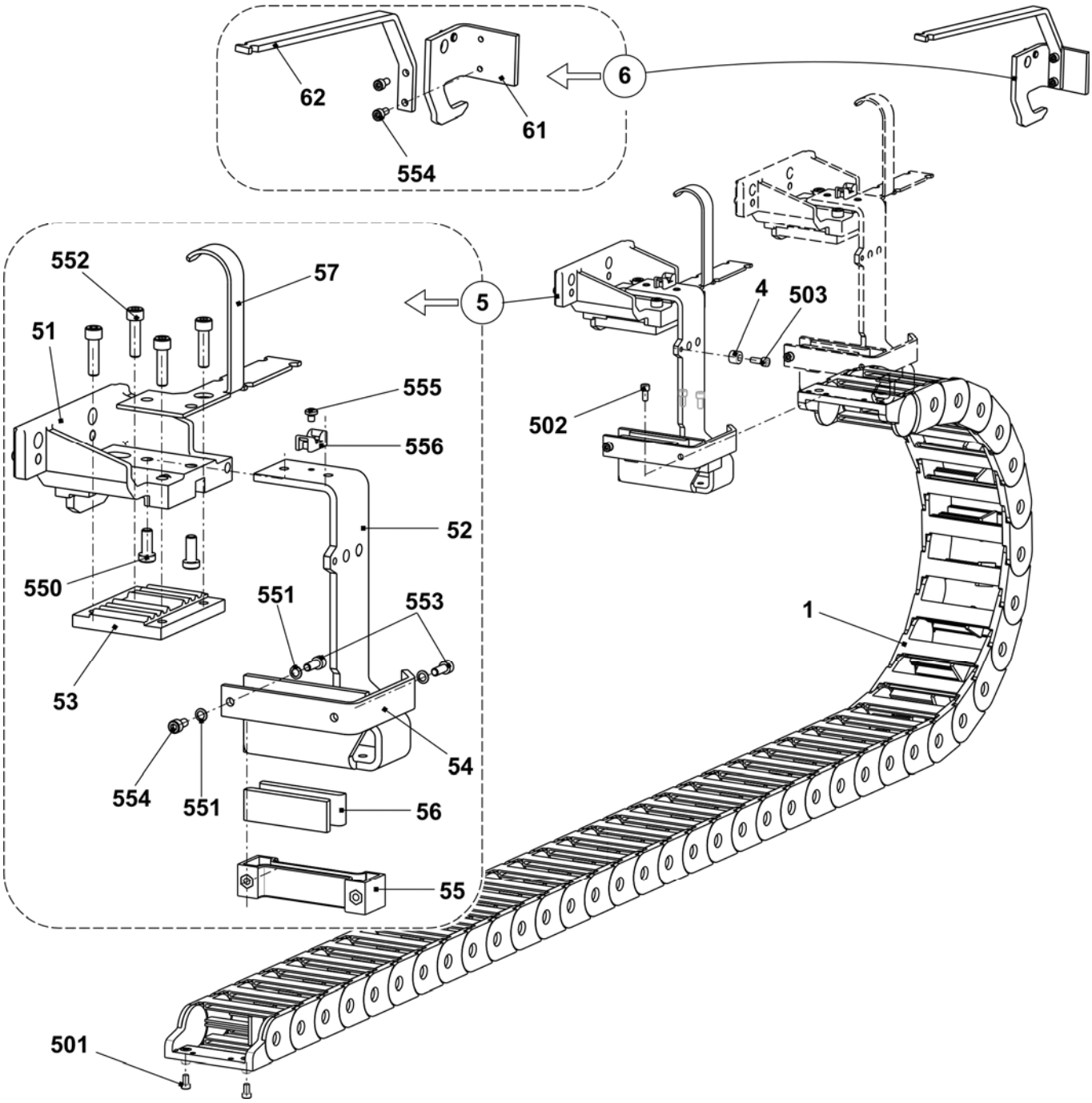

Versatz

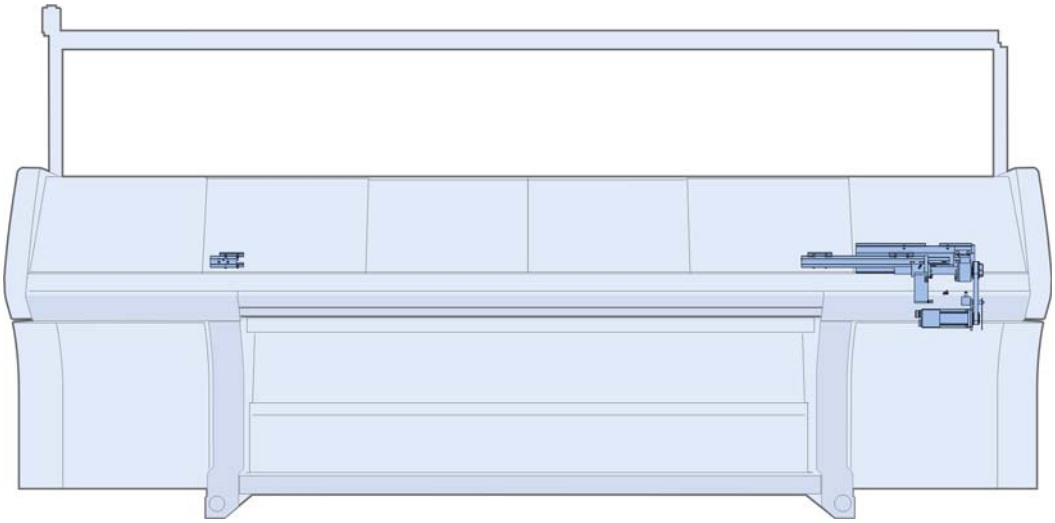

Versatzantrieb

Pos	Benennung	Ident-Nr	Pos	Benennung	Ident-Nr
Σ	**Antriebseinheit Versatz**	**241 920**			
1	Versatzmotor komplett	241 454	504	Zylinder-Schraube M5x12	020 132
2	Lager	227 605	505	U-Scheibe	022 175
3	Spindellager komplett	240 798	507	Beilage 0,03x11x80	023 286
4	Karte Versatz-Endschalter	229 396	508	Beilage 0,05x11x80	023 287
5	Versatz-Abdeckblech	230 048	509	Beilage 0,03x15x85	023 162
6	Versatzleiste	241 921	510	Beilage 0,05x15x85	023 163
7	Versatzleiste links	240 696	511	Beilage 0,1x15x85	023 164
8	Führungsleiste	206 382	512	Beilage 0,2x15x85	023 170
9	Zahnriemen 150 S 5M 490	229 281	518	Beilage 0,03x15x75	023 395
13	Schaltblech	240 722	519	Beilage 0,05x15x75	023 396
19	Anschlag-Schraube	221 386	520	Beilage 0,1x15x75	023 397
20	Abdeckblech	232 544	521	Beilage 0,2x15x75	023 398
21	Abstandsbolzen	232 543	900	Zylinder-Schraube M6x12	022 795
500	Zylinder-Schraube M4x4	022 767	901	Flachkopf-Schraube M6x10-12.9	023 183
501	Zylinder-Schraube M6x16	023 116	902	Zylinder-Schraube M8x35	020 144
503	Flachkopf-Schraube M6x10-12.9	023 183	903	Zylinder-Schraube M8x25-12.9	020 142

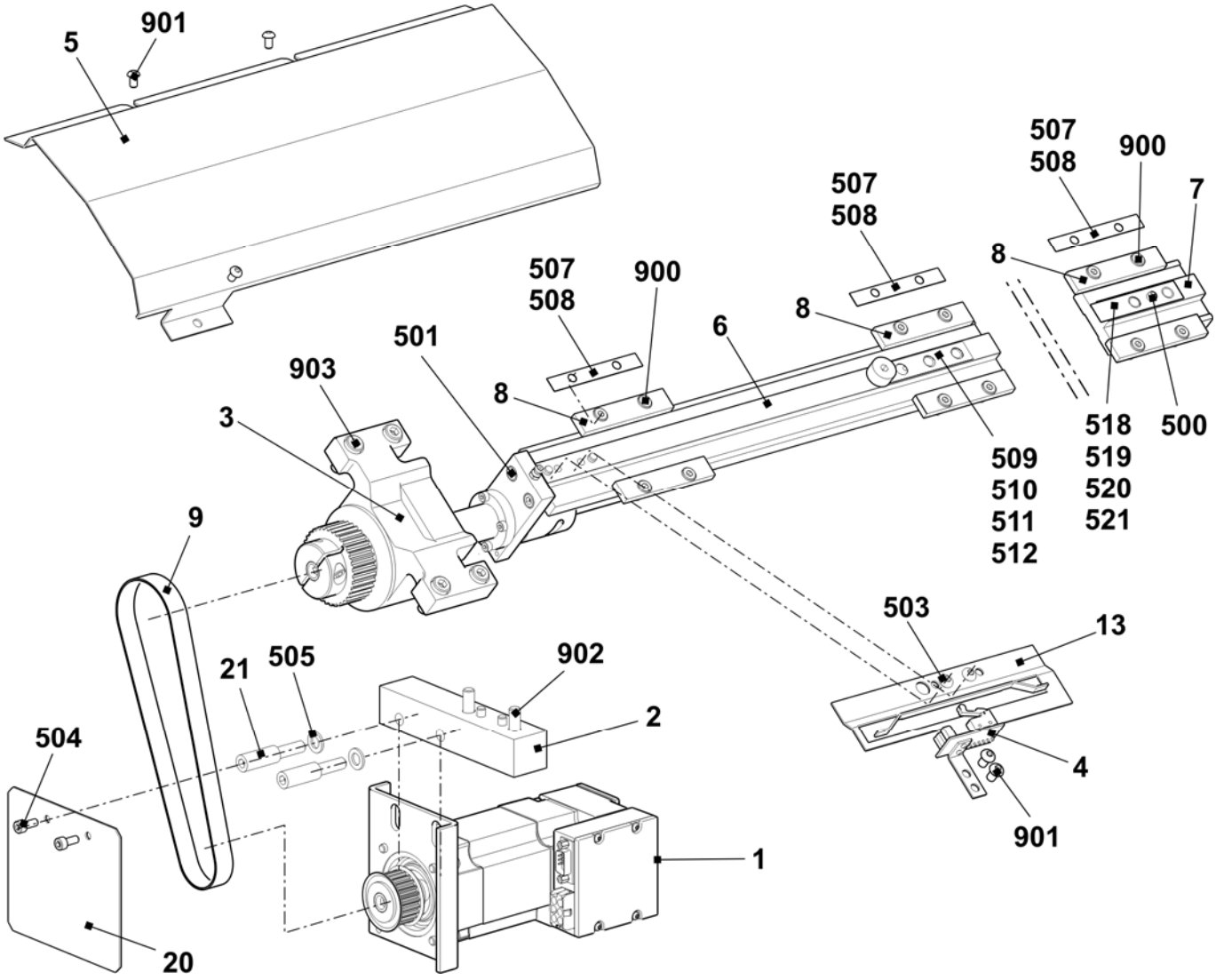

Nadelbetten

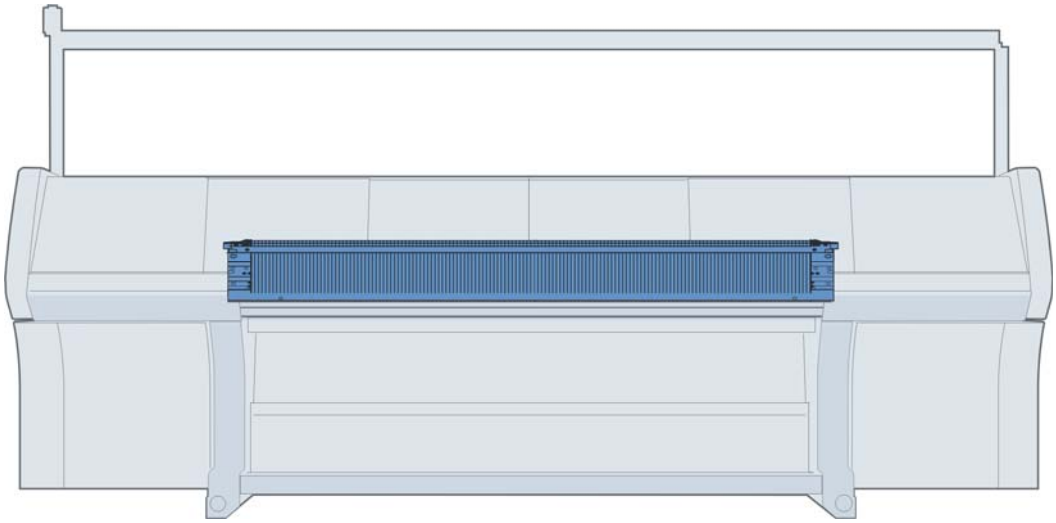

Nadelbett E5

Pos	Benennung	Ident-Nr	Pos	Benennung	Ident-Nr
Σ	**Nadelbett komplett vorn + hinten E5**	**238 217**	16	Nadelschiene links	205 311
2	Federstahldraht E4-5 Ø1,0	237 406	17	Nadelschiene rechts	205 312
3	Federstahldraht Ø2,0	223 854	18	Nadelschiene mitte	237 387
4a	Nadel E5-6 Mit Rundhaken	205 396	503	Zylinder-Schraube M5x8-8.8	023 154
4b	Kupplungsteil E4-8	200 682	505	Zylinder-Schraube M5x8	023 379
6	Zwischenschieber gebremst E5-8	237 323	506	Gewindestift M6x12-45	022 400
7a	Auswahlplatine E4-8	200 687	507	Federndes Druckstück B-M10	023 177
7b	Platinenfeder E4-8	200 690	509	Beilage 0,02x18,5x34	023 194
10	Maschenbilder E5	204 996	510	Beilage 0,03x18,5x34	023 195
11	Niederhalteplatine E5	205 031	511	Beilage 0,05x18,5x34	023 196
12	Fixierdraht Ø2,8	223 862	512	Beilage 0,1x18,5x34	023 197
13	Stütze	206 352	513	Beilage 0,2x18,5x34	023 253

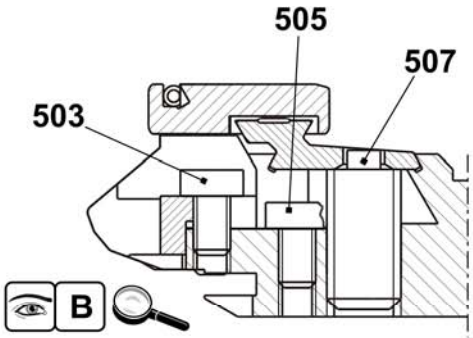

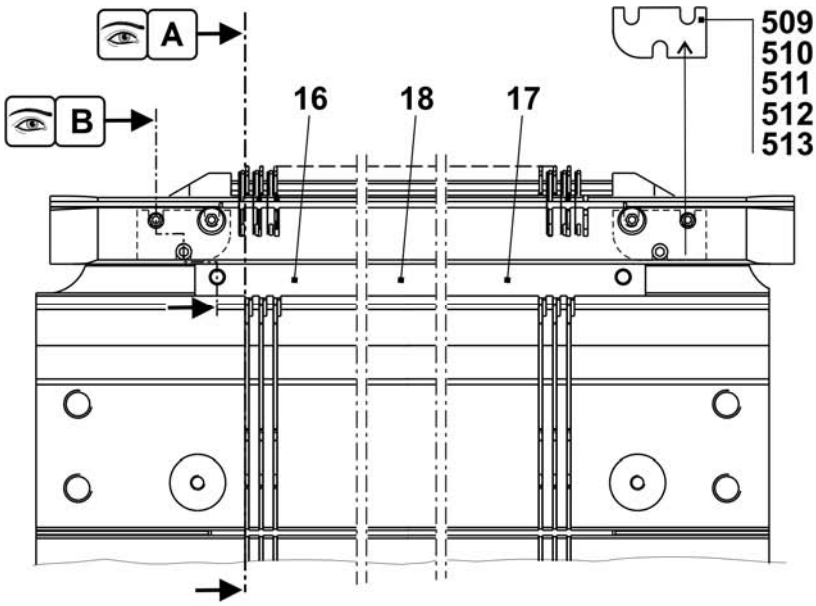

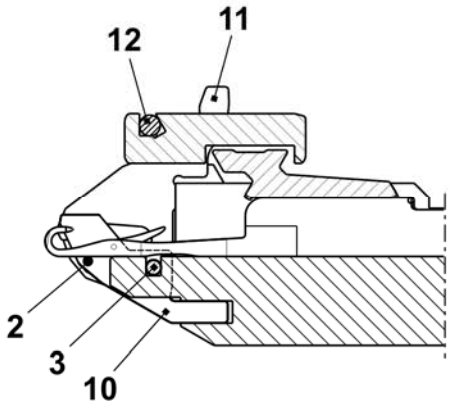

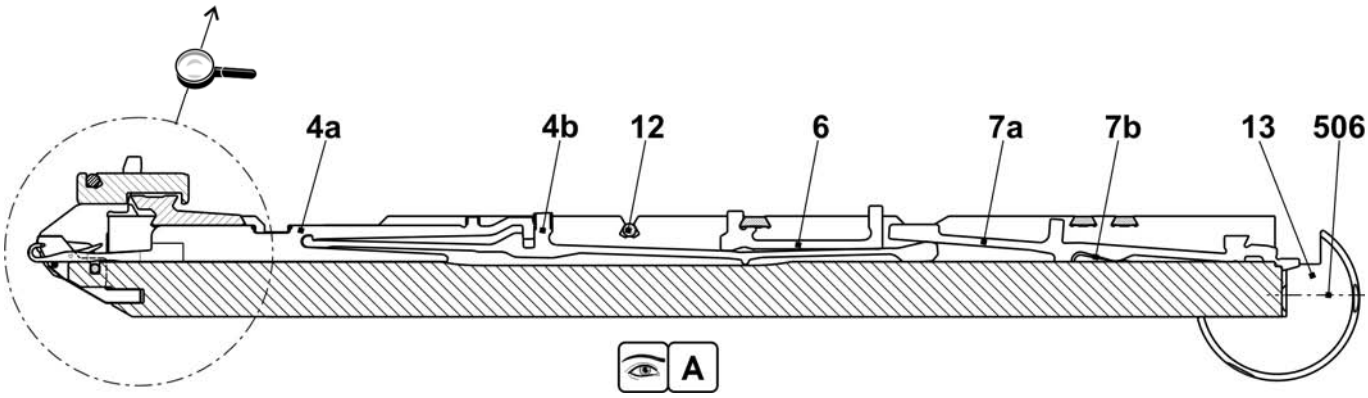

Fortsetzung Nadelbett E5

Pos	Benennung	Ident-Nr	Pos	Benennung	Ident-Nr
Σ	**Nadelbett komplett vorn + hinten E5**	**238 217**	501	Zylinder-Schraube M5x10	022 918
1	Nadelbett vorne hinten E5	238 005	502	Zylinder-Schraube M6x25	020 137
2	Niederhalteplatinen-Bett hinten E5	238 027	504	Zylinder-Schraube M5x22	023 193
3	Niederhalteplatinen-Bett vorne E5	238 021	30*	Justierstück	206 375
4	Begrenzer links E4-8	205 343	31*	Stellschraube komplett	207 712
5	Begrenzer rechts E4-8	205 344	40*	Tellerbürste	235 612
8	Deckschiene hinten	237 379	41*	Behälter, Tellerbürste	233 012
9	Deckschiene vorne E5	237 377	42*	Tellerbürste	235 612
10	Deckschiene	237 382	520*	Zylinder-Schraube M5x12	020 032
11	Deckschiene	237 383	521*	Passscheibe P6x12x0,3	023 540

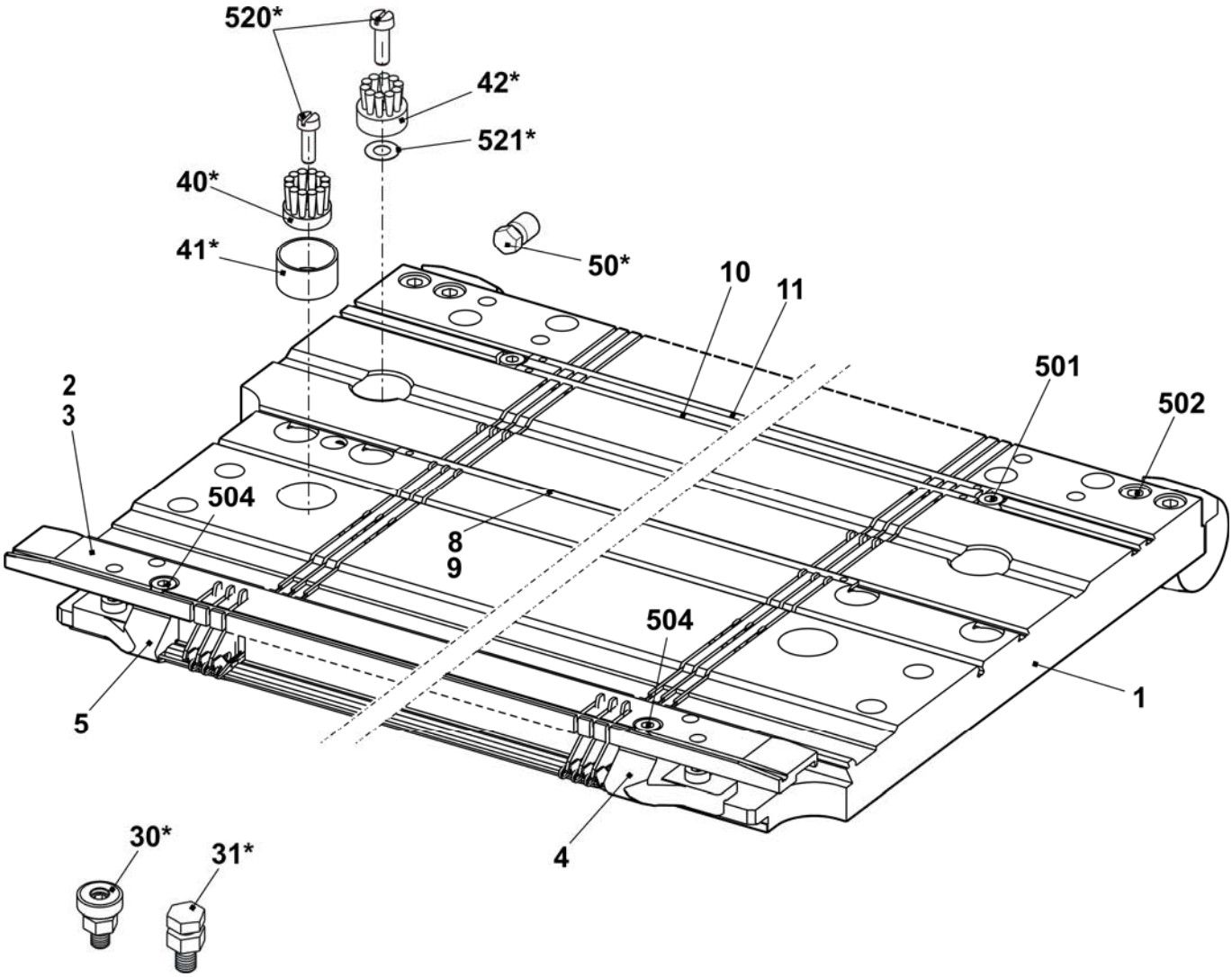

Nadelbett E7

Pos	Benennung	Ident-Nr	Pos	Benennung	Ident-Nr
Σ	**Nadelbett komplett vorn + hinten E7**	**238 218**	16	Nadelschiene links	205 311
2	Federstahldraht E7-8 Ø0,8	227 078	17	Nadelschiene rechts	205 312
3	Federstahldraht Ø2,0	223 854	18	Nadelschiene mitte	237 387
4a	Nadel E7 mit Rundhaken	205 397	503	Zylinder-Schraube M5x8-8.8	023 154
4b	Kupplungsteil E4-8	200 682	505	Zylinder-Schraube M5x8	023 379
6	Zwischenschieber E5-8	210 176	506	Gewindestift M6x12-45	022 400
7a	Auswahlplatine E4-8	200 687	507	Federndes Druckstück B-M10	023 177
7b	Platinenfeder E4-8	200 690	509	Beilage 0,02x18,5x34	023 194
10	Maschenbilder E7	207 055	510	Beilage 0,03x18,5x34	023 195
11	Niederhalteplatine E7	205 032	511	Beilage 0,05x18,5x34	023 196
12	Fixierdraht Ø2,8	223 862	512	Beilage 0,1x18,5x34	023 197
13	Stütze	206 352	513	Beilage 0,2x18,5x34	023 253

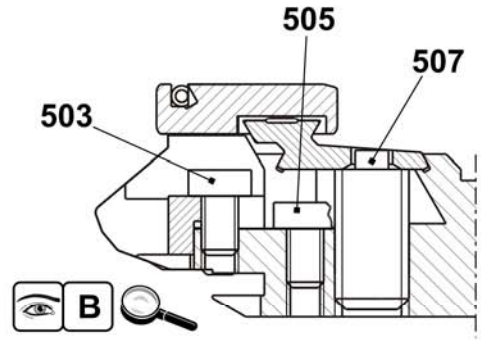

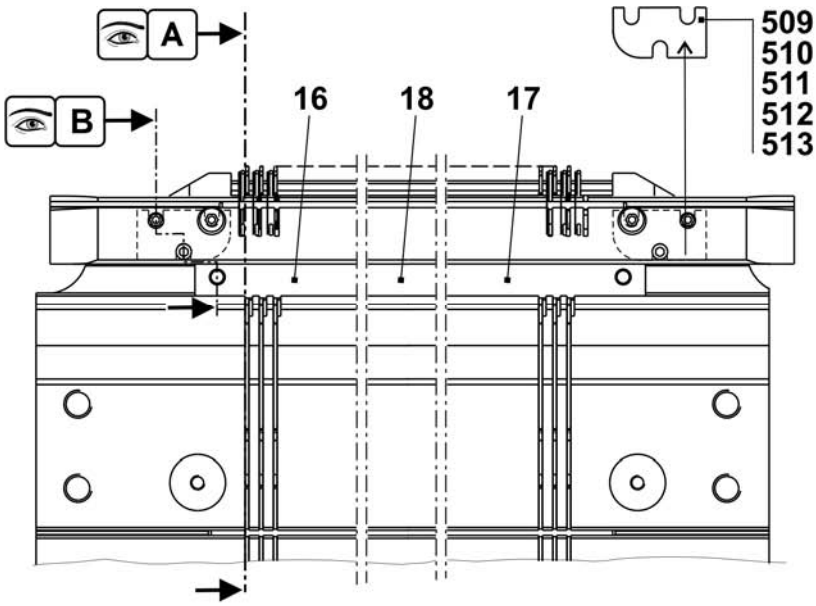

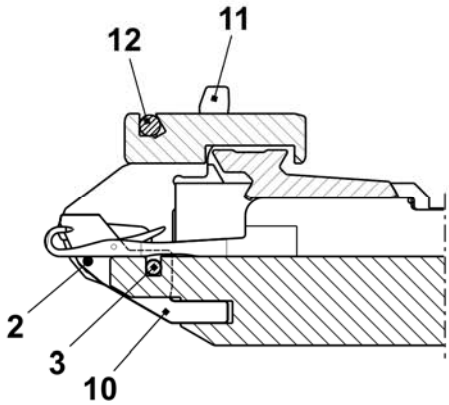

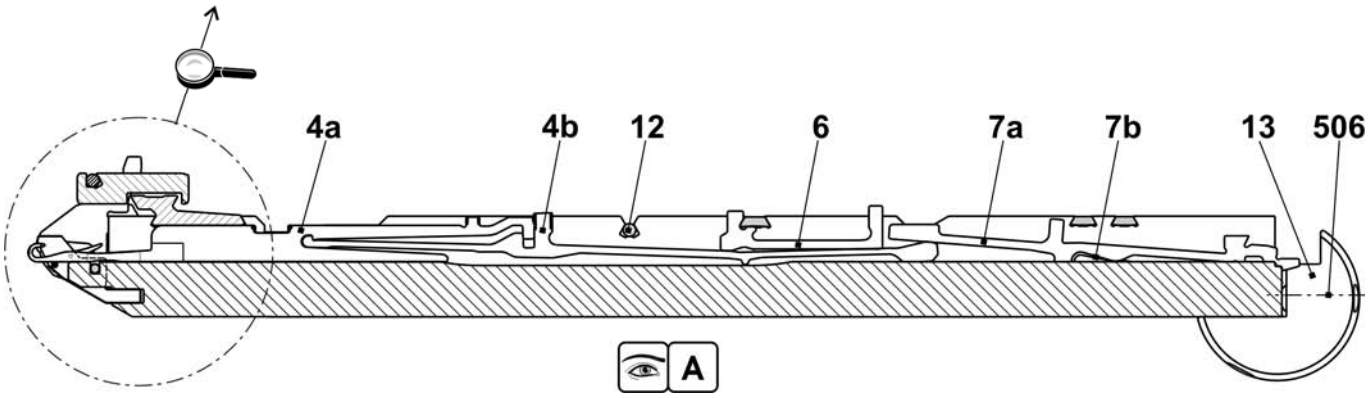

Fortsetzung Nadelbett E7

Pos	*Benennung*	*Ident-Nr*	*Pos*	*Benennung*	*Ident-Nr*
Σ	**Nadelbett komplett vorn + hinten E7**	**238 218**	501	Zylinder-Schraube M5x10	022 918
1	Nadelbett vorne hinten E7	238 006	502	Zylinder-Schraube M6x25	020 137
2	Niederhalteplatinen-Bett hinten E7	238 028	504	Zylinder-Schraube M5x22	023 193
3	Niederhalteplatinen-Bett vorne E7	238 022	30*	Justierstück	206 375
4	Begrenzer links E4-8	205 343	31*	Stellschraube komplett	207 712
5	Begrenzer rechts E4-8	205 344	40*	Tellerbürste	235 612
8	Deckschiene hinten	237 379	41*	Behälter, Tellerbürste	233 012
9	Deckschiene vorne E3,5.2	238 018	42*	Tellerbürste	235 612
10	Deckschiene	237 382	520*	Zylinder-Schraube M5x12	020 032
11	Deckschiene	237 383	521*	Passscheibe P6x12x0,3	023 540

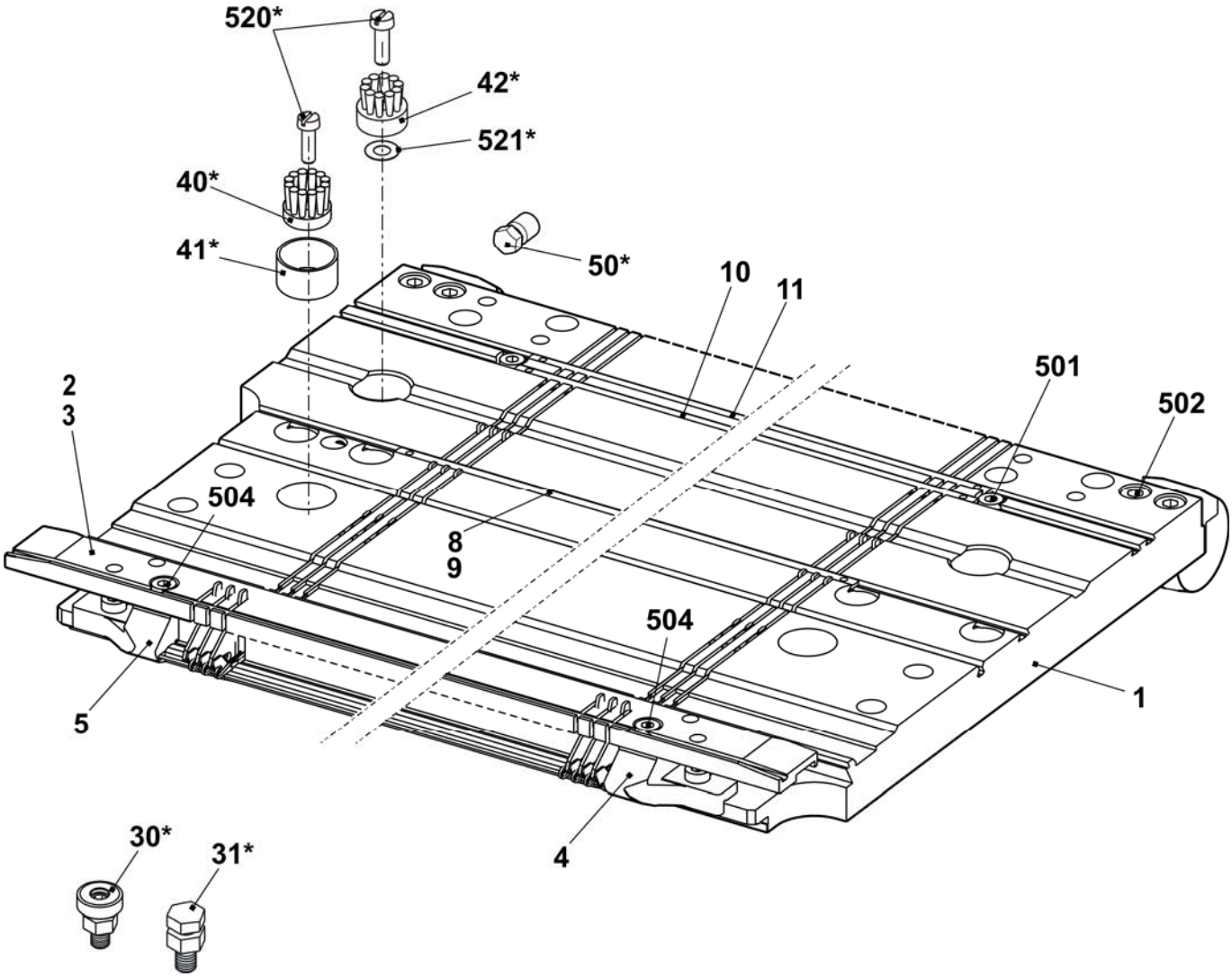

Nadelbett E8

Pos	Benennung	Ident-Nr	Pos	Benennung	Ident-Nr
Σ	**Nadelbett komplett vorn + hinten E8**	**238 219**	16	Nadelschiene links	205 311
2	Federstahldraht E7-8 Ø0,8	227 078	17	Nadelschiene rechts	205 312
3	Federstahldraht Ø2,0	223 854	18	Nadelschiene mitte	237 387
4a	Nadel E8 mit Rundhaken	208 745	503	Zylinder-Schraube M5x8-8.8	023 154
4b	Kupplungsteil E4-8	200 682	505	Zylinder-Schraube M5x8	023 379
6	Zwischenschieber E5-8	237 323	506	Gewindestift M6x12-45	022 400
7a	Auswahlplatine E4-8	200 687	507	Federndes Druckstück B-M10	023 177
7b	Platinenfeder E4-8	200 690	509	Beilage 0,02x18,5x34	023 194
10	Maschenbilder E8	207 054	510	Beilage 0,03x18,5x34	023 195
11	Niederhalteplatine E8	205 028	511	Beilage 0,05x18,5x34	023 196
12	Fixierdraht Ø2,8	223 862	512	Beilage 0,1x18,5x34	023 197
13	Stütze	206 352	513	Beilage 0,2x18,5x34	023 253

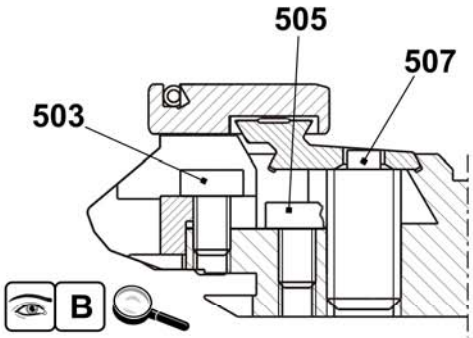

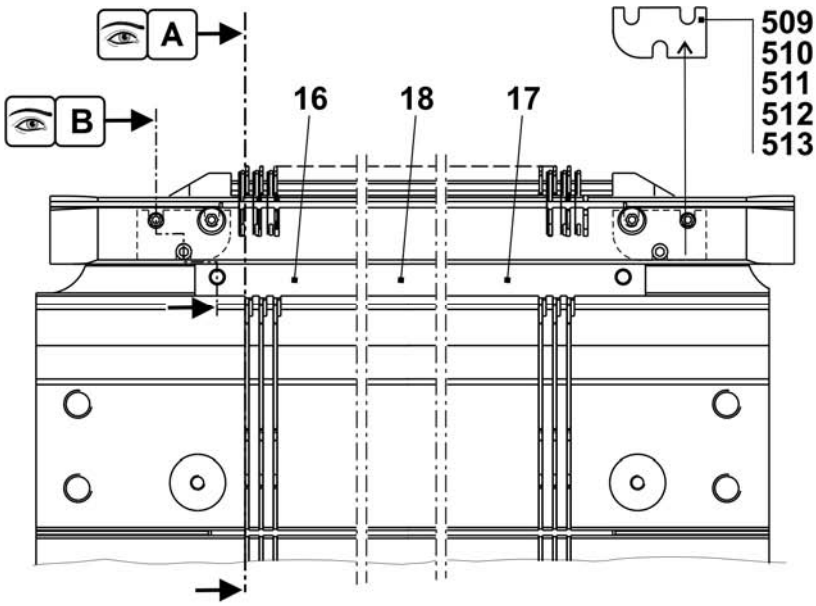

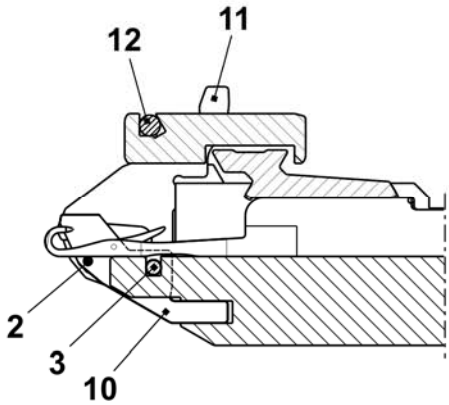

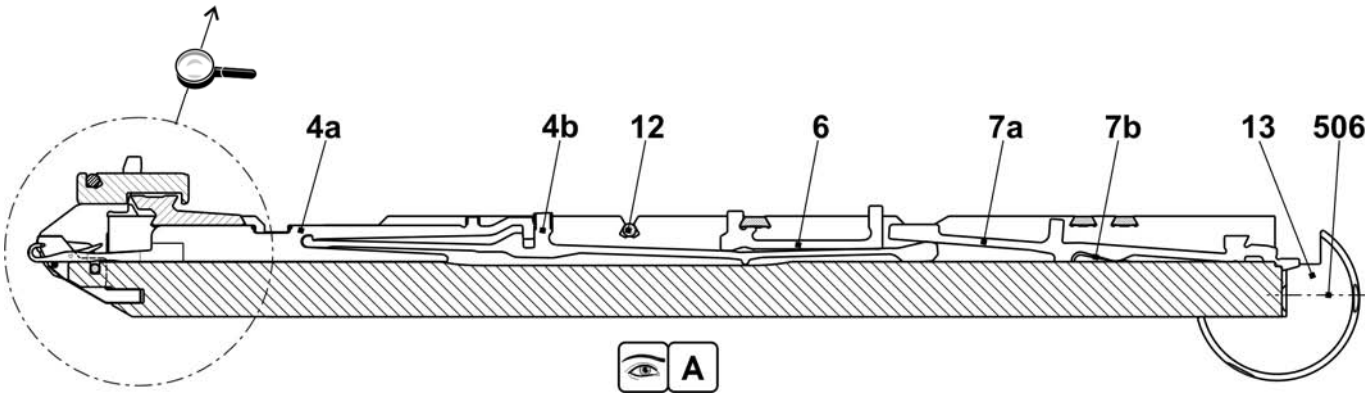

Fortsetzung Nadelbett E8

Pos	*Benennung*	*Ident-Nr*	*Pos*	*Benennung*	*Ident-Nr*
Σ	**Nadelbett komplett vorn + hinten E8**	**238 219**	501	Zylinder-Schraube M5x10	022 918
1	Nadelbett vorne hinten E8	238 007	502	Zylinder-Schraube M6x25	020 137
2	Niederhalteplatinen-Bett hinten E8	238 029	504	Zylinder-Schraube M5x22	023 193
3	Niederhalteplatinen-Bett vorne E8	238 023	30*	Justierstück	206 375
4	Begrenzer links E4-8	205 343	31*	Stellschraube komplett	207 712
5	Begrenzer rechts E4-8	205 344	40*	Tellerbürste	235 612
8	Deckschiene hinten	237 379	41*	Behälter, Tellerbürste	233 012
9	Deckschiene vorne E8	238 015	42*	Tellerbürste	235 612
10	Deckschiene	237 382	520*	Zylinder-Schraube M5x12	020 032
11	Deckschiene	237 383	521*	Passscheibe P6x12x0,3	023 540

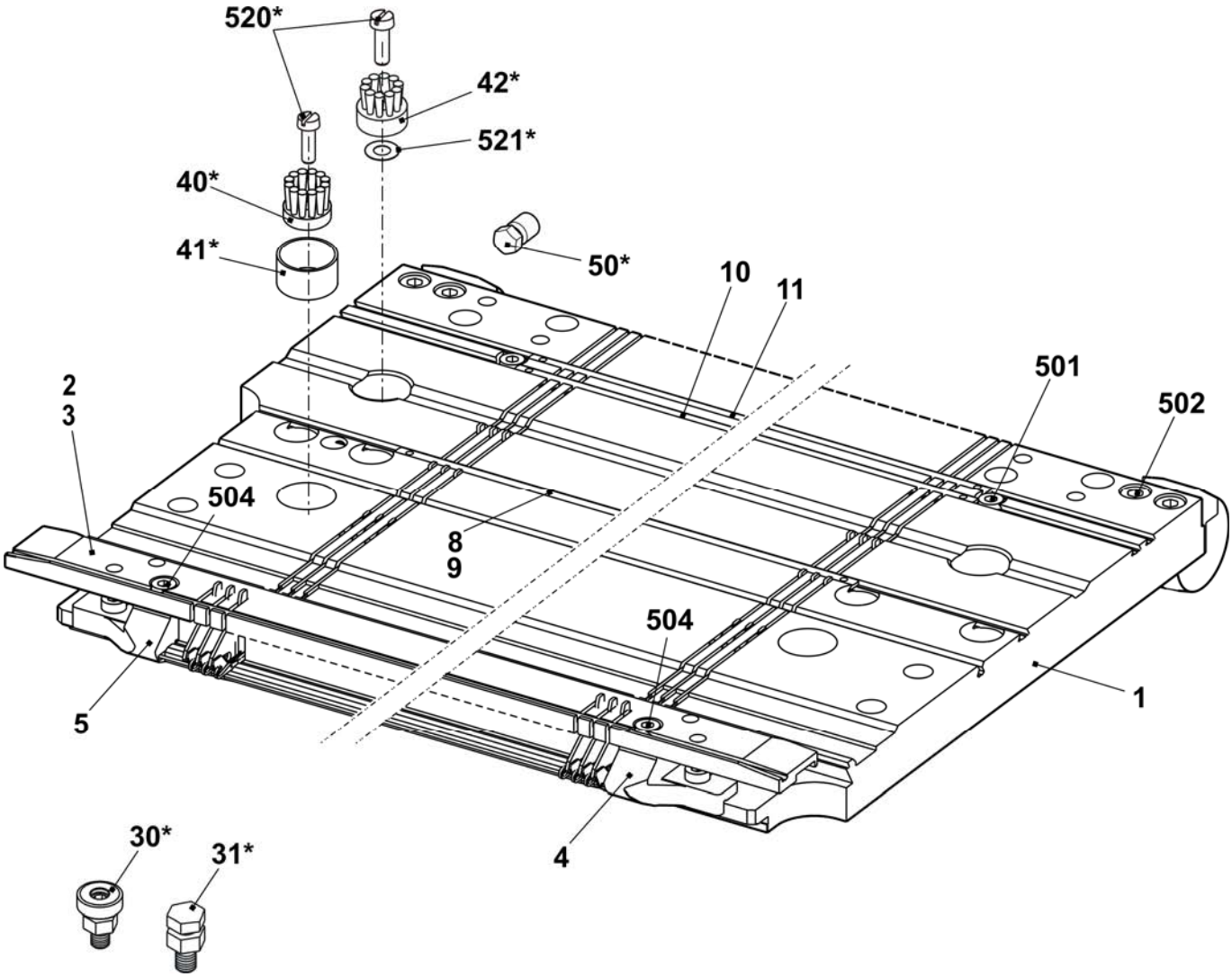

Nadelbett E10

Pos	*Benennung*	*Ident-Nr*		*Pos*	*Benennung*	*Ident-Nr*
Σ	**Nadelbett komplett vorn + hinten E10**	**241 680**		16	Nadelschiene links	205 311
2	Federstahldraht E10-14 Ø0,6	223 849		17	Nadelschiene rechts	205 312
3	Federstahldraht Ø2,0	223 854		18	Nadelschiene mitte	237 387
4a	Nadel E10 mit Rundhaken	205 398		503	Zylinder-Schraube M5x8-8.8	023 154
4b	Kupplungsteil E10-12	200 683		505	Zylinder-Schraube M5x8	023 379
6	Zwischenschieber gebremst E10	237 324		506	Gewindestift M6x12-45	022 400
7a	Platinenfeder E10-12	200 691		507	Federndes Druckstück B-M10	023 177
7b	Auswahlplatine E10-12	200 688		509	Beilage 0,02x18,5x34	023 194
10	Maschenbilder E10	239 756		510	Beilage 0,03x18,5x34	023 195
11	Niederhalteplatine Steg E10	239 815		511	Beilage 0,05x18,5x34	023 196
12	Fixierdraht Ø2,8	223 862		512	Beilage 0,1x18,5x34	023 197
13	Stütze	206 352		513	Beilage 0,2x18,5x34	023 253

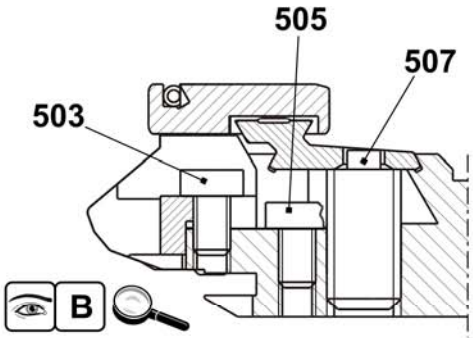

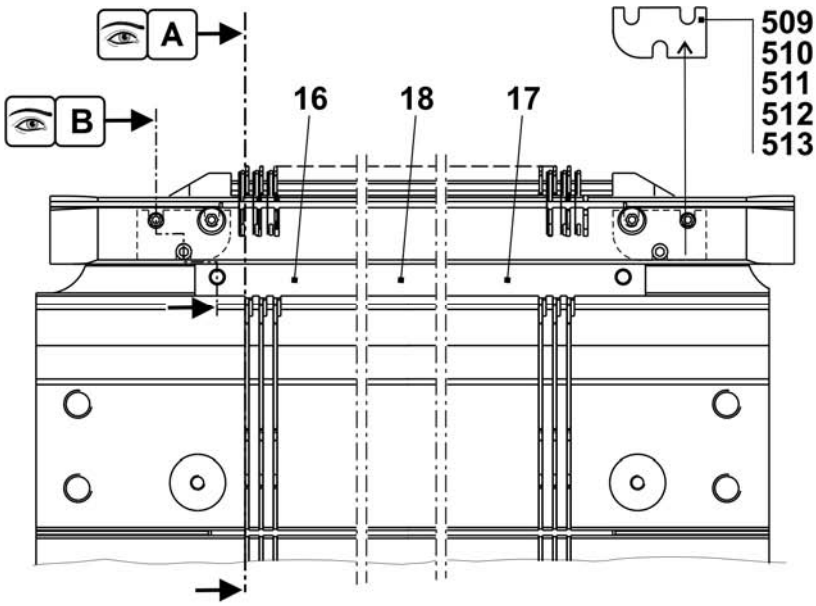

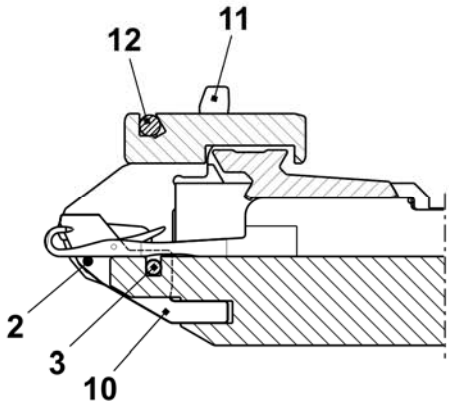

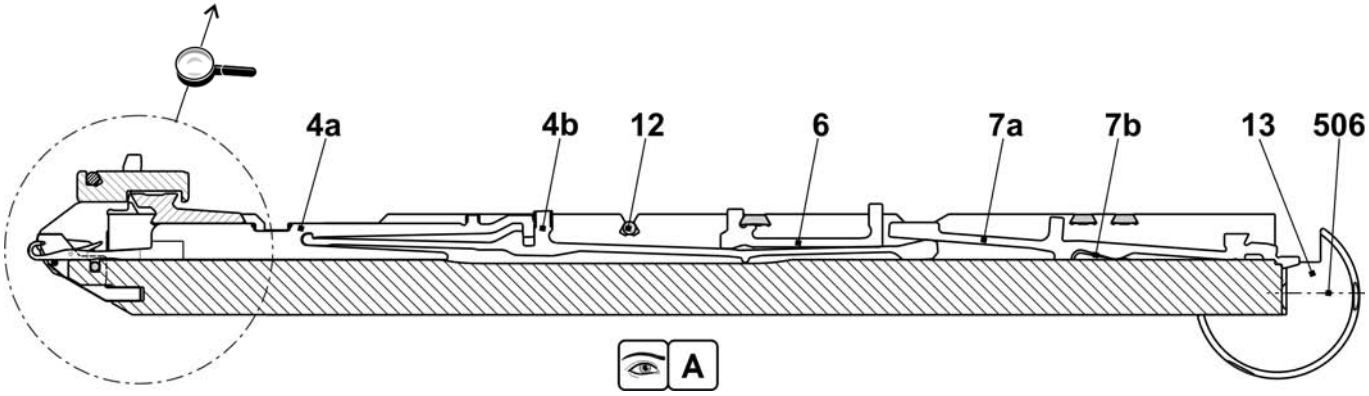

Fortsetzung Nadelbett E10

Pos	Benennung	Ident-Nr	Pos	Benennung	Ident-Nr
Σ	**Nadelbett komplett vorn + hinten E10**	**241 680**	501	Zylinder-Schraube M5x10	022 918
1	Nadelbett vorne hinten E10	241 671	502	Zylinder-Schraube M6x25	020 137
2	Niederhalteplatinen-Bett hinten E10	238 030	504	Zylinder-Schraube M5x22	023 193
3	Niederhalteplatinen-Bett vorne E10	238 024	30*	Justierstück	206 375
4	Begrenzer links E10-14	205 764	31*	Stellschraube komplett	207 712
5	Begrenzer rechts E10-14	205 765	40*	Tellerbürste	235 612
8	Deckschiene hinten	237 379	41*	Behälter, Tellerbürste	233 012
9	Deckschiene vorne E5.2	237 506	42*	Tellerbürste	235 612
10	Deckschiene	237 382	520*	Zylinder-Schraube M5x12	020 032
11	Deckschiene	237 383	521*	Passscheibe P6x12x0,3	023 540

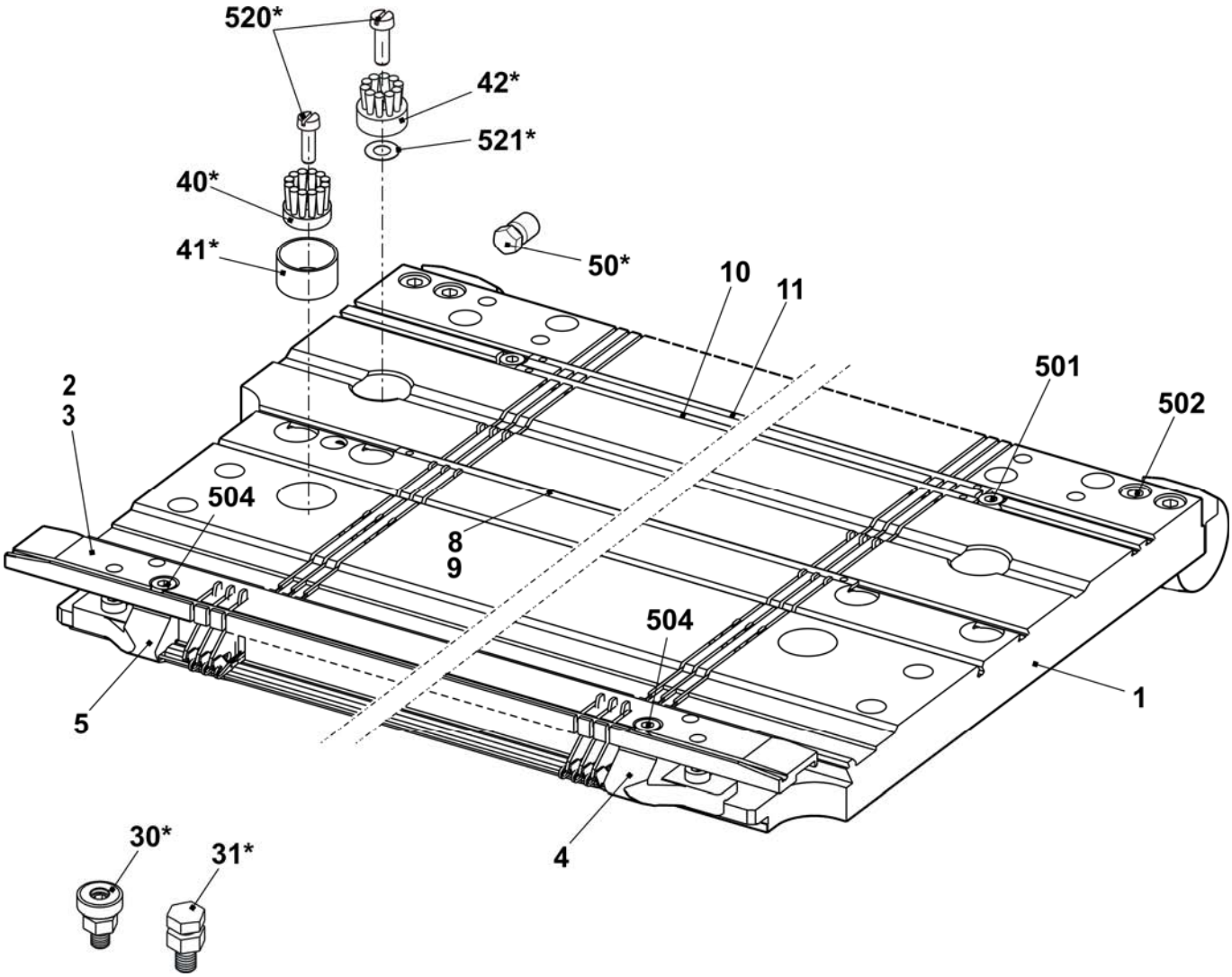

Nadelbett E12

Pos	Benennung	Ident-Nr		Pos	Benennung	Ident-Nr
Σ	**Nadelbett komplett vorn + hinten E12**	**238 210**		23	Nadelschiene links	205 311
4	Hauptsteg E12	205 355		24	Nadelschiene rechts	205 312
6	Fixierdraht Ø3,4	223 868		26	Stütze	206 352
7	Federstahldraht E10-14 Ø0,6	223 849		28	Nadelschiene mitte	237 387
9a	Nadel E12	204 009		501	Zylinder-Schraube M5x8-8.8 M	023 154
9b	Kupplungsteil E10-12	200 683		504	Zylinder-Schraube M5x12-8.8	022 943
11	Zwischenschieber gebremst E10	237 324		506	Gewindestift M6x12-45	022 400
12a	Auswahlplatine E10-12	200 688		507	Federndes Druckstück B-M10	023 177
12b	Platinenfeder E10-12	200 691		508	Beilage 0,02x18,5x34	023 194
13	Maschenbilder E12	205 013		509	Beilage 0,03x18,5x34	023 195
14	Niederhalteplatine Steg E12	227 821		510	Beilage 0,05x18,5x34	023 196
21	Fixierdraht Ø2,8	223 862		511	Beilage 0,1x18,5x34	023 197
22	Federstahldraht Ø1,95	223 852		512	Beilage 0,2x18,5x34	023 253

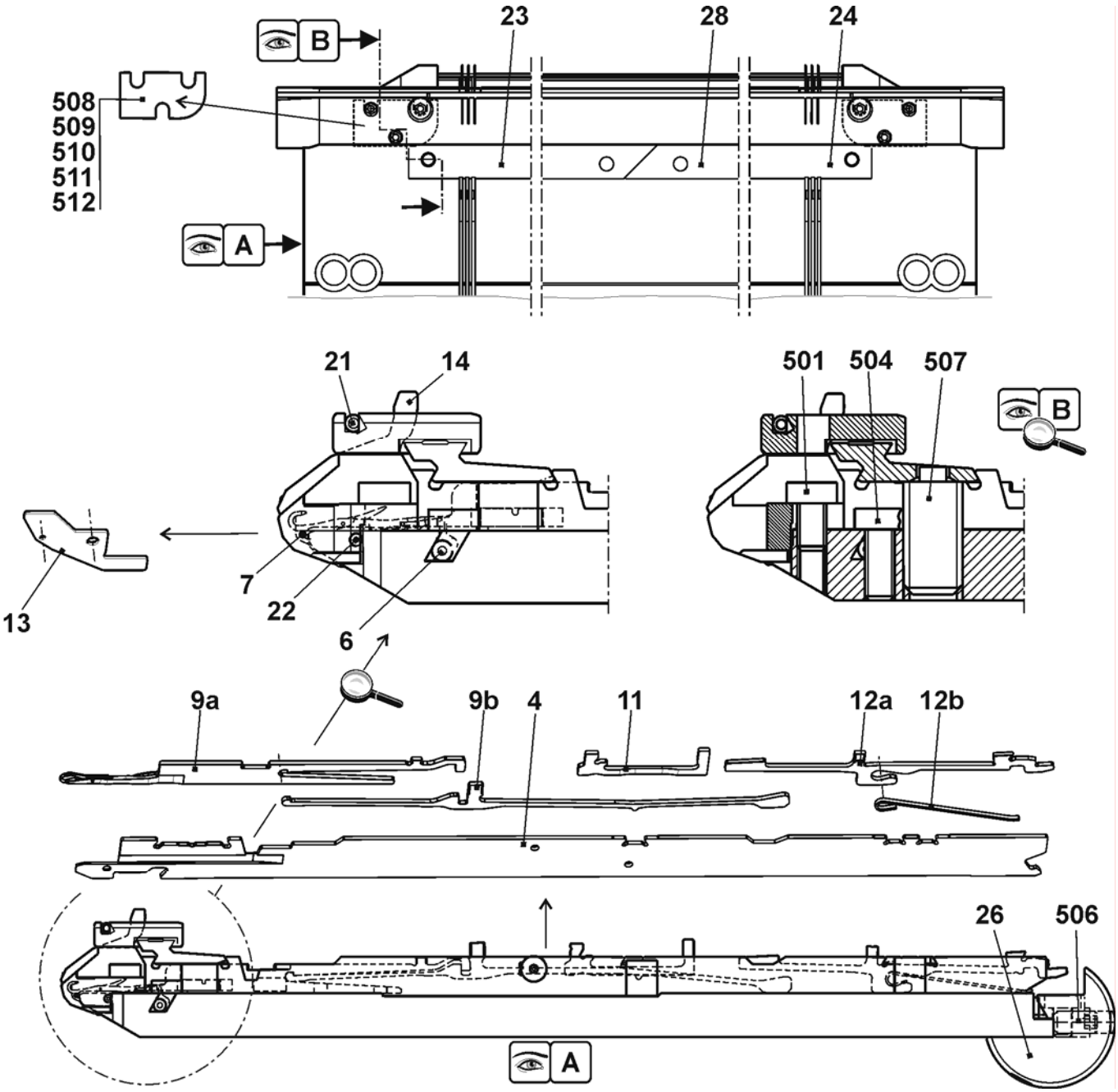

Fortsetzung Nadelbett E12

Pos	Benennung	Ident-Nr	Pos	Benennung	Ident-Nr
Σ	**Nadelbett komplett vorn + hinten E12**	**238 210**	27	Anschlagschraube	214 039
1	Nadelbett vorne hinten E6.2	237 485	500	Zylinder-Schraube M6x14	022 658
2	Niederhalteplatinen-Bett vorne E12	238 025	502	Zylinder-Schraube M5x8	023 379
3	Niederhalteplatinen-Bett hinten E12	238 031	503	Zylinder-Schraube M5x22	023 193
5	Druckkeil	237 509	505	Gewindestift M3,5x3-1	020 512
8	Federstahldraht Ø2,0	223 854	30*	Justierstück	206 375
15	Begrenzer links E10-14	205 764	31*	Stellschraube komplett	207 712
16	Begrenzer rechts E10-14	205 765	40*	Tellerbürste	235 612
17	Deckschiene hinten	237 379	41*	Behälter Tellerbürste	233 012
18	Deckschiene vorne E6.2	237 507	42*	Tellerbürste	235 612
19	Deckschiene	237 382	520*	Zylinder-Schraube M5x12	020 032
20	Deckschiene	237 383	521*	Passscheibe P6x12x0,3	023 540
25	Büchse	206 090			

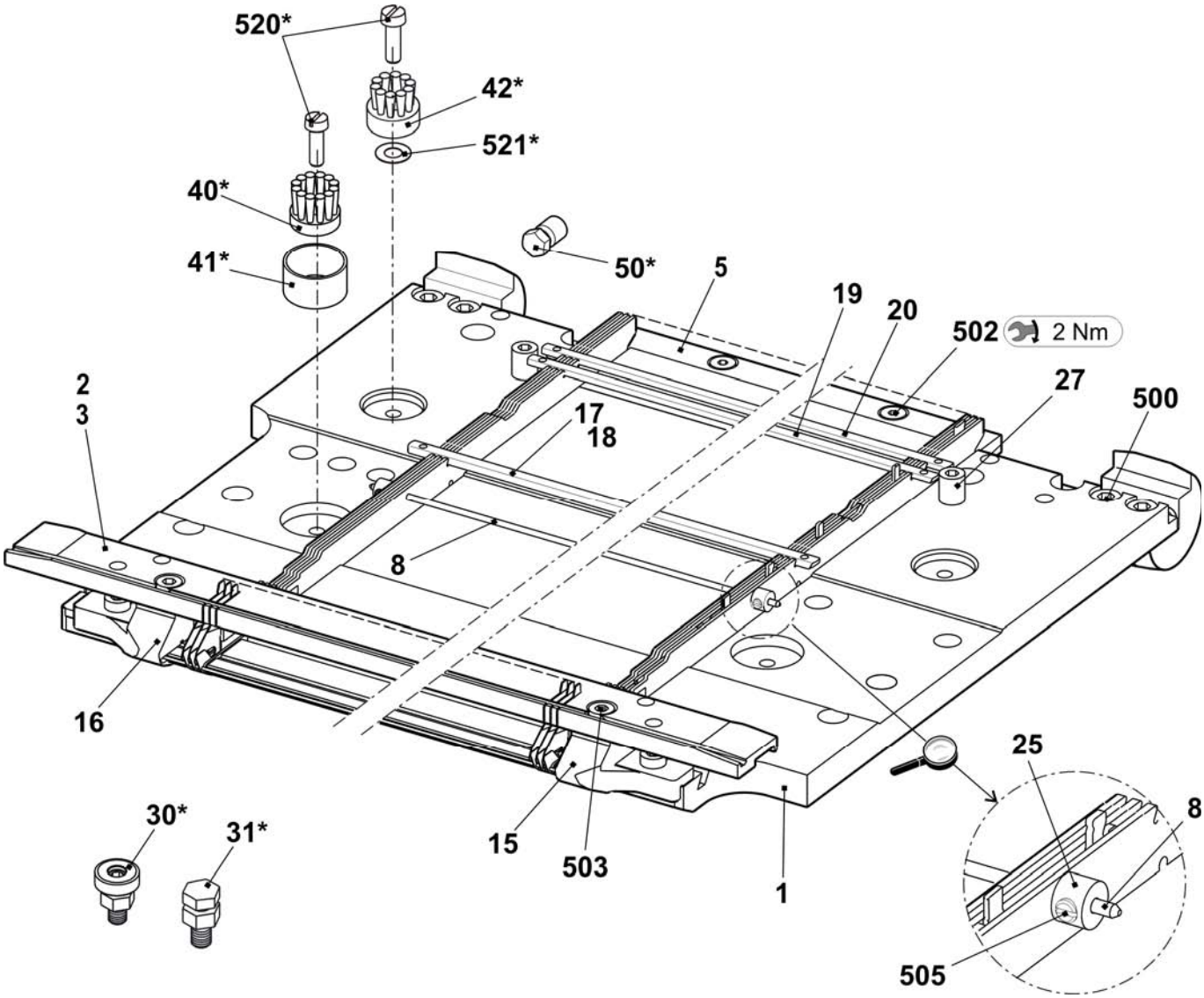

Nadelbett E14

Pos	Benennung	Ident-Nr	Pos	Benennung	Ident-Nr
Σ	**Nadelbett komplett vorn + hinten E14**	**238 211**	23	Nadelschiene links	205 311
4	Hauptsteg E14	209 574	24	Nadelschiene rechts	205 312
6	Fixierdraht Ø3,4	223 868	26	Stütze	206 352
7	Federstahldraht E10-14 Ø0,6	223 849	28	Nadelschiene mitte	237 387
9a	Nadel E14	209 614	501	Zylinder-Schraube M5x8-8.8 M	023 154
9b	Kupplungsteil E14	209 633	504	Zylinder-Schraube M5x12-8.8	022 943
11	Zwischenschieber gebremst E14	237 373	506	Gewindestift M6x12-45	022 400
12	Auswahlplatine mit Feder E14	224 725	507	Federndes Druckstück B-M10	023 177
------			508	Beilage 0,02x18,5x34	023 194
13	Maschenbilder E14	209 649	509	Beilage 0,03x18,5x34	023 195
14	Niederhalteplatine Steg E14	235 262	510	Beilage 0,05x18,5x34	023 196
21	Fixierdraht Ø2,8	223 862	511	Beilage 0,1x18,5x34	023 197
22	Federstahldraht Ø1,95	223 852	512	Beilage 0,2x18,5x34	023 253

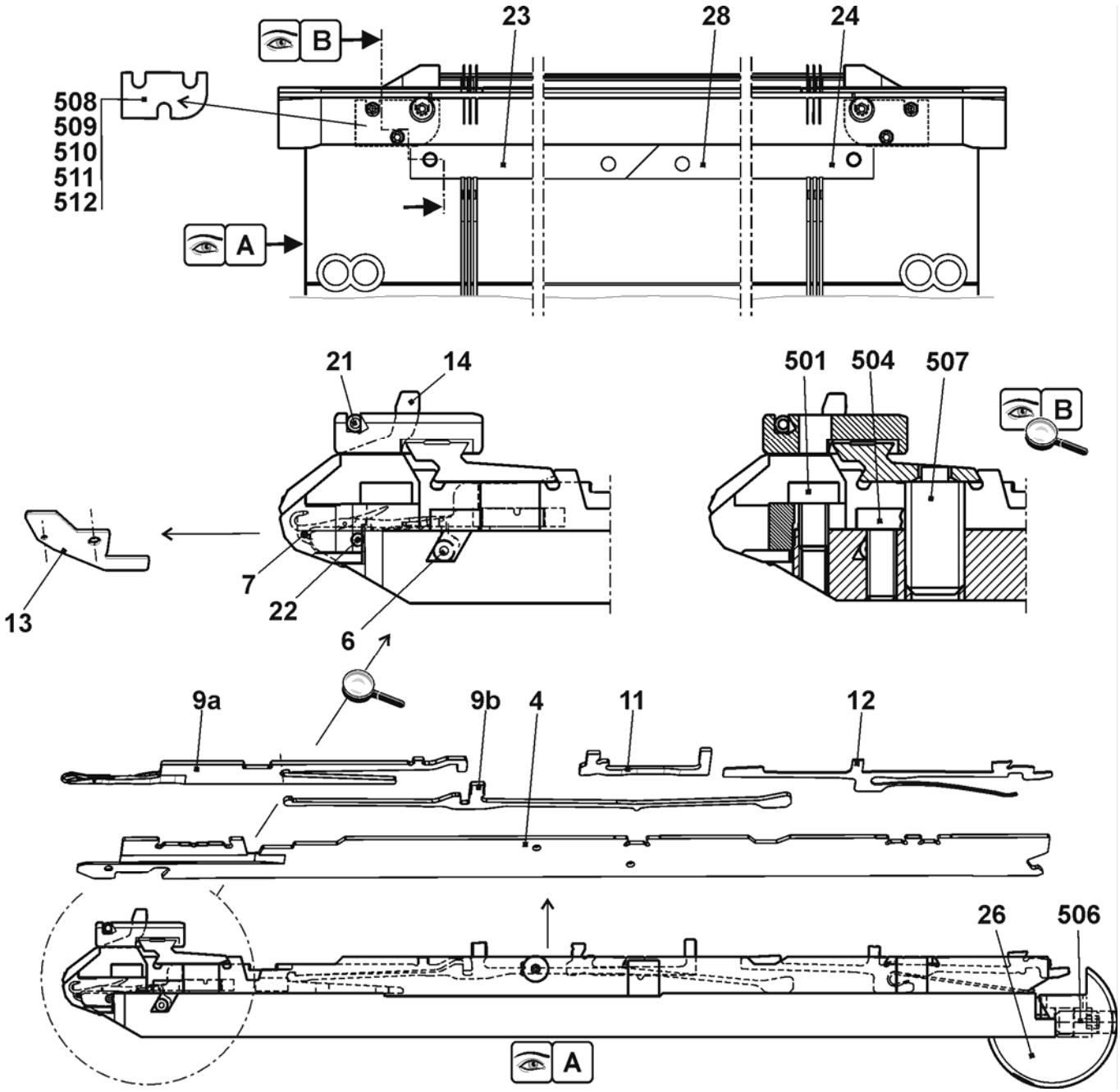

Fortsetzung Nadelbett E14

Pos	*Benennung*	*Ident-Nr*	*Pos*	*Benennung*	*Ident-Nr*
Σ	**Nadelbett komplett vorn + hinten E14**	**238 211**	27	Anschlagschraube	214 039
1	Nadelbett vorne hinten E7.2	237 486	500	Zylinder-Schraube M6x14	022 658
2	Niederhalteplatinen-Bett vorne E14	238 026	502	Zylinder-Schraube M5x8	023 379
3	Niederhalteplatinen-Bett hinten E14	238 032	503	Zylinder-Schraube M5x22	023 193
5	Druckkeil	237 509	505	Gewindestift M3,5x3-1	020 512
8	Federstahldraht Ø2,0	223 854	30*	Justierstück	206 375
15	Begrenzer links E10-14	205 764	31*	Stellschraube komplett	207 712
16	Begrenzer rechts E10-14	205 765	40*	Tellerbürste	235 612
17	Deckschiene hinten	237 379	41*	Behälter Tellerbürste	233 012
18	Deckschiene vorne E7.2	237 508	42*	Tellerbürste	235 612
19	Deckschiene	237 382	520*	Zylinder-Schraube M5x12	020 032
20	Deckschiene	237 383	521*	Passscheibe P6x12x0,3	023 540
25	Büchse	206 090			

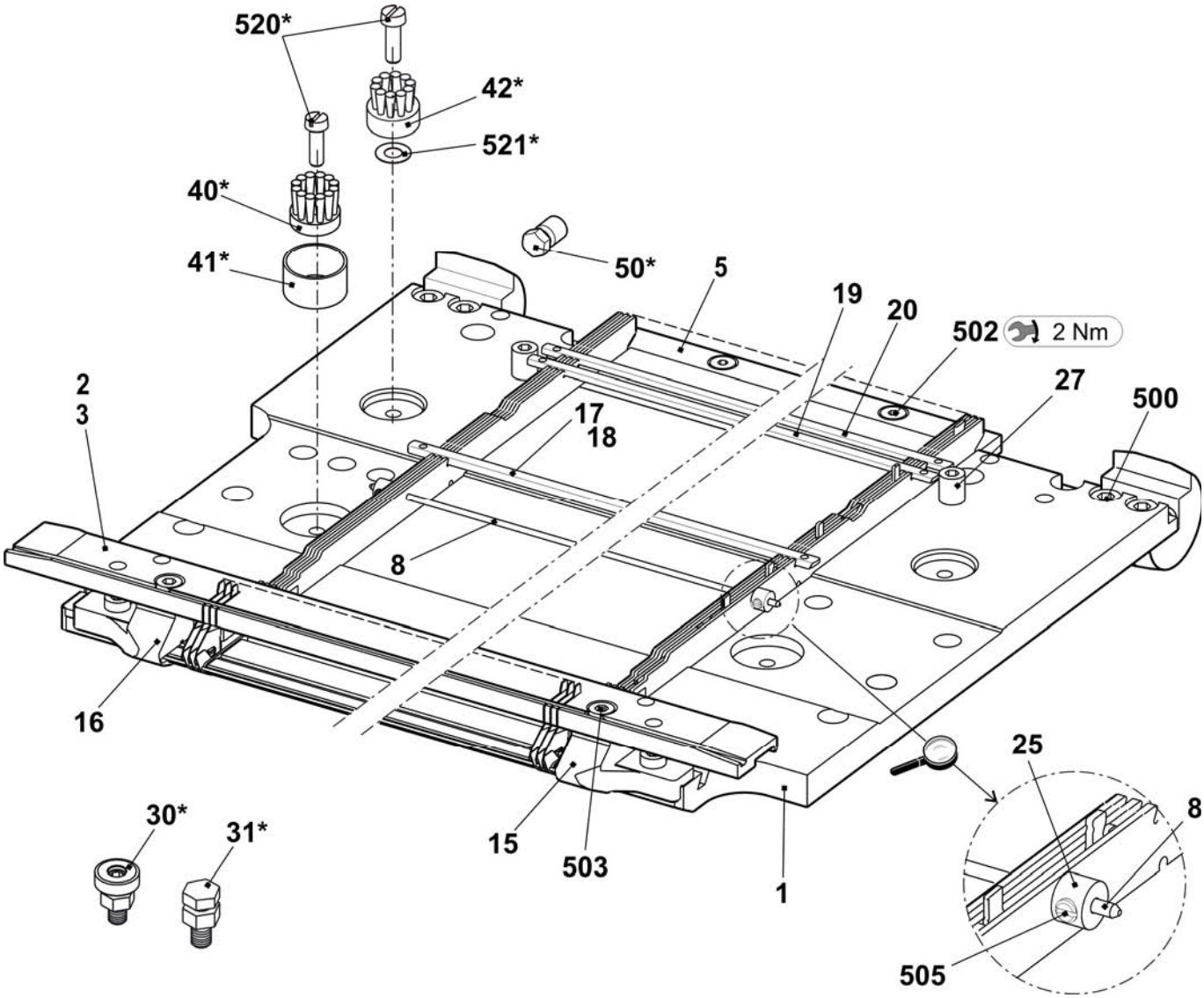

Nadelbett E16

Pos	*Benennung*	*Ident-Nr*	*Pos*	*Benennung*	*Ident-Nr*
Σ	**Nadelbett komplett vorn + hinten E16**	**251 114**			
4	Hauptsteg E16	245 319	24	Nadelschiene rechts	205 312
6	Fixierdraht Ø3,4	223 868	26	Stütze	206 352
7	Federstahldraht Ø0,5	238 942	28	Nadelschiene mitte	237 387
8	Federstahldraht Ø2	251 085	501	Zylinder-Schraube M5x8-8.8 M	023 154
9a	Nadel E16-18	232 243	504	Zylinder-Schraube M5x12-8.8	022 943
9b	Kupplungsteil E16-20	220 382	506	Gewindestift M6x12-45	022 400
11	Zwischenschieber gebremst E16	237 326	507	Federndes Druckstück B-M10	023 177
12	Auswahlplatine E16-20	222 265	508	Beilage 0,02x18,5x34	023 194
13	Maschenbilder E16	222 503	509	Beilage 0,03x18,5x34	023 195
14	Niederhalteplatine E16	222 504	510	Beilage 0,05x18,5x34	023 196
21	Fixierdraht Ø2,8	238 950	511	Beilage 0,1x18,5x34	023 197
23	Nadelschiene links	205 311	512	Beilage 0,2x18,5x34	023 253

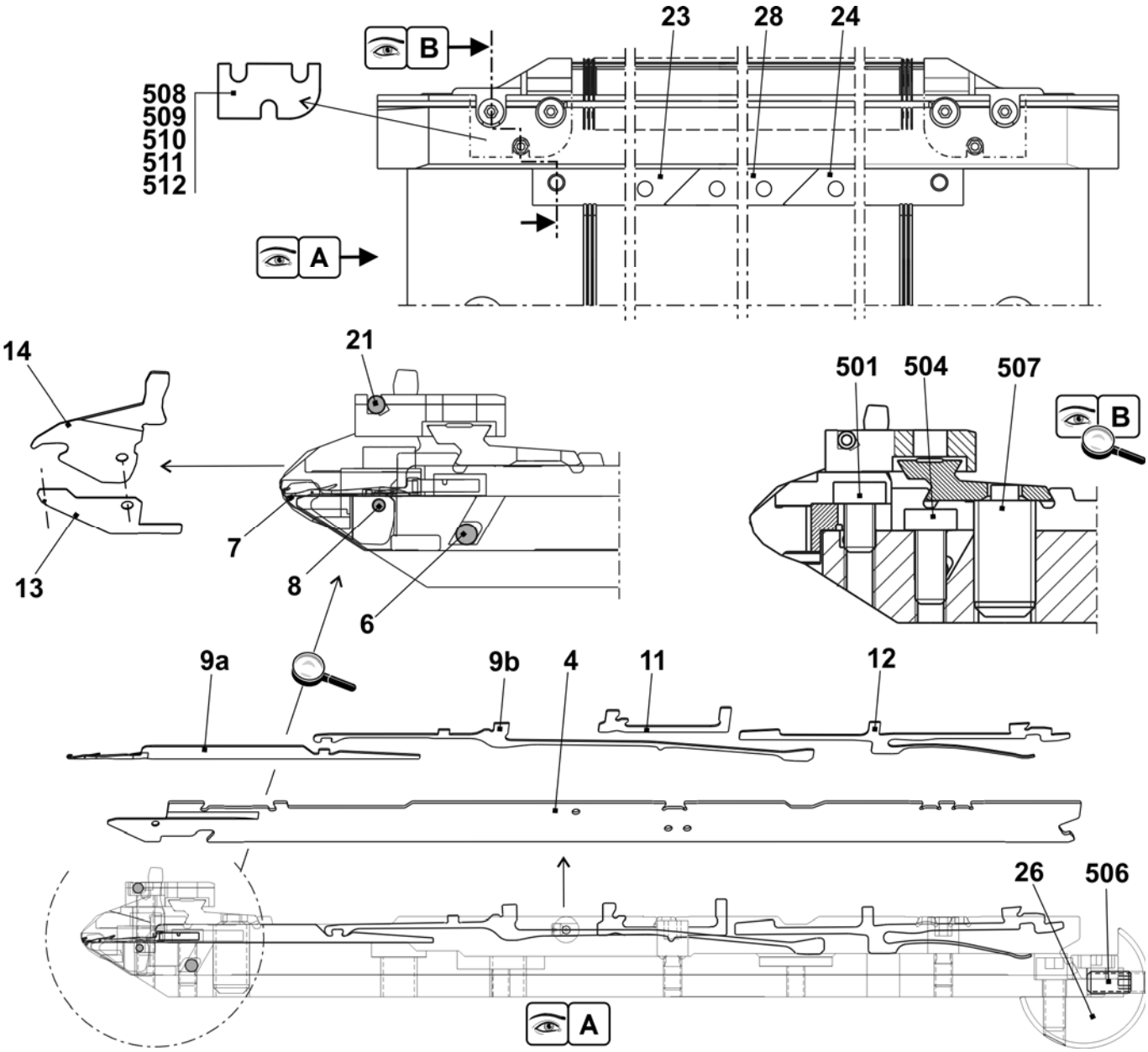

Fortsetzung Nadelbett E16

Pos	Benennung	Ident-Nr	Pos	Benennung	Ident-Nr
Σ	**Nadelbett komplett vorn + hinten E16**	**251 114**	27	Anschlagschraube	214 039
1	Nadelbett vorne hinten E16	251 077	500	Zylinder-Schraube M6x14	022 658
2	Niederhalteplatinen-Bett vorne E16	238 917	502	Zylinder-Schraube M5x8	023 379
3	Niederhalteplatinen-Bett hinten E16	238 920	503	Zylinder-Schraube M5x22	023 193
5	Druckkeil	237 509	505	Gewindestift M3,5x3-1	020 512
8	Federstahldraht Ø2,0	251 085	30*	Justierstück	206 375
15	Begrenzer links E16-20	220 821	31*	Stellschraube komplett	207 712
16	Begrenzer rechts E16-20	220 822	40*	Tellerbürste	235 612
17	Deckschiene hinten	237 379	41*	Behälter Tellerbürste	233 012
18	Deckschiene vorne E16	238 925	42*	Tellerbürste	235 612
19	Deckschiene	237 382	520*	Zylinder-Schraube M5x12	020 032
20	Deckschiene	237 383	521*	Passscheibe P6x12x0,3	023 540
25	Büchse	206 090			

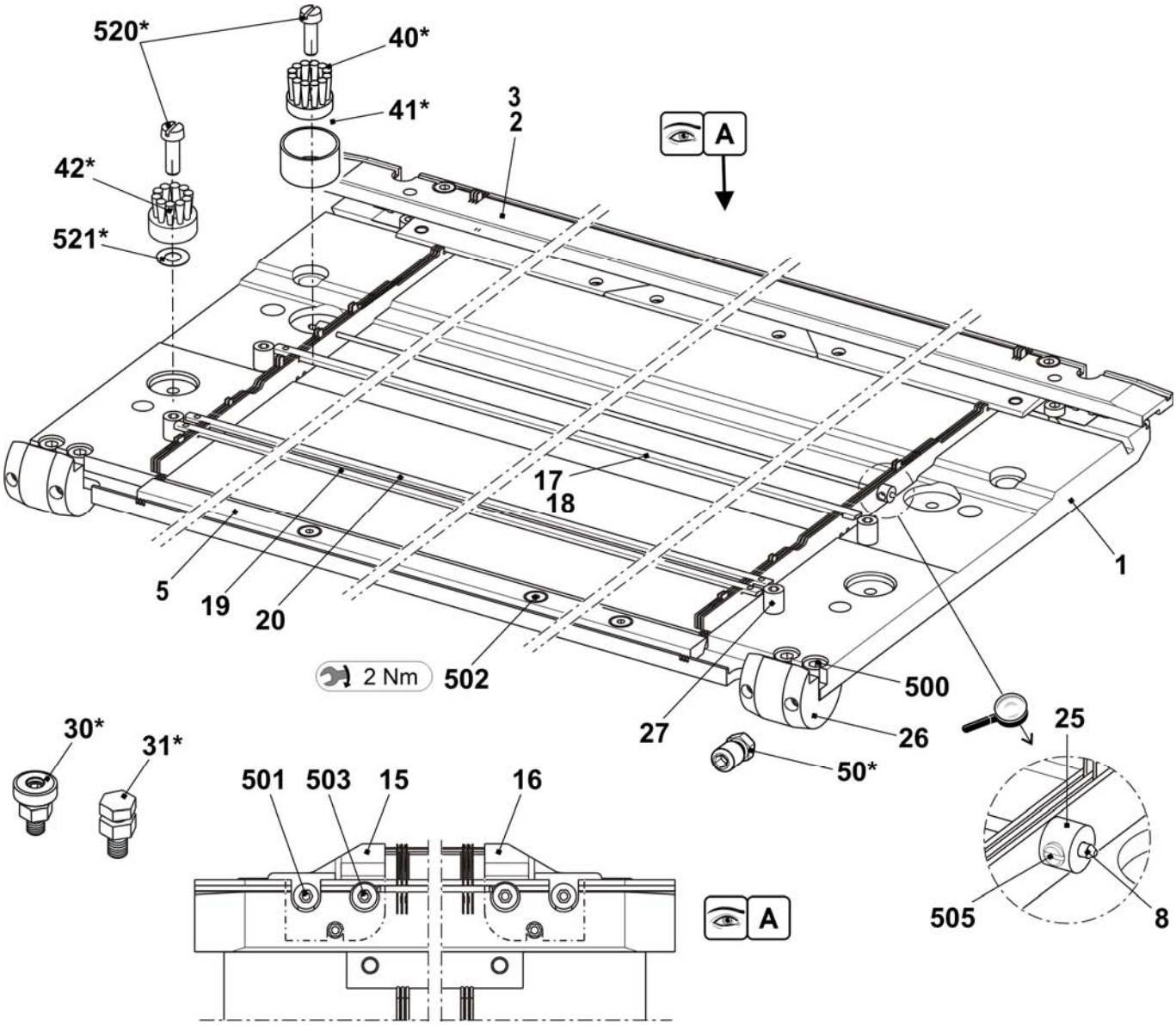

Nadelbett E18

Pos	*Benennung*	*Ident-Nr*	*Pos*	*Benennung*	*Ident-Nr*
Σ	**Nadelbett komplett vorn + hinten E18**	**251 115**			
4	Hauptsteg E18	251 051	24	Nadelschiene rechts	205 312
6	Fixierdraht Ø3,4	223 868	26	Stütze	206 352
7	Federstahldraht Ø0,5	238 942	28	Nadelschiene mitte	237 387
8	Federstahldraht Ø2	251 085	501	Zylinder-Schraube M5x8-8.8 M	023 154
9a	Nadel E18	239 527	504	Zylinder-Schraube M5x12-8.8	022 943
9b	Kupplungsteil E16-20	220 382	506	Gewindestift M6x12-45	022 400
11	Zwischenschieber gebremst E16	237 326	507	Federndes Druckstück B-M10	023 177
12	Auswahlplatine E16-20	222 265	508	Beilage 0,02x18,5x34	023 194
13	Maschenbilder E18	220 764	509	Beilage 0,03x18,5x34	023 195
14	Niederhalteplatine E18	220 770	510	Beilage 0,05x18,5x34	023 196
21	Fixierdraht Ø2,8	238 950	511	Beilage 0,1x18,5x34	023 197
23	Nadelschiene links	205 311	512	Beilage 0,2x18,5x34	023 253

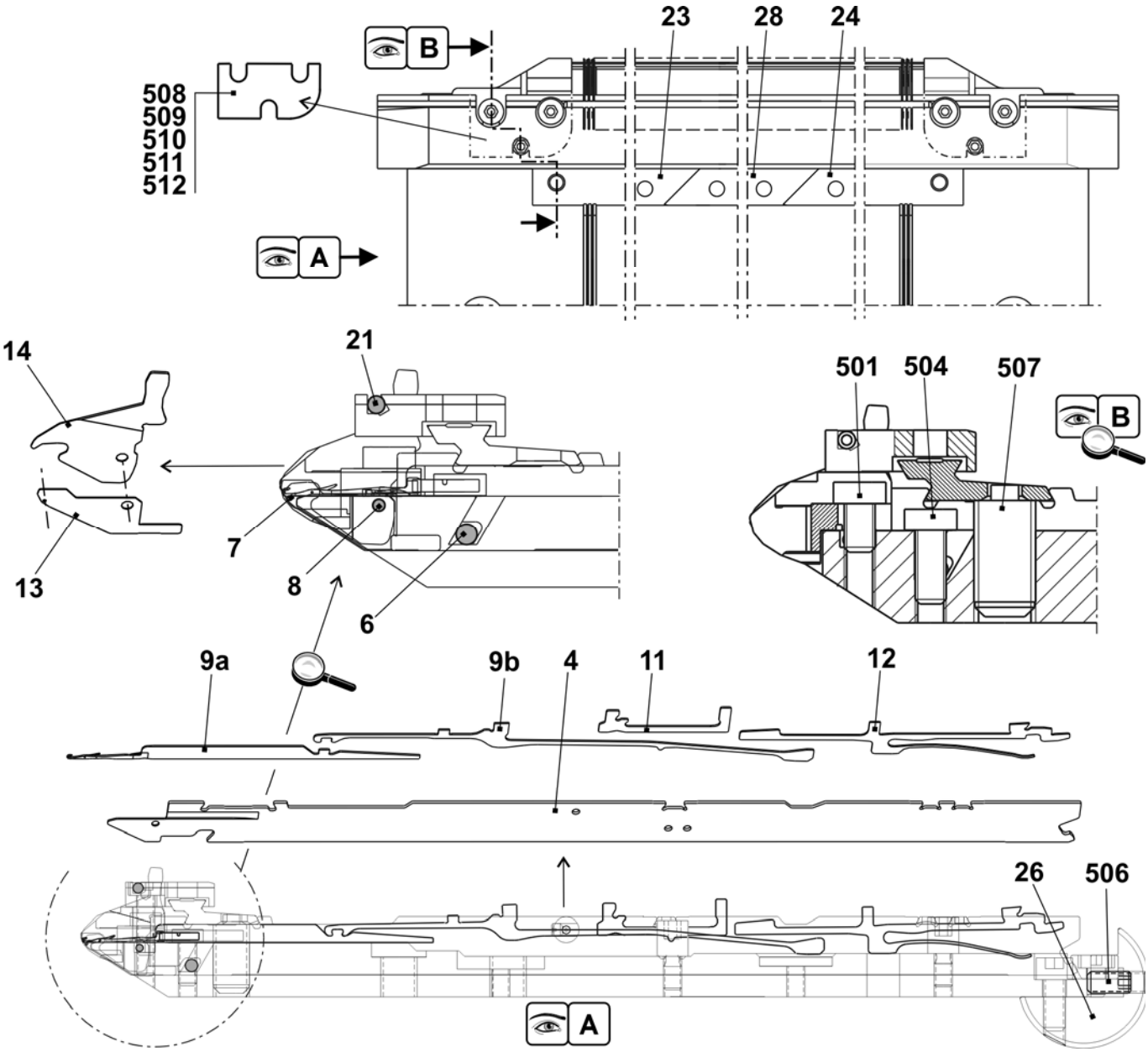

Fortsetzung Nadelbett E18

Pos	Benennung	Ident-Nr	Pos	Benennung	Ident-Nr
Σ	**Nadelbett komplett vorn + hinten E18**	**251 115**			
1	Nadelbett vorne hinten E18	250 078	27	Anschlagschraube	214 039
2	Niederhalteplatinen-Bett vorne E18	238 918	500	Zylinder-Schraube M6x14	022 658
3	Niederhalteplatinen-Bett hinten E18	238 921	502	Zylinder-Schraube M5x8	023 379
5	Druckkeil	237 509	503	Zylinder-Schraube M5x22	023 193
8	Federstahldraht Ø2,0	251 085	505	Gewindestift M3,5x3-1	020 512
15	Begrenzer links E16-20	220 821	30*	Justierstück	206 375
16	Begrenzer rechts E16-20	220 822	31*	Stellschraube komplett	207 712
17	Deckschiene hinten	237 379	40*	Tellerbürste	235 612
18	Deckschiene vorne E9.2	238 020	41*	Behälter Tellerbürste	233 012
19	Deckschiene	237 382	42*	Tellerbürste	235 612
20	Deckschiene	237 383	520*	Zylinder-Schraube M5x12	020 032
25	Büchse	206 090	521*	Passscheibe P6x12x0,3	023 540

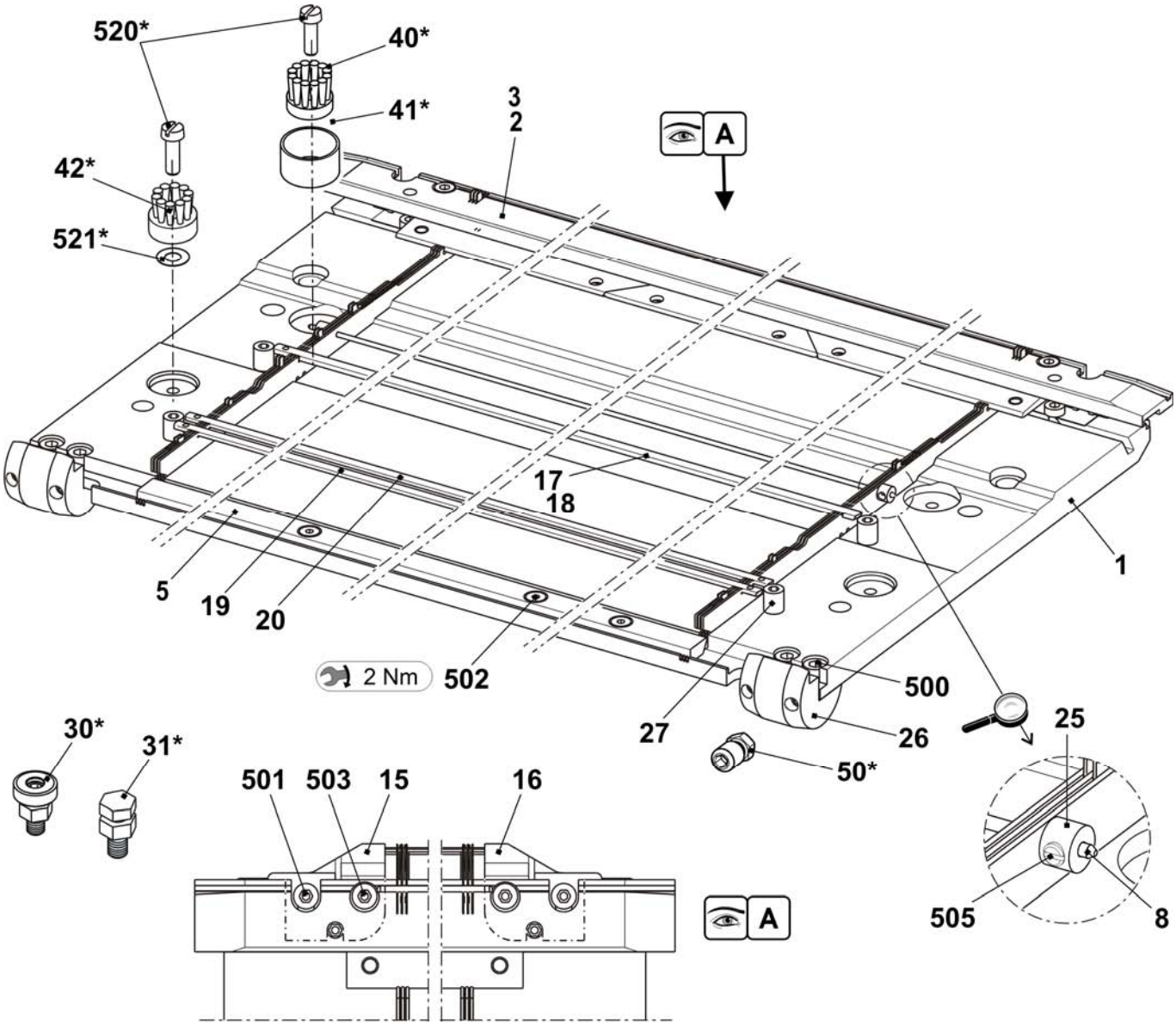

Nadelbett E5m.4

Pos	Benennung	Ident-Nr	Pos	Benennung	Ident-Nr
Σ	**Nadelbett komplett vorn + hinten E5m.7**	**238 242**	16	Nadelschiene links	205 311
2	Federstahldraht E4-5 Ø1,0	237 406	17	Nadelschiene rechts	205 312
3	Federstahldraht Ø2,0	223 854	18	Nadelschiene mitte	237 387
4a	Nadel E2,5.2-3,5.2	232 581	503	Zylinder-Schraube M5x8-8.8	023 154
4b	Kupplungsteil E4-8	200 682	505	Zylinder-Schraube M5x8	023 379
6	Zwischenschieber gebremst E5-8	237 323	506	Gewindestift M6x12-45	022 400
7a	Auswahlplatine E4-8	200 687	507	Federndes Druckstück B-M10	023 177
7b	Platinenfeder E4-8	200 690	509	Beilage 0,02x18,5x34	023 194
10	Maschenbilder E5	204 996	510	Beilage 0,03x18,5x34	023 195
11	Niederhalteplatine E5	205 031	511	Beilage 0,05x18,5x34	023 196
12	Fixierdraht Ø2,8	223 862	512	Beilage 0,1x18,5x34	023 197
13	Stütze	206 352	513	Beilage 0,2x18,5x34	023 253

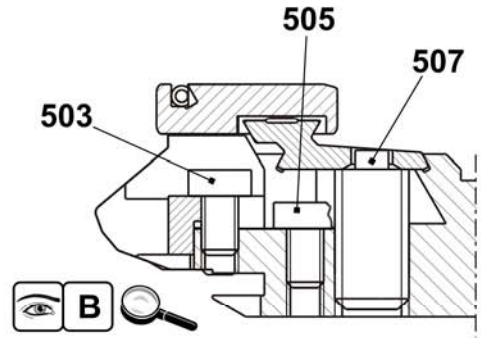

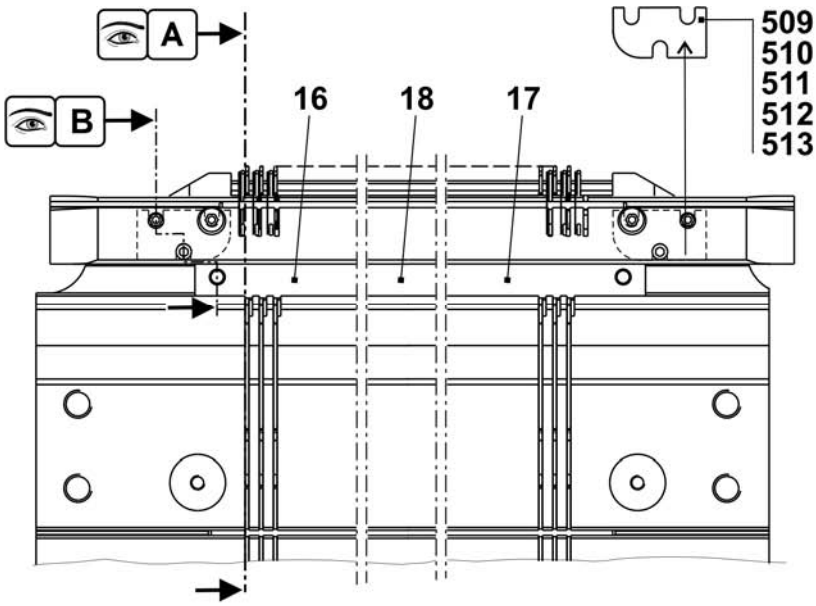

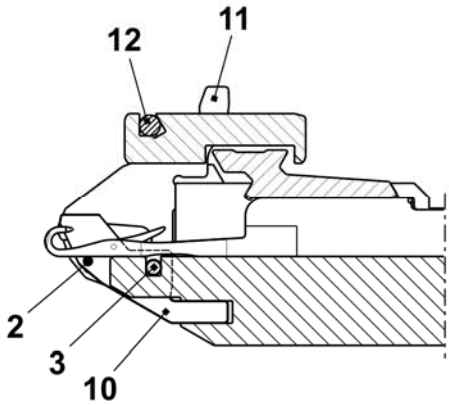

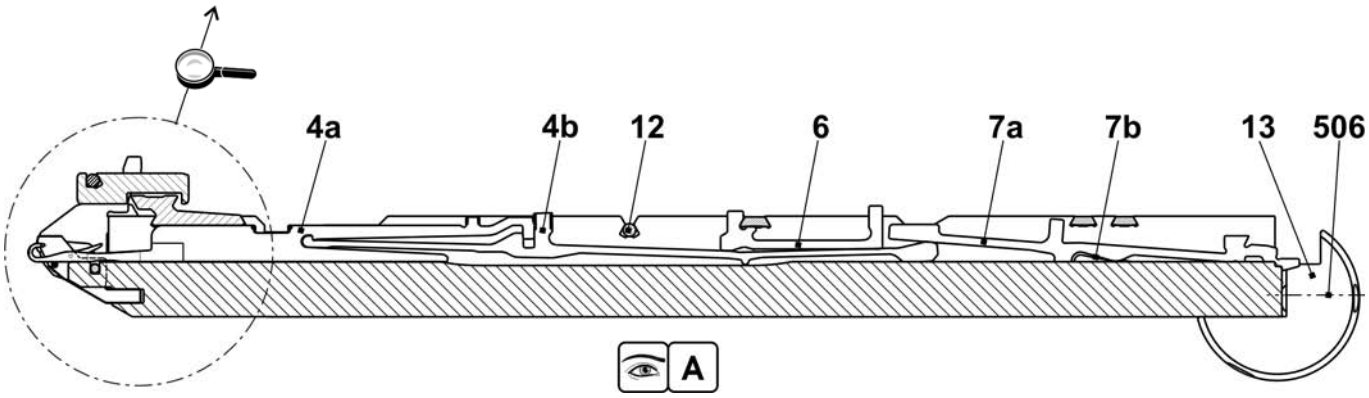

Fortsetzung Nadelbett E5m.4

Pos	*Benennung*	*Ident-Nr*	*Pos*	*Benennung*	*Ident-Nr*
Σ	**Nadelbett komplett vorn + hinten E5m.4**	**238 242**	501	Zylinder-Schraube M5x10	022 918
1	Nadelbett vorne hinten E5	238 005	502	Zylinder-Schraube M6x25	020 137
2	Niederhalteplatinen-Bett hinten E5	238 027	504	Zylinder-Schraube M5x22	023 193
3	Niederhalteplatinen-Bett vorne E5	238 021	30*	Justierstück	206 375
4	Begrenzer links E4-8	205 343	31*	Stellschraube komplett	207 712
5	Begrenzer rechts E4-8	205 344	40*	Tellerbürste	235 612
8	Deckschiene hinten	237 379	41*	Behälter, Tellerbürste	233 012
9	Deckschiene vorne E5	237 377	42*	Tellerbürste	235 612
10	Deckschiene	237 382	520*	Zylinder-Schraube M5x12	020 032
11	Deckschiene	237 383	521*	Passscheibe P6x12x0,3	023 540

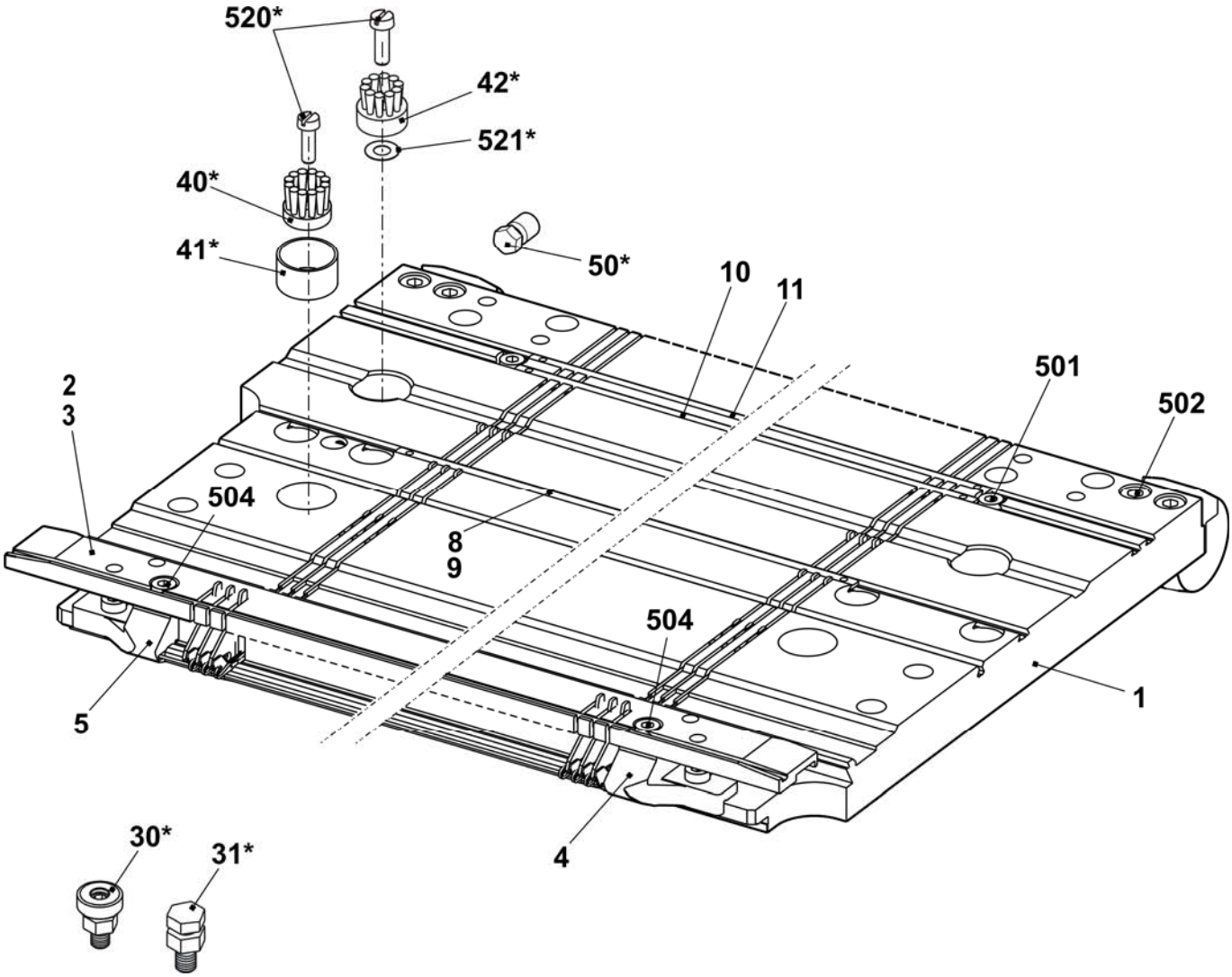

Nadelbett E7m.5

Pos	*Benennung*	*Ident-Nr*		*Pos*	*Benennung*	*Ident-Nr*
Σ	**Nadelbett komplett vorn + hinten E7m.5**	**238 243**		16	Nadelschiene links	205 311
2	Federstahldraht E7-8 Ø0,8	227 078		17	Nadelschiene rechts	205 312
3	Federstahldraht Ø2,0	223 854		18	Nadelschiene mitte	237 387
4a	Nadel E5-6 mit Rundhaken	205 396		503	Zylinder-Schraube M5x8-8.8	023 154
4b	Kupplungsteil E4-8	200 682		505	Zylinder-Schraube M5x8	023 379
6	Zwischenschieber gebremst E5-8	237 323		506	Gewindestift M6x12-45	022 400
7a	Auswahlplatine E4-8	200 687		507	Federndes Druckstück B-M10	023 177
7b	Platinenfeder E4-8	200 690		509	Beilage 0,02x18,5x34	023 194
10	Maschenbilder E7	207 055		510	Beilage 0,03x18,5x34	023 195
11	Niederhalteplatine E7	205 032		511	Beilage 0,05x18,5x34	023 196
12	Fixierdraht Ø2,8	223 862		512	Beilage 0,1x18,5x34	023 197
13	Stütze	206 352		513	Beilage 0,2x18,5x34	023 253

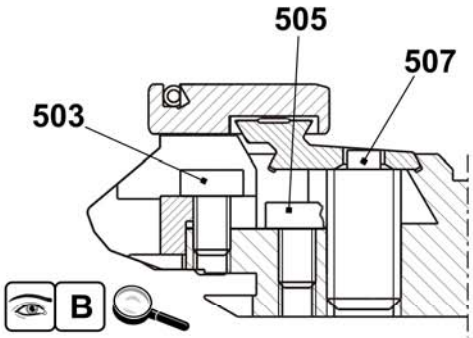

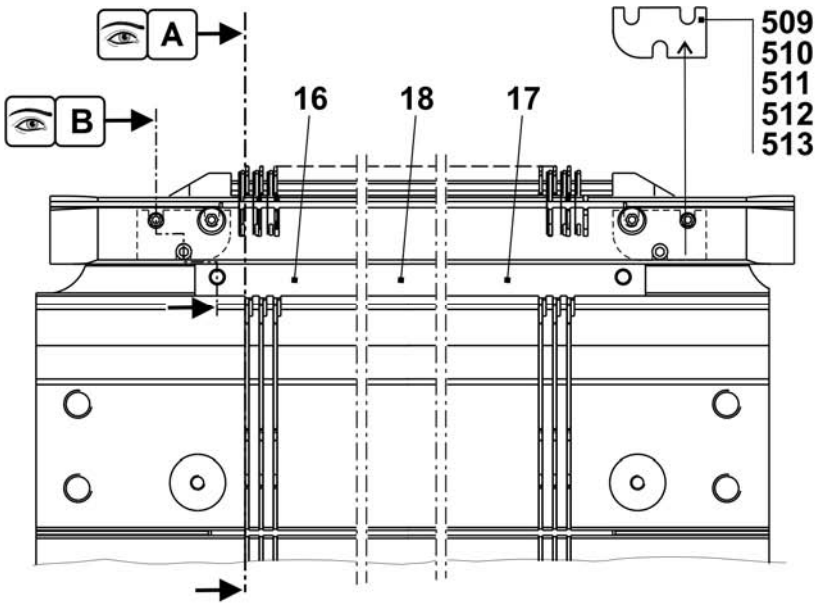

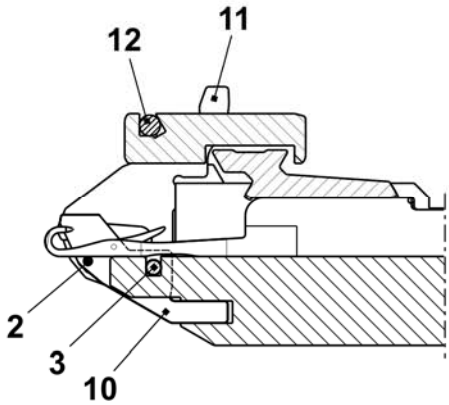

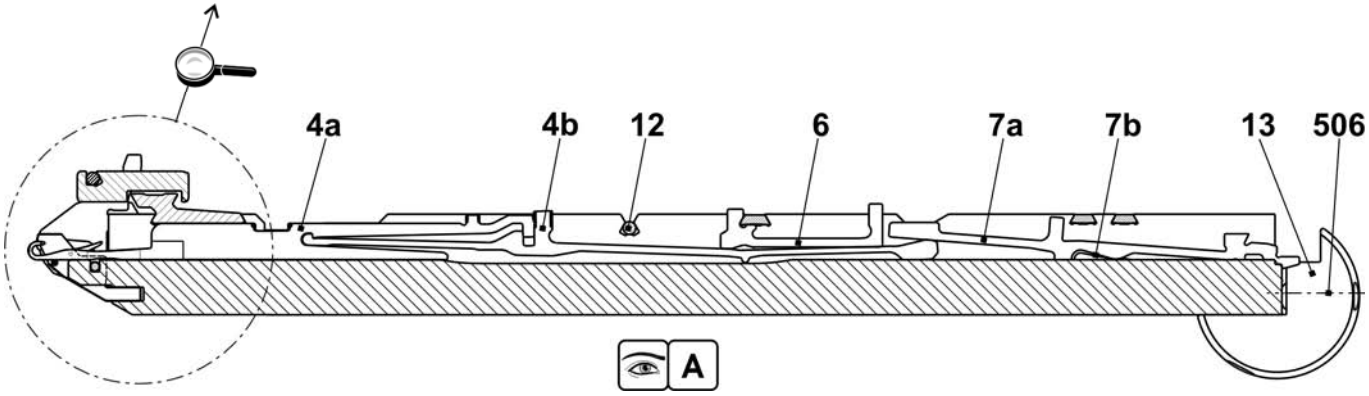

Fortsetzung Nadelbett E7m.5

Pos	Benennung	Ident-Nr	Pos	Benennung	Ident-Nr
Σ	**Nadelbett komplett vorn + hinten E7m.5**	**238 243**	501	Zylinder-Schraube M5x10	022 918
1	Nadelbett vorne hinten E7	238 006	502	Zylinder-Schraube M6x25	020 137
2	Niederhalteplatinen-Bett hinten E7	238 028	504	Zylinder-Schraube M5x22	023 193
3	Niederhalteplatinen-Bett vorne E7	238 022	30*	Justierstück	206 375
4	Begrenzer links E4-8	205 343	31*	Stellschraube komplett	207 712
5	Begrenzer rechts E4-8	205 344	40*	Tellerbürste	235 612
8	Deckschiene hinten	237 379	41*	Behälter, Tellerbürste	233 012
9	Deckschiene vorne E3,5.2	238 018	42*	Tellerbürste	235 612
10	Deckschiene	237 382	520*	Zylinder-Schraube M5x12	020 032
11	Deckschiene	237 383	521*	Passscheibe P6x12x0,3	023 540

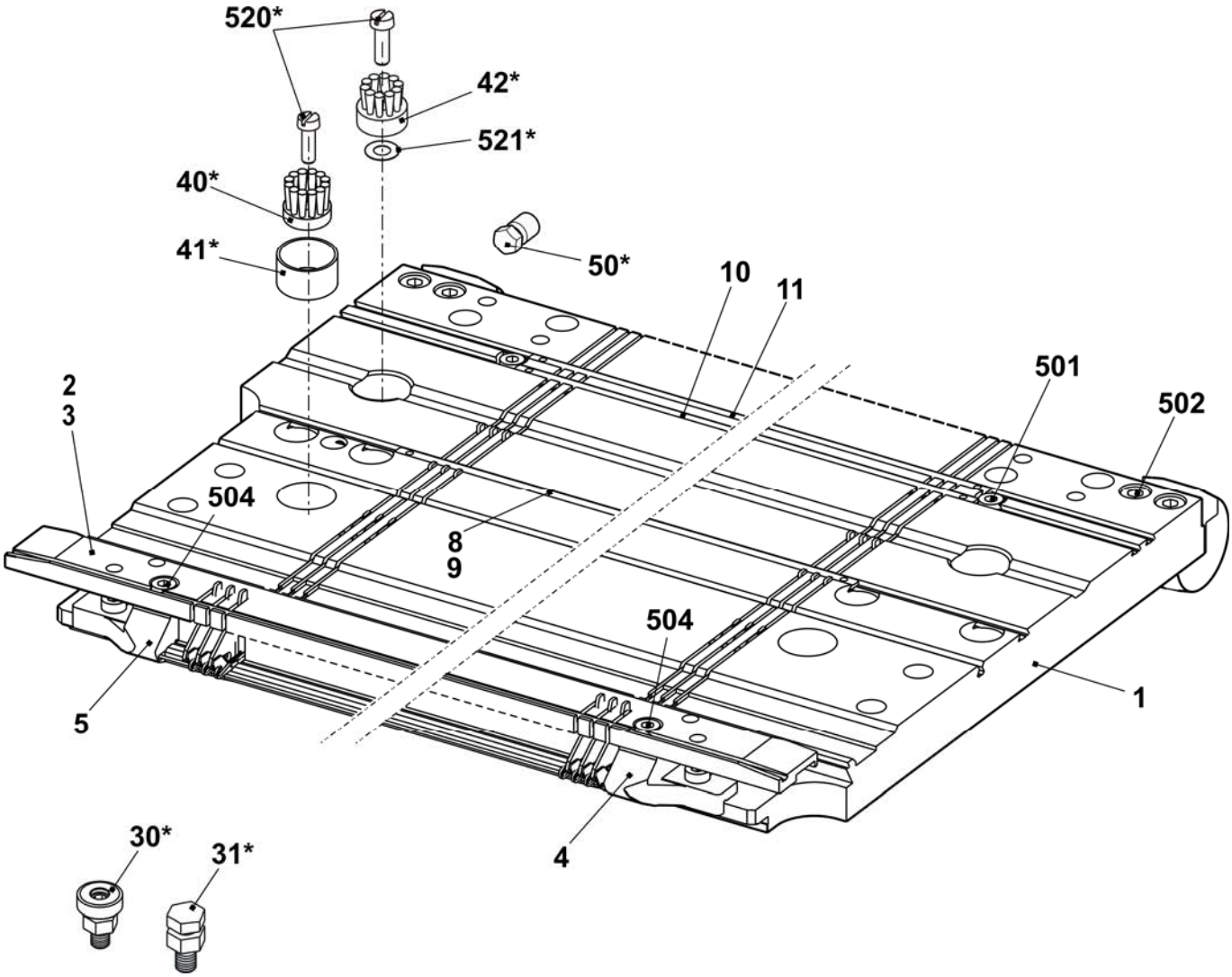

Nadelbett E7m.8

Pos	*Benennung*	*Ident-Nr*		*Pos*	*Benennung*	*Ident-Nr*
Σ	**Nadelbett komplett vorn + hinten E7**	**238 244**		16	Nadelschiene links	205 311
2	Federstahldraht E7-8 Ø0,8	227 078		17	Nadelschiene rechts	205 312
3	Federstahldraht Ø2,0	223 854		18	Nadelschiene mitte	237 387
4a	Nadel E8 mit Rundhaken	208 745		503	Zylinder-Schraube M5x8-8.8	023 154
4b	Kupplungsteil E4-8	200 682		505	Zylinder-Schraube M5x8	023 379
6	Zwischenschieber gebremst E5-8	237 323		506	Gewindestift M6x12-45	022 400
7a	Auswahlplatine E4-8	200 687		507	Federndes Druckstück B-M10	023 177
7b	Platinenfeder E4-8	200 690		509	Beilage 0,02x18,5x34	023 194
10	Maschenbilder E7	207 055		510	Beilage 0,03x18,5x34	023 195
11	Niederhalteplatine E7	205 032		511	Beilage 0,05x18,5x34	023 196
12	Fixierdraht Ø2,8	223 862		512	Beilage 0,1x18,5x34	023 197
13	Stütze	206 352		513	Beilage 0,2x18,5x34	023 253

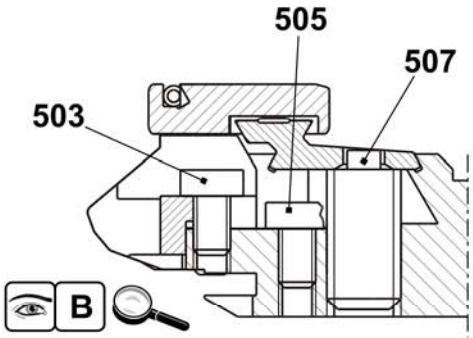

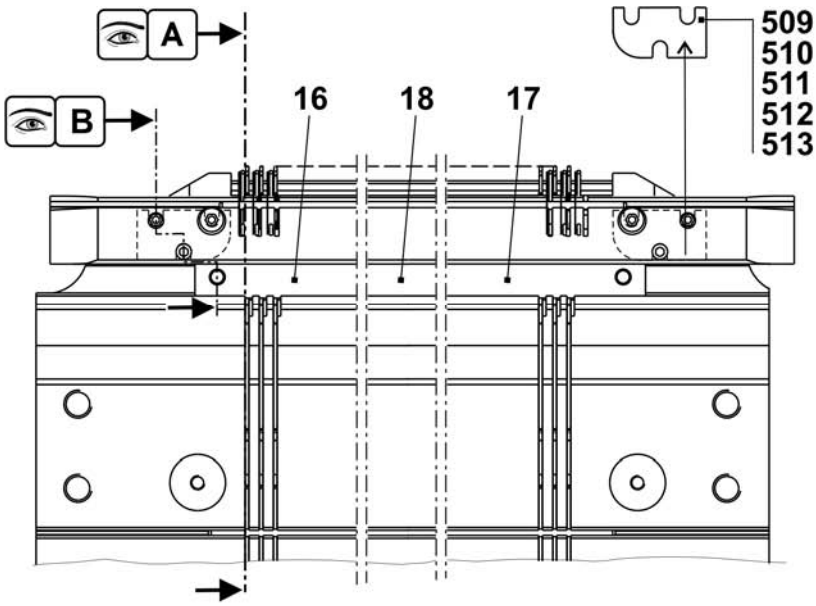

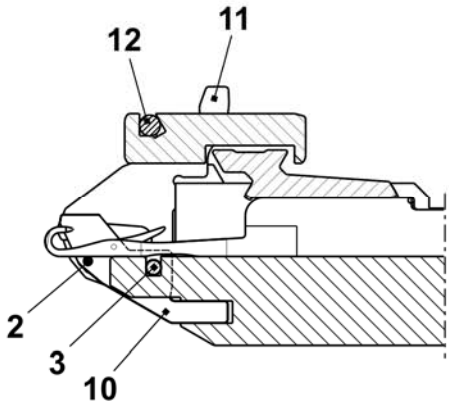

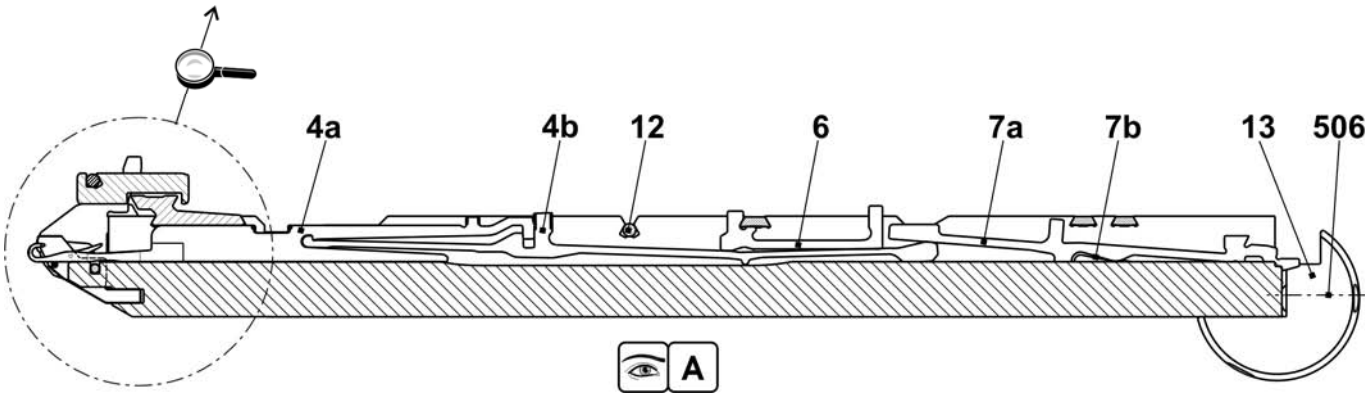

Fortsetzung Nadelbett E7m.8

Pos	*Benennung*	*Ident-Nr*	*Pos*	*Benennung*	*Ident-Nr*
Σ	**Nadelbett komplett vorn + hinten E7m.8**	**238 244**	501	Zylinder-Schraube M5x10	022 918
1	Nadelbett vorne hinten E7	238 006	502	Zylinder-Schraube M6x25	020 137
2	Niederhalteplatinen-Bett hinten E7	238 028	504	Zylinder-Schraube M5x22	023 193
3	Niederhalteplatinen-Bett vorne E7	238 022	30*	Justierstück	206 375
4	Begrenzer links E4-8	205 343	31*	Stellschraube komplett	207 712
5	Begrenzer rechts E4-8	205 344	40*	Tellerbürste	235 612
8	Deckschiene hinten	237 379	41*	Behälter, Tellerbürste	233 012
9	Deckschiene vorne E3,5.2	238 018	42*	Tellerbürste	235 612
10	Deckschiene	237 382	520*	Zylinder-Schraube M5x12	020 032
11	Deckschiene	237 383	521*	Passscheibe P6x12x0,3	023 540

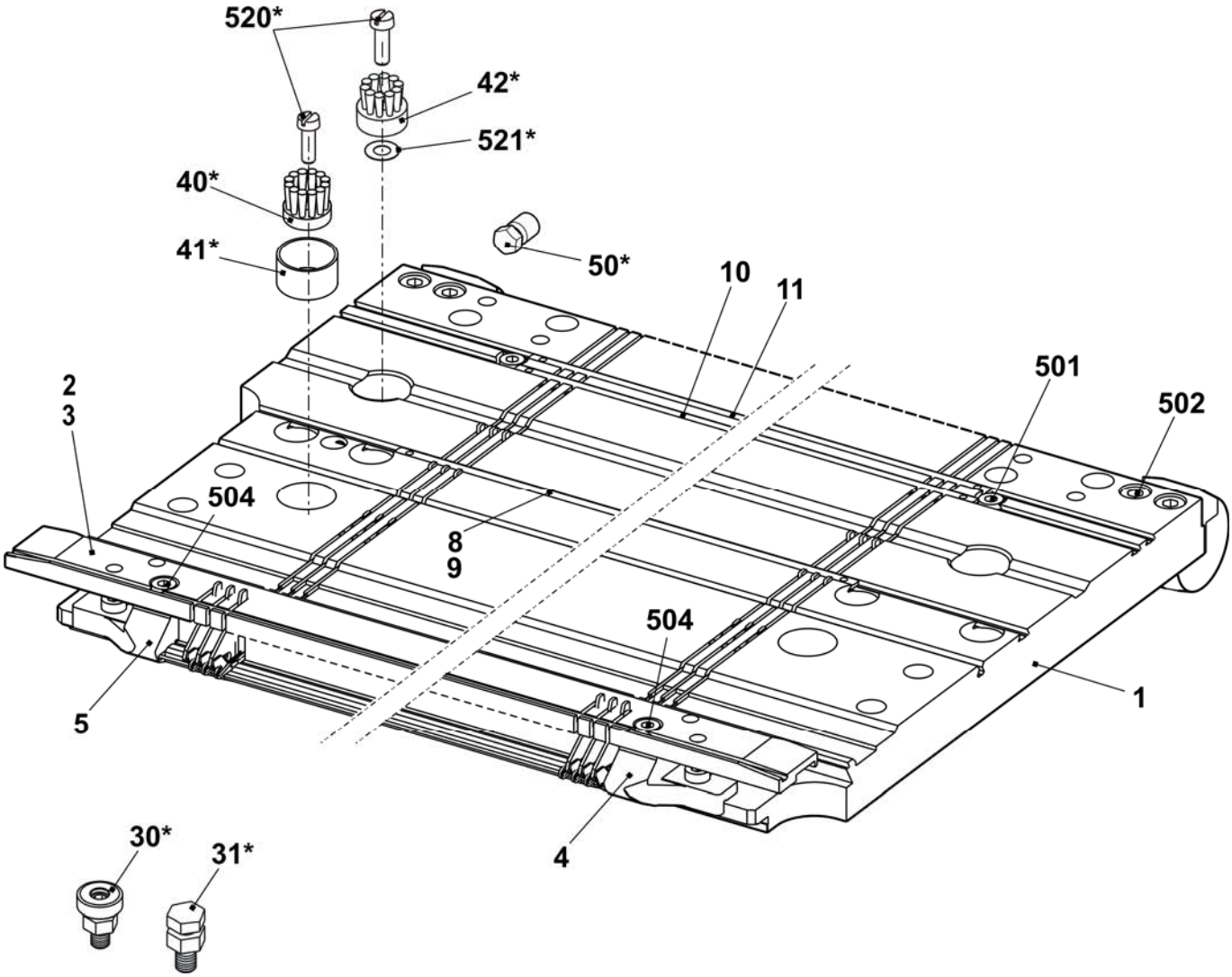

Nadelbett E8m.7

Pos	*Benennung*	*Ident-Nr*		*Pos*	*Benennung*	*Ident-Nr*
Σ	**Nadelbett komplett vorn + hinten E8m.7**	**238 245**		16	Nadelschiene links	205 311
2	Federstahldraht E7-8 Ø0,8	227 078		17	Nadelschiene rechts	205 312
3	Federstahldraht Ø2,0	223 854		18	Nadelschiene mitte	237 387
4a	Nadel E7 mit Rundhaken	205 397		503	Zylinder-Schraube M5x8-8.8	023 154
4b	Kupplungsteil E4-8	200 682		505	Zylinder-Schraube M5x8	023 379
6	Zwischenschieber gebremst E5-8	237 323		506	Gewindestift M6x12-45	022 400
7a	Auswahlplatine E4-8	200 687		507	Federndes Druckstück B-M10	023 177
7b	Platinenfeder E4-8	200 690		509	Beilage 0,02x18,5x34	023 194
10	Maschenbilder E8	207 054		510	Beilage 0,03x18,5x34	023 195
11	Niederhalteplatine E8	205 028		511	Beilage 0,05x18,5x34	023 196
12	Fixierdraht Ø2,8	223 862		512	Beilage 0,1x18,5x34	023 197
13	Stütze	206 352		513	Beilage 0,2x18,5x34	023 253

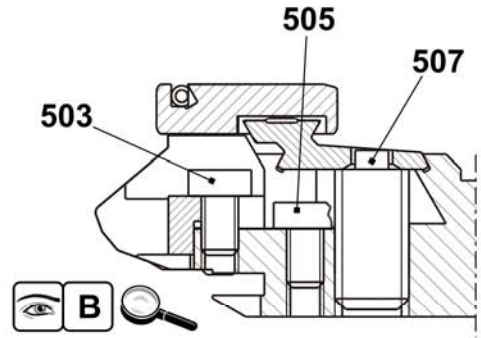

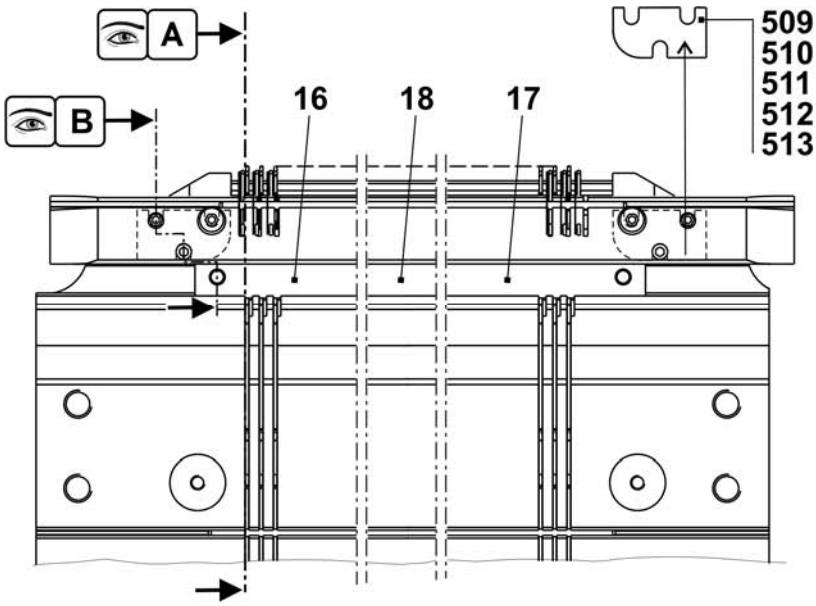

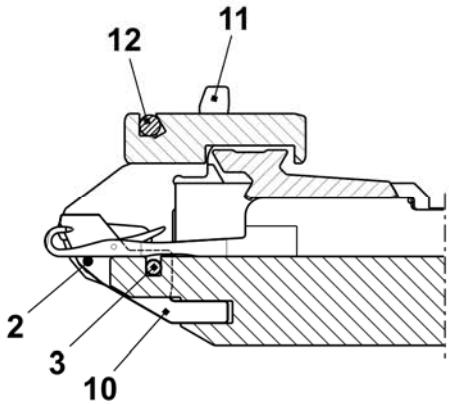

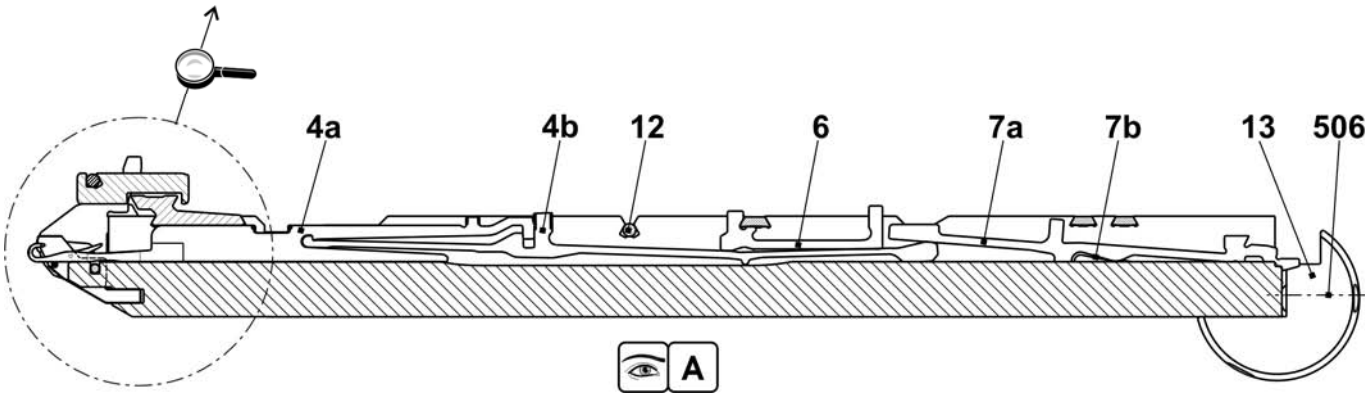

Fortsetzung Nadelbett E8m.7

Pos	*Benennung*	*Ident-Nr*	*Pos*	*Benennung*	*Ident-Nr*
Σ	**Nadelbett komplett vorn + hinten E8m.7**	**238 245**	501	Zylinder-Schraube M5x10	022 918
1	Nadelbett vorne hinten E8	238 007	502	Zylinder-Schraube M6x25	020 137
2	Niederhalteplatinen-Bett hinten E8	238 029	504	Zylinder-Schraube M5x22	023 193
3	Niederhalteplatinen-Bett vorne E8	238 023	30*	Justierstück	206 375
4	Begrenzer links E4-8	205 343	31*	Stellschraube komplett	207 712
5	Begrenzer rechts E4-8	205 344	40*	Tellerbürste	235 612
8	Deckschiene hinten	237 379	41*	Behälter, Tellerbürste	233 012
9	Deckschiene vorne E8	238 015	42*	Tellerbürste	235 612
10	Deckschiene	237 382	520*	Zylinder-Schraube M5x12	020 032
11	Deckschiene	237 383	521*	Passscheibe P6x12x0,3	023 540

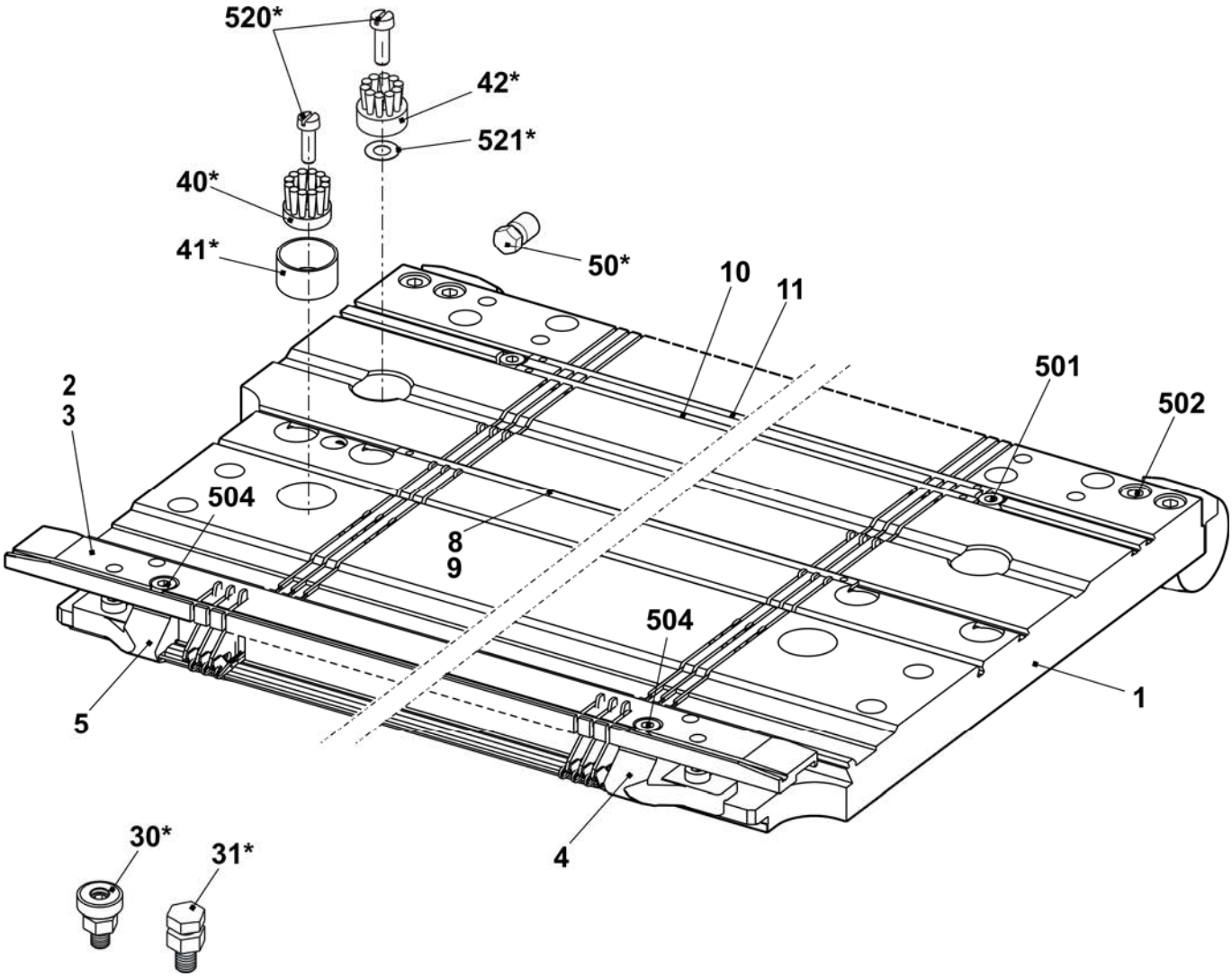

Nadelbett E10m.12

Pos	*Benennung*	*Ident-Nr*		*Pos*	*Benennung*	*Ident-Nr*
Σ	**Nadelbett komplett vorn + hinten E10m.12**	**241 681**		16	Nadelschiene links	205 311
2	Federstahldraht E10-14 Ø0,6	223 849		17	Nadelschiene rechts	205 312
3	Federstahldraht Ø2,0	223 854		18	Nadelschiene mitte	237 387
4a	Nadel E12	204 009		503	Zylinder-Schraube M5x8-8.8	023 154
4b	Kupplungsteil E10-12	200 683		505	Zylinder-Schraube M5x8	023 379
6	Zwischenschieber gebremst E10	237 324		506	Gewindestift M6x12-45	022 400
7a	Platinenfeder E10-12	200 691		507	Federndes Druckstück B-M10	023 177
7b	Auswahlplatine E10-12	200 688		509	Beilage 0,02x18,5x34	023 194
10	Maschenbilder E10	239 756		510	Beilage 0,03x18,5x34	023 195
11	Niederhalteplatine Steg E10	239 815		511	Beilage 0,05x18,5x34	023 196
12	Fixierdraht Ø2,8	223 862		512	Beilage 0,1x18,5x34	023 197
13	Stütze	206 352		513	Beilage 0,2x18,5x34	023 253

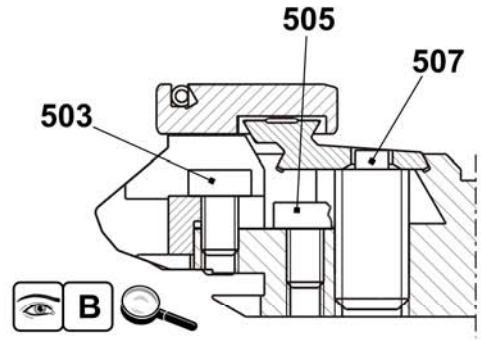

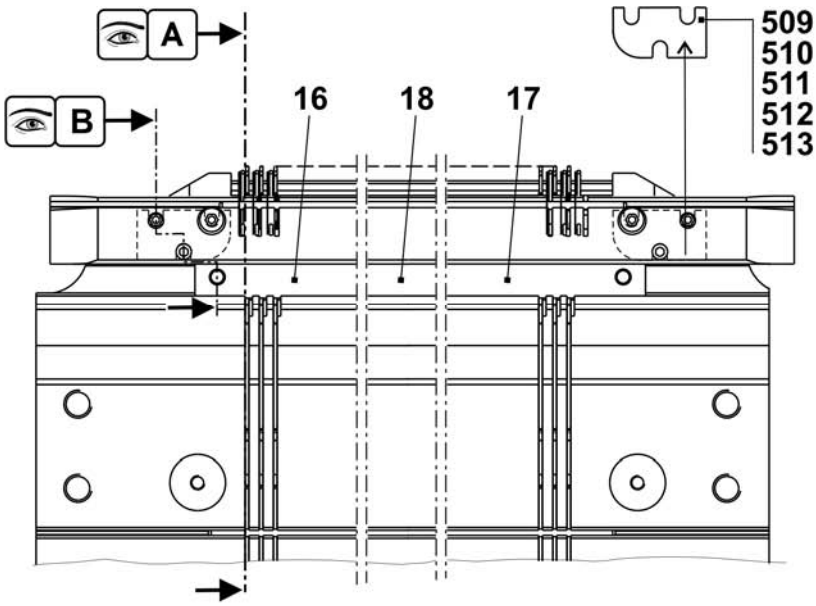

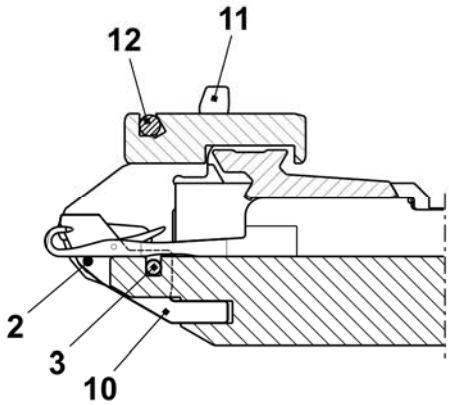

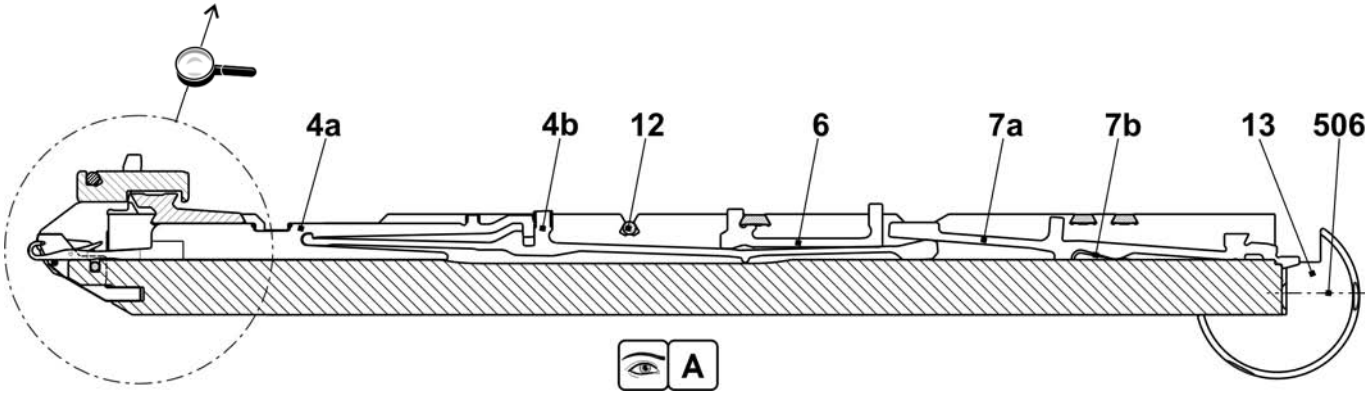

Fortsetzung Nadelbett E10m.12

Pos	*Benennung*	*Ident-Nr*	*Pos*	*Benennung*	*Ident-Nr*
Σ	**Nadelbett komplett vorn + hinten E10m.12**	**241 681**	501	Zylinder-Schraube M5x10	022 918
1	Nadelbett vorne hinten E10	241 671	502	Zylinder-Schraube M6x25	020 137
2	Niederhalteplatinen-Bett hinten E10	238 030	504	Zylinder-Schraube M5x22	023 193
3	Niederhalteplatinen-Bett vorne E10	238 024	30*	Justierstück	206 375
4	Begrenzer links E10-14	205 764	31*	Stellschraube komplett	207 712
5	Begrenzer rechts E10-14	205 765	40*	Tellerbürste	235 612
8	Deckschiene hinten	237 379	41*	Behälter, Tellerbürste	233 012
9	Deckschiene vorne E5.2	237 506	42*	Tellerbürste	235 612
10	Deckschiene	237 382	520*	Zylinder-Schraube M5x12	020 032
11	Deckschiene	237 383	521*	Passscheibe P6x12x0,3	023 540

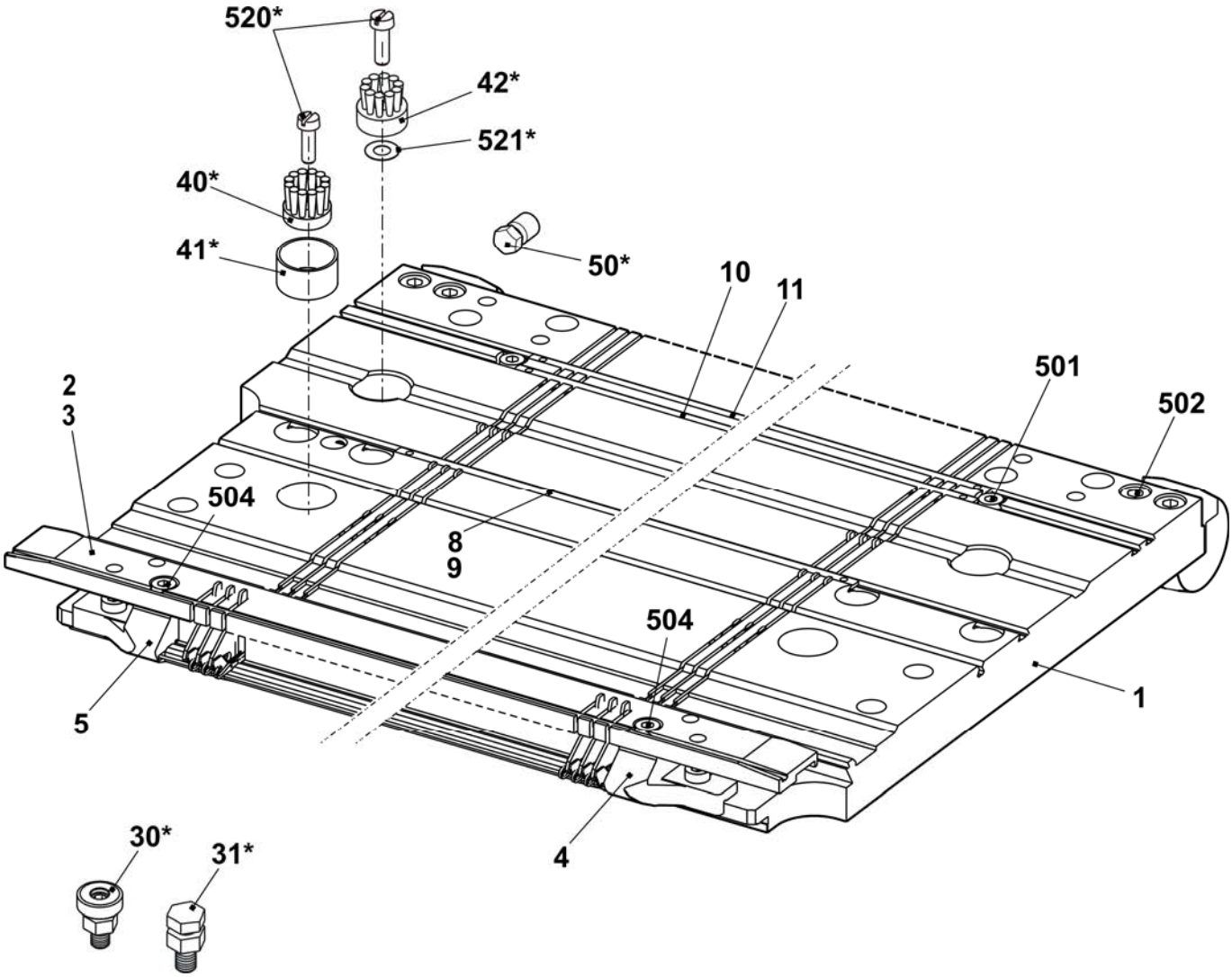

Nadelbett E6.2 (12m.10)

Pos	*Benennung*	*Ident-Nr*	*Pos*	*Benennung*	*Ident-Nr*
Σ	**Nadelbett komplett vorn + hinten E12m.10**	**238 247**	23	Nadelschiene links	205 311
4	Hauptsteg E12	205 355	24	Nadelschiene rechts	205 312
6	Fixierdraht Ø3,4	223 868	26	Stütze	206 352
7	Federstahldraht E10-14 Ø0,6	223 849	28	Nadelschiene mitte	237 387
9a	Nadel E10 mit Rundhaken	205 398	501	Zylinder-Schraube M5x8-8.8 M	023 154
9b	Kupplungsteil E10-12	200 683	504	Zylinder-Schraube M5x12-8.8	022 943
11	Zwischenschieber gebremst E10	237 324	506	Gewindestift M6x12-45	022 400
12a	Auswahlplatine E10-12	200 688	507	Federndes Druckstück B-M10	023 177
12b	Platinenfeder E10-12	200 691	508	Beilage 0,02x18,5x34	023 194
13	Maschenbilder E12	205 013	509	Beilage 0,03x18,5x34	023 195
14	Niederhalteplatine Steg E12	227 821	510	Beilage 0,05x18,5x34	023 196
21	Fixierdraht Ø2,8	223 862	511	Beilage 0,1x18,5x34	023 197
22	Federstahldraht Ø1,95	223 852	512	Beilage 0,2x18,5x34	023 253

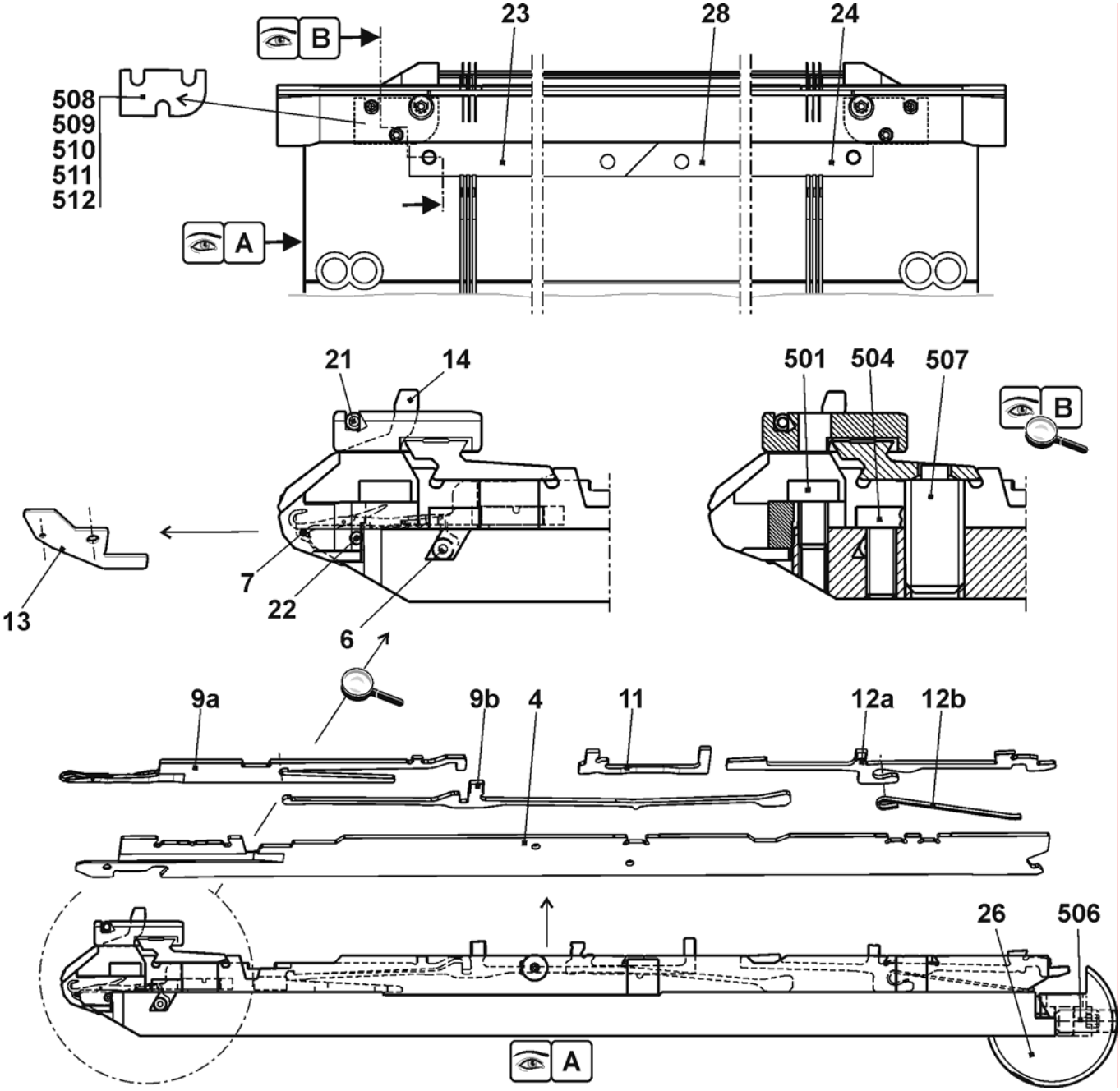

Fortsetzung Nadelbett E6.2 (12m.10)

Pos	Benennung	Ident-Nr		Pos	Benennung	Ident-Nr
Σ	**Nadelbett komplett vorn + hinten E12m.10**	**238 247**		27	Anschlagschraube	214 039
1	Nadelbett vorne hinten E6.2	237 485		500	Zylinder-Schraube M6x14	022 658
2	Niederhalteplatinen-Bett vorne E12	238 025		502	Zylinder-Schraube M5x8	023 379
3	Niederhalteplatinen-Bett hinten E12	238 031		503	Zylinder-Schraube M5x22	023 193
5	Druckkeil	237 509		505	Gewindestift M3,5x3-1	020 512
8	Federstahldraht Ø2,0	223 854		30*	Justierstück	206 375
15	Begrenzer links E10-14	205 764		31*	Stellschraube komplett	207 712
16	Begrenzer rechts E10-14	205 765		40*	Tellerbürste	235 612
17	Deckschiene hinten	237 379		41*	Behälter Tellerbürste	233 012
18	Deckschiene vorne E6.2	237 507		42*	Tellerbürste	235 612
19	Deckschiene	237 382		520*	Zylinder-Schraube M5x12	020 032
20	Deckschiene	237 383		521*	Passscheibe P6x12x0,3	023 540
25	Büchse	206 090				

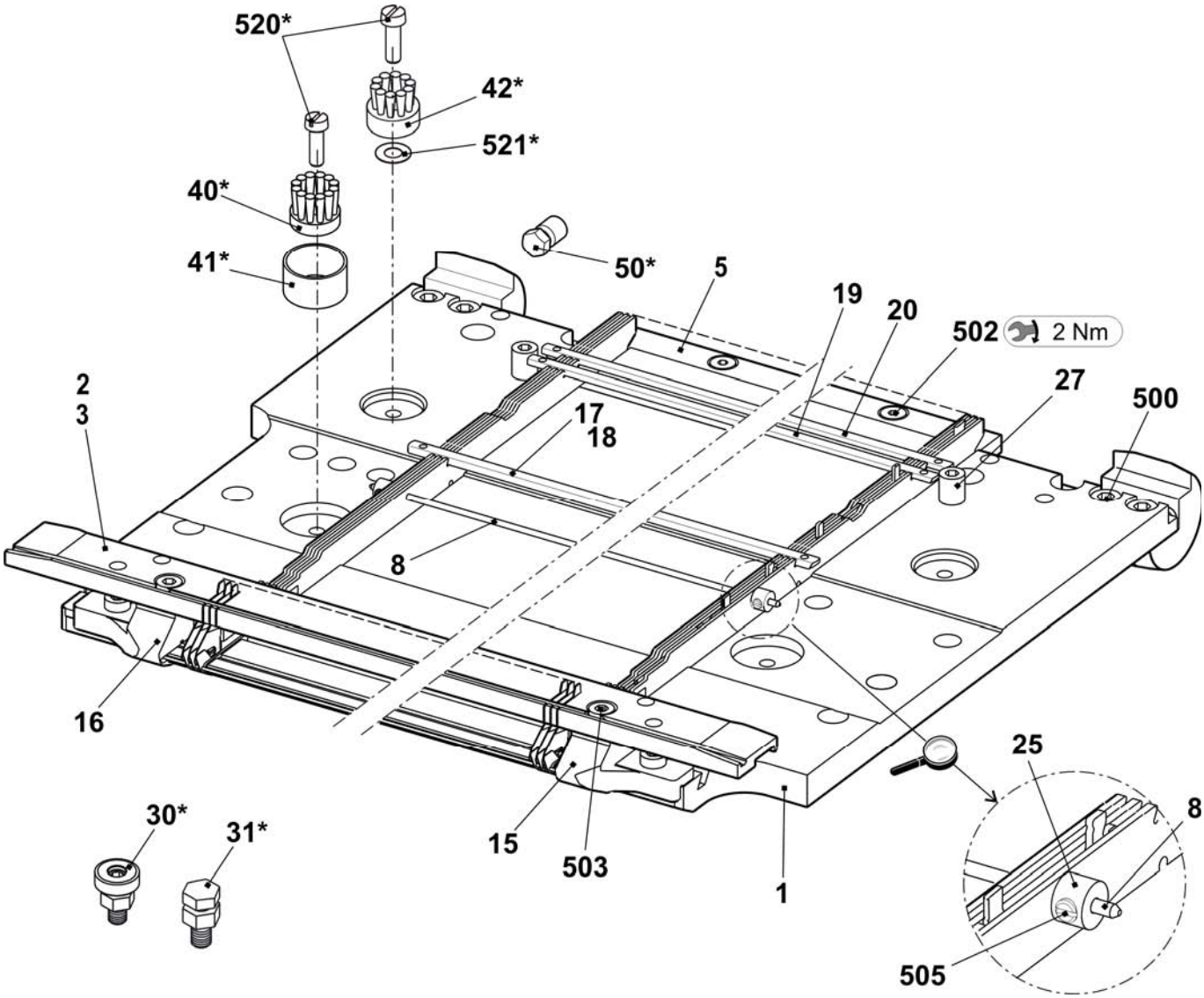

Nadelbett E2,5.2 k&w

Pos	*Benennung*	*Ident-Nr*	*Pos*	*Benennung*	*Ident-Nr*
Σ	**Nadelbett komplett vorn + hinten E2,5.2**	**238 220**	16	Nadelschiene links	205 311
2	Federstahldraht E4-5 Ø1,0	237 406	17	Nadelschiene rechts	205 312
3	Federstahldraht Ø2,0	223 854	18	Nadelschiene mitte	237 387
4a	Nadel E2,5.2-3,5.2	232 581	503	Zylinder-Schraube M5x8-8.8	023 154
4b	Kupplungsteil E4-8	200 682	505	Zylinder-Schraube M5x8	023 379
6	Zwischenschieber gebremst E5-8	237 323	506	Gewindestift M6x12-45	022 400
7a	Auswahlplatine E4-8	200 687	507	Federndes Druckstück B-M10	023 177
7b	Platinenfeder E4-8	200 690	509	Beilage 0,02x18,5x34	023 194
10	Maschenbilder E5	204 996	510	Beilage 0,03x18,5x34	023 195
11	Niederhalteplatine E5	205 031	511	Beilage 0,05x18,5x34	023 196
12	Fixierdraht Ø2,8	223 862	512	Beilage 0,1x18,5x34	023 197
13	Stütze	206 352	513	Beilage 0,2x18,5x34	023 253

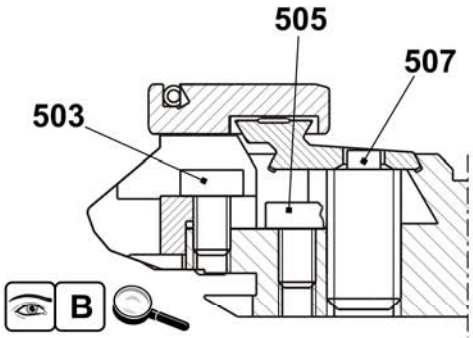

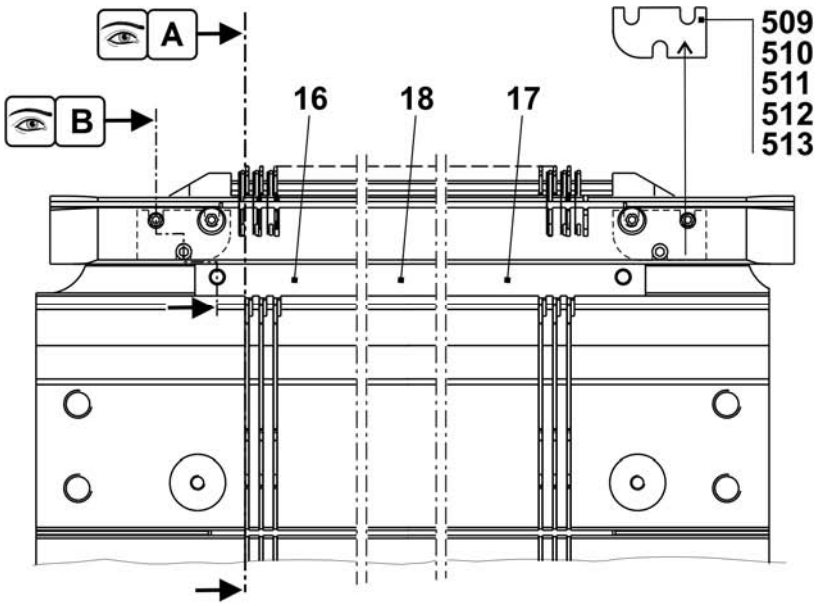

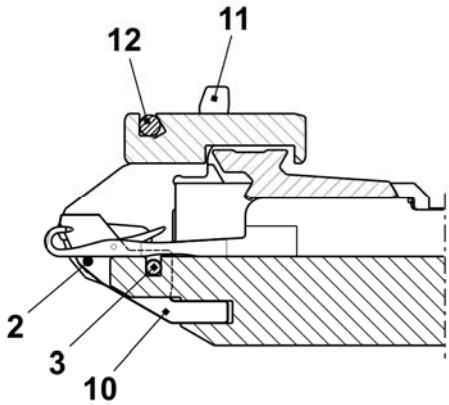

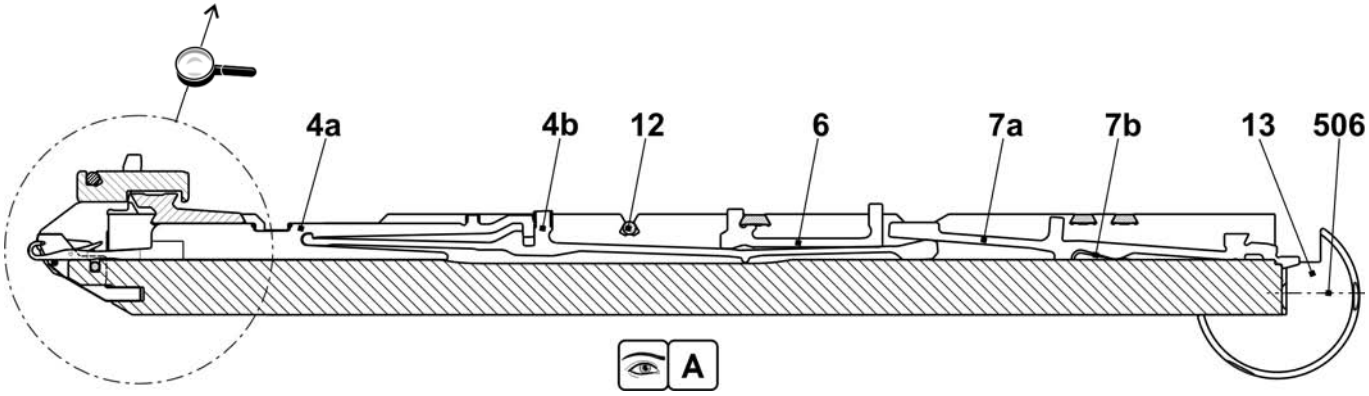

Fortsetzung Nadelbett E2,5.2 k&w

Pos	*Benennung*	*Ident-Nr*	*Pos*	*Benennung*	*Ident-Nr*
Σ	**Nadelbett komplett vorn + hinten E2,5.2**	**238 220**	501	Zylinder-Schraube M5x10	022 918
1	Nadelbett vorne hinten E5	238 005	502	Zylinder-Schraube M6x25	020 137
2	Niederhalteplatinen-Bett hi. E2,5.2 KW	237 497	504	Zylinder-Schraube M5x22	023 193
3	Niederhalteplatinen-Bett vo. E2,5.2 KW	237 489	30*	Justierstück	206 375
4	Begrenzer links E4-8	205 343	31*	Stellschraube komplett	207 712
5	Begrenzer rechts E4-8	205 344	40*	Tellerbürste	235 612
8	Deckschiene hinten	237 379	41*	Behälter, Tellerbürste	233 012
9	Deckschiene vorne	237 377	42*	Tellerbürste	235 612
10	Deckschiene	237 382	520*	Zylinder-Schraube M5x12	020 032
11	Deckschiene	237 383	521*	Passscheibe P6x12x0,3	023 540

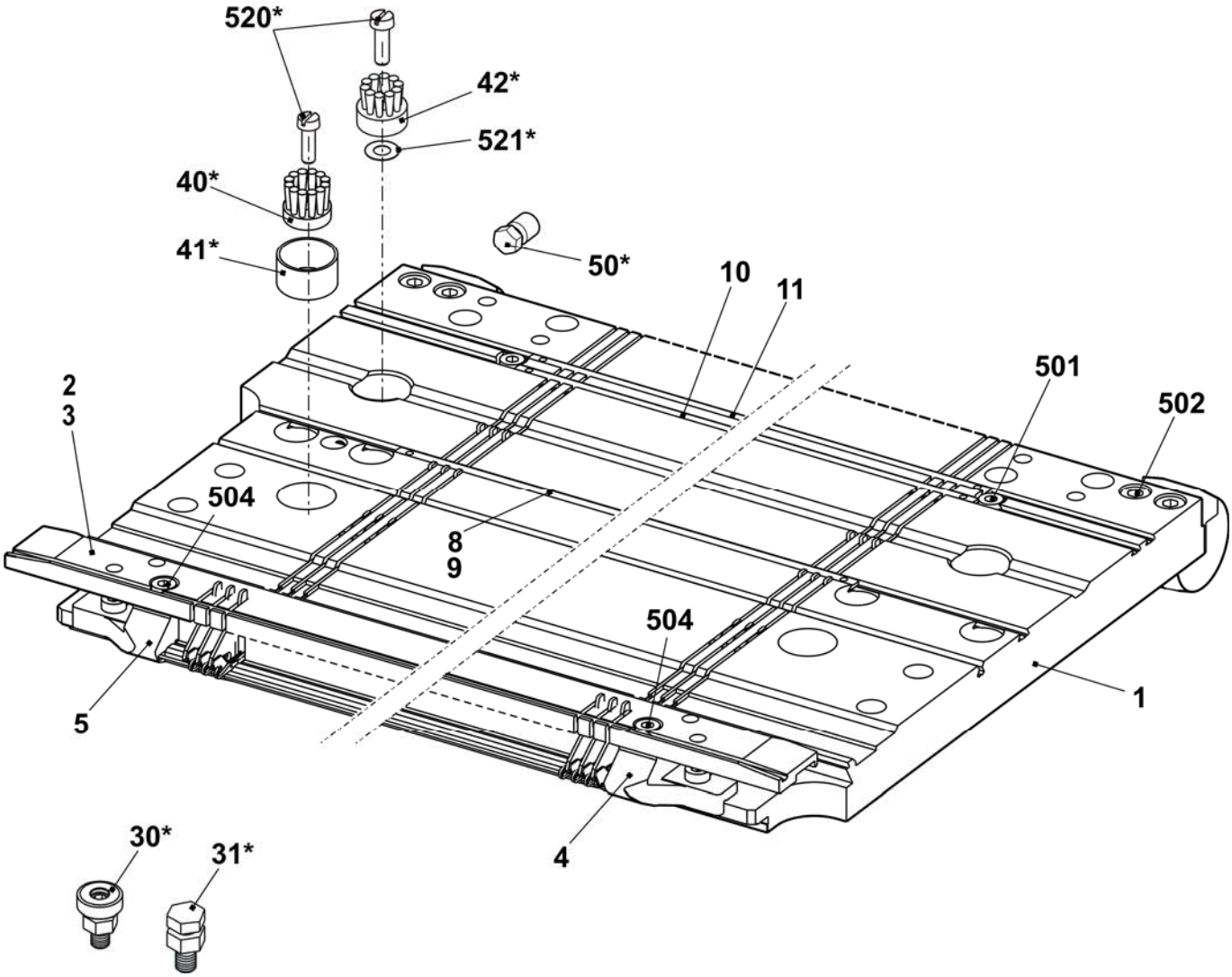

Nadelbett E3,5.2 k&w

Pos	*Benennung*	*Ident-Nr*		*Pos*	*Benennung*	*Ident-Nr*
Σ	**Nadelbett komplett vorn + hinten E3,5.2**	**238 221**		16	Nadelschiene links	205 311
2	Federstahldraht E4-5 Ø1,0	237 406		17	Nadelschiene rechts	205 312
3	Federstahldraht Ø2,0	223 854		18	Nadelschiene mitte	237 387
4a	Nadel E2,5.2-3,5.2	232 581		503	Zylinder-Schraube M5x8-8.8	023 154
4b	Kupplungsteil E4-8	200 682		505	Zylinder-Schraube M5x8	023 379
6	Zwischenschieber gebremst E5-8	237 323		506	Gewindestift M6x12-45	022 400
7a	Auswahlplatine E4-8	200 687		507	Federndes Druckstück B-M10	023 177
7b	Platinenfeder E4-8	200 690		509	Beilage 0,02x18,5x34	023 194
10	Maschenbilder E3,5.2	229 034		510	Beilage 0,03x18,5x34	023 195
11	Niederhalteplatine Brust	229 032		511	Beilage 0,05x18,5x34	023 196
12	Fixierdraht Ø2,8	223 862		512	Beilage 0,1x18,5x34	023 197
13	Stütze	206 352		513	Beilage 0,2x18,5x34	023 253

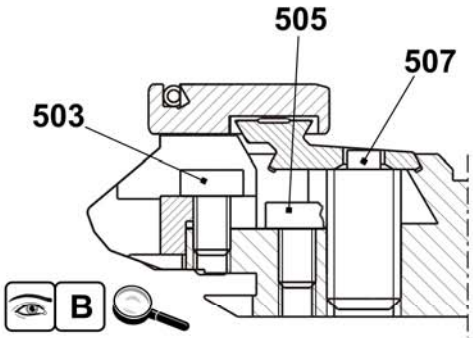

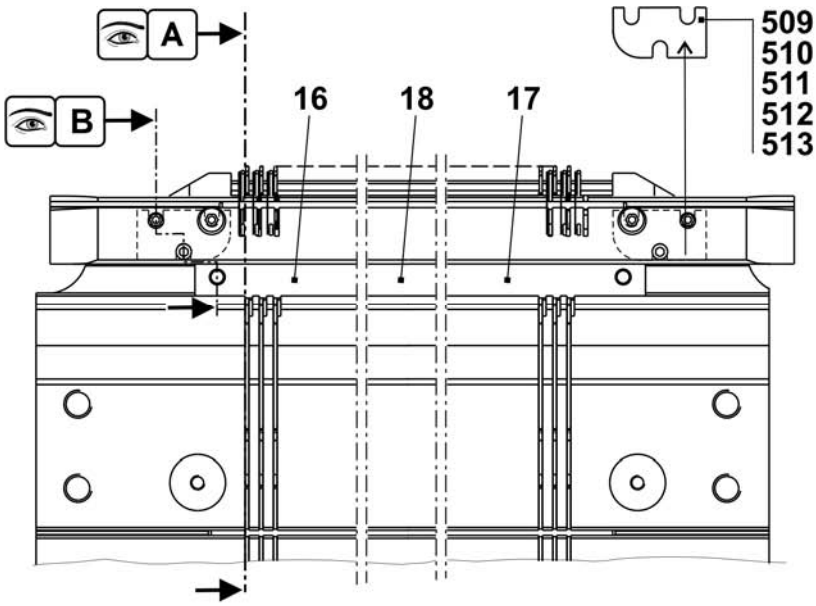

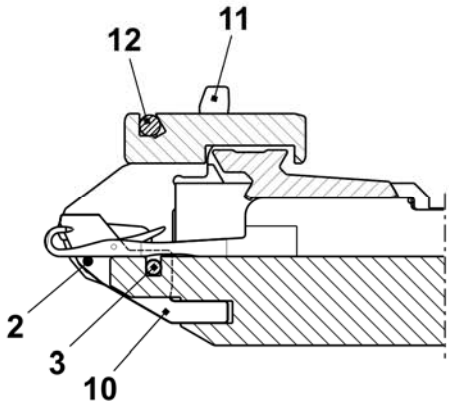

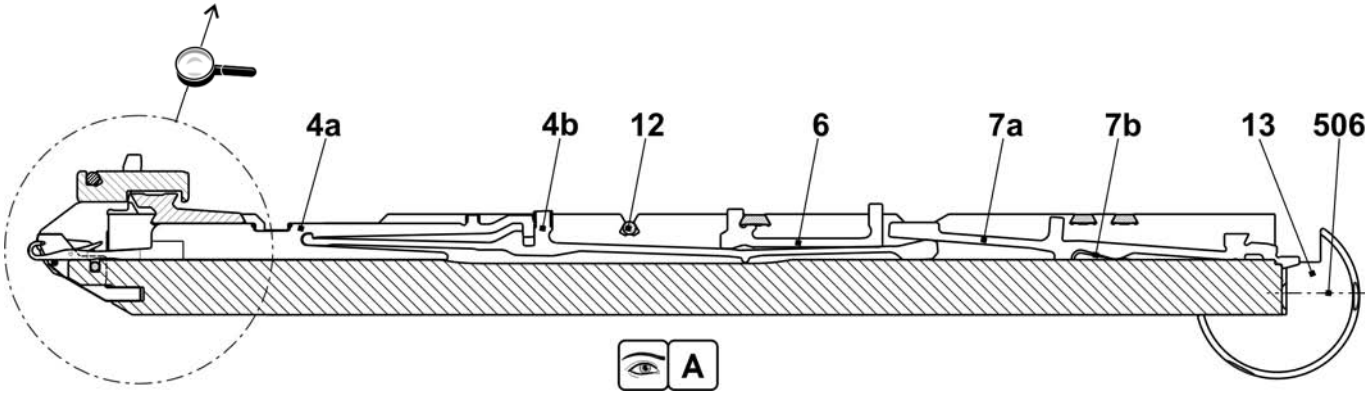

Fortsetzung Nadelbett E3,5.2 k&w

Pos	*Benennung*	*Ident-Nr*	*Pos*	*Benennung*	*Ident-Nr*
Σ	**Nadelbett komplett vorn + hinten E3,5.2**	**238 221**	501	Zylinder-Schraube M5x10	022 918
1	Nadelbett vorne hinten E7	238 006	502	Zylinder-Schraube M6x25	020 137
2	Niederhalteplatinen-Bett hinten E3,5.2	237 498	504	Zylinder-Schraube M5x22	023 193
3	Niederhalteplatinen-Bett vorne E3,5.2	237 490	30*	Justierstück	206 375
4	Begrenzer links E4-8	205 343	31*	Stellschraube komplett	207 712
5	Begrenzer rechts E4-8	205 344	40*	Tellerbürste	235 612
8	Deckschiene hinten	237 379	41*	Behälter, Tellerbürste	233 012
9	Deckschiene vorne E3,5.2	238 018	42*	Tellerbürste	235 612
10	Deckschiene	237 382	520*	Zylinder-Schraube M5x12	020 032
11	Deckschiene	237 383	521*	Passscheibe P6x12x0,3	023 540

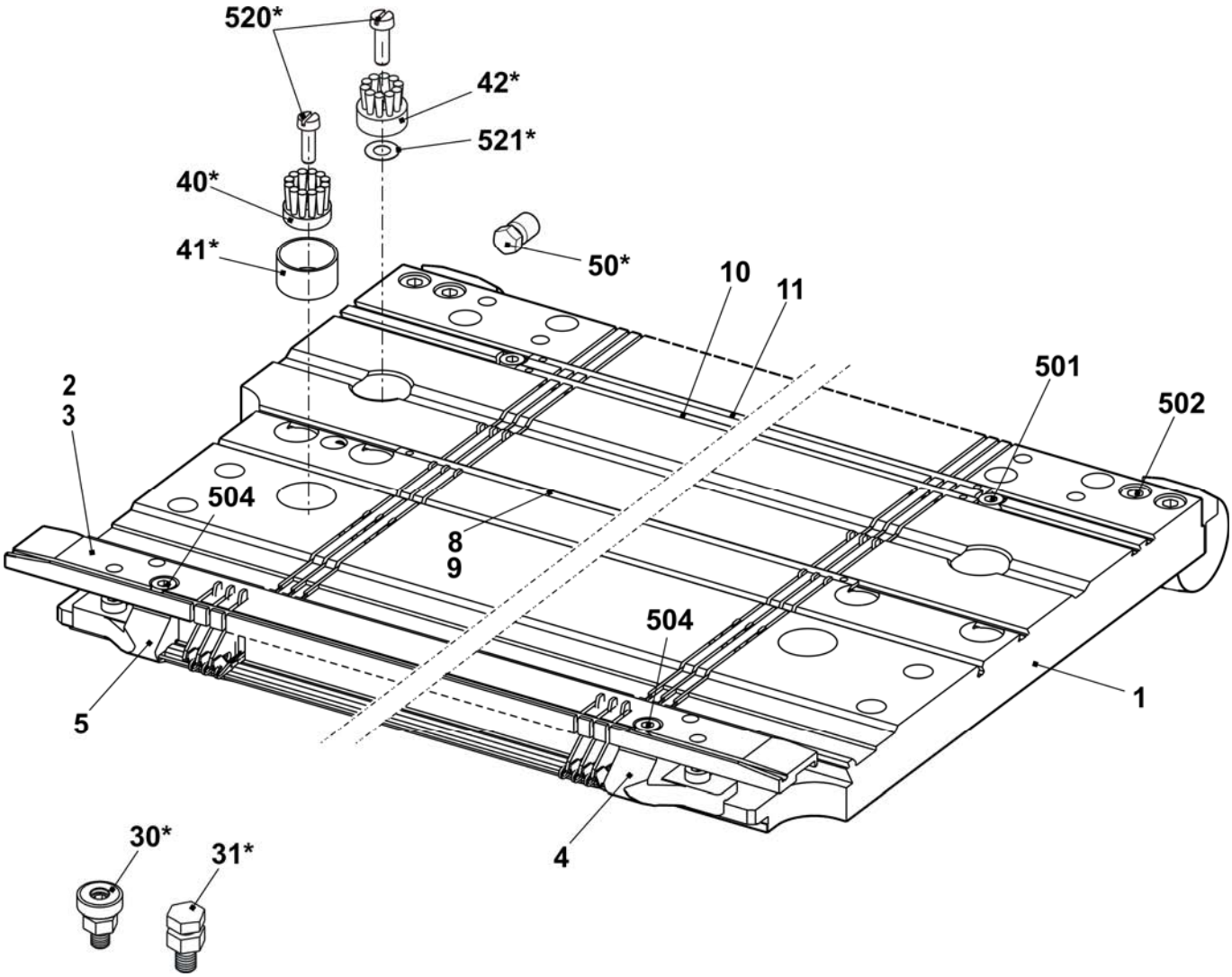

Nadelbett E5.2 k&w

Pos	*Benennung*	*Ident-Nr*	*Pos*	*Benennung*	*Ident-Nr*
Σ	**Nadelbett komplett vorn + hinten E5.2**	**237 513**	23	Nadelschiene links	205 311
4	Hauptsteg E5.2	219 171	24	Nadelschiene rechts	205 312
6	Fixierdraht Ø3,4	223 868	26	Stütze	206 352
7	Federstahldraht E4-5 Ø1,0	237 406	28	Nadelschiene mitte	237 387
9a	Nadel E5.2 Vosa Spec.110.118-86	219 181	501	Zylinder-Schraube M5x8-8.8 M	023 154
9b	Kupplungsteil E5.2	219 188	504	Zylinder-Schraube M5x12-8.8	022 943
11	Zwischenschieber gebremst E5.2	236 030	506	Gewindestift M6x12-45	022 400
12a	Auswahlplatine E5.2	219 214	507	Federndes Druckstück B-M10	023 177
12b	Platinenfeder 5.2	219 265	508	Beilage 0,02x18,5x34	023 194
13	Maschenbilder E5.2	221 367	509	Beilage 0,03x18,5x34	023 195
14	Niederhalteplatine Brust E5.2	229 832	510	Beilage 0,05x18,5x34	023 196
21	Fixierdraht Ø2,8	223 862	511	Beilage 0,1x18,5x34	023 197
22	Federstahldraht Ø1,95	223 852	512	Beilage 0,2x18,5x34	023 253

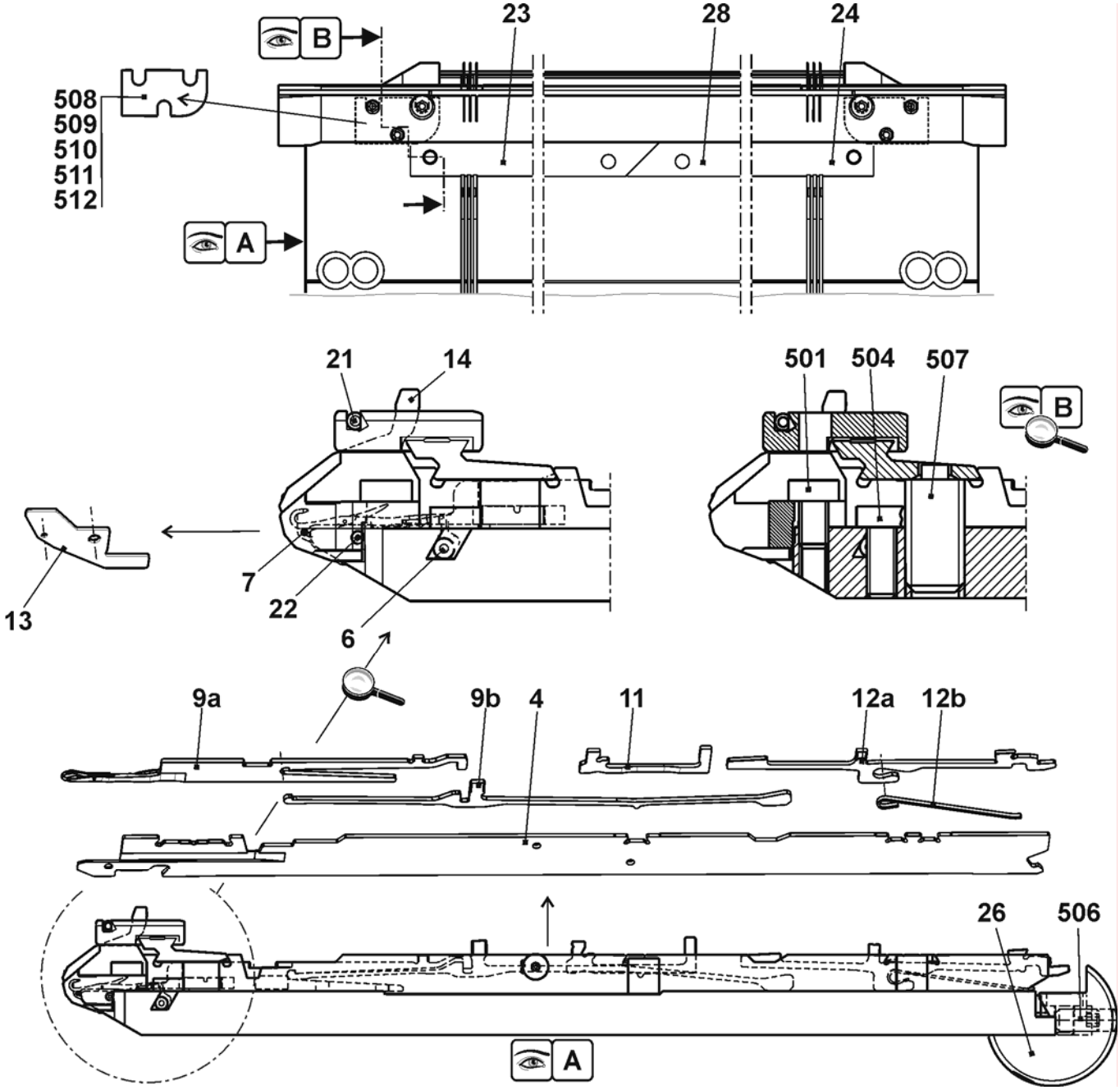

Fortsetzung Nadelbett E5.2 k&w

Pos	Benennung	Ident-Nr	Pos	Benennung	Ident-Nr
Σ	**Nadelbett komplett vorn + hinten E5.2**	**237 513**	27	Anschlagschraube	214 039
1	Nadelbett vorne hinten E5.2	237 484	500	Zylinder-Schraube M6x14	022 658
2	Niederhalteplatinen-Bett vorne E5.2	237 491	502	Zylinder-Schraube M5x8	023 379
3	Niederhalteplatinen-Bett hinten E5.2	237 499	503	Zylinder-Schraube M5x22	023 193
5	Druckkeil	237 509	505	Gewindestift M3,5x3-1	020 512
8	Federstahldraht Ø2,0	223 854	30*	Justierstück	206 375
15	Begrenzer links E4-8	205 343	31*	Stellschraube komplett	207 712
16	Begrenzer rechts E4-8	205 344	40*	Tellerbürste	235 612
17	Deckschiene hinten	237 379	41*	Behälter Tellerbürste	233 012
18	Deckschiene vorne E5.2	237 506	42*	Tellerbürste	235 612
19	Deckschiene	237 382	520*	Zylinder-Schraube M5x12	020 032
20	Deckschiene	237 383	521*	Passscheibe P6x12x0,3	023 540
25	Büchse	206 090			

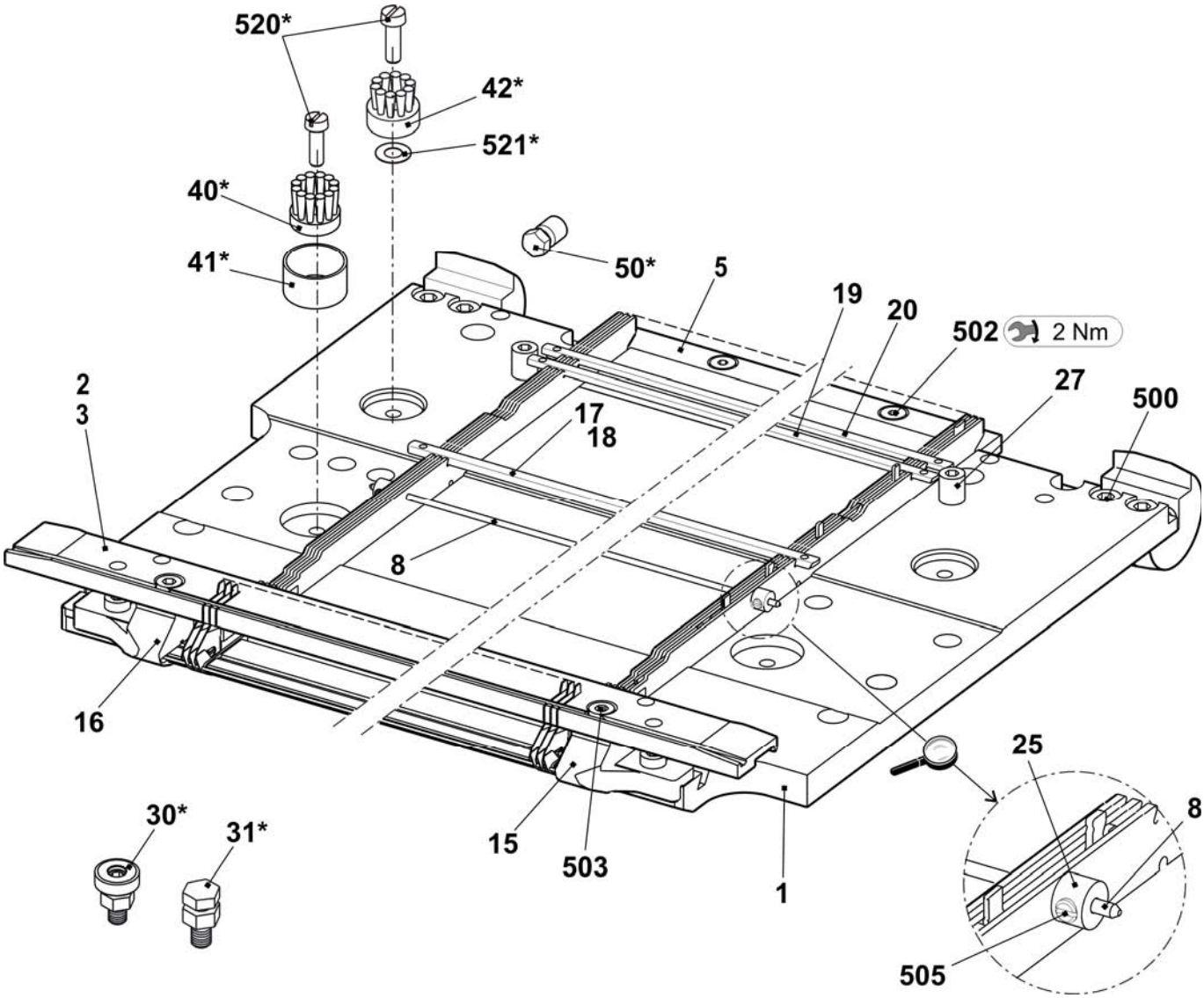

Nadelbett E6.2 k&w

Pos	*Benennung*	*Ident-Nr*	*Pos*	*Benennung*	*Ident-Nr*
Σ	**Nadelbett komplett vorn + hinten E6.2**	**237 514**	23	Nadelschiene links	205 311
4	Hauptsteg E12	205 355	24	Nadelschiene rechts	205 312
6	Fixierdraht Ø3,4	223 868	26	Stütze	206 352
7	Federstahldraht E10-14 Ø0,6	223 849	28	Nadelschiene mitte	237 387
9a	Nadel E6.2	207 349	501	Zylinder-Schraube M5x8-8.8 M	023 154
9b	Kupplungsteil E10-12	200 683	504	Zylinder-Schraube M5x12-8.8	022 943
11	Zwischenschieber gebremst E10	237 324	506	Gewindestift M6x12-45	022 400
12a	Auswahlplatine E10-12	200 688	507	Federndes Druckstück B-M10	023 177
12b	Platinenfeder E10-12	200 691	508	Beilage 0,02x18,5x34	023 194
13	Maschenbilder E6.2	237 863	509	Beilage 0,03x18,5x34	023 195
14	Niederhalteplatine E6.2	237 852	510	Beilage 0,05x18,5x34	023 196
21	Fixierdraht Ø2,8	223 862	511	Beilage 0,1x18,5x34	023 197
22	Federstahldraht Ø1,95	223 852	512	Beilage 0,2x18,5x34	023 253

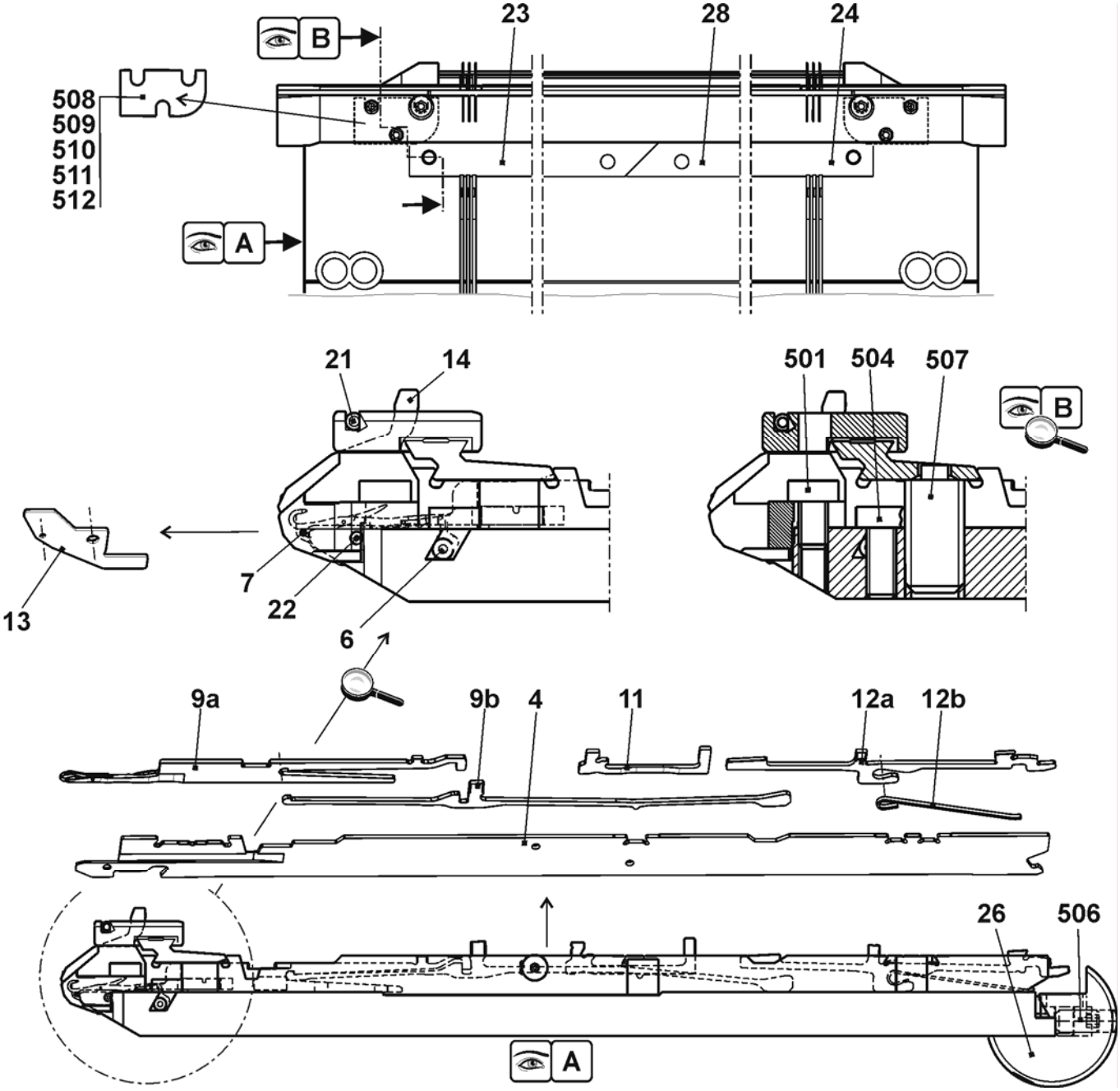

Fortsetzung Nadelbett E6.2 k&w

Pos	Benennung	Ident-Nr	Pos	Benennung	Ident-Nr
Σ	**Nadelbett komplett vorn + hinten E6.2**	**237 514**	27	Anschlagschraube	214 039
1	Nadelbett vorne hinten E6.2	237 485	500	Zylinder-Schraube M6x14	022 658
2	Niederhalteplatinen-Bett vorne E6.2	237 492	502	Zylinder-Schraube M5x8	023 379
3	Niederhalteplatinen-Bett hinten E6.2	237 500	503	Zylinder-Schraube M5x22	023 193
5	Druckkeil	237 509	505	Gewindestift M3,5x3-1	020 512
8	Federstahldraht Ø2,0	223 854	30*	Justierstück	206 375
15	Begrenzer links E10-14	205 764	31*	Stellschraube komplett	207 712
16	Begrenzer rechts E10-14	205 765	40*	Tellerbürste	235 612
17	Deckschiene hinten	237 379	41*	Behälter Tellerbürste	233 012
18	Deckschiene vorne E6.2	237 507	42*	Tellerbürste	235 612
19	Deckschiene	237 382	520*	Zylinder-Schraube M5x12	020 032
20	Deckschiene	237 383	521*	Passscheibe P6x12x0,3	023 540
25	Büchse	206 090			

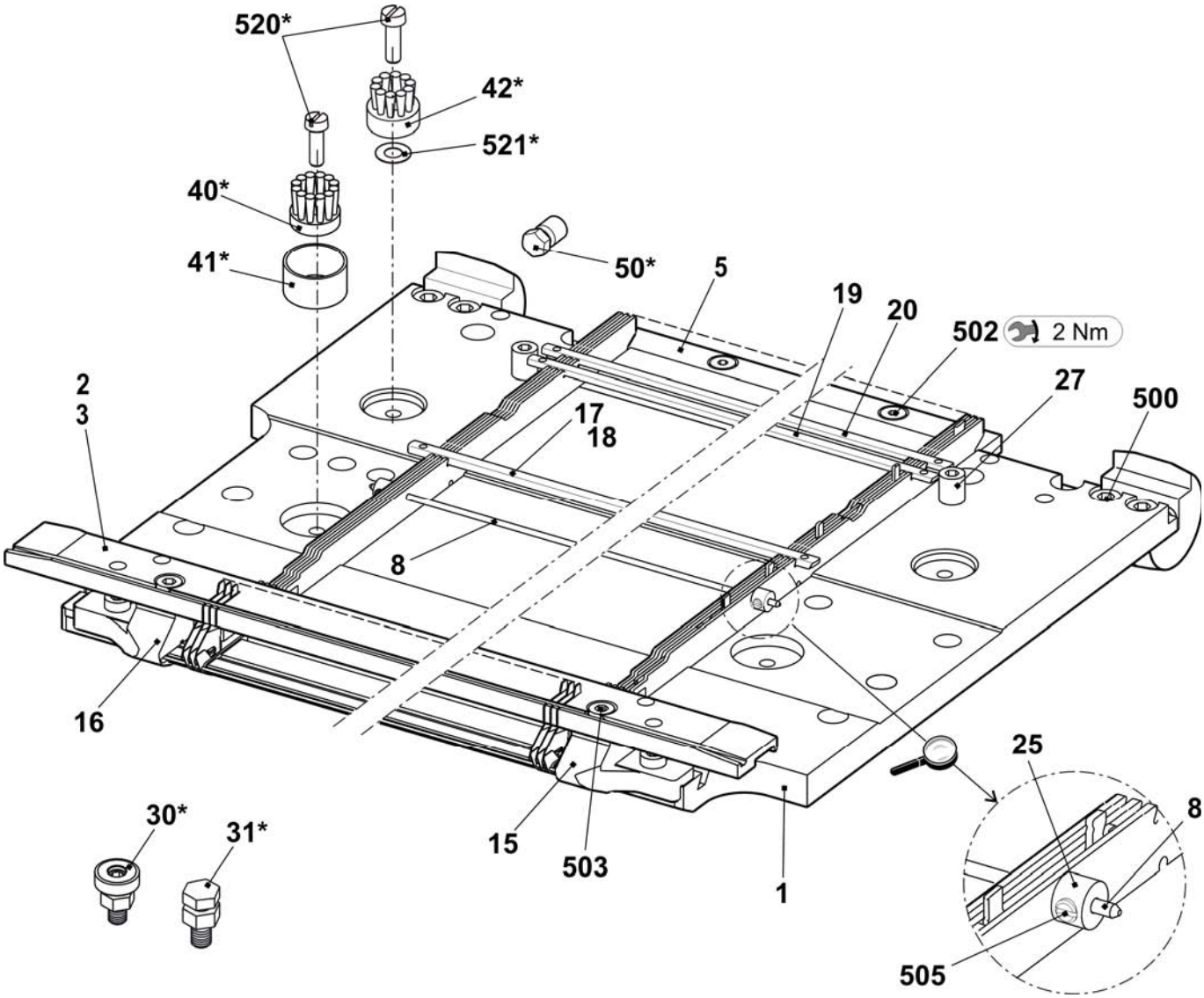

Nadelbett E7.2 k&w

Pos	*Benennung*	*Ident-Nr*	*Pos*	*Benennung*	*Ident-Nr*
Σ	**Nadelbett komplett vorn + hinten E7.2**	**237 515**	23	Nadelschiene links	205 311
4	Hauptsteg E14	209 574	24	Nadelschiene rechts	205 312
6	Fixierdraht Ø3,4	223 868	26	Stütze	206 352
7	Federstahldraht E10-14 Ø0,6	223 849	28	Nadelschiene mitte	237 387
9a	Nadel E7.2 Vo-Spec 112.70-62	225 230	501	Zylinder-Schraube M5x8-8.8 M	023 154
9b	Kupplungsteil E14	209 633	504	Zylinder-Schraube M5x12-8.8	022 943
11	Zwischenschieber gebremst E14	237 373	506	Gewindestift M6x12-45	022 400
12	Auswahlplatine mit Feder E14	224 725	507	Federndes Druckstück B-M10	023 177
---	----	---	508	Beilage 0,02x18,5x34	023 194
13	Maschenbilder E7.2	234 903	509	Beilage 0,03x18,5x34	023 195
14	Niederhalteplatine E7.2	236 954	510	Beilage 0,05x18,5x34	023 196
21	Fixierdraht Ø2,8	223 862	511	Beilage 0,1x18,5x34	023 197
22	Federstahldraht Ø1,95	223 852	512	Beilage 0,2x18,5x34	023 253

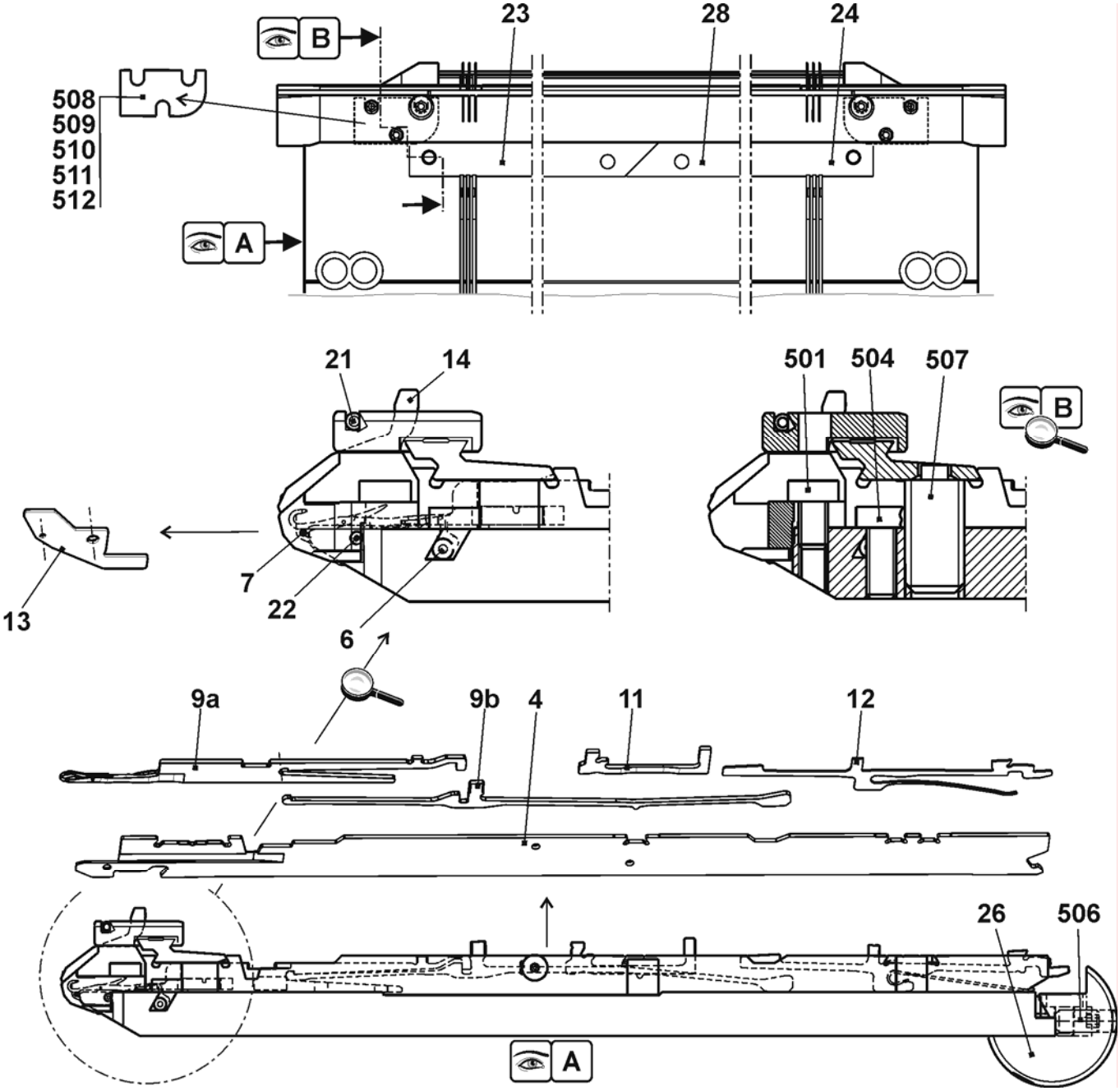

Fortsetzung Nadelbett E7.2 k&w

Pos	Benennung	Ident-Nr	Pos	Benennung	Ident-Nr
Σ	**Nadelbett komplett vorn + hinten E7.2**	**237 515**	27	Anschlagschraube	214 039
1	Nadelbett vorne hinten E7.2	237 486	500	Zylinder-Schraube M6x14	022 658
2	Niederhalteplatinen-Bett vorne E7.2	237 493	502	Zylinder-Schraube M5x8	023 379
3	Niederhalteplatinen-Bett hinten E7.2	237 501	503	Zylinder-Schraube M5x22	023 193
5	Druckkeil	237 509	505	Gewindestift M3,5x3-1	020 512
8	Federstahldraht Ø2,0	223 854	30*	Justierstück	206 375
15	Begrenzer links E10-14	205 764	31*	Stellschraube komplett	207 712
16	Begrenzer rechts E10-14	205 765	40*	Tellerbürste	235 612
17	Deckschiene hinten	237 379	41*	Behälter Tellerbürste	233 012
18	Deckschiene vorne E7.2	237 508	42*	Tellerbürste	235 612
19	Deckschiene	237 382	520*	Zylinder-Schraube M5x12	020 032
20	Deckschiene	237 383	521*	Passscheibe P6x12x0,3	023 540
25	Büchse	206 090			

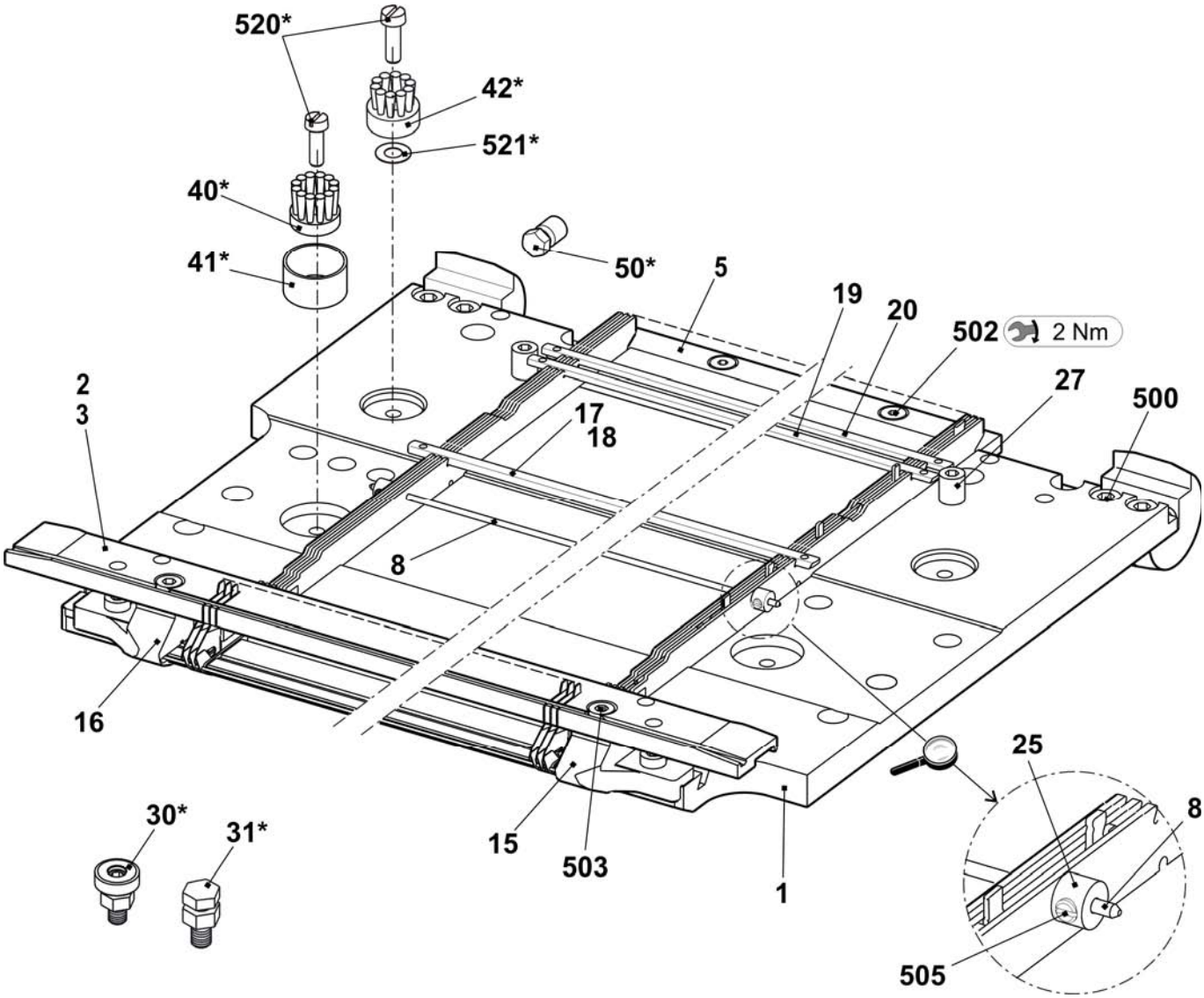

Nadelbett E2,5.2 mg

Pos	*Benennung*	*Ident-Nr*		*Pos*	*Benennung*	*Ident-Nr*
Σ	**Nadelbett komplett vorn + hinten E2,5.2**	**239 227**		16	Nadelschiene links	205 311
2	Federstahldraht E4-5 Ø1,0	237 406		17	Nadelschiene rechts	205 312
3	Federstahldraht Ø2,0	223 854		18	Nadelschiene mitte	237 387
4a	Nadel E2,5.2-3,5.2	232 581		503	Zylinder-Schraube M5x8-8.8	023 154
4b	Kupplungsteil E4-8	200 682		505	Zylinder-Schraube M5x8	023 379
6	Zwischenschieber gebremst E5-8	237 323		506	Gewindestift M6x12-45	022 400
7a	Auswahlplatine E4-8	200 687		507	Federndes Druckstück B-M10	023 177
7b	Platinenfeder E4-8	200 690		509	Beilage 0,02x18,5x34	023 194
10	Maschenbilder E5	204 996		510	Beilage 0,03x18,5x34	023 195
11	Niederhalteplatine E5	205 031		511	Beilage 0,05x18,5x34	023 196
12	Fixierdraht Ø2,8	223 862		512	Beilage 0,1x18,5x34	023 197
13	Stütze	206 352		513	Beilage 0,2x18,5x34	023 253

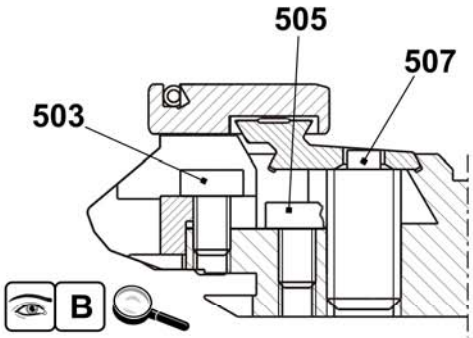

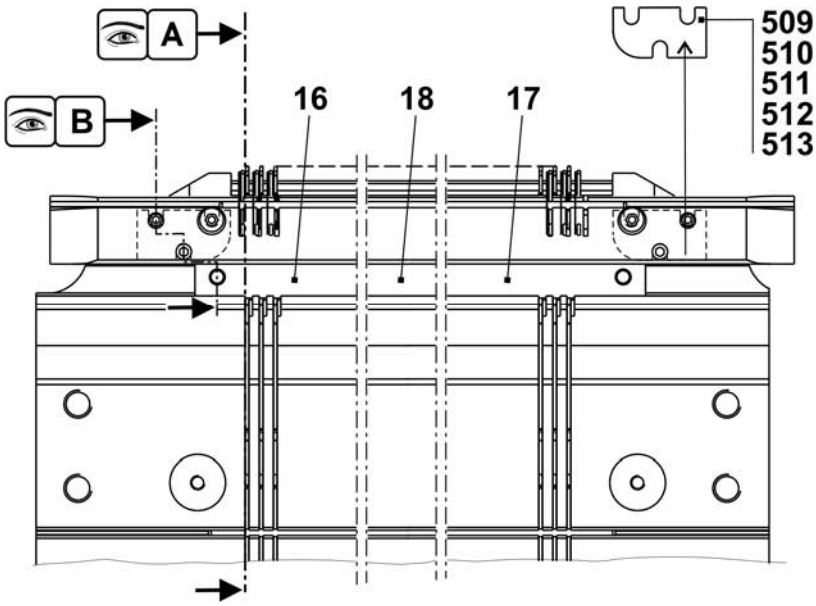

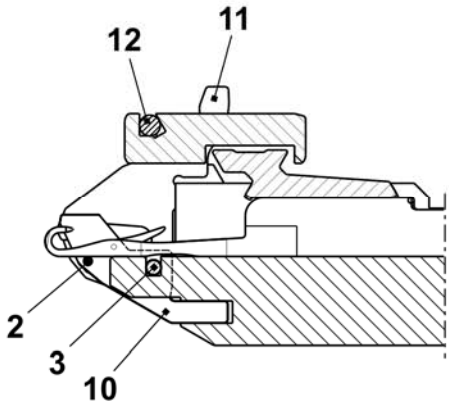

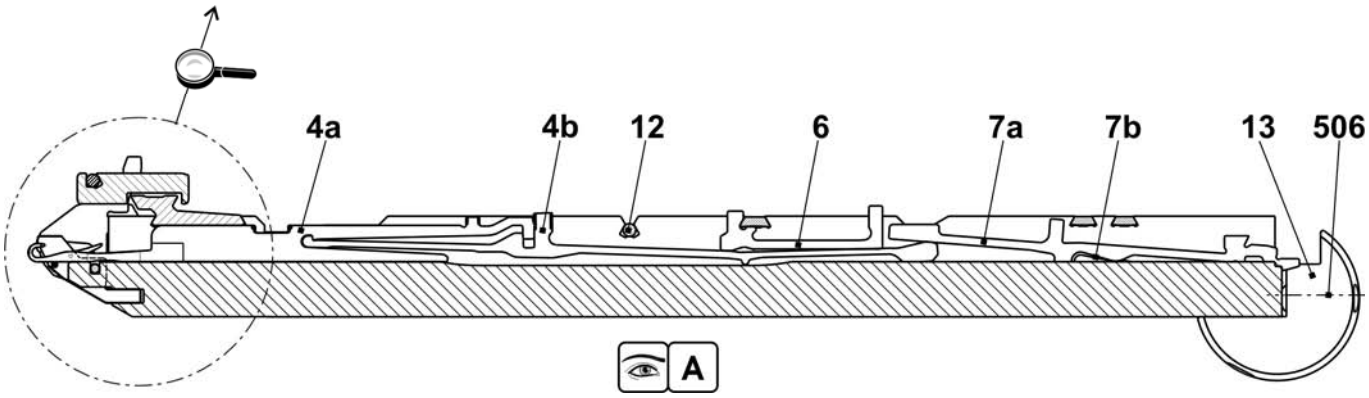

Fortsetzung Nadelbett E2,5.2 mg

Pos	*Benennung*	*Ident-Nr*	*Pos*	*Benennung*	*Ident-Nr*
Σ	**Nadelbett komplett vorn + hinten E2,5.2**	**239 227**	501	Zylinder-Schraube M5x10	022 918
1	Nadelbett vorne hinten E5	238 005	502	Zylinder-Schraube M6x25	020 137
2	Niederhalteplatinen-Bett hi. E2,5.2 MG	240 012	504	Zylinder-Schraube M5x22	023 193
3	Niederhalteplatinen-Bett vo. E2,5.2 MG	240 011	30*	Justierstück	206 375
4	Begrenzer links E4-8	205 343	31*	Stellschraube komplett	207 712
5	Begrenzer rechts E4-8	205 344	40*	Tellerbürste	235 612
8	Deckschiene hinten	237 379	41*	Behälter, Tellerbürste	233 012
9	Deckschiene vorne E5	237 377	42*	Tellerbürste	235 612
10	Deckschiene	237 382	520*	Zylinder-Schraube M5x12	020 032
11	Deckschiene	237 383	521*	Passscheibe P6x12x0,3	023 540

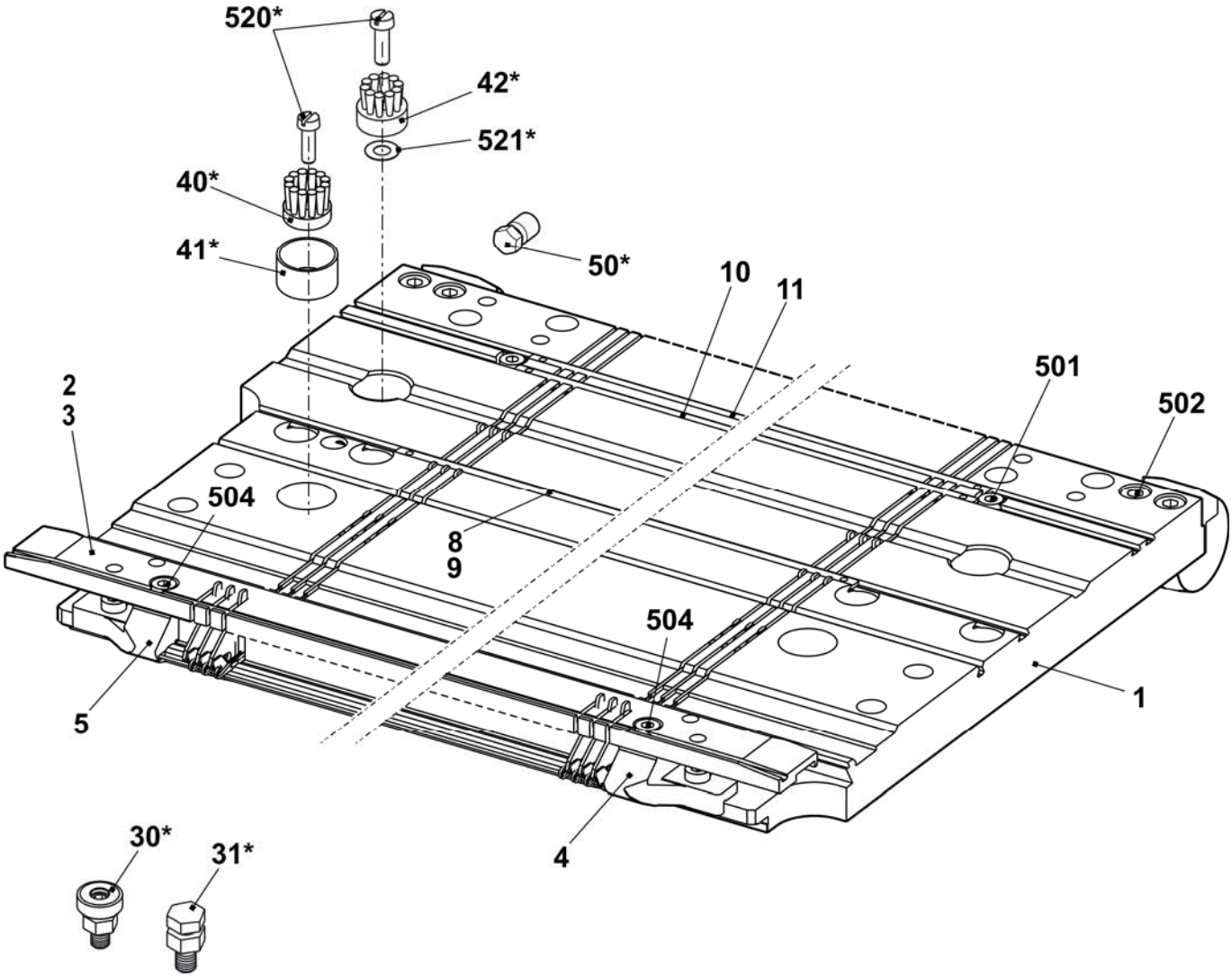

Nadelbett E3,5.2 mg

Pos	*Benennung*	*Ident-Nr*		*Pos*	*Benennung*	*Ident-Nr*
Σ	**Nadelbett komplett vorn + hinten E3,5.2**	**239 228**		16	Nadelschiene links	205 311
2	Federstahldraht E4-5 Ø1,0	237 406		17	Nadelschiene rechts	205 312
3	Federstahldraht Ø2,0	223 854		18	Nadelschiene mitte	237 387
4a	Nadel E2,5.2-3,5.2	232 581		503	Zylinder-Schraube M5x8-8.8	023 154
4b	Kupplungsteil E4-8	200 682		505	Zylinder-Schraube M5x8	023 379
6	Zwischenschieber gebremst E5-8	237 323		506	Gewindestift M6x12-45	022 400
7a	Auswahlplatine E4-8	200 687		507	Federndes Druckstück B-M10	023 177
7b	Platinenfeder E4-8	200 690		509	Beilage 0,02x18,5x34	023 194
10	Maschenbilder E7	207 055		510	Beilage 0,03x18,5x34	023 195
11	Niederhalteplatine E7	205 032		511	Beilage 0,05x18,5x34	023 196
12	Fixierdraht Ø2,8	223 862		512	Beilage 0,1x18,5x34	023 197
13	Stütze	206 352		513	Beilage 0,2x18,5x34	023 253

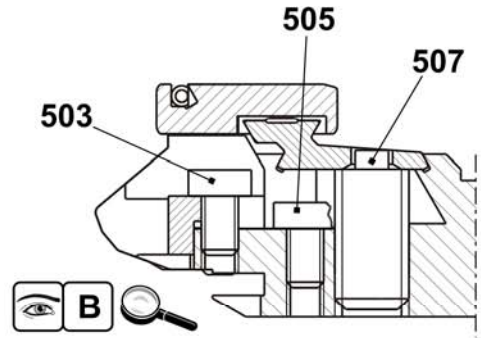

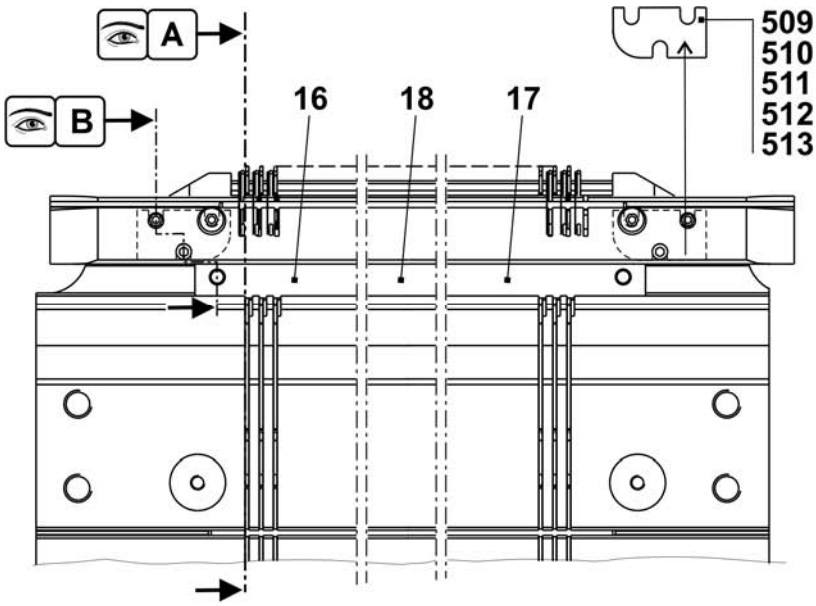

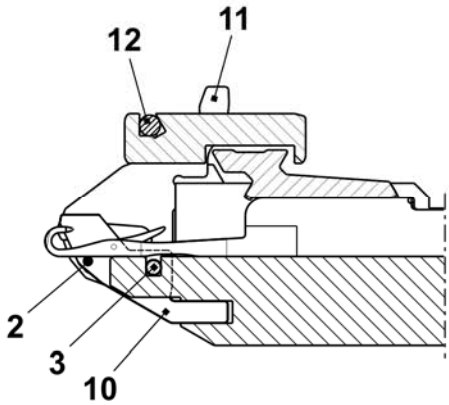

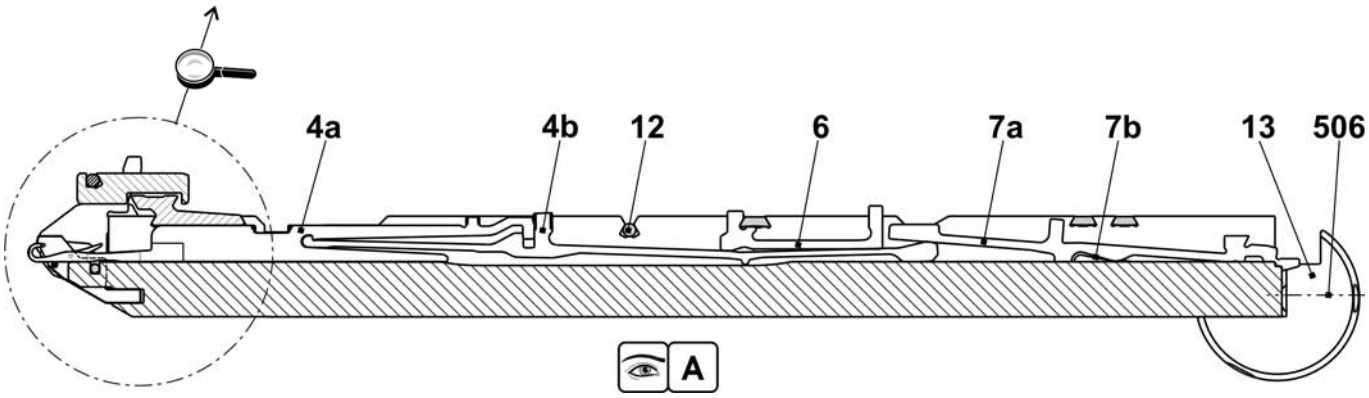

Fortsetzung Nadelbett E3,5.2 mg

Pos	*Benennung*	*Ident-Nr*	*Pos*	*Benennung*	*Ident-Nr*
Σ	**Nadelbett komplett vorn + hinten E3,5.2**	**239 228**	501	Zylinder-Schraube M5x10	022 918
1	Nadelbett vorne hinten E7	238 006	502	Zylinder-Schraube M6x25	020 137
2	Niederhalteplatinen-Bett hinten E3,5.2	237 498	504	Zylinder-Schraube M5x22	023 193
3	Niederhalteplatinen-Bett vorne E3,5.2	237 490	30*	Justierstück	206 375
4	Begrenzer links E4-8	205 343	31*	Stellschraube komplett	207 712
5	Begrenzer rechts E4-8	205 344	40*	Tellerbürste	235 612
8	Deckschiene hinten	237 379	41*	Behälter, Tellerbürste	233 012
9	Deckschiene vorne E3,5.2	238 018	42*	Tellerbürste	235 612
10	Deckschiene	237 382	520*	Zylinder-Schraube M5x12	020 032
11	Deckschiene	237 383	521*	Passscheibe P6x12x0,3	023 540

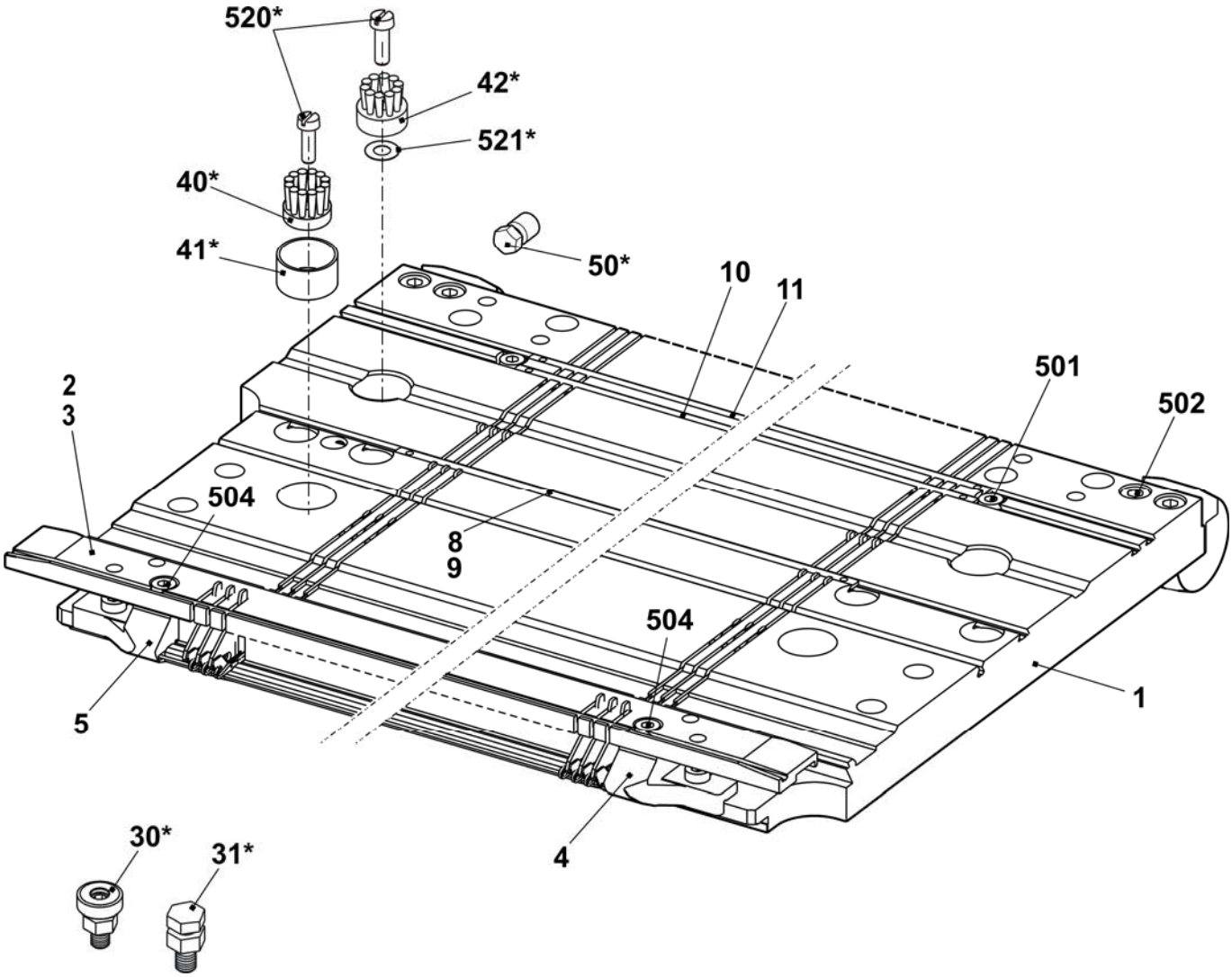

Nadelbett E5.2 mg

Pos	Benennung	Ident-Nr	Pos	Benennung	Ident-Nr
Σ	**Nadelbett komplett vorn + hinten E5.2 mg**	**240 013**	23	Nadelschiene links	205 311
4	Hauptsteg E5.2	219 171	24	Nadelschiene rechts	205 312
6	Fixierdraht Ø3,4	223 868	26	Stütze	206 352
7	Federstahldraht E4-5 Ø1,0	237 406	28	Nadelschiene mitte	237 387
9a	Nadel E5.2 Vosa Spec.110.118-86	219 181	501	Zylinder-Schraube M5x8-8.8 M	023 154
9b	Kupplungsteil E5.2	219 188	504	Zylinder-Schraube M5x12-8.8	022 943
11	Zwischenschieber gebremst E5.2	236 030	506	Gewindestift M6x12-45	022 400
12a	Auswahlplatine E5.2	219 214	507	Federndes Druckstück B-M10	023 177
12b	Platinenfeder 5.2	219 265	508	Beilage 0,02x18,5x34	023 194
13	Maschenbilder E5.2	221 367	509	Beilage 0,03x18,5x34	023 195
14	Niederhalteplatine Steg	227 716	510	Beilage 0,05x18,5x34	023 196
21	Fixierdraht Ø2,8	223 862	511	Beilage 0,1x18,5x34	023 197
22	Federstahldraht Ø1,95	223 852	512	Beilage 0,2x18,5x34	023 253

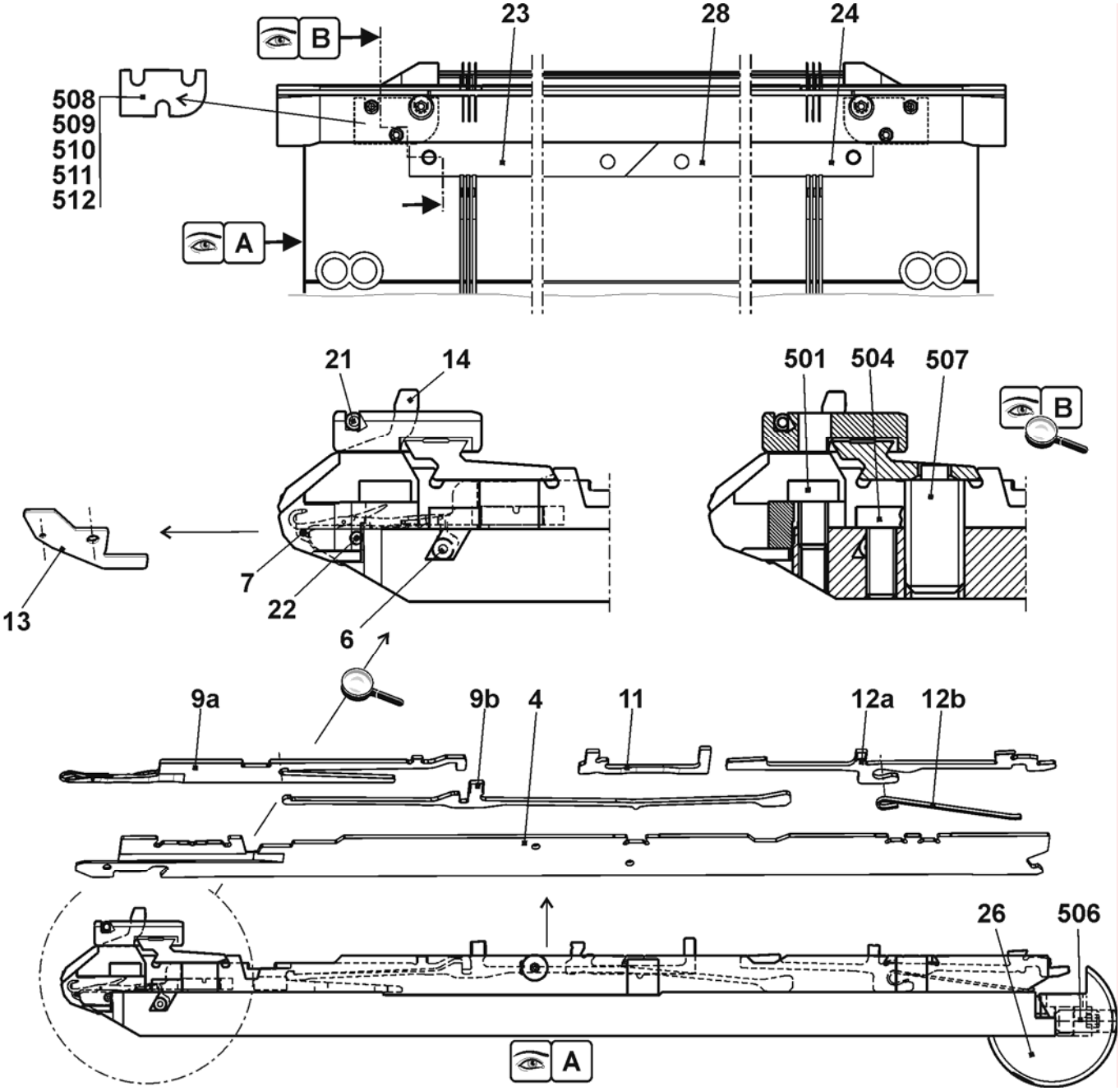

Fortsetzung Nadelbett E5.2 mg

Pos	Benennung	Ident-Nr	Pos	Benennung	Ident-Nr
Σ	**Nadelbett komplett vorn + hinten E5.2**	**240 013**	27	Anschlagschraube	214 039
1	Nadelbett vorne hinten E5.2	237 484	500	Zylinder-Schraube M6x14	022 658
2	Niederhalteplatinen-Bett vorne E5.2	237 491	502	Zylinder-Schraube M5x8	023 379
3	Niederhalteplatinen-Bett hinten E5.2	237 499	503	Zylinder-Schraube M5x22	023 193
5	Druckkeil	237 509	505	Gewindestift M3,5x3-1	020 512
8	Federstahldraht Ø2,0	223 854	30*	Justierstück	206 375
15	Begrenzer links E4-8	205 343	31*	Stellschraube komplett	207 712
16	Begrenzer rechts E4-8	205 344	40*	Tellerbürste	235 612
17	Deckschiene hinten	237 379	41*	Behälter Tellerbürste	233 012
18	Deckschiene vorne E5.2	237 506	42*	Tellerbürste	235 612
19	Deckschiene	237 382	520*	Zylinder-Schraube M5x12	020 032
20	Deckschiene	237 383	521*	Passscheibe P6x12x0,3	023 540
25	Büchse	206 090			

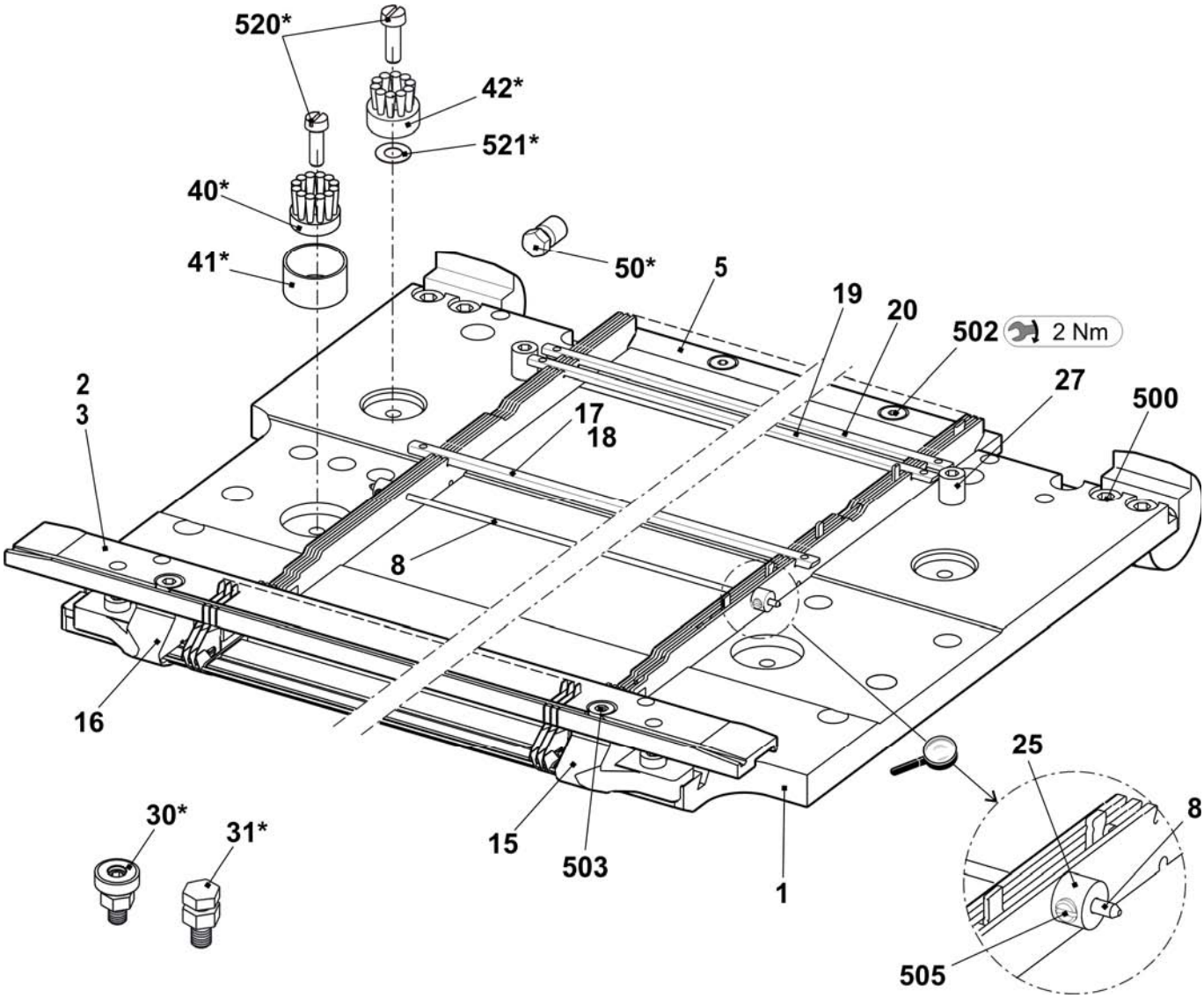

Nadelbett E6.2 mg

Pos	*Benennung*	*Ident-Nr*	*Pos*	*Benennung*	*Ident-Nr*
Σ	**Nadelbett komplett vorn + hinten E6.2**	**240 014**	23	Nadelschiene links	205 311
4	Hauptsteg E12	205 355	24	Nadelschiene rechts	205 312
6	Fixierdraht Ø3,4	223 868	26	Stütze	206 352
7	Federstahldraht E10-14 Ø0,6	223 849	28	Nadelschiene mitte	237 387
9a	Nadel E6.2	207 349	501	Zylinder-Schraube M5x8-8.8 M	023 154
9b	Kupplungsteil E10-12	200 683	504	Zylinder-Schraube M5x12-8.8	022 943
11	Zwischenschieber gebremst E10	237 324	506	Gewindestift M6x12-45	022 400
12a	Auswahlplatine E10-12	200 688	507	Federndes Druckstück B-M10	023 177
12b	Platinenfeder E10-12	200 691	508	Beilage 0,02x18,5x34	023 194
13	Maschenbilder E12	205 013	509	Beilage 0,03x18,5x34	023 195
14	Niederhalteplatine Steg E12	227 821	510	Beilage 0,05x18,5x34	023 196
21	Fixierdraht Ø2,8	223 862	511	Beilage 0,1x18,5x34	023 197
22	Federstahldraht Ø1,95	223 852	512	Beilage 0,2x18,5x34	023 253

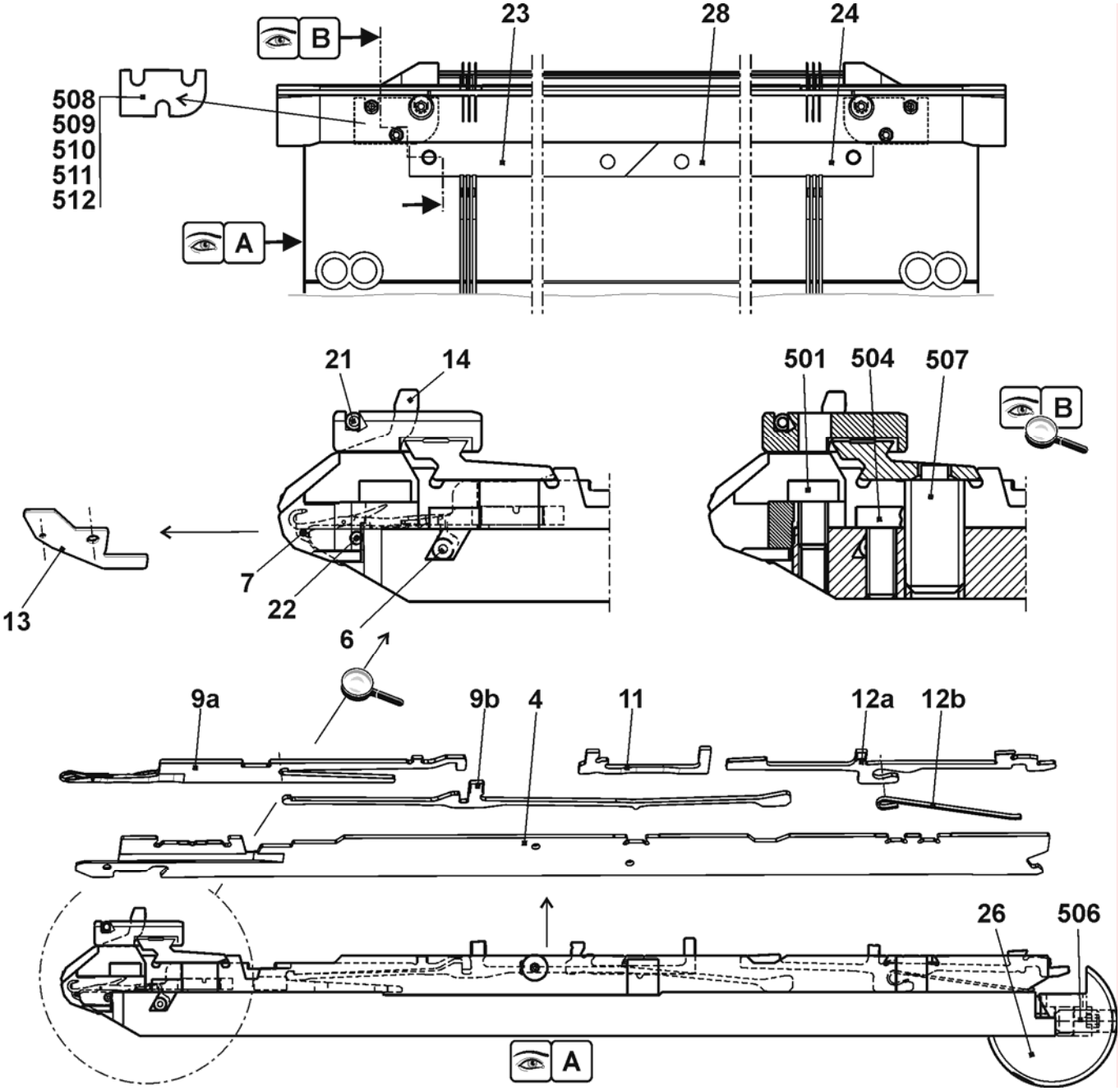

Fortsetzung Nadelbett E6.2 mg

Pos	Benennung	Ident-Nr	Pos	Benennung	Ident-Nr
Σ	**Nadelbett komplett vorn + hinten E6.2**	**240 014**	27	Anschlagschraube	214 039
1	Nadelbett vorne hinten E6.2	237 485	500	Zylinder-Schraube M6x14	022 658
2	Niederhalteplatinen-Bett vorne E6.2	237 492	502	Zylinder-Schraube M5x8	023 379
3	Niederhalteplatinen-Bett hinten E6.2	237 500	503	Zylinder-Schraube M5x22	023 193
5	Druckkeil	237 509	505	Gewindestift M3,5x3-1	020 512
8	Federstahldraht Ø2,0	223 854	30*	Justierstück	206 375
15	Begrenzer links E10-14	205 764	31*	Stellschraube komplett	207 712
16	Begrenzer rechts E10-14	205 765	40*	Tellerbürste	235 612
17	Deckschiene hinten	237 379	41*	Behälter Tellerbürste	233 012
18	Deckschiene vorne E6.2	237 507	42*	Tellerbürste	235 612
19	Deckschiene	237 382	520*	Zylinder-Schraube M5x12	020 032
20	Deckschiene	237 383	521*	Passscheibe P6x12x0,3	023 540
25	Büchse	206 090			

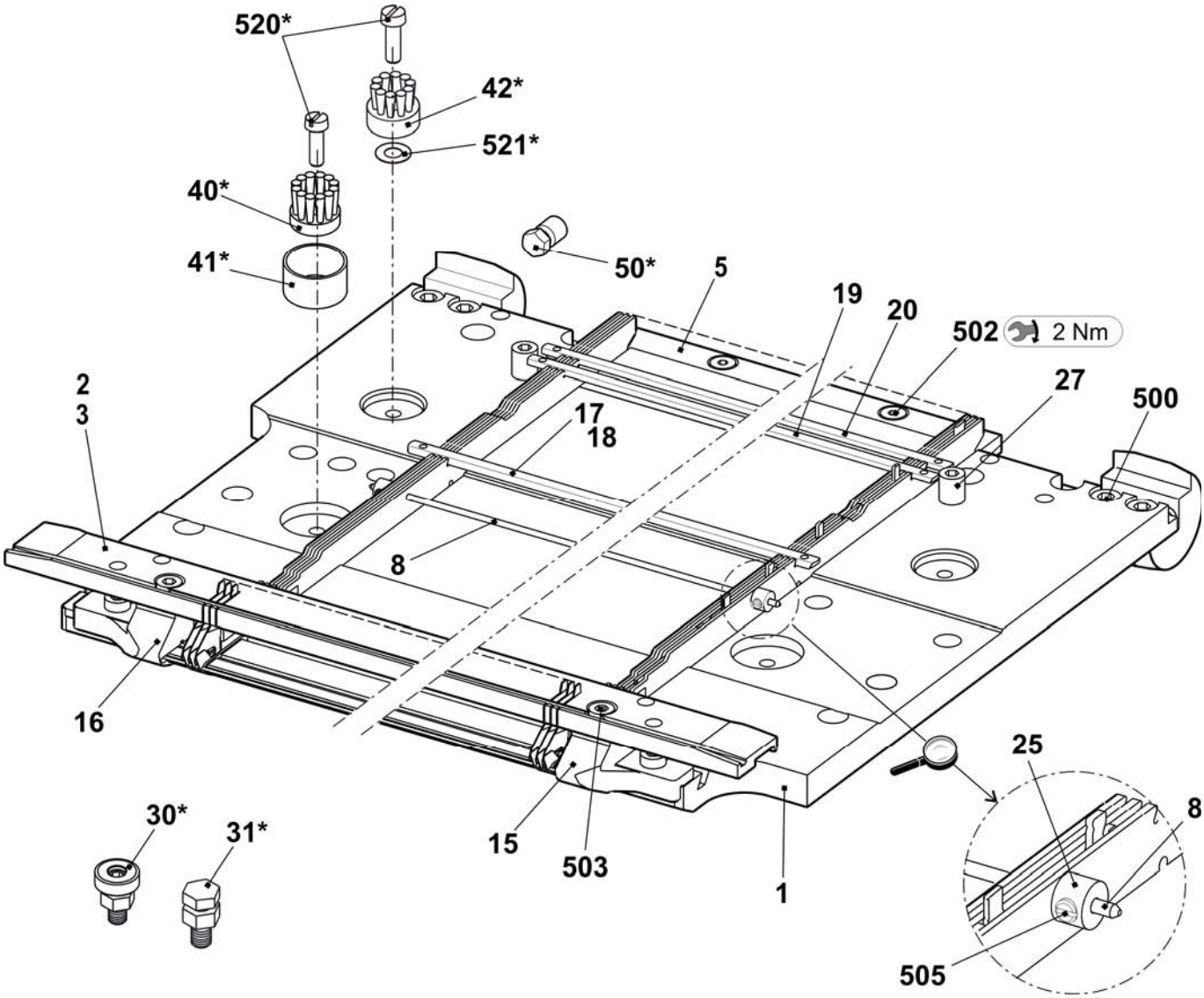

Nadelbett E7.2 mg

Pos	*Benennung*	*Ident-Nr*	*Pos*	*Benennung*	*Ident-Nr*
Σ	**Nadelbett komplett vorn + hinten E7.2**	**240 015**	23	Nadelschiene links	205 311
4	Hauptsteg E14	209 574	24	Nadelschiene rechts	205 312
6	Fixierdraht Ø3,4	223 868	26	Stütze	206 352
7	Federstahldraht E10-14 Ø0,6	223 849	28	Nadelschiene mitte	237 387
9a	Nadel E7.2 Vo-Spec 112.70-62	225 230	501	Zylinder-Schraube M5x8-8.8 M	023 154
9b	Kupplungsteil E14	209 633	504	Zylinder-Schraube M5x12-8.8	022 943
11	Zwischenschieber gebremst E14	237 373	506	Gewindestift M6x12-45	022 400
12	Auswahlplatine mit Feder E14	224 725	507	Federndes Druckstück B-M10	023 177
			508	Beilage 0,02x18,5x34	023 194
13	Maschenbilder E14	209 649	509	Beilage 0,03x18,5x34	023 195
14	Niederhalteplatine Steg E14	235 262	510	Beilage 0,05x18,5x34	023 196
21	Fixierdraht Ø2,8	223 862	511	Beilage 0,1x18,5x34	023 197
22	Federstahldraht Ø1,95	223 852	512	Beilage 0,2x18,5x34	023 253

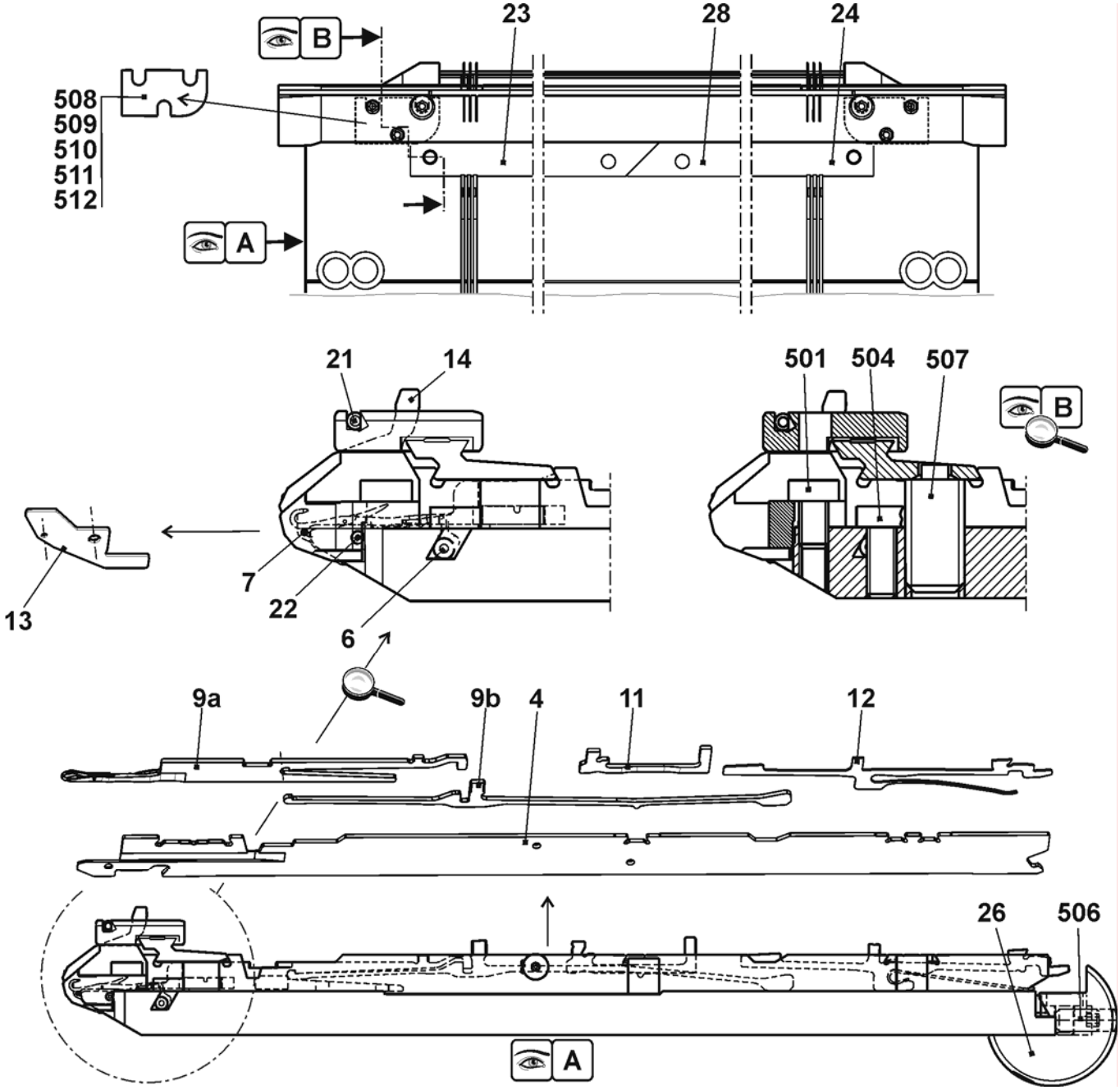

Fortsetzung Nadelbett E7.2 mg

Pos	Benennung	Ident-Nr	Pos	Benennung	Ident-Nr
Σ	**Nadelbett komplett vorn + hinten E7.2**	**240 015**			
1	Nadelbett vorne hinten E7.2	237 486	27	Anschlagschraube	214 039
2	Niederhalteplatinen-Bett vorne E7.2	237 493	500	Zylinder-Schraube M6x14	022 658
3	Niederhalteplatinen-Bett hinten E7.2	237 501	502	Zylinder-Schraube M5x8	023 379
5	Druckkeil	237 509	503	Zylinder-Schraube M5x22	023 193
8	Federstahldraht Ø2,0	223 854	505	Gewindestift M3,5x3-1	020 512
15	Begrenzer links E10-14	205 764	30*	Justierstück	206 375
16	Begrenzer rechts E10-14	205 765	31*	Stellschraube komplett	207 712
17	Deckschiene hinten	237 379	40*	Tellerbürste	235 612
18	Deckschiene vorne E7.2	237 508	41*	Behälter Tellerbürste	233 012
19	Deckschiene	237 382	42*	Tellerbürste	235 612
20	Deckschiene	237 383	520*	Zylinder-Schraube M5x12	020 032
25	Büchse	206 090	521*	Passscheibe P6x12x0,3	023 540

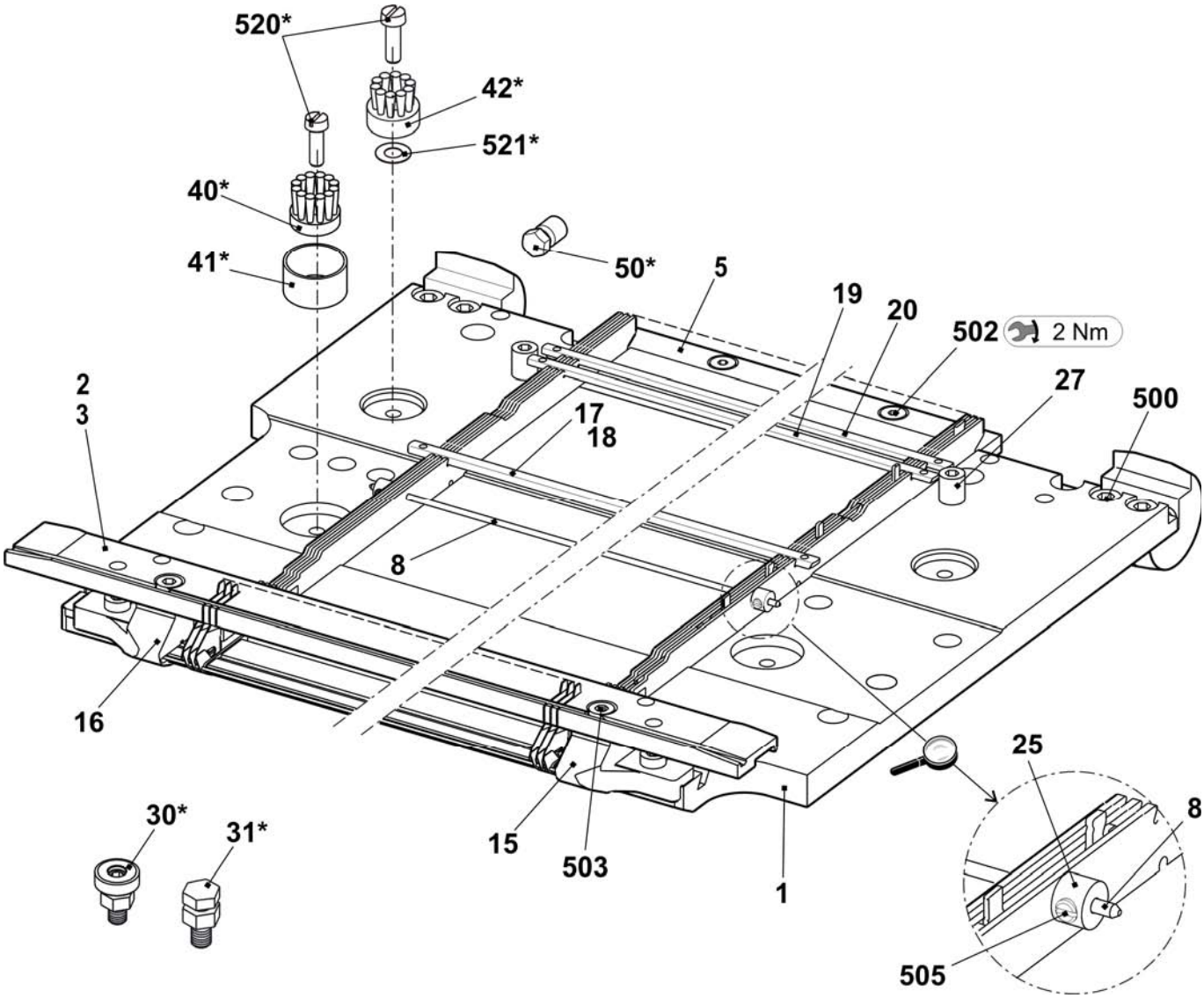

Nadelbett E8.2 mg

Pos	*Benennung*	*Ident-Nr*	*Pos*	*Benennung*	*Ident-Nr*
Σ	**Nadelbett ko. vorn + hinten E8.2 mg**	**251 116**			
4	Hauptsteg E16	245 319	24	Nadelschiene rechts	205 312
6	Fixierdraht Ø3,4	223 868	26	Stütze	206 352
7	Federstahldraht Ø0,5	238 942	28	Nadelschiene mitte	237 387
8	Federstahldraht Ø2	251 085	501	Zylinder-Schraube M5x8-8.8 M	023 154
9a	Nadel E18/14	240 026	504	Zylinder-Schraube M5x12-8.8	022 943
9b	Kupplungsteil E16-20	220 382	506	Gewindestift M6x12-45	022 400
11	Zwischenschieber gebremst E16	237 326	507	Federndes Druckstück B-M10	023 177
12	Auswahlplatine E16-20	222 265	508	Beilage 0,02x18,5x34	023 194
13	Maschenbilder E16	222 503	509	Beilage 0,03x18,5x34	023 195
14	Niederhalteplatine E16	222 504	510	Beilage 0,05x18,5x34	023 196
21	Fixierdraht Ø2,8	238 950	511	Beilage 0,1x18,5x34	023 197
23	Nadelschiene links	205 311	512	Beilage 0,2x18,5x34	023 253

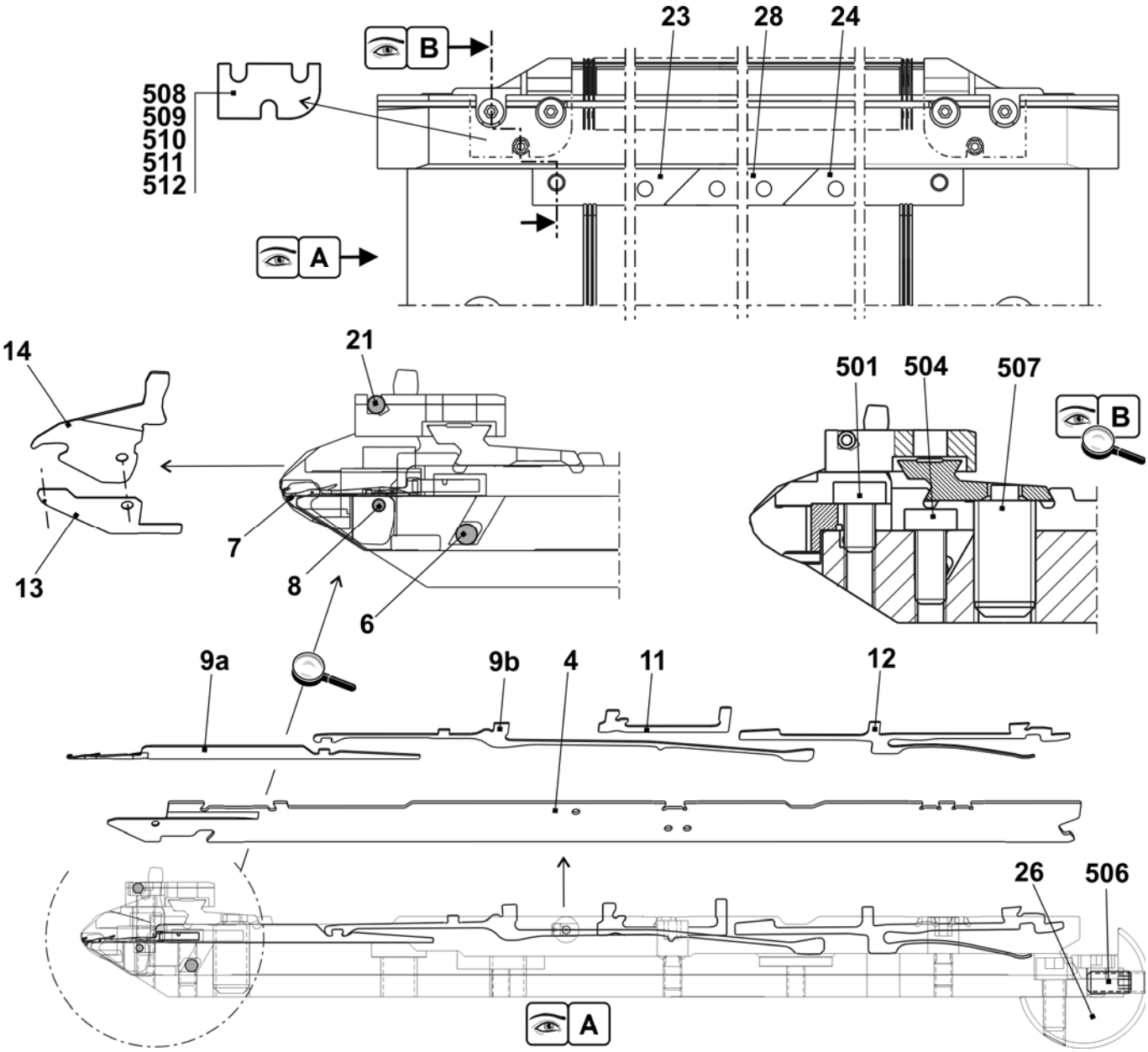

Fortsetzung Nadelbett E8.2 mg

Pos	Benennung	Ident-Nr	Pos	Benennung	Ident-Nr
Σ	**Nadelbett komplett vorn + hinten E8.2**	**251 116**			
1	Nadelbett vorne hinten E16	251 077	27	Anschlagschraube	214 039
2	Niederhalteplatinen-Bett vorne E16	238 917	500	Zylinder-Schraube M6x14	022 658
3	Niederhalteplatinen-Bett hinten E16	238 920	502	Zylinder-Schraube M5x8	023 379
5	Druckkeil	237 509	503	Zylinder-Schraube M5x22	023 193
8	Federstahldraht Ø2,0	251 085	505	Gewindestift M3,5x3-1	020 512
15	Begrenzer links E16-20	220 821	30*	Justierstück	206 375
16	Begrenzer rechts E16-20	220 822	31*	Stellschraube komplett	207 712
17	Deckschiene hinten	237 379	40*	Tellerbürste	235 612
18	Deckschiene vorne E16	238 925	41*	Behälter Tellerbürste	233 012
19	Deckschiene	237 382	42*	Tellerbürste	235 612
20	Deckschiene	237 383	520*	Zylinder-Schraube M5x12	020 032
25	Büchse	206 090	521*	Passscheibe P6x12x0,3	023 540

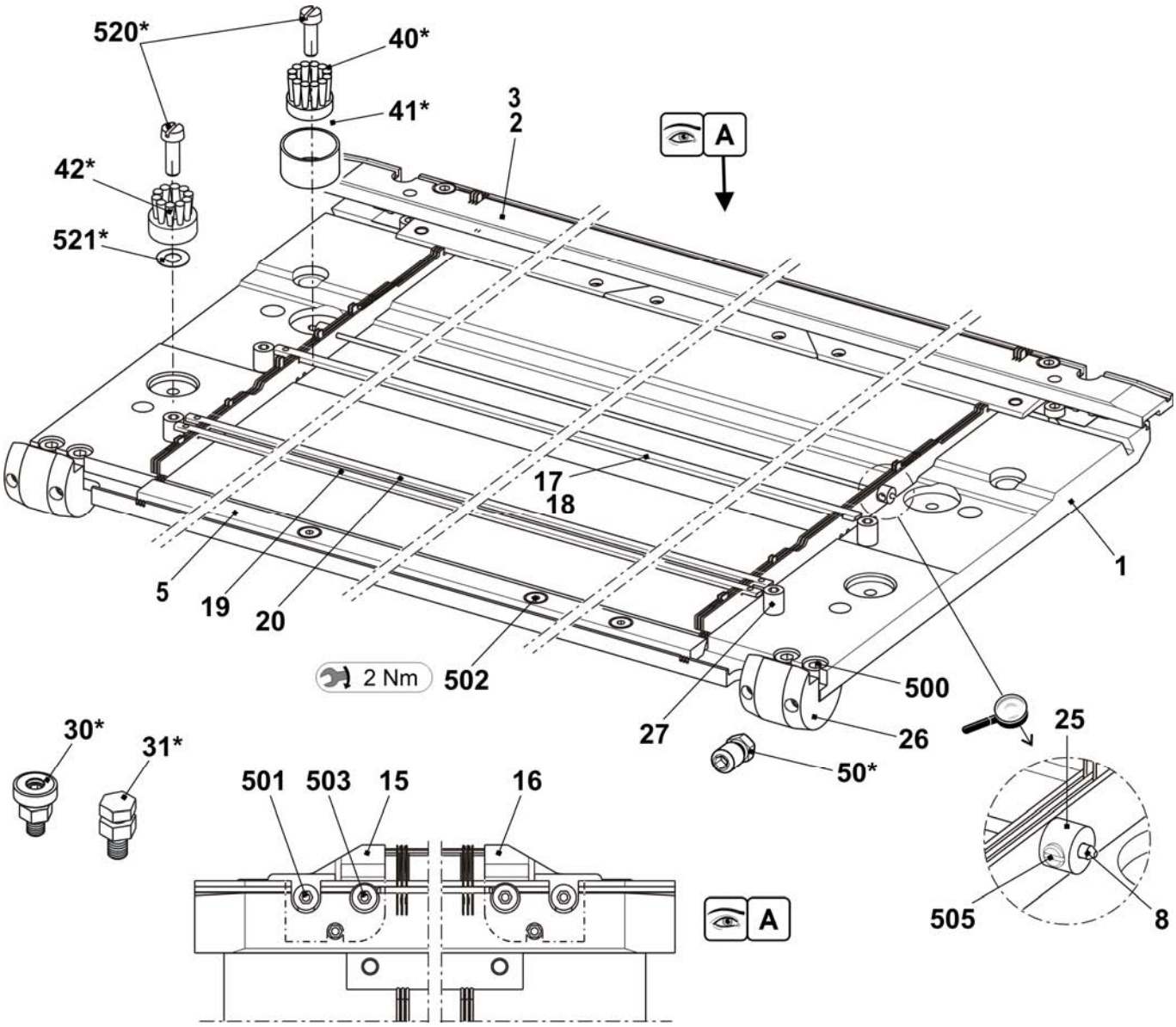

Linkes Klemm-Schneidbett E5-8

Pos	*Benennung*		*Ident-Nr*	*Pos*	*Benennung*	*Ident-Nr*
Σ	**Klemm-Schneidbett links E5-8**			10	Klemme links komplett	210 462
	E2,5.2/3,5.2/5.2/5m.4/7m.5/7m.8/8m.7		**245 333**	11	Kupplungsteil E4-8	200 682
1	Führungsplatte links E5-14		244 784	12	Zwischenschieber Gebremst E5-8	237 323
	1a	Deckschiene	211 358	13	Auswahlplatine E4-8	200 687
	1b	Deckschiene	209 223	14	Platinenfeder E4-8	200 690
	1c	Deckschiene	209 224	500	Zylinder-Schraube M4x10	023 136
	1d	Fixierdraht	215 927	503	Sechskantmutter M4-8	023 046
	1e	Bolzen	208 094	504	U-Scheibe 4	020 870
	1f	Achse	211 349	505	U-Scheibe 4,3x7x0,5	022 153
	1g	Führungsstift	211 351	507	Sicherungsscheibe 3,2	021 019
5	Abdeckung links komplett		211 771	508	Zugfeder 5x0,5x17,4	023 377
6	Fanghaken links		213 151	509	Druckfeder 0,8x4x26,3	023 333
7	Schieber E4-8		211 096	510	Kugel 5	023 309
8	Fangnadel links E4-8		211 804	520*	Zylinder-Schraube M6x20	244 824
9	Klinge		210 422	521*	U-Scheibe 7,6x11,6x1,5	023 334

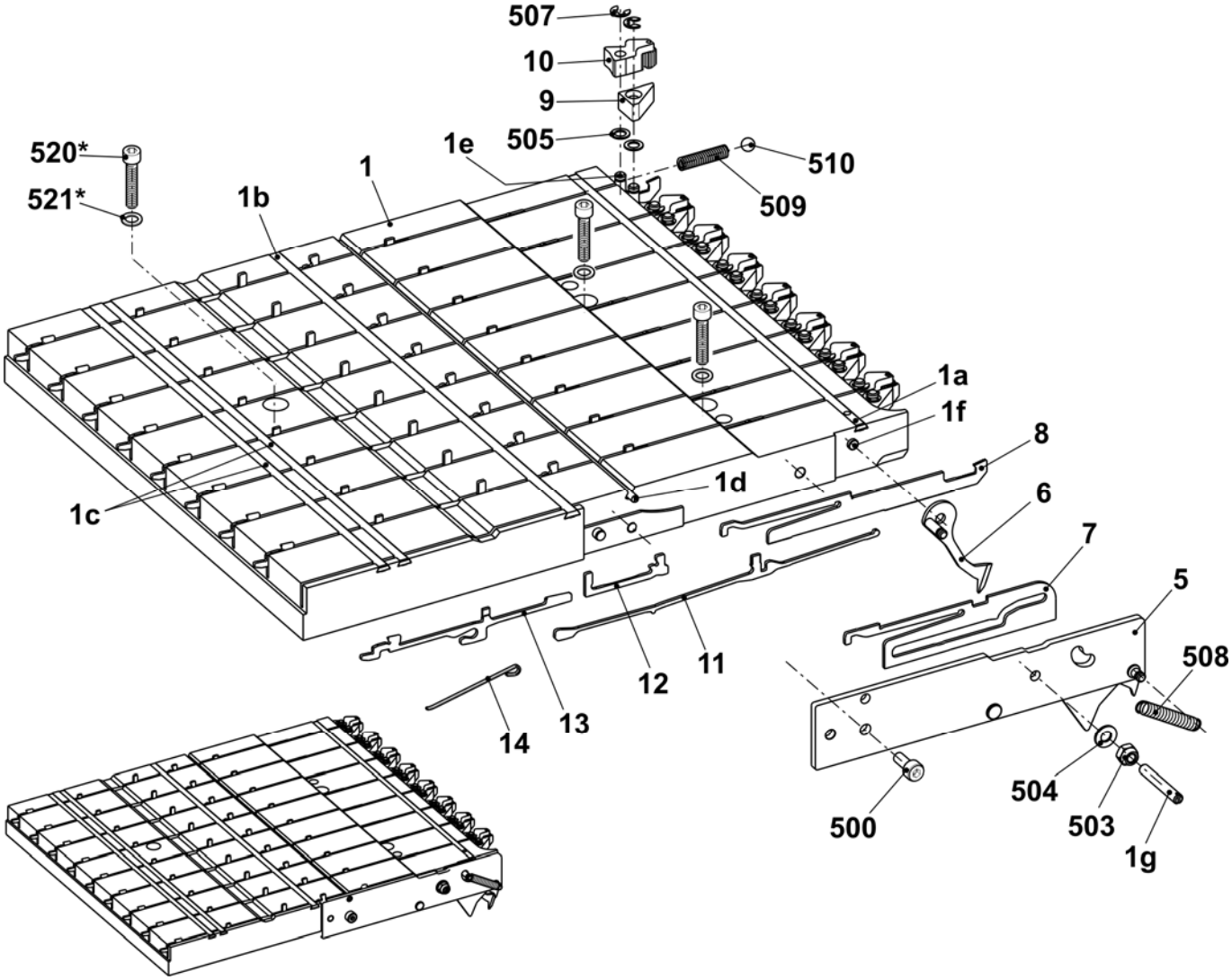

Linkes Klemm-Schneidbett E10-14

Pos	Benennung		Ident-Nr	Pos	Benennung	Ident-Nr
Σ	**Klemm-Schneidbett links E10-14**			10	Klemme links komplett	210 462
	E6.2/7.2/6.2(E12m.10)/10m.12		**245 335**	11	Kupplungsteil E4-8	200 682
1	Führungsplatte links E5-14		244 784	12	Zwischenschieber Gebremst E5-8	237 323
	1a	Deckschiene	211 358	13	Auswahlplatine E4-8	200 687
	1b	Deckschiene	209 223	14	Platinenfeder E4-8	200 690
	1c	Deckschiene	209 224	500	Zylinder-Schraube M4x10	023 136
	1d	Fixierdraht	215 927	503	Sechskantmutter M4-8	023 046
	1e	Bolzen	208 094	504	U-Scheibe 4	020 870
	1f	Achse	211 349	505	U-Scheibe 4,3x7x0,5	022 153
	1g	Führungsstift	211 351	507	Sicherungsscheibe 3,2	021 019
5	Abdeckung links komplett E10-14		251 120	508	Zugfeder 4x0,55x18,9	023 392
6	Fanghaken links E10-14		251 377	509	Druckfeder 0,8x4x26,3	023 333
7	Schieber E10-14		251 117	510	Kugel 5	023 309
8	Fangnadel links E10-14		211 809	520*	Zylinder-Schraube M6x20	244 824
9	Klinge		210 422	521*	U-Scheibe 7,6x11,6x1,5	023 334

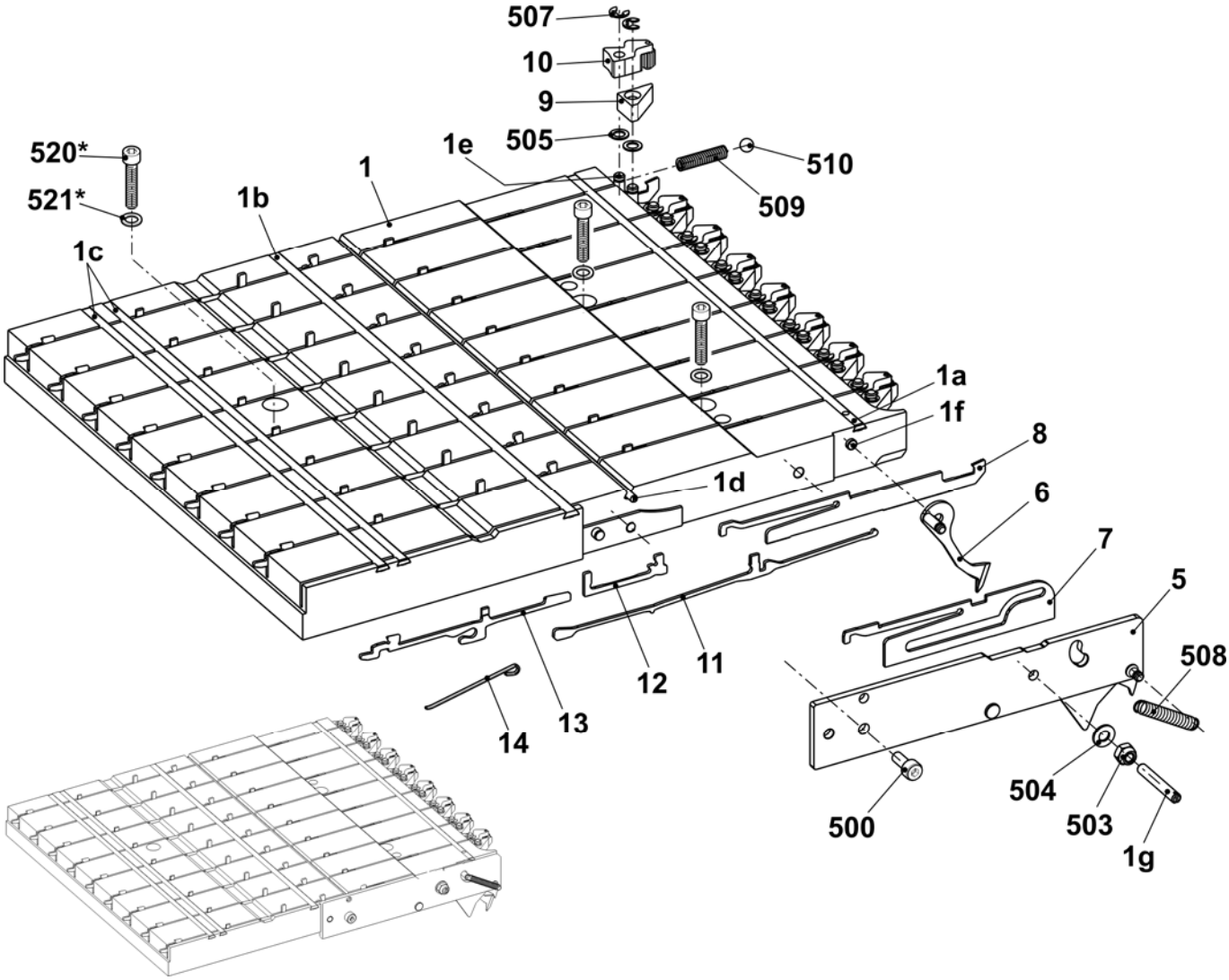

Linkes Klemm-Schneidbett E16-18

Pos	*Benennung*		*Ident-Nr*		*Pos*	*Benennung*	*Ident-Nr*
Σ					10	Klemme links komplett	210 462
	Klemm-Schneidbett links E16-18 + E8.2		**245 337**		11	Kupplungsteil E10-12	200 683
1	Führungsplatte links E16-20		244 810		12	Zwischenschieber gebremst E10-12	237 324
	1a	Deckschiene	211 358		13	Auswahlplatine E10-12	200 688
	1b	Deckschiene	209 223		14	Platinenfeder E10-12	200 691
	1c	Deckschiene	209 224		500	Zylinder-Schraube M4x10	023 136
	1d	Fixierdraht	215 927		503	Sechskantmutter M4-8	023 046
	1e	Bolzen	208 094		504	U-Scheibe 4	020 870
	1f	Achse	211 349		505	U-Scheibe 4,3x7x0,5	022 153
	1g	Führungsstift	211 351		507	Sicherungsscheibe 3,2	021 019
5	Abdeckung links komplett E16-20		248 835		508	Zugfeder 4x0,55x18,9	023 392
6	Fanghaken links E16-18		242 831		509	Druckfeder 0,8x4x26,3	023 333
7	Schieber E16-20		242 838		510	Kugel 5	023 309
8	Fangnadel links E16-20		221 111		520*	Zylinder-Schraube M6x20	244 824
9	Klinge		210 422		521*	U-Scheibe 7,6x11,6x1,5	023 334

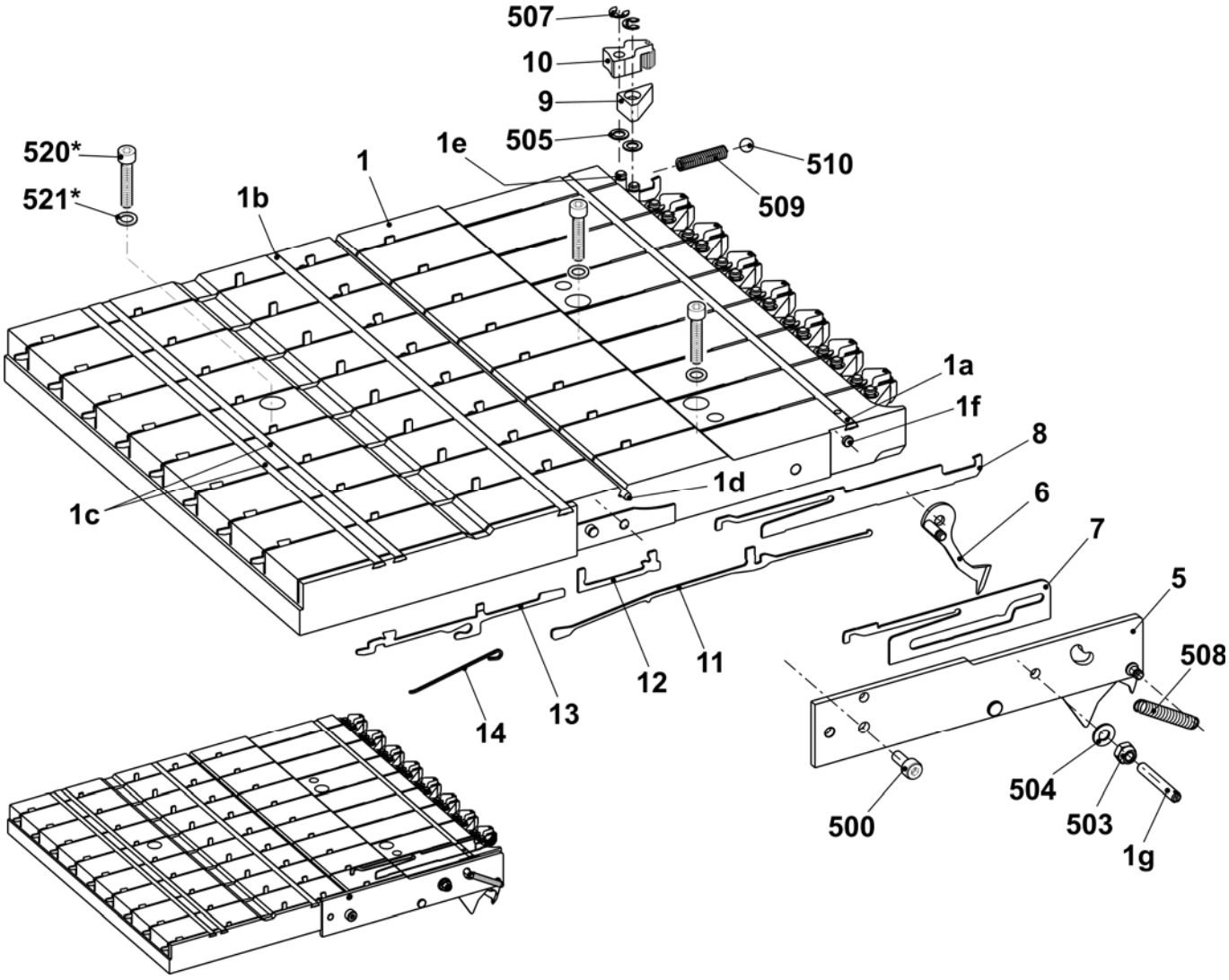

Rechtes Klemm-Schneidbett E5-8

Pos	Benennung		Ident-Nr	Pos	Benennung	Ident-Nr
Σ	**Klemm-Schneidbett rechts E5-8**			10	Klemme rechts komplett	210 464
	E2,5.2/3,5.2/5.2/5m.4/7m.5/7m.8/8m.7		**245 334**	11	Kupplungsteil E4-8	200 682
1	Führungsplatte E5-14		245 341	12	Zwischenschieber gebremst E5-8	237 323
	1a	Deckschiene	211 358	13	Auswahlplatine E4-8	200 687
	1b	Deckschiene	209 223	14	Platinenfeder E4-8	200 690
	1c	Deckschiene	209 224	500	Zylinder-Schraube M4x10	023 136
	1d	Fixierdraht	215 927	503	Sechskant-Mutter M4	023 046
	1e	Bolzen	208 094	504	U-Scheibe 4	020 870
	1f	Achse	211 349	505	U-Scheibe 4,3x7x0,5	022 153
	1g	Führungsstift	211 351	507	Sicherungs-Scheibe 3,2	021 019
5	Abdeckung rechts komplett		211 347	508	Zugfeder 5x0,55x18,9	023 377
6	Fanghaken rechts		213 150	509	Druckfeder 0,8x4x26,3	023 333
7	Schieber E4-8		211 096	510	Kugel DIN 5401 - 5	023 309
8	Fangnadel rechts E4-8		210 420	520*	Zylinder-Schraube M6x20	244 824
9	Klinge		210 422	521*	U-Scheibe 7,6x11,6x1,5	023 334

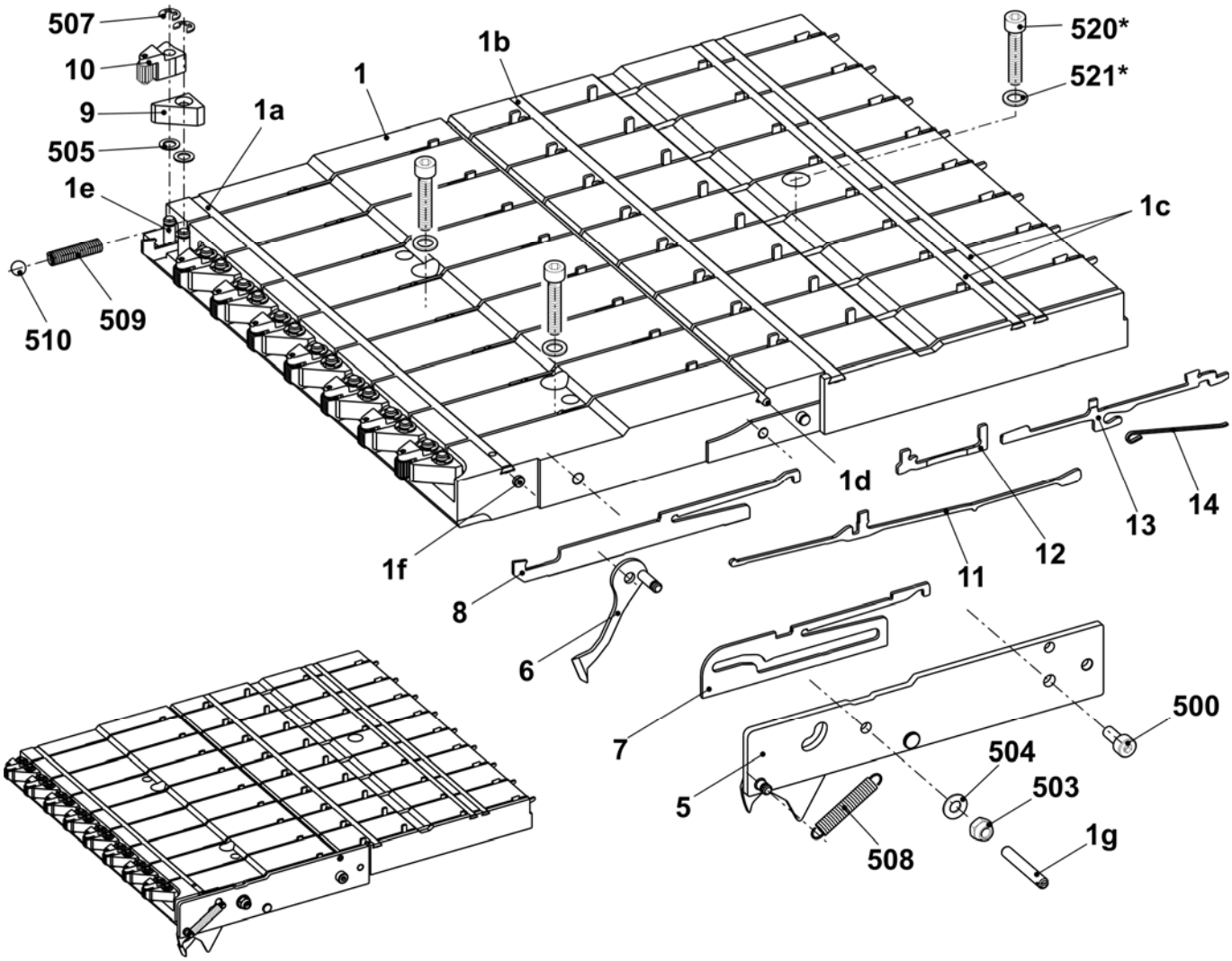

Rechtes Klemm-Schneidbett E10-14

Pos	*Benennung*		*Ident-Nr*		*Pos*	*Benennung*	*Ident-Nr*
Σ	**Klemm-Schneidbett rechts E10 – 14**				10	Klemme rechts komplett	210 464
	E6.2/7.2/6.2(E12m.10)/10m.12		**245 336**		11	Kupplungsteil E4-8	200 682
1	Führungsplatte E5-14		245 341		12	Zwischenschieber gebremst E5-8	237 323
	1a	Deckschiene	211 358		13	Auswahlplatine E4-8	200 687
	1b	Deckschiene	209 223		14	Platinenfeder E4-8	200 690
	1c	Deckschiene	209 224		500	Zylinder-Schraube M4x10	023 136
	1d	Fixierdraht	215 927		503	Sechskant-Mutter M4	023 046
	1e	Bolzen	208 094		504	U-Scheibe 4	020 870
	1f	Achse	211 349		505	U-Scheibe 4,3x7x0,5	022 153
	1g	Führungsstift	211 351		507	Sicherungs-Scheibe 3,2	021 019
5	Abdeckung links komplett E10-14		251 119		508	Zugfeder 4x0,55x18,9	023 392
6	Fanghaken links E10-14		251 378		509	Druckfeder 0,8x4x26,3	023 333
7	Schieber E10-14		251 117		510	Kugel DIN 5401 - 5	023 309
8	Fangnadel rechts E10-14		210 249		520*	Zylinder-Schraube M6x20	244 824
9	Klinge		210 422		521*	U-Scheibe 7,6x11,6x1,5	023 334

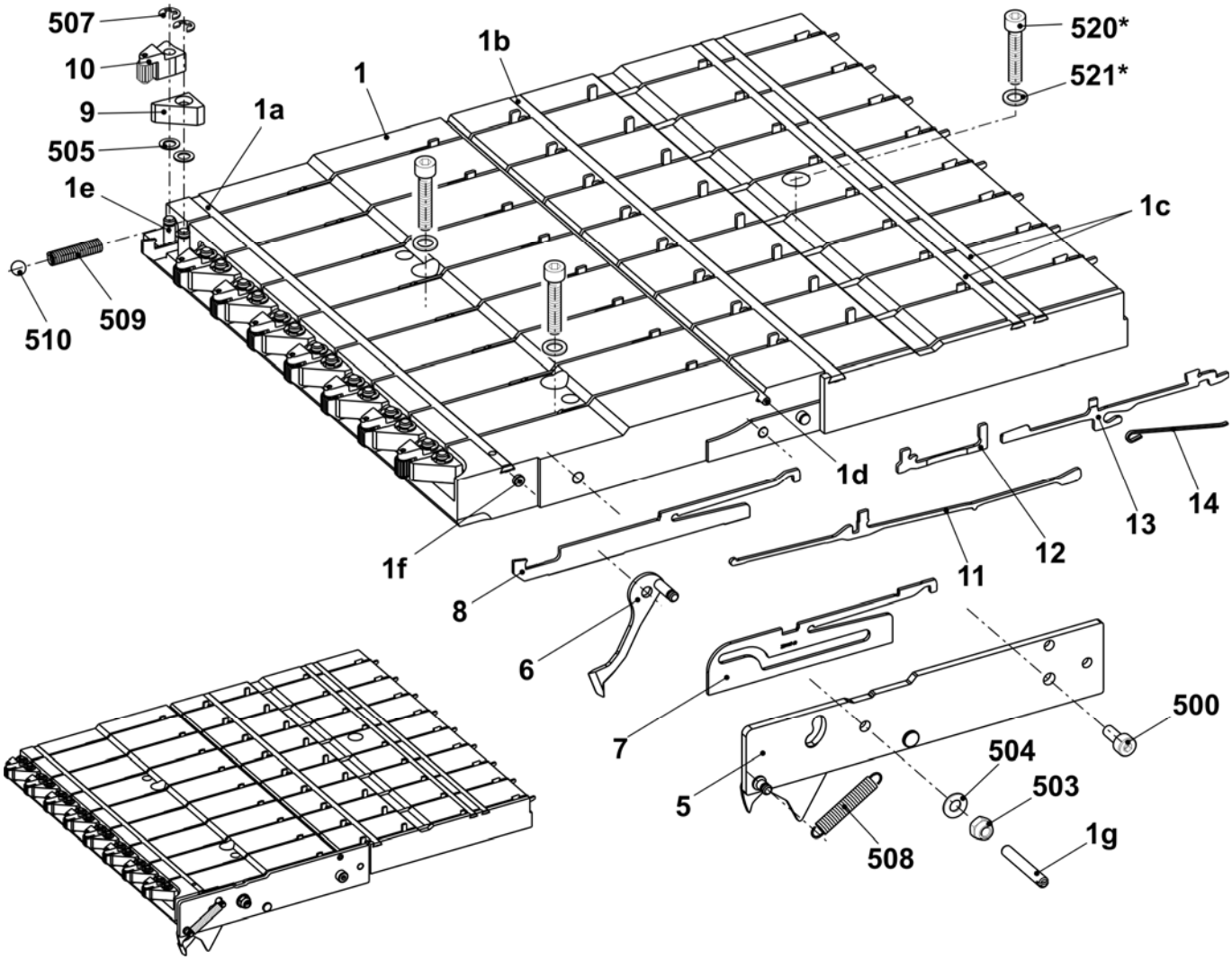

Rechtes Klemm-Schneidbett E16-18

Pos	Benennung		Ident-Nr	Pos	Benennung	Ident-Nr
Σ				10	Klemme rechts komplett	210 464
	Klemm-Schneidbett rechts E16-18 + E8.2		**245 338**	11	Kupplungsteil E10-12	200 683
1	Führungsplatte E16-20		244 809	12	Zwischenschieber Gebremst E10-12	237 324
	1a	Deckschiene	211 358	13	Auswahlplatine E10-12	200 688
	1b	Deckschiene	209 223	14	Platinenfeder E10-12	200 691
	1c	Deckschiene	209 224	500	Zylinder-Schraube M4x10	023 136
	1d	Fixierdraht	215 927	503	Sechskant-Mutter M4	023 046
	1e	Bolzen	208 094	504	U-Scheibe 4	020 870
	1f	Achse	211 349	505	U-Scheibe 4,3x7x0,5	022 153
	1g	Führungsstift	211 351	507	Sicherungs-Scheibe 3,2	021 019
5	Abdeckung rechts komplett E16-20		242 836	508	Zugfeder 4x0,55x18,9	023 392
6	Fanghaken rechts E16-18		242 833	509	Druckfeder 0,8x4x26,3	023 333
7	Schieber E16-20		242 828	510	Kugel DIN 5401 - 5	023 309
8	Fangnadel rechts E16-20		221 112	520*	Zylinder-Schraube M6x20	244 824
9	Klinge		210 422	521*	U-Scheibe 7,6x11,6x1,5	023 334

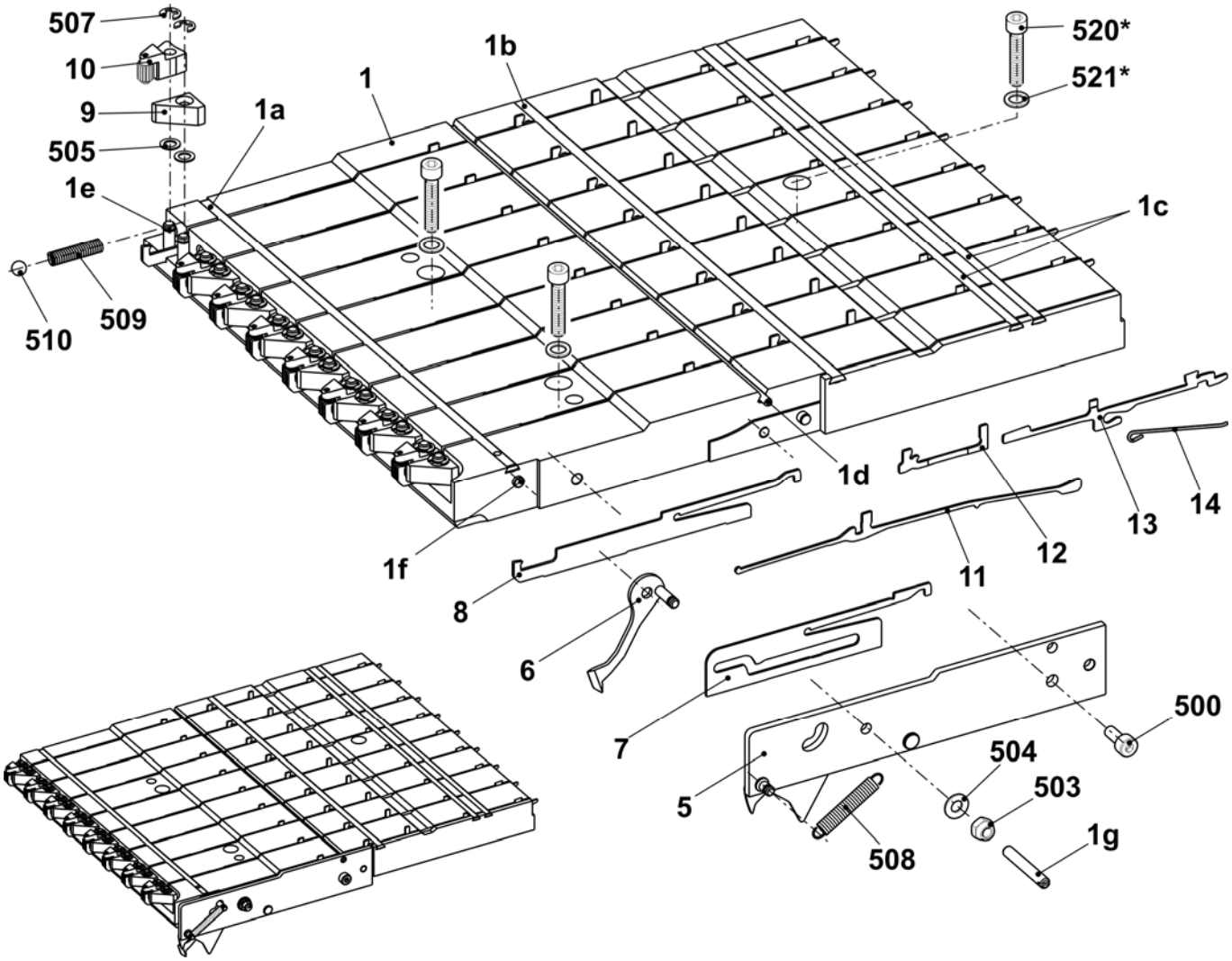

Abdeckung links und rechts

Pos	*Benennung*	*Ident-Nr*		*Pos*	*Benennung*	*Ident-Nr*
1	Abdeckung links	241 938		500	Flachkopf-Schraube M8x10	241 930
2	Abdeckung rechts	241 939				

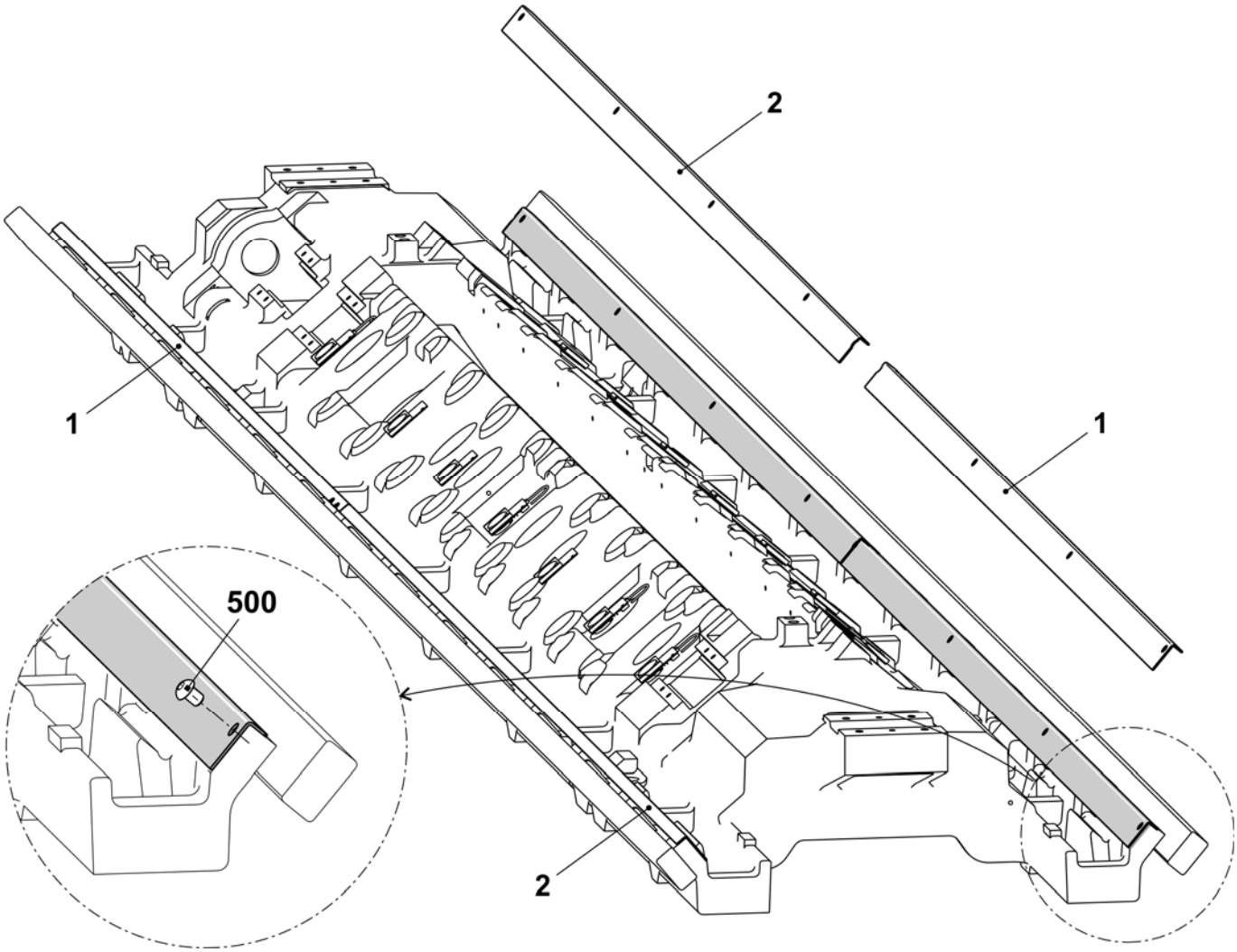

Tandem-Schlitten

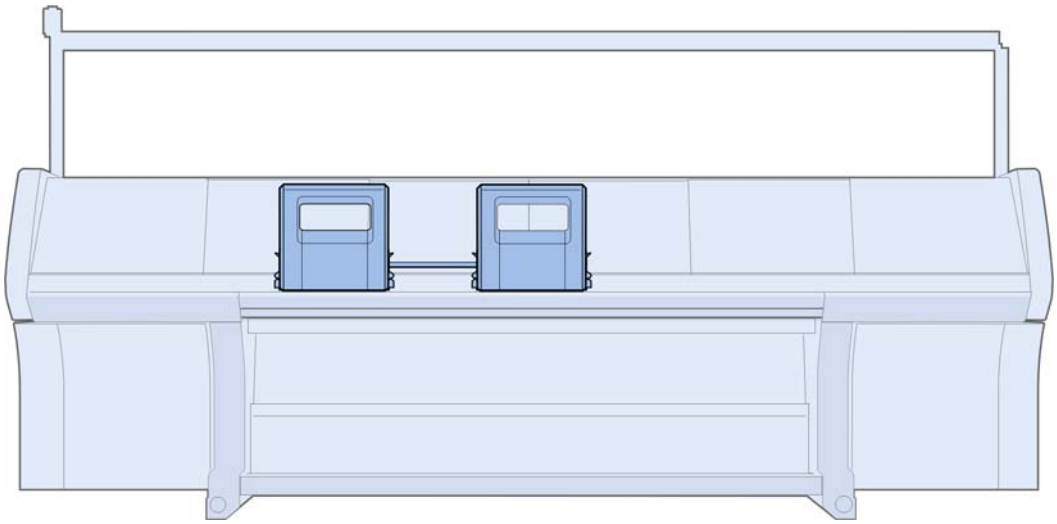

Schlitten-Übersicht

Pos	*Benennung*	*Ident-Nr*	*Pos*	*Benennung*	*Ident-Nr*
Σ	**Schlitten komplett**				
	E5 + E5m.4 + E2,5.2 k&w + E2,5.2 mg E3,5.2 k&w + E3,5.2 mg	**244 240**	2	Schloss-Satz komplett E5 + E5m.4 + E7m.5	244 239
	E5.2 k&w	**244 399**		E2,5.2 k&w + E2,5.2 mg	
	E5.2 mg	**244 397**		E3,5.2 k&w + E3,5.2 mg	
	E7 + E8 + E7m.8 + E8m.7	**244 387**		E5.2 k&w + E5.2 mg	
	E7m.5	**244 787**		E7 + E8 + E7m.8 + E8m.7	244 389
	E10	**244 378**		E10	244 382
	E10m.12	**244 394**		E10m.12	244 394
	E6.2 k&w	**244 401**		E6.2 k&w	244 403
	E6.2 mg	**242 272**		E6.2 mg	242 275
	E6.2 (12m.10)	**244 284**		E6.2 (12m.10)	244 286
	E12	**243 908**		E12	243 916
	E7.2 k&w	**242 270**		E7.2 k&w	242 274
	E7.2 mg	**243 912**		E7.2 mg	243 919
	E14	**244 380**		E14	244 384
	E16 + E18	**242 233**		E16 + E18	242 243
	E8.2 mg	**243 914**		E8.2 mg	243 920
3	FF-Mitnahme aussen komplett	241 080	10	Abstreifteil (Filz)	241 411
4	FF-Mitnahme mitte komplett	241 081	11	Bolzen	212 392
5	Platinen-Steuerung komplett		12	Bolzen	243 171
8	Schlittenwagen 822	242 232	13	Leitblech hinten links	245 323
9	Auswahlsystem komplett		14	Abdeckblech links	250 274
	E5 + E5m.4 + E7m.5 E2,5.2 k&w + E2,5.2 mg E3,5.2 k&w + E3,5.2 mg E5.2 k&w + E5.2 mg E7 + E8 + E7m.8 + E8m.7	216 218	15	Abdeckblech rechts	250 275
			19	Leitblech hinten rechts	245 324
			21	Motoreinheit 550	239 407
			21a	Zahnstange oben	209 781
			21b	Zahnstange mitte	209 782
	E10 + E12 + E10m.12 + E6.2 (12m.10) E6.2 k&w + E6.2 mg	216 219	21c	Zahnstange unten	209 783
			521	Schraube M4x12	023 367
	E14 + E7.2 k&w + E7.2 mg	229 300	22	Verteiler hinten links 822 okc	242 239
	E16 + E18 + E8.2 mg	220 114	23	Verteiler vorne links 822 okc	242 240

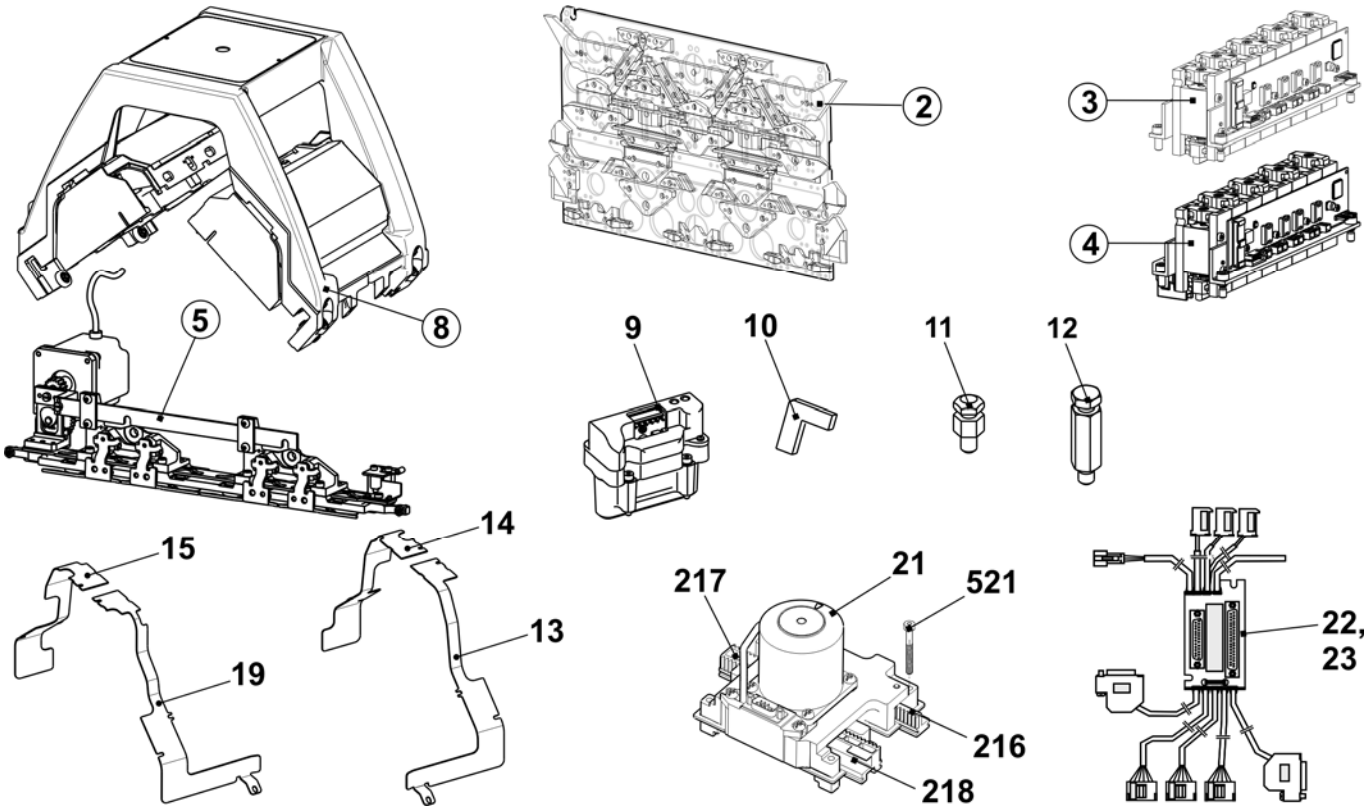

Schlittenwagen

Pos	Benennung	Ident-Nr	Pos	Benennung	Ident-Nr
Σ	**Schlittenwagen 822**	**242 232**			
1	Schlittenrahmen 2-Schloss	240 704	13	Fixierbolzen Trennstelle	244 179
2	Schlittenteil 2-Schloss	241 756	500	Zylinder-Schraube M8x30	020 143
3	Schlittenabdeckung oben ECO2	252 616	502	Flachkopf-Schraube M6x10	023 183
5	Passschraube	211 750	503	Sicherungsscheibe 5	021 021
4	Unterlage	225 312	515	Gewindebuchse	041 863
8	Büchse	207 546	522	Beilage 0,2x10x70	023 699
9	Büchse	209 275	523	Beilage 0,1x10x70	023 698
10	Büchse	209 274	524	Beilage 0,05x10x70	023 697

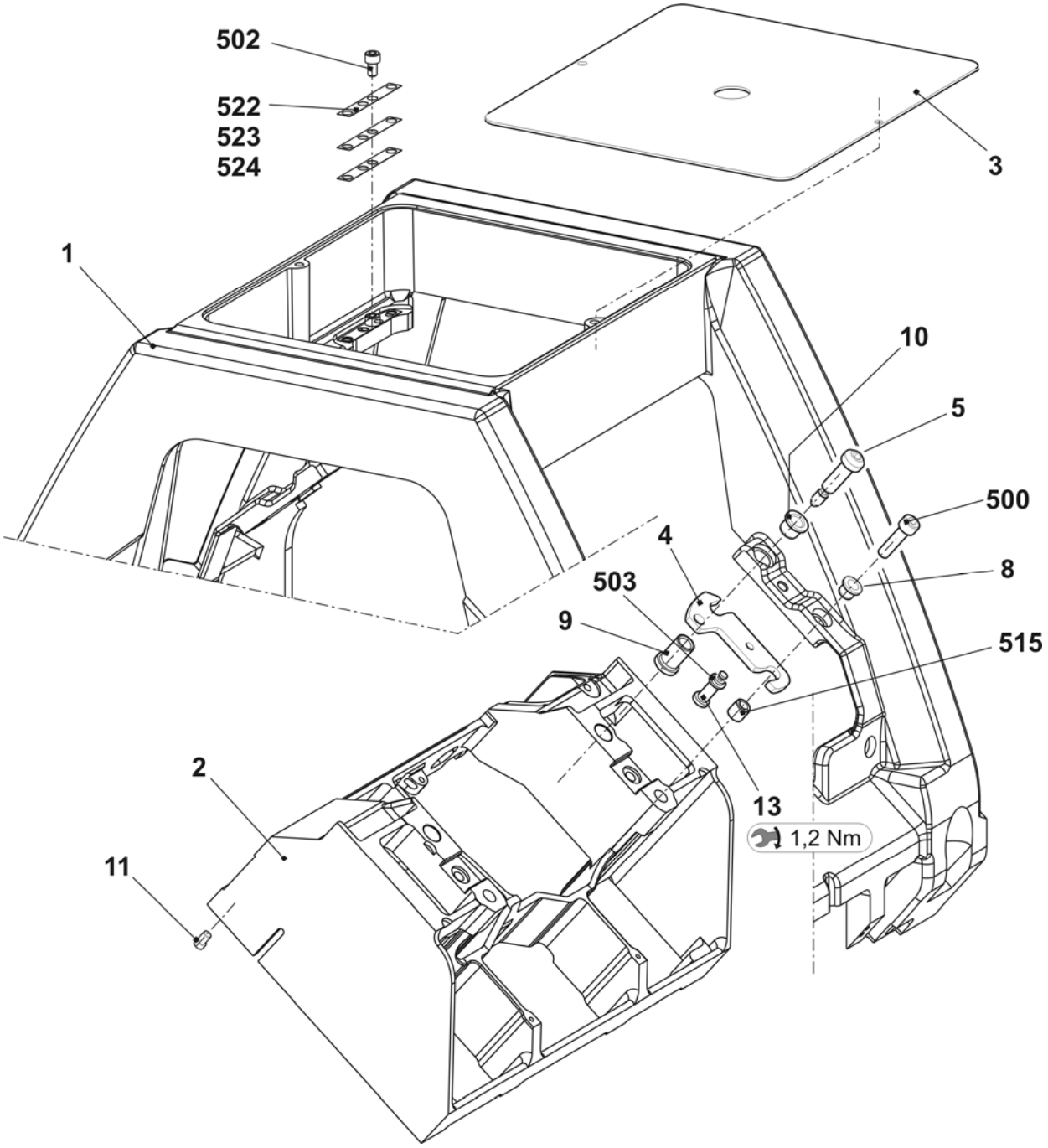

Schlitten-Führung

Pos	Benennung	Ident-Nr		Pos	Benennung	Ident-Nr
6	Lagerbolzen exzentrisch 0,3	242 060		510	Passscheibe 12x18x1	023 315
7	Lagerbolzen exzentrisch 0,3	242 624		511	Passscheibe 10x16x1	023 260
12	Bolzen komplett mit Lager	244 283		518	Rillen-Kugellager 62201-2RS	241 408
508	Mutter M10	023 316		519	Rillen-Kugellager 62300-2RS1	242 070

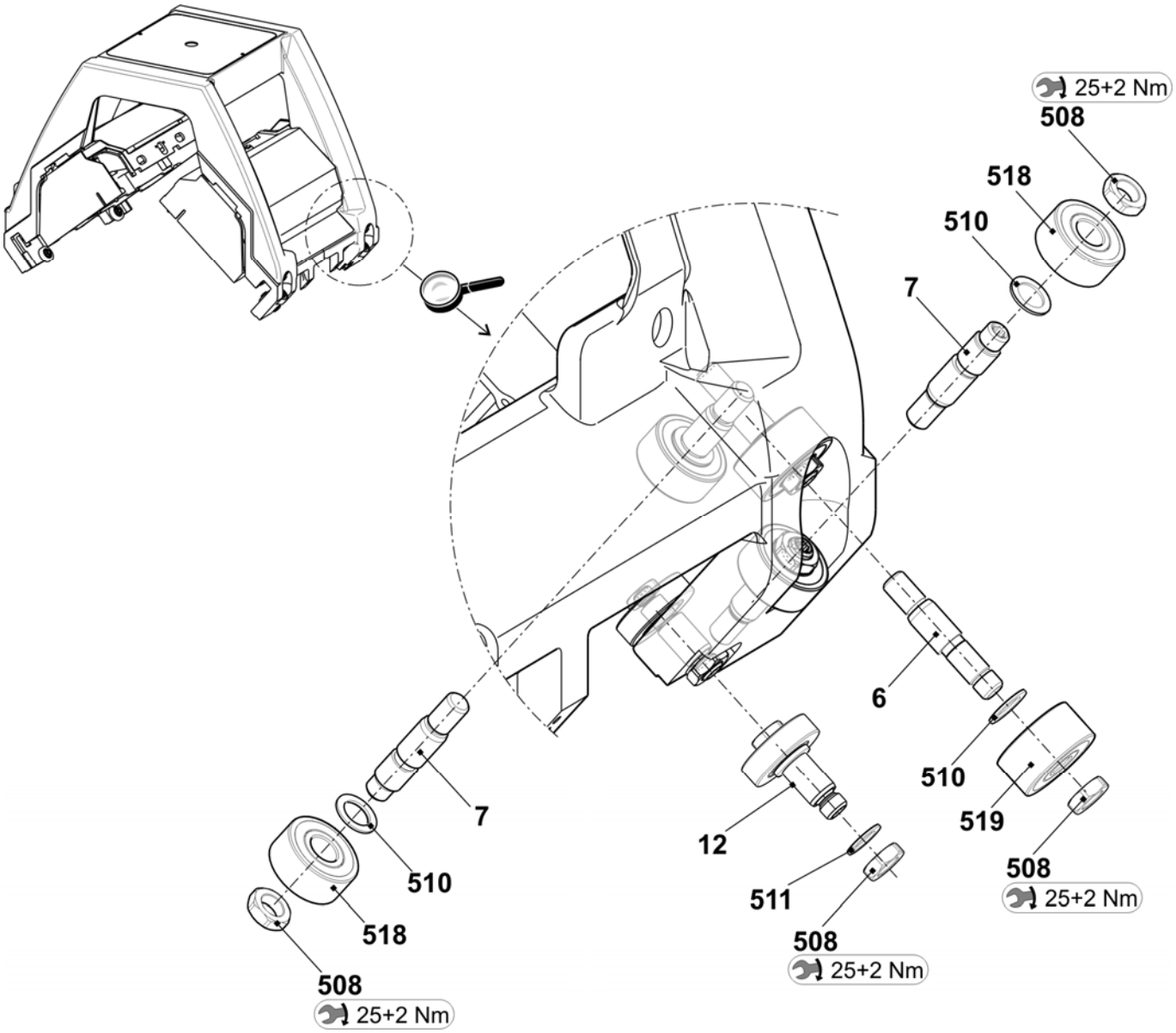

Ersatzteilpaket Schlittenführungsstab

Pos	Benennung	Ident-Nr		Pos	Benennung	Ident-Nr
Σ	**Ersatzteilpaket Schlittenführungsstab 84“**	**252 993**		501	Beilage 0,05x22x42	243 291
1	Schlittenführungsstab	242 486		502	Beilage 0,10x22x42	243 292
2	Justierexzenter	241 219		503	Beilage 0,20x22x42	243 293
500	Beilage 0,03x22x42	243 289		510*	Zylinder-Schraube M8x20	020 141

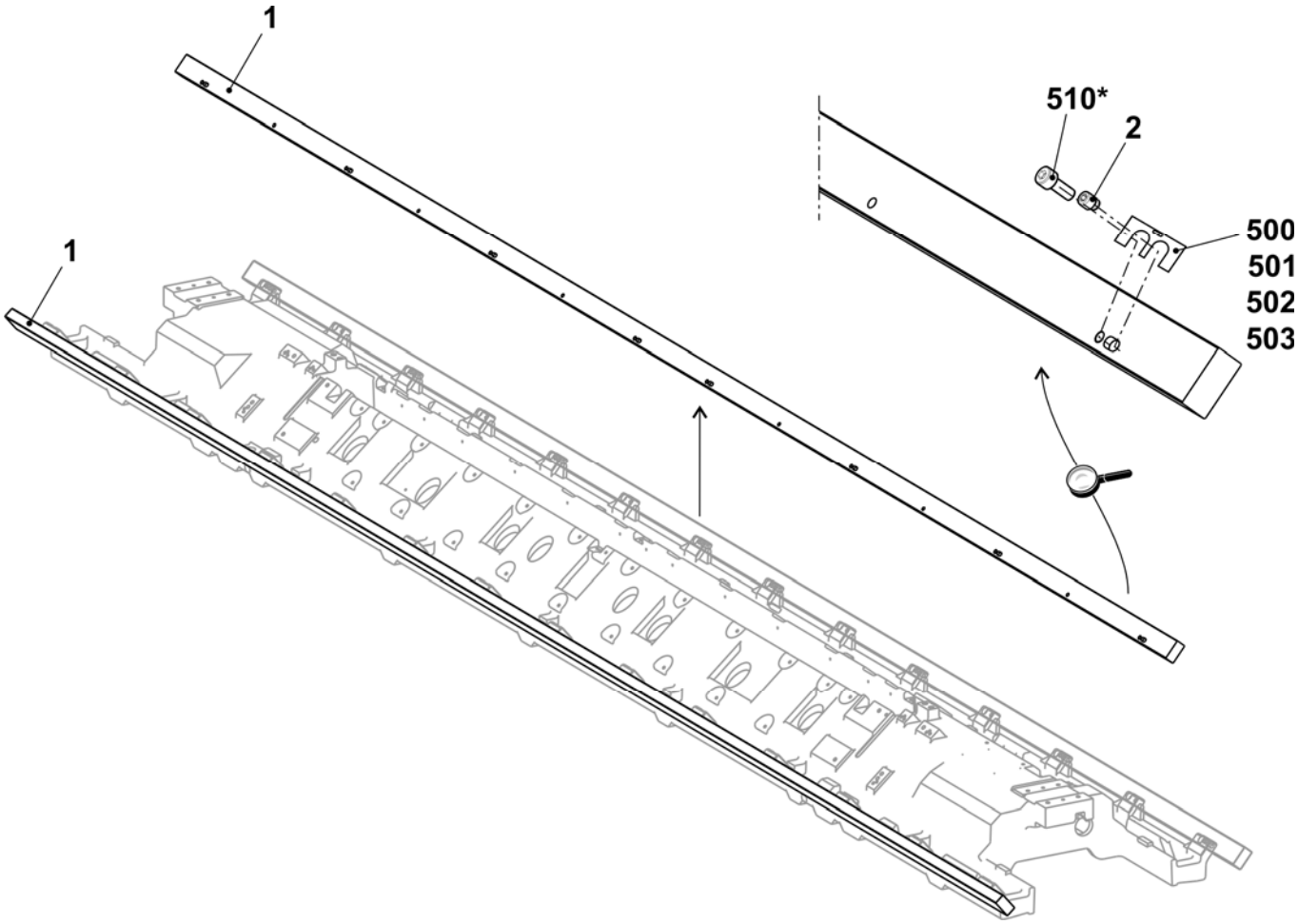

Schlitten-Abdeckung

Pos	Benennung	Ident-Nr		Pos	Benennung	Ident-Nr
2	Schlitten-Abdeckung vorn 2-Schloss	251 207		501	Fächerscheibe 6,4	022 385
3	Schlitten-Abdeckung hinten 2-Schloss	251 208		502	Sechskant-Mutter M6	022 899
13	Fixierbolzen	242 382		505	O-Ring	242 420

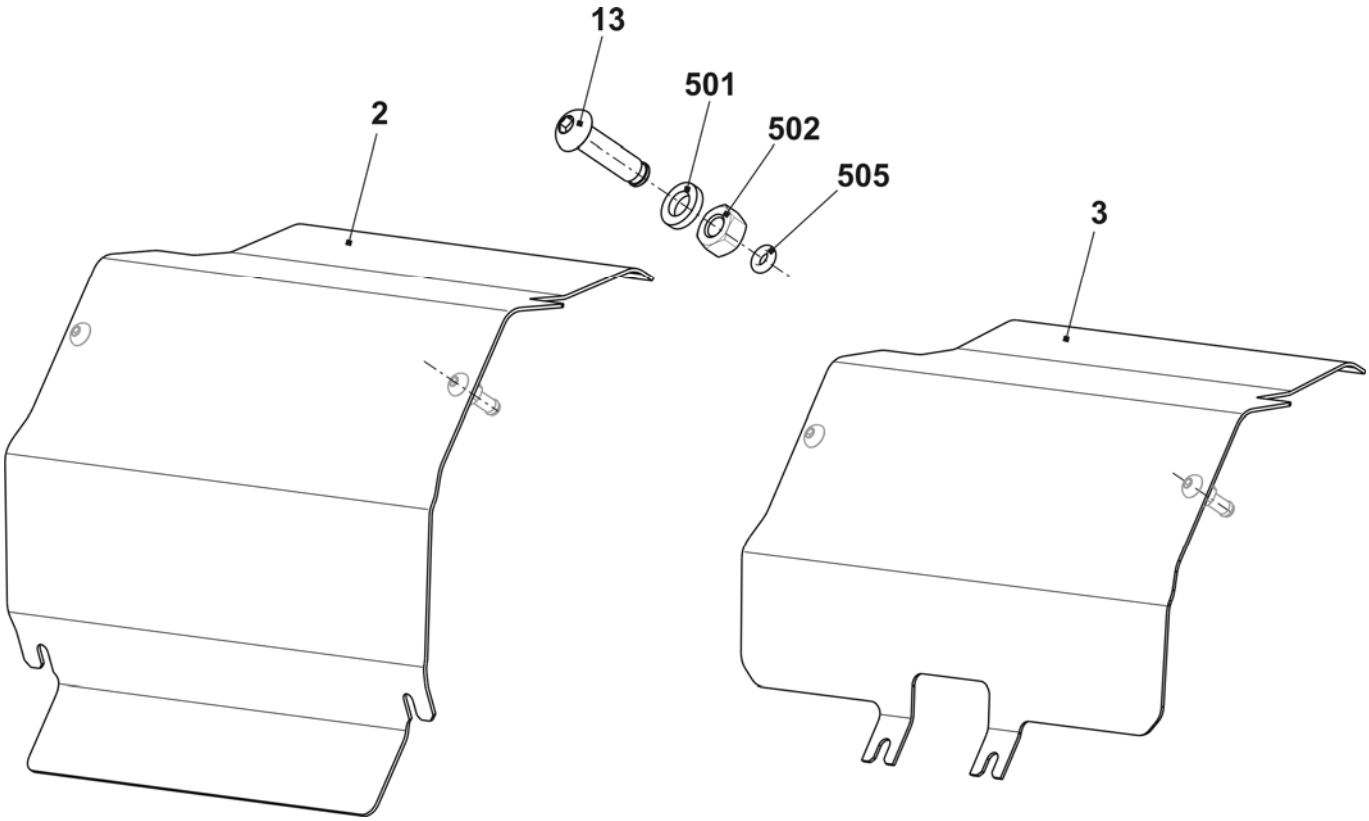

Schlitten-Kopplung

Pos	Benennung	Ident-Nr		Pos	Benennung	Ident-Nr
100	Verbindungs-Stange 42" und 44"	242 889		120	Hülse	225 600
110	Verbindungs-Stange kurz	242 891		506	Zylinder-Schraube M16x45	023 366

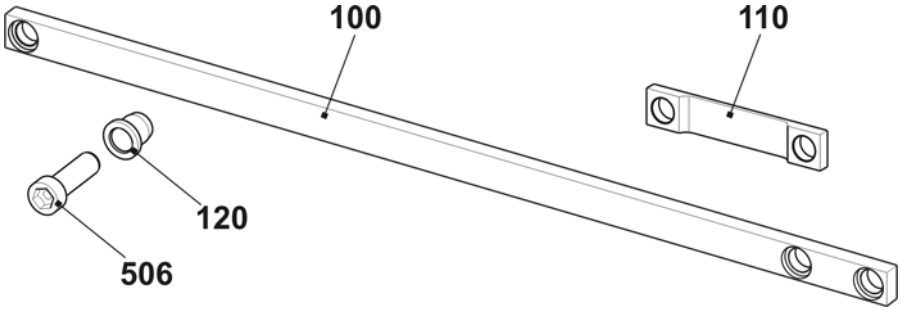

Bürstenhalter

Pos	Benennung	Ident-Nr		Pos	Benennung	Ident-Nr
Σ	**Bürstenhalter komplett**			4	Bürste	
	E5 + E5m.4 + E7 + E7m.5 + E7m.8 + E2,5.2 k&w + E2,5.2 mg + E3,5.2 k&w + E3,5.2 mg + E8 + E8m.7	**220 064**			E5 + E5m.4 + E7 + E7m.5 + E7m.8 + E2,5.2 k&w + E2,5.2 mg + E3,5.2 k&w + E3,5.2 mg + E8 + E8m.7	203 254
	E10 + E10m.12 + E5.2 k&w + E5.2 mg + E12 + E6.2 k&w + E6.2(12m.10) + E14 + E7.2 k&w + E7.2 mg	**220 065**			E10 + E10m.12 + E5.2 k&w + E5.2 mg + E12 + E6.2 k&w + E6.2(12m.10) + E14 + E7.2 k&w + E7.2 mg	212 854
	E16 + E8.2 mg + E18	**239 432**			E16 + E8.2 mg + E18	224 822
1	Bürstenhalter	219 423		500	Senkschraube M4x12	023 062
2	Bürstenklemme	213 010		501	Sechskant-Mutter M8	020 856
3	Gewindestange	209 740		502	Pass-Scheibe	023 348
				503	Sicherungsring 5x0,6	023 347

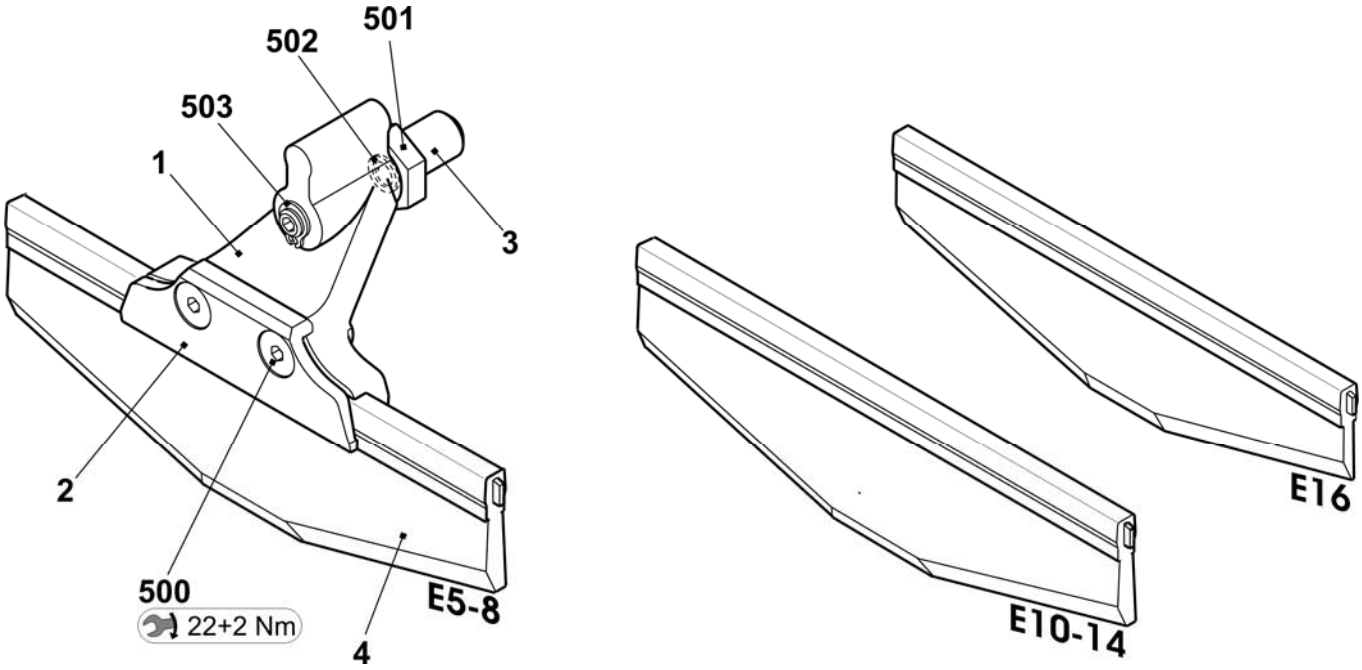

Fadenführer-Mitnahme ohne Führungsteil

Pos	Benennung	Ident-Nr	Pos	Benennung	Ident-Nr
Σ	**FF-Mitnahme aussen komplett**	**241 080**			
1	Fadenführer-Mitnehmer komplett	242 214	500	Zylinder-Schraube M4x14-I-Torx	242 279
2	Haltewinkel für Platine	241 038	501	Zylinder-Schraube M3x12-12.9	022 648
3	Karte Fadenführer Endstufen OKC	300 960	900	Zylinder-Schraube M6x14	022 658
4	Haltewinkel für FF-Mitnahme	242 903	901	Pass-Schraube	231 899

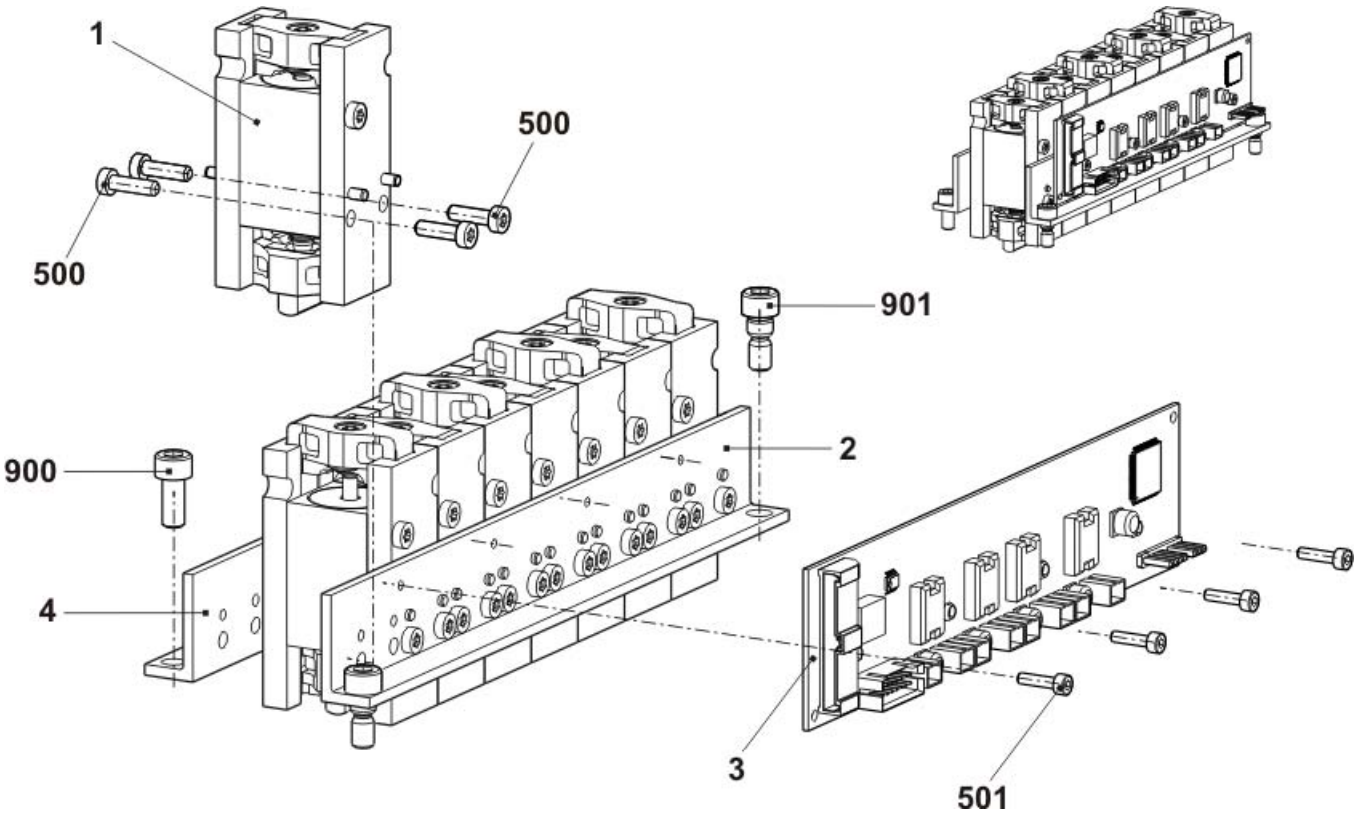

Fadenführer-Mitnahme mit Führungsteil

Pos	*Benennung*	*Ident-Nr*		*Pos*	*Benennung*	*Ident-Nr*
Σ	**FF-Mitnahme Mitte komplett**	**241 081**				
1	Fadenführer-Mitnehmer komplett	242 214		500	Zylinder-Schraube M4x14-I-Torx	242 279
2	Haltewinkel für Platine	241 038		501	Zylinder-Schraube M3x12-12.9	022 648
3	Haltewinkel für FF-Mitnahme	242 903		502	Schraube KB60X20	243 625
4	Karte Fadenführer Endstufen OKC	300 960		900	Zylinder-Schraube M6x14	022 658
5	Führungsteil	239 972		901	Pass-Schraube	231 899

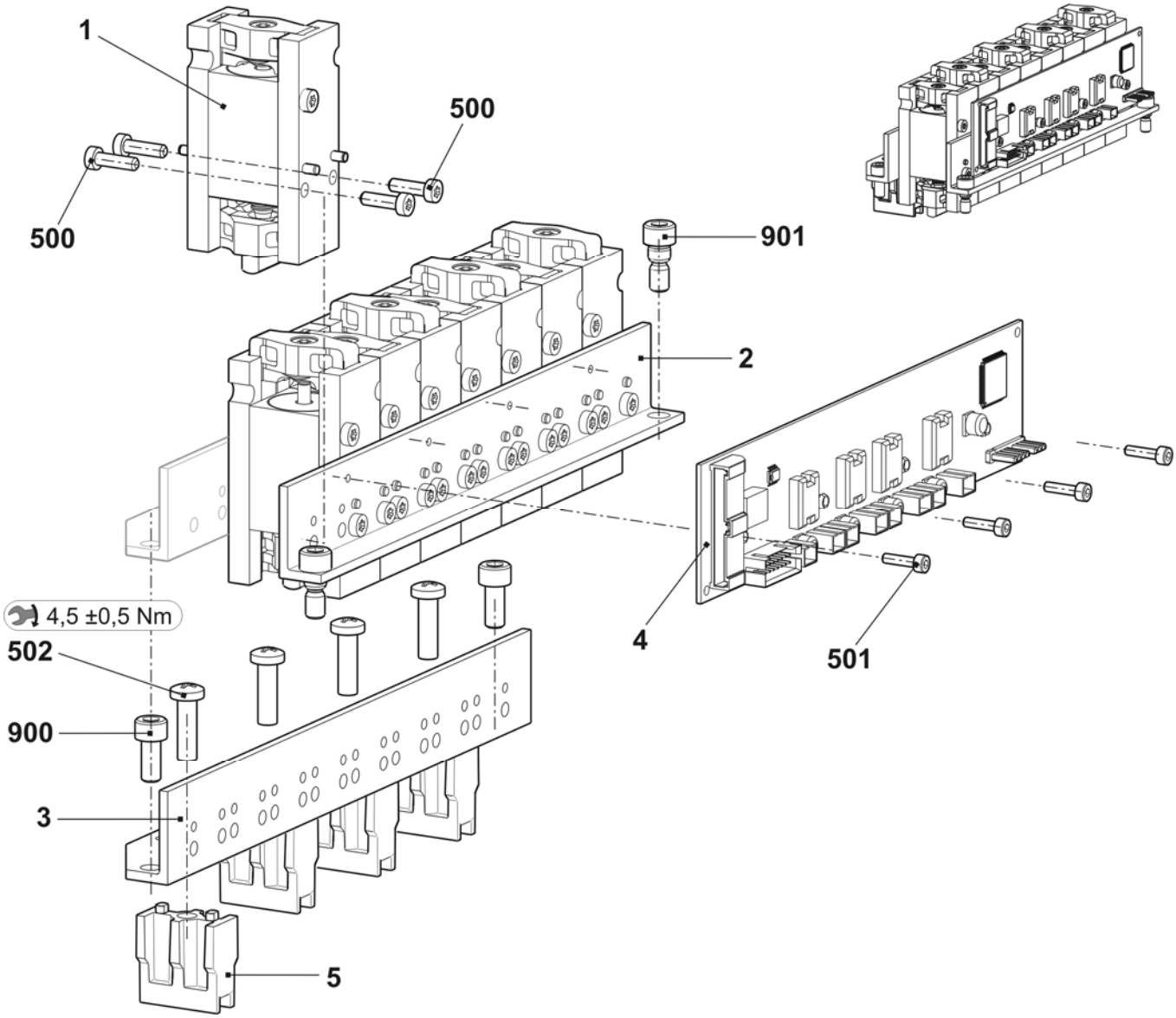

Platinen-Steuerung

Pos	Benennung	Ident-Nr	Pos	Benennung	Ident-Nr
Σ	**Platinen-Steuerung komplett**		1	Platinenschloss	
	E5 + E5m.4 + E7m.5 + E2,5.2 k&w + E3,5.2 k&w+ E5.2 mg	**250 991**		E5 + E5m.4 + E7m.5 + E2,5.2 k&w + E3,5.2 k&w+ E5.2 mg	250 981
	E7 + E8 + E7m.8 + E8m.7 + E3,5.2 mg	**250 989**		E7 + E8 + E7m.8 + E8m.7 + E3,5.2 mg	250 980
	E10 + E10m.12	**250 984**		E10 + E10m.12	250 976
	E5.2 k&w + E6.2 k&w	**250 988**		E5.2 k&w + E6.2 k&w	250 979
	E12 + E14+ E6.2 (12m.10) + E6.2 mg	**250 986**		E12 + E14+ E6.2 (12m.10) + E6.2 mg	250 977
	E7.2 k&w	**250 180**		E7.2 k&w	250 181
	E7.2 mg	**250 992**		E7.2 mg	250 982
	E16 + E18 + E8.2 mg	**250 987**		E16 + E18 + E8.2 mg	250 978
2	Steuerschieber komplett	239 363	500	Zylinder-Schraube M6x12	020 134
3	Steuereinheit Niederhalte-Platinen	239 342	501	Flachkopf-Schraube M4x6	023 427
4	Abdeckblech	221 272	502	Beilage 0,05x19x22	251 878

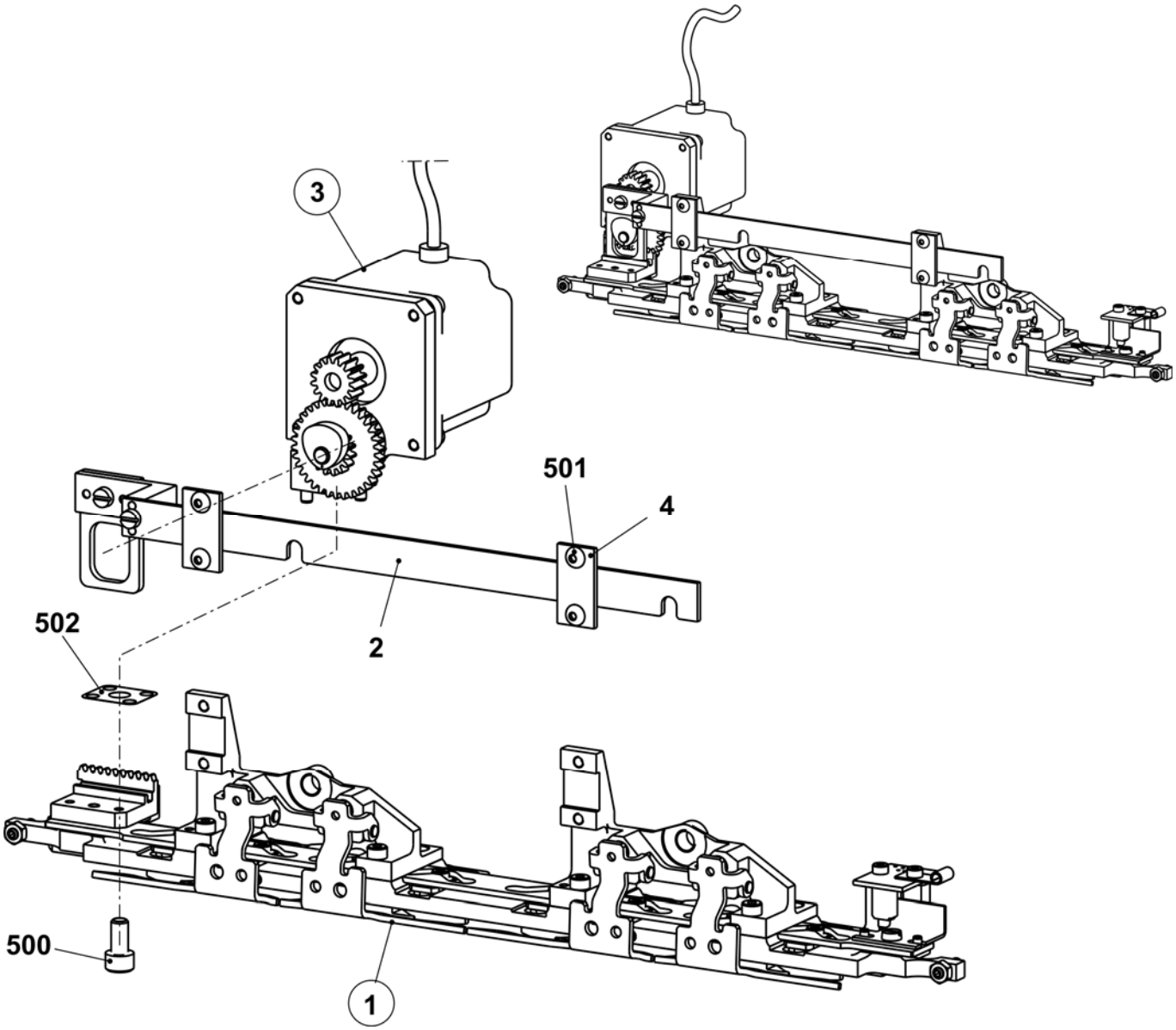

Platinenschloss E5 + E2,5.2

Pos	*Benennung*	*Ident-Nr*	*Pos*	*Benennung*	*Ident-Nr*
Σ	**Platinenschloss komplett E5+2,5.2 E5m.4+E3,5.2kw+ E2,5.2kw+E2,5.2mg**	**250 981**	11	Karte Lichtschranke NP V2	240 243
			12	Steuerschieber komplett E2,5.2-8	253 568
1	Platinenschlossplatte	250 078	13	Hutbuchse	225 855
2	Platinenschieber links E2,5.2 + 5	245 015	14	Abdeckplatte	251 465
3	Platinenschieber rechts E2,5.2 + 5	245 016	500	Zylinder-Schraube M4x12	022 664
4	Zwischenplatte	239 423	501	Zylinder-Schraube M3x6	022 589
5	Exzenter	239 344	502	Sechskant-Mutter M4-6	022 536
6	Abdeckplatte	250 178	503	Senkschraube M3x6	020 286
7	Halter komplett	250 577	504	Zylinder-Schraube M3x6	020 005
8	Flotteil links E2,5.2 + 5	245 017	505	Befestigungs-Schelle	008 321
9	Flotteil rechts E2,5.2 + 5	245 014	506	Sechskant-Mutter M5-04	020 854
10	Stellschraube	241 936	507	Senkschraube M4x10	241 914

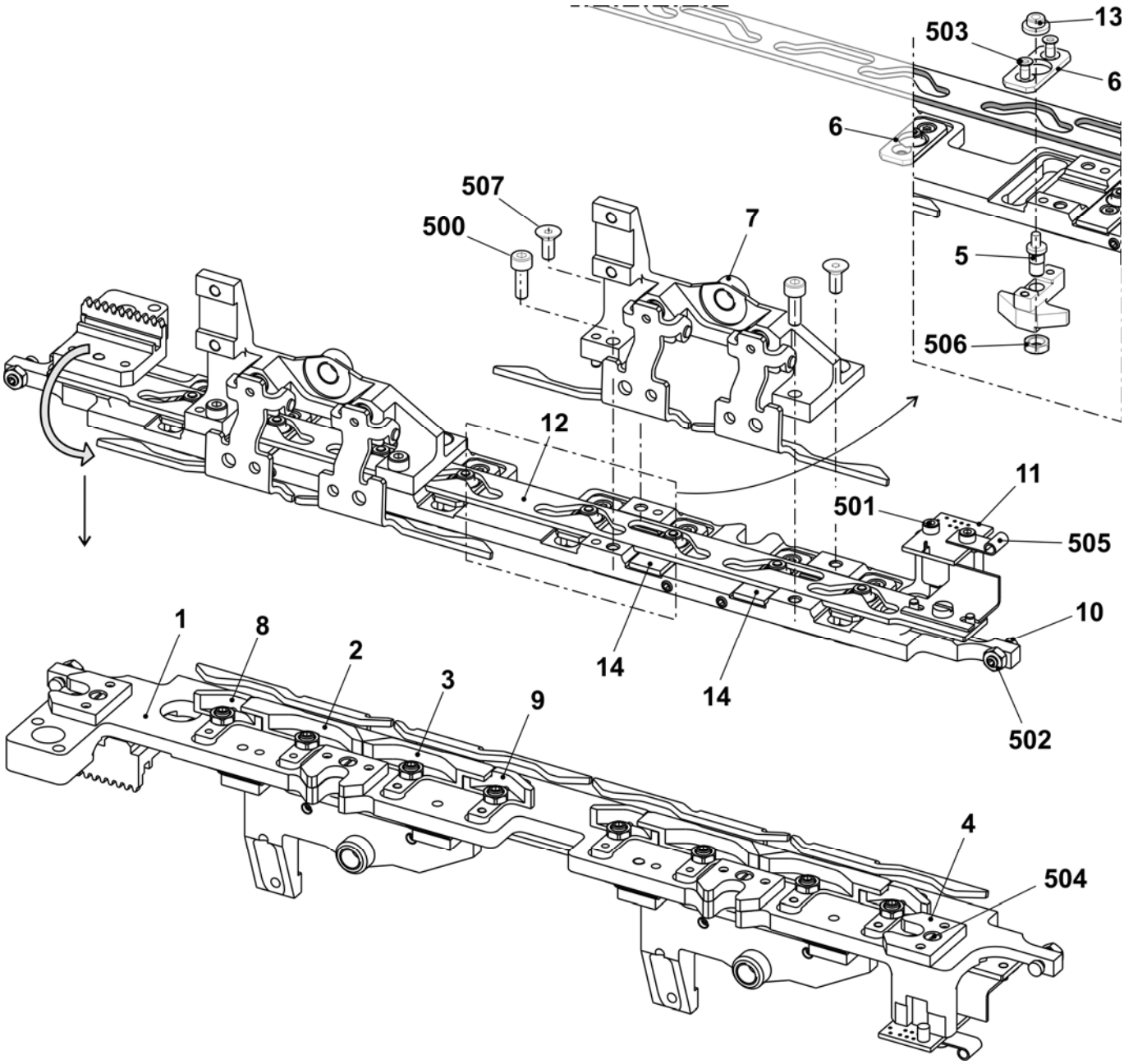

Platinenschloss E7-8+3,5.2

Pos	Benennung	Ident-Nr	Pos	Benennung	Ident-Nr
Σ	**Platinenschloss komplett E7-8 + E3,5.2 E7m.5+E7m.8+E8m.7+E3,5.2mg+E5.2mg**	**250 980**	11	Karte Lichtschranke NP V2	240 243
			12	Steuerschieber komplett E2,5.2-8	253 568
1	Platinenschlossplatte	250 078	13	Hutbuchse	225 855
2	Platinenschieber links E7-8 + 3,5.2	250 166	14	Abdeckplatte	251 465
3	Platinenschieber rechts E7-8 + 3,5.2	250 167	500	Zylinder-Schraube M4x12	022 664
4	Zwischenplatte	239 423	501	Zylinder-Schraube M3x6	022 589
5	Exzenter	239 344	502	Sechskant-Mutter M4-6	022 536
6	Abdeckplatte	250 178	503	Senkschraube M3x6	020 286
7	Halter komplett	250 577	504	Zylinder-Schraube M3x6	020 005
8	Flotteil links E7-8 + 3,5.2	250 164	505	Befestigungs-Schelle	008 321
9	Flotteil rechts E7-8 + 3,5.2	250 165	506	Sechskant-Mutter M5-04	020 854
10	Stellschraube	241 936	507	Senkschraube M4x10	241 914

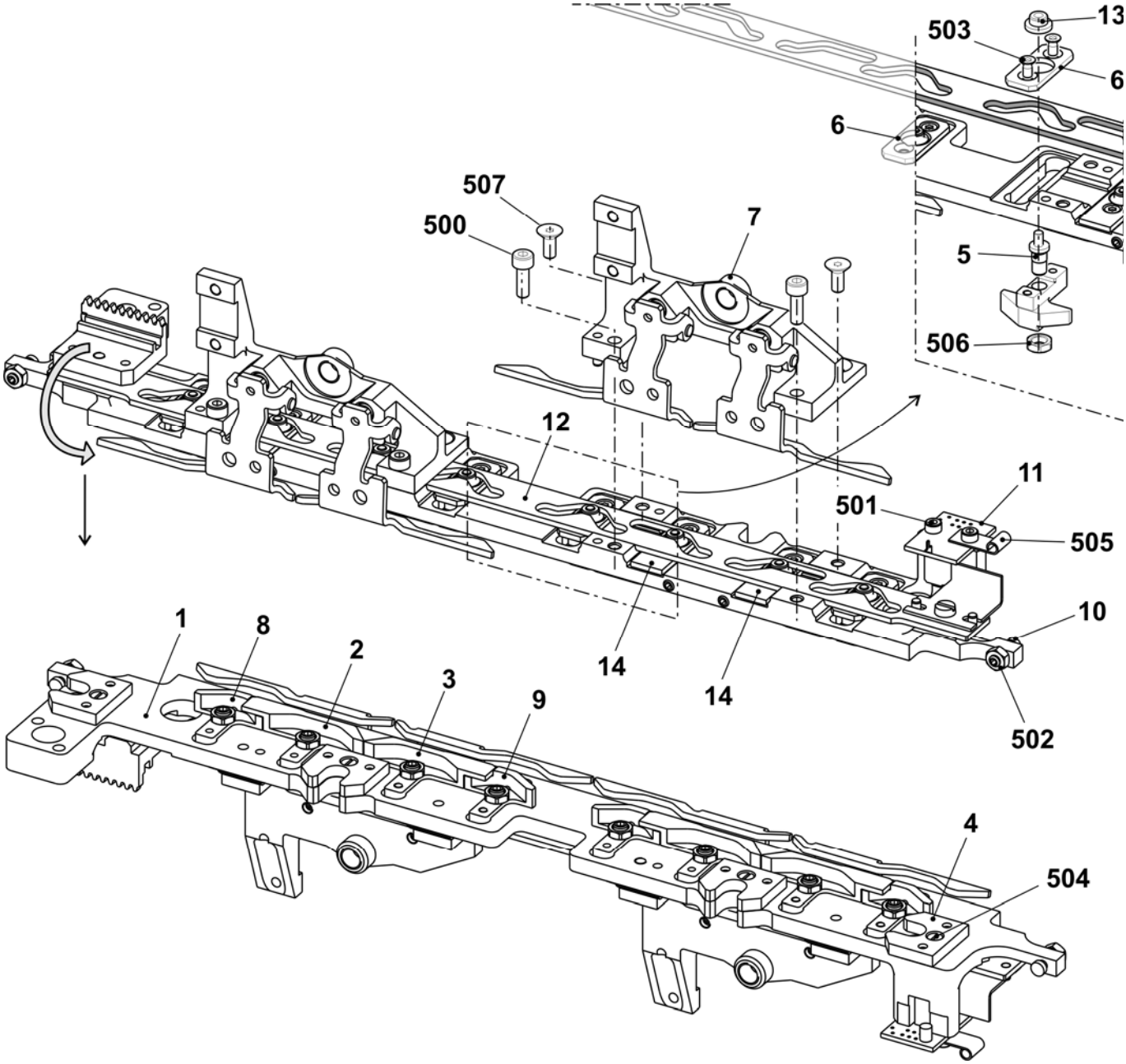

Platinenschloss E10

Pos	*Benennung*	*Ident-Nr*	*Pos*	*Benennung*	*Ident-Nr*
Σ	**Platinenschloss komplett E10 + E10m.12**	**250 976**	11	Karte Lichtschranke NP V2	240 243
			12	Steuerschieber ko. E10-14 + E16	239 421
1	Platinenschlossplatte	250 078	13	Hutbuchse	225 855
2	Platinenschieber links E10	250 158	14	Abdeckplatte	254 421
3	Platinenschieber rechts E10	250 159	500	Zylinder-Schraube M4x12	022 664
4	Zwischenplatte	239 423	501	Zylinder-Schraube M3x6	022 589
5	Exzenter	239 344	502	Sechskant-Mutter M4-6	022 536
6	Abdeckplatte	250 178	503	Senkschraube M3x6	020 286
7	Halter komplett	250 577	504	Zylinder-Schraube M3x6	020 005
8	Flotteil links E10	250 156	505	Befestigungs-Schelle	008 321
9	Flotteil rechts E10	250 157	506	Sechskant-Mutter M5-04	020 854
10	Stellschraube	241 936	507	Senkschraube M4x10	241 914

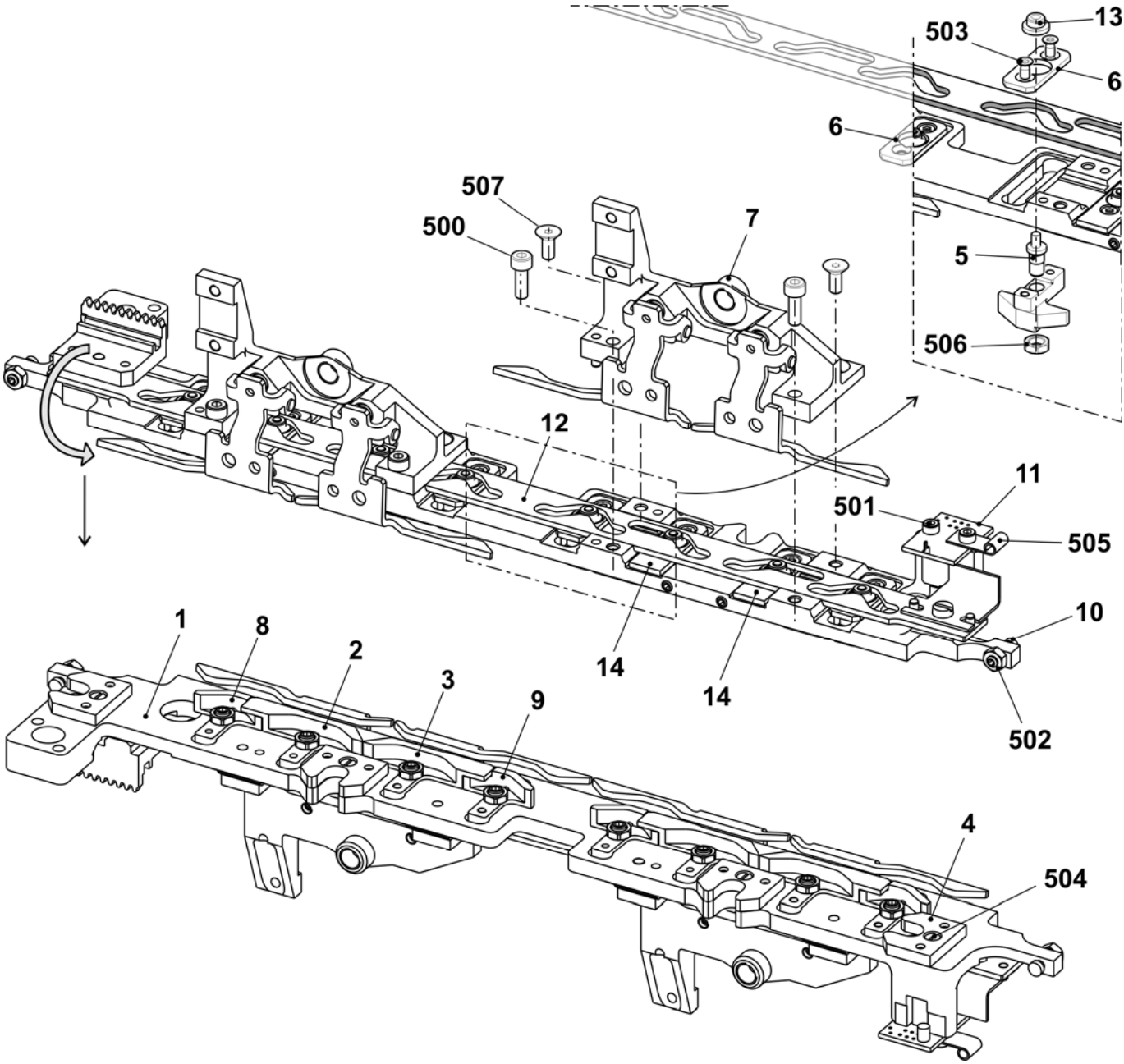

Platinenschloss E12-14

Pos	Benennung	Ident-Nr	Pos	Benennung	Ident-Nr
Σ	**Platinenschloss komplett E12-14 E6.2 (12m.10) + E6.2 mg**	**250 977**	11	Karte Lichtschranke NP V2	240 243
			12	Steuerschieber komplett E10-14 + 16	239 421
1	Platinenschlossplatte	250 078	13	Hutbuchse	225 855
2	Platinenschieber links	250 170	14	Abdeckplatte	254 421
3	Platinenschieber rechts	250 171	500	Zylinder-Schraube M4x12	022 664
4	Zwischenplatte	239 423	501	Zylinder-Schraube M3x6	022 589
5	Exzenter	239 344	502	Sechskant-Mutter M4-6	022 536
6	Abdeckplatte	250 178	503	Senkschraube M3x6	020 286
7	Halter komplett	250 577	504	Zylinder-Schraube M3x6	020 005
8	Flotteil links E12-14 + 6.2	250 168	505	Befestigungs-Schelle	008 321
9	Flotteil rechts E12-14 + 6.2	250 169	506	Sechskant-Mutter M5-04	020 854
10	Stellschraube	241 936	507	Senkschraube M4x10	241 914

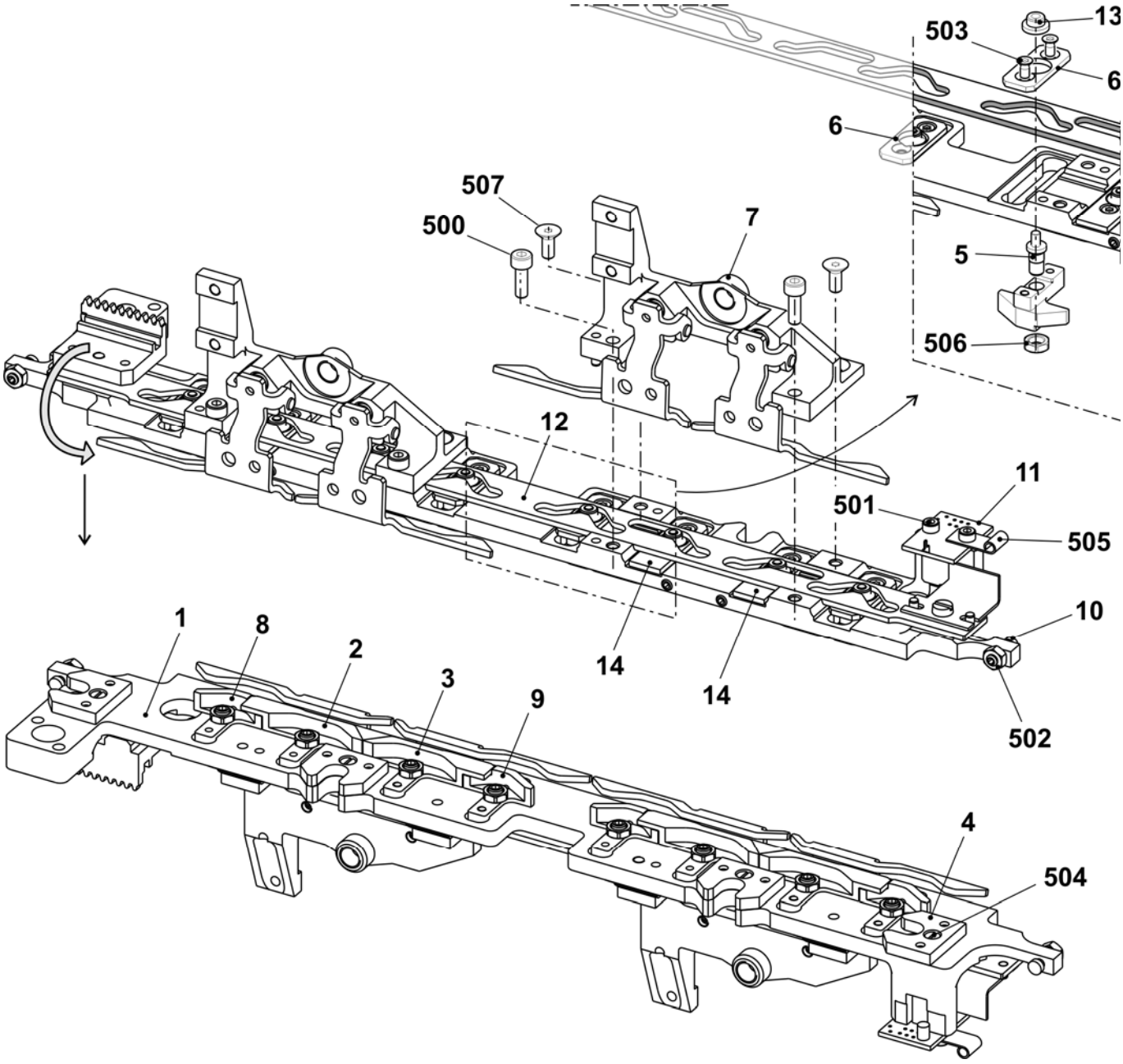

Platinenschloss E16

Pos	*Benennung*	*Ident-Nr*	*Pos*	*Benennung*	*Ident-Nr*
Σ	**Platinenschloss ko. E16 + E18 + E8.2mg**	**250 978**	11	Karte Lichtschranke NP V2	240 243
			12	Steuerschieber komplett E10-14 + 16	239 421
1	Platinenschlossplatte	250 078	13	Hutbuchse	225 855
2	Platinenschieber links E16	250 155	14	Abdeckplatte	251 465
3	Platinenschieber rechts E16	245 019	500	Zylinder-Schraube M4x12	022 664
4	Zwischenplatte	239 423	501	Zylinder-Schraube M3x6	022 589
5	Exzenter	239 344	502	Sechskant-Mutter M4-6	022 536
6	Abdeckplatte	250 178	503	Senkschraube M3x6	020 286
7	Halter komplett	250 577	504	Zylinder-Schraube M3x6	020 005
8	Flotteil links E16	250 154	505	Befestigungs-Schelle	008 321
9	Flotteil rechts E16	245 018	506	Sechskant-Mutter M5-04	020 854
10	Stellschraube	241 936	507	Senkschraube M4x10	241 914

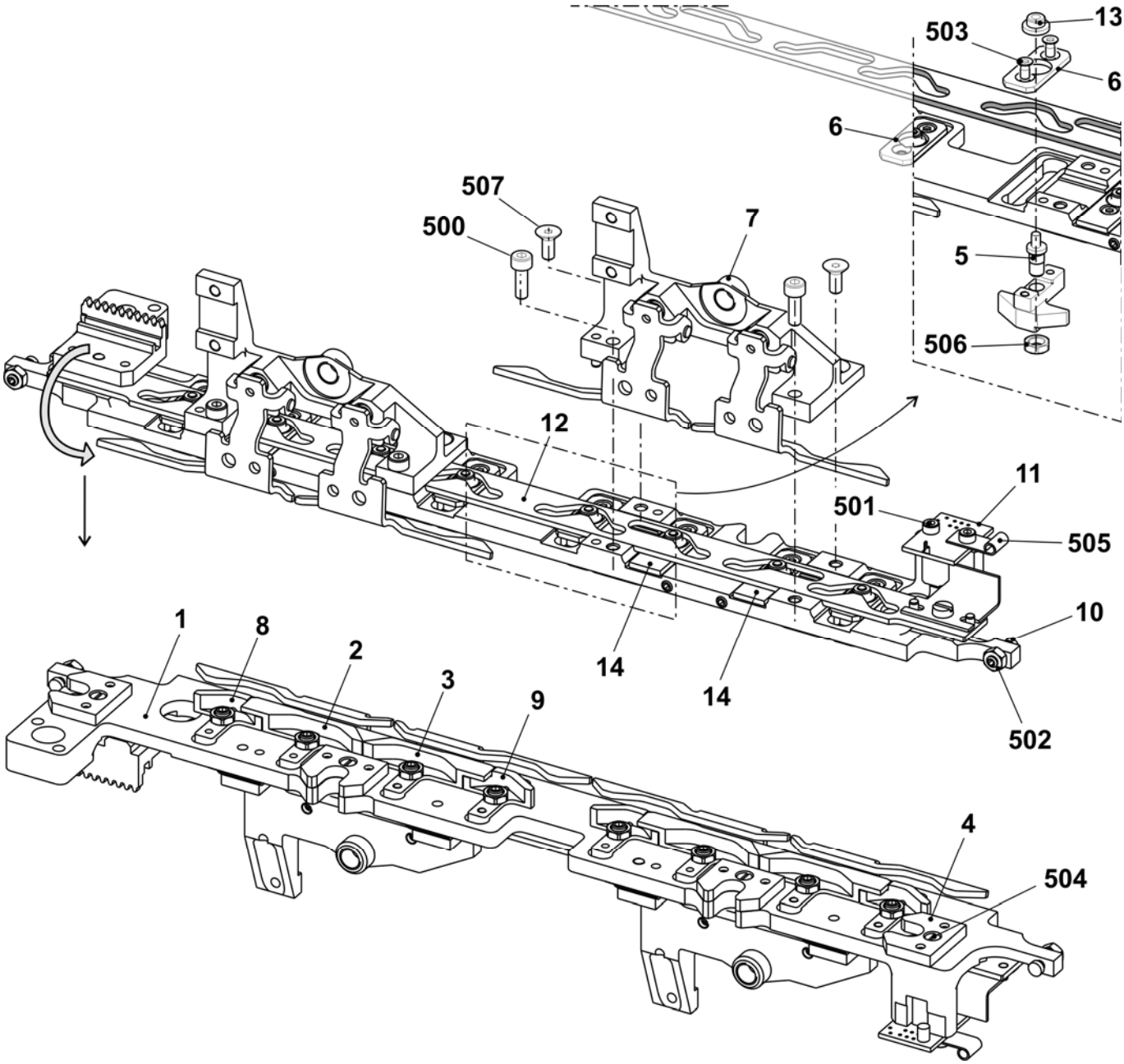

Platinenschloss E5.2 kw + E6.2 kw

Pos	Benennung	Ident-Nr	Pos	Benennung	Ident-Nr
Σ	**Platinenschloss komplett E5.2kw + 6.2kw**	**250 979**	11	Karte Lichtschranke NP V2	240 243
			12	Steuerschieber komplett E2,5.2-8	253 568
1	Platinenschlossplatte	250 078	13	Hutbuchse	225 855
2	Platinenschieber links E5.2 + 6.2	250 162	14	Abdeckplatte	251 465
3	Platinenschieber rechts E5.2 + 6.2	250 163	500	Zylinder-Schraube M4x12	022 664
4	Zwischenplatte	239 423	501	Zylinder-Schraube M3x6	022 589
5	Exzenter	239 344	502	Sechskant-Mutter M4-6	022 536
6	Abdeckplatte	250 178	503	Senkschraube M3x6	020 286
7	Halter komplett	250 577	504	Zylinder-Schraube M3x6	020 005
8	Flotteil links	250 160	505	Befestigungs-Schelle	008 321
9	Flotteil rechts E5.2 + 6.2	250 161	506	Sechskant-Mutter M5-04	020 854
10	Stellschraube	241 936	507	Senkschraube M4x10	241 914

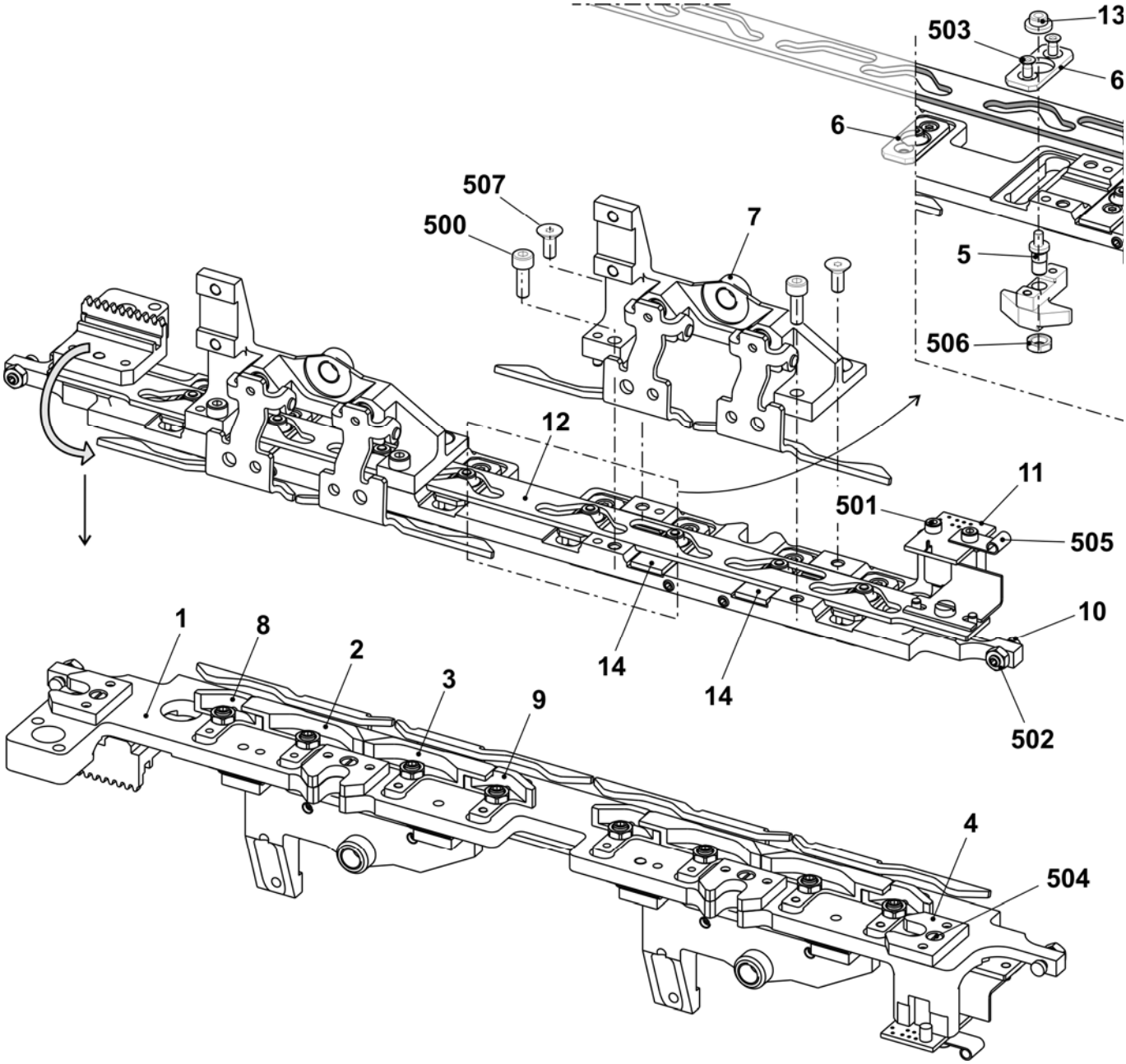

Platinenschloss E7.2 kw

Pos	*Benennung*	*Ident-Nr*	*Pos*	*Benennung*	*Ident-Nr*
Σ	**Platinenschloss komplett E7.2 kw**	**250 181**	11	Karte Lichtschranke NP V2	240 243
			12	Steuerschieber komplett E2,5.2-8	253 568
1	Platinenschlossplatte	250 078	13	Hutbuchse	225 855
2	Platinenschieber links E7.2	244 978	14	Abdeckplatte	251 465
3	Platinenschieber rechts E7.2	244 972	500	Zylinder-Schraube M4x12	022 664
4	Zwischenplatte	239 423	501	Zylinder-Schraube M3x6	022 589
5	Exzenter	239 344	502	Sechskant-Mutter M4-6	022 536
6	Abdeckplatte	250 178	503	Senkschraube M3x6	020 286
7	Halter komplett	250 577	504	Zylinder-Schraube M3x6	020 005
8	Flotteil links E7.2	244 976	505	Befestigungs-Schelle	008 321
9	Flotteil rechts E7.2	244 970	506	Sechskant-Mutter M5-04	020 854
10	Stellschraube	241 936	507	Senkschraube M4x10	241 914

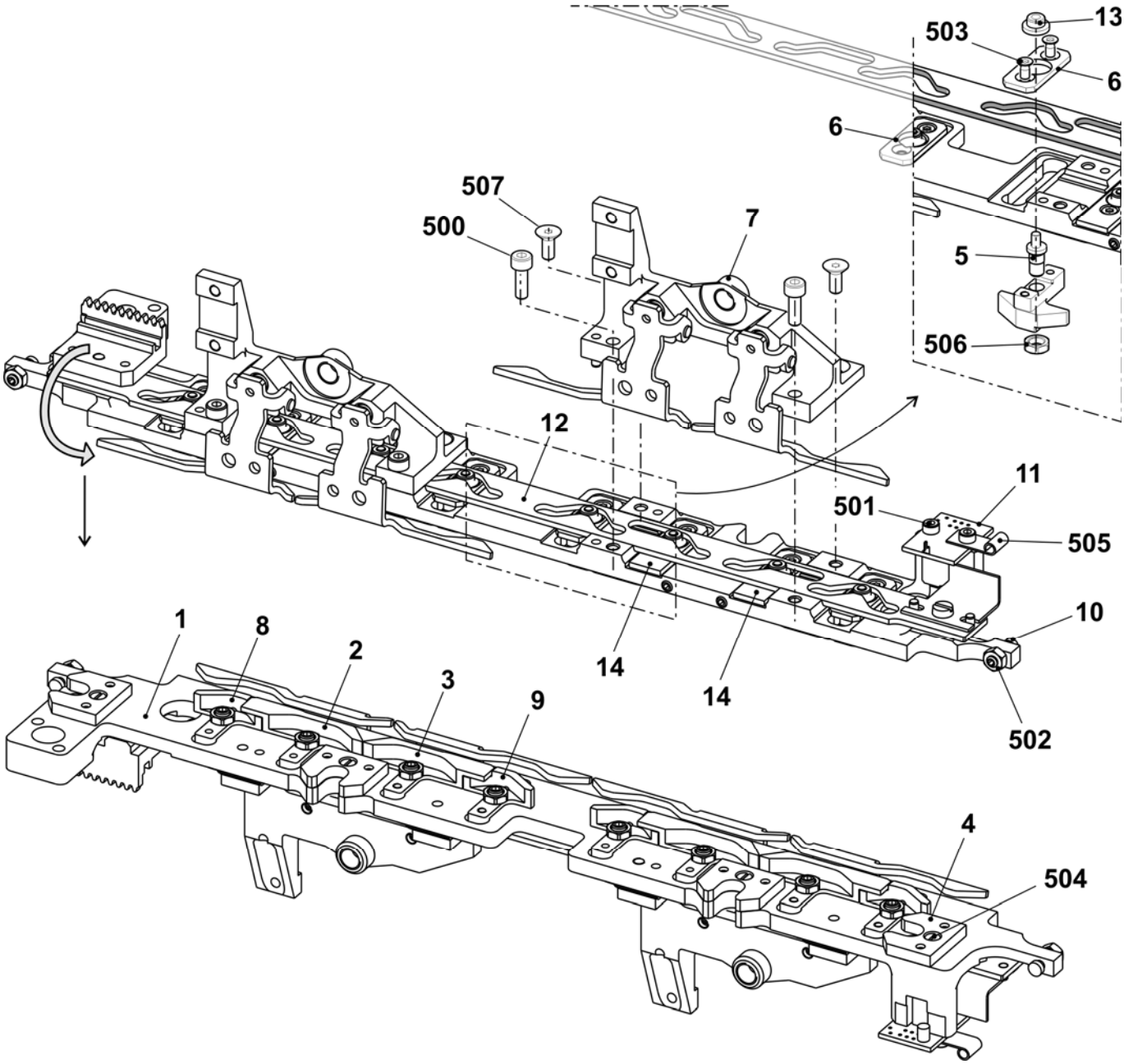

Platinenschloss E7.2 mg

Pos	Benennung	Ident-Nr	Pos	Benennung	Ident-Nr
Σ	**Platinenschloss komplett E7.2 mg**	**250 982**	11	Karte Lichtschranke NP V2	240 243
			12	Steuerschieber komplett E10-14 + 16	239 421
1	Platinenschlossplatte	250 078	13	Hutbuchse	225 855
2	Platinenschieber links E7.2	250 174	14	Abdeckplatte	251 465
3	Platinenschieber rechts E7.2	250 175	500	Zylinder-Schraube M4x12	022 664
4	Zwischenplatte	239 423	501	Zylinder-Schraube M3x6	022 589
5	Exzenter	239 344	502	Sechskant-Mutter M4-6	022 536
6	Abdeckplatte	250 178	503	Senkschraube M3x6	020 286
7	Halter komplett	250 577	504	Zylinder-Schraube M3x6	020 005
8	Flotteil links E7.2	250 172	505	Befestigungs-Schelle	008 321
9	Flotteil rechts E7.2	250 173	506	Sechskant-Mutter M5-04	020 854
10	Stellschraube	241 936	507	Senkschraube M4x10	241 914

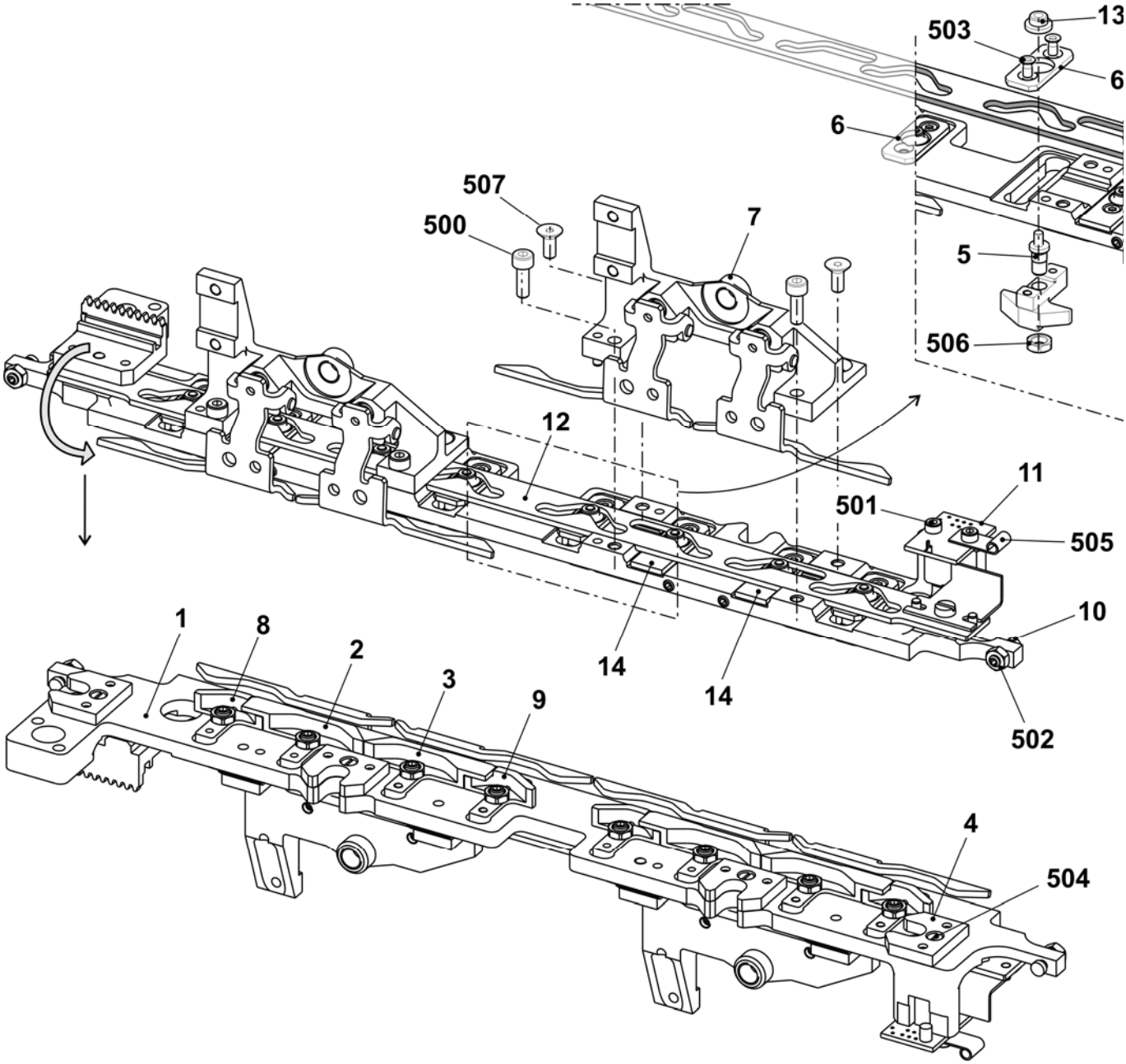

Halter komplett

Pos	Benennung	Ident-Nr		Pos	Benennung	Ident-Nr
Σ	**Halter komplett**	**250 577**		3	Abzugsblech links	251 485
1	Halter	251 192		500	Passstift 4x22	020 663
2	Abzugsblech rechts	251 484		501	Druckfeder 0,8x5,0x12	250 693

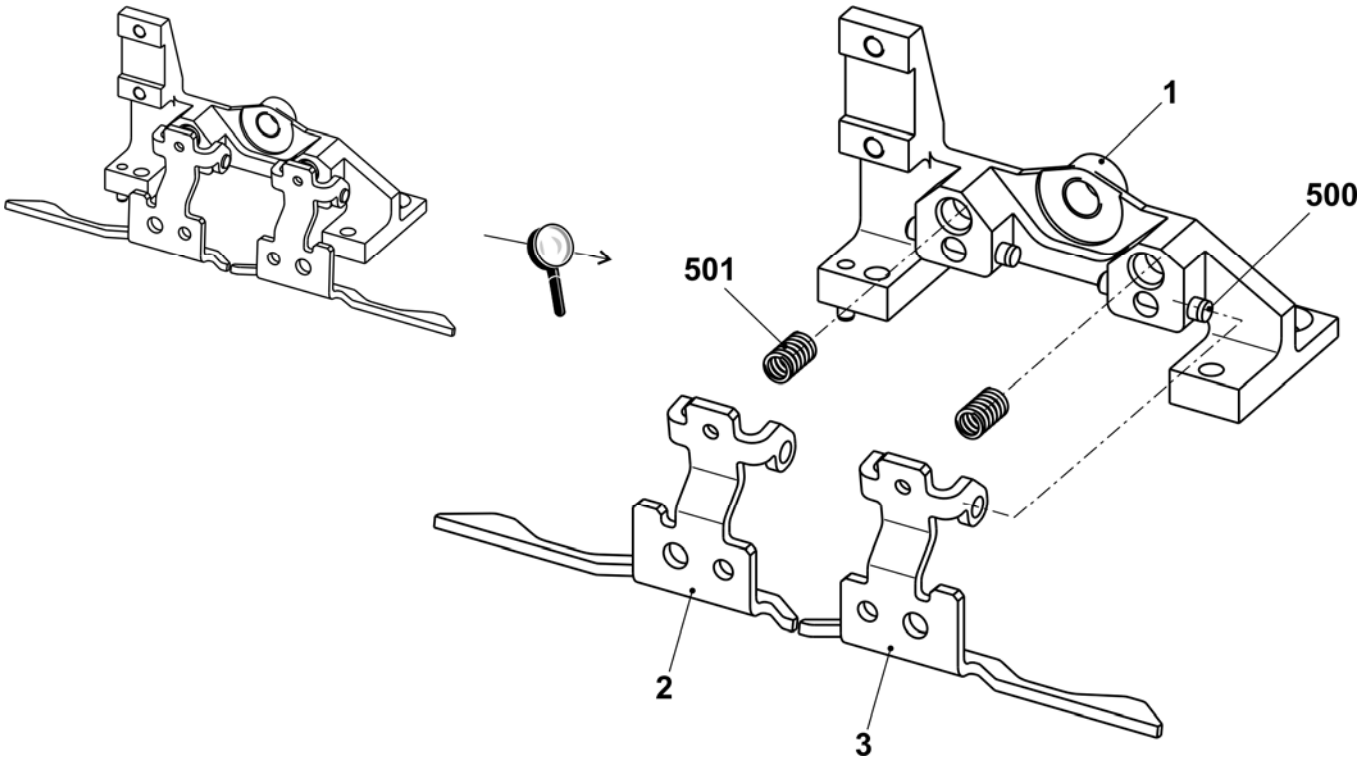

Steuereinheit Niederhalte-Platinen

Pos	Benennung	Ident-Nr	Pos	Benennung	Ident-Nr
Σ	**Steuereinheit Niederhalte-Platinen**	**239 342**			
1	Motorplatte	239 336	501	Sicherungsring 6x0,7	023 298
2	Zahnrad komplett	239 341	502	Scheibe 6,1x9x0,5	023 554
3	Motor komplett	239 343	503	Rillenkugellager 6x10x3	023 533
500	Zylinder-Schraube M4x12	022 664	504	Rillenkugellager 626-2RS	023 587

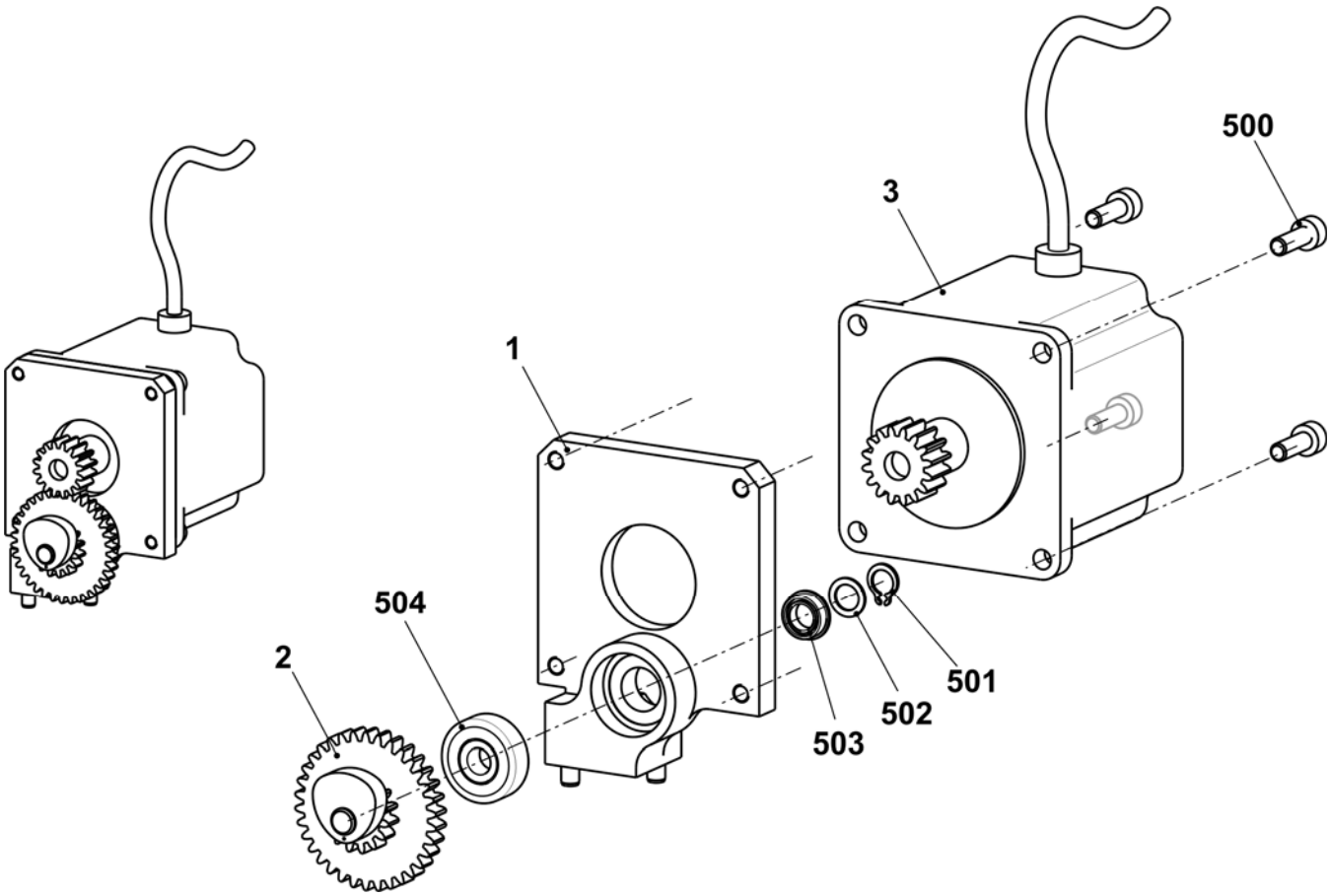

Nadelwächter

Pos	*Benennung*	*Ident-Nr*	*Pos*	*Benennung*	*Ident-Nr*
Σ	**Nadelwächter E5 - E14 E2,5.2 – E7.2 + E6.2(12m.10) E5m.4 + E7m.5 + E7m.8 + E8m.7 + E10m.12**	**239 444**	**Σ**	**Nadelwächter E16 + E18 + E8.2**	**239 369**
1	Halter Nadelstop	239 405	1	Nadelwächter vormontiert E16-18	238 929
2	Schaltteil	239 368	2	Schaltteil	239 368
3	Kabel Nadelwächter komplett	240 018	3	Kabel Nadelwächter komplett	240 018
4	Taster vormontiert	221 758	4	Taster vormontiert	239 324
500	Zylinder-Schraube M2x8	022 954	500	Zylinder-Schraube M2x8	022 954
501	Gewindestift M5x8	022 809	501	Gewindestift M5x8	022 809
502	Passstift 4x16	020 660	502	Passstift 4x16	020 660
503	Druckfeder 4,3x0,45x10	021 398	503	Druckfeder 4,3x0,45x10	021 398
504	Flachkopf-Schraube M4x6	023 427	504	Flachkopf-Schraube M4x6	023 427

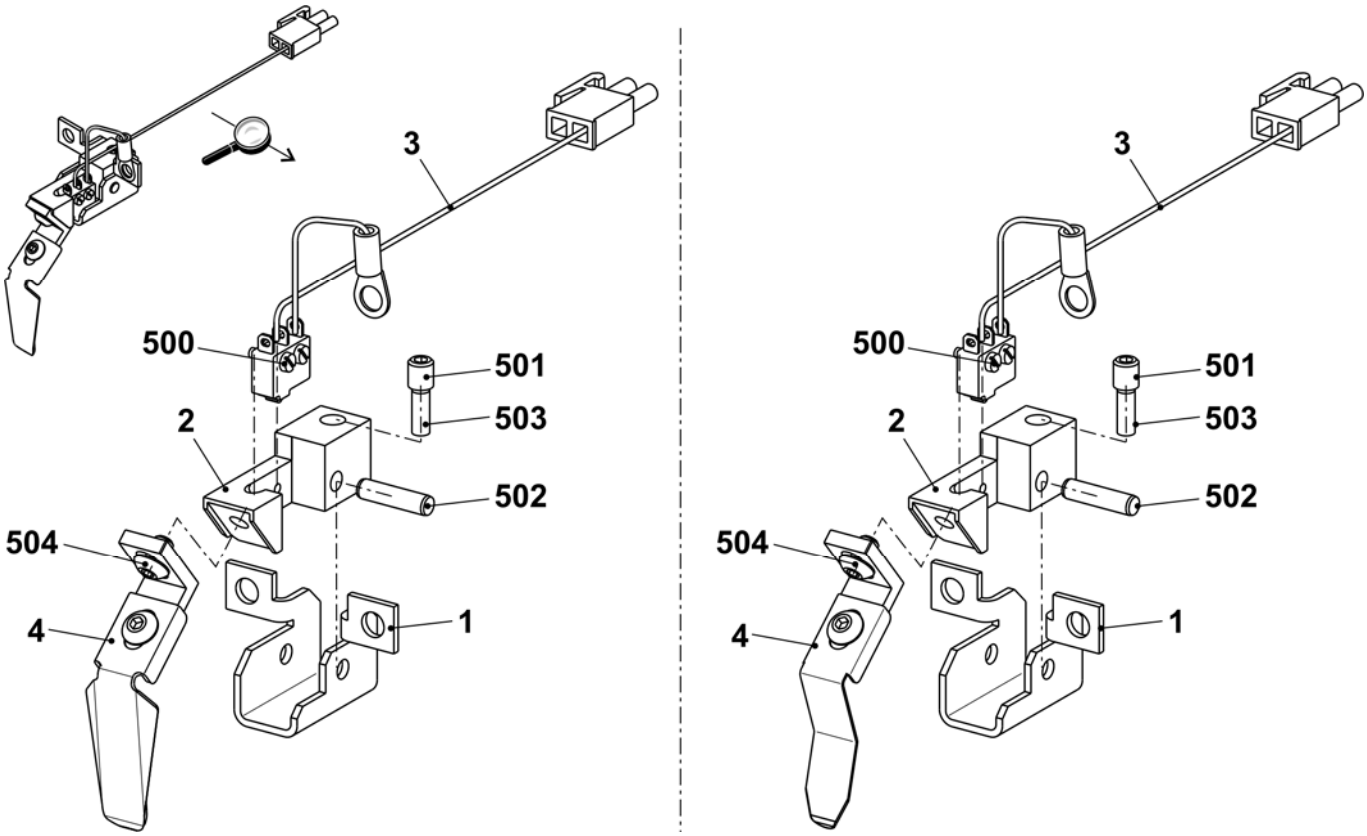

Schloss E5 + E5m.4 + E7m.5 + E2,5.2 k&w + E2,5.2 mg + E3,5.2 k&w + E3,5.2 mg + E5.2 k&w + E5.2 mg

Pos	*Benennung*		*Ident-Nr*	*Pos*	*Benennung*	*Ident-Nr*
Σ	**Schloss-Satz komplett E5**		**244 239**	42	Schaltstück	240 281
1	Schlossplatte		241 760	58	Ansatzschraube	239 626
37	Kulierteil rechts komplett E5-10		211 163	505	Beilage 0,03x12x75	022 828
38	Kulierteil links komplett E5-10		211 164	506	Beilage 0,05x12x75	022 829
39	Stangenführungsteil links		211 165	507	Beilage 0,1x12x75	022 830
40	Stangenführungsteil Mitte		211 166	508	Beilage 0,2x12x75	022 831
41	Stangenführungsteil rechts		211 168	509	Flachkopf-Schraube M3x4	023 142
	402	Federstange	209 791			
	541	Scheibe 4,3x7x0,5	022 153			
	542	Sicherungs-Scheibe 3,2	021 019			
	543	Feder	023 344			

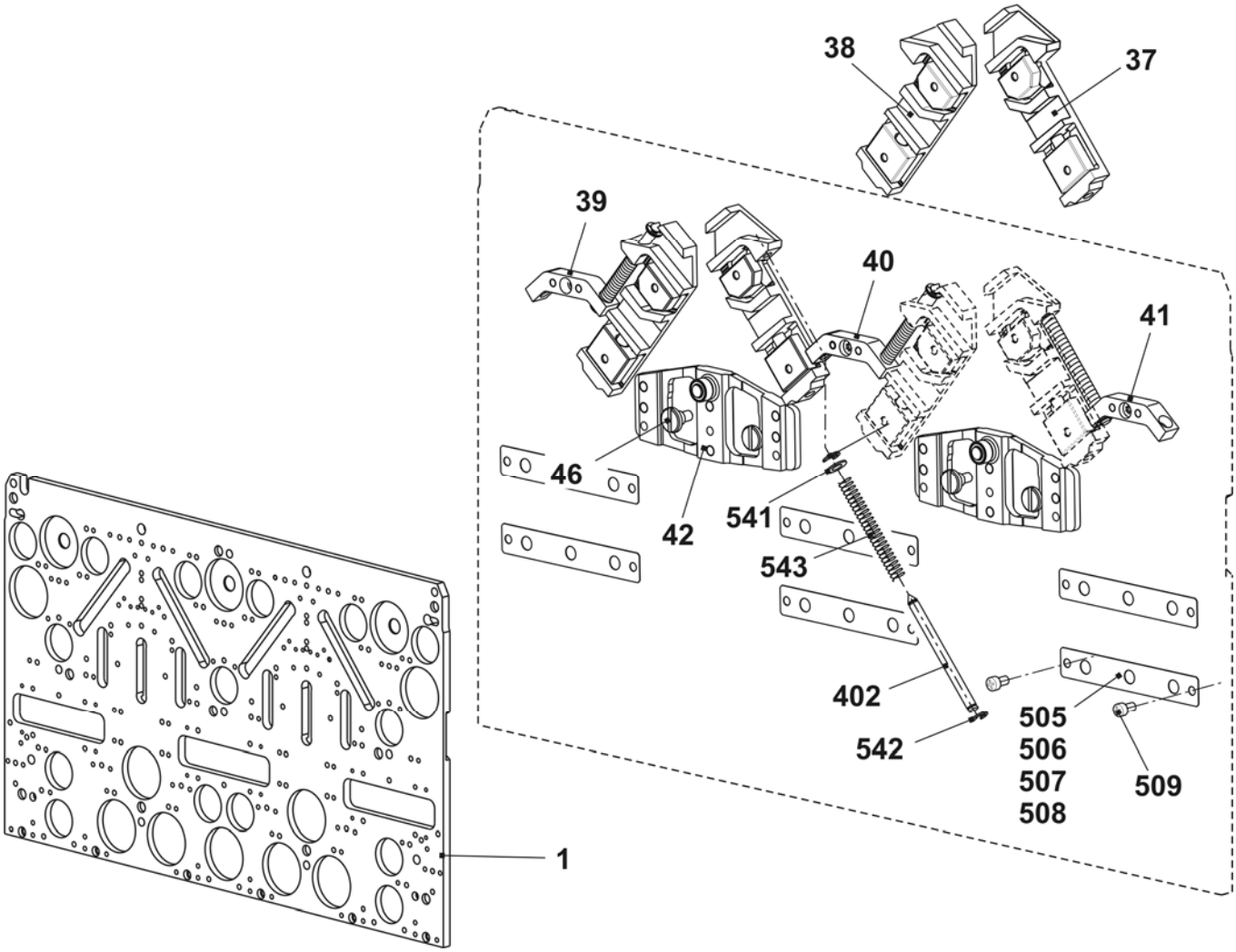

Schlossteile E5 + E5m.4 + E7m.5 + E2,5.2 k&w + E2,5.2 mg + E3,5.2 k&w + E3,5.2 mg + E5.2 k&w + E5.2 mg

Pos	*Benennung*	*Ident-Nr*	*Pos*	*Benennung*	*Ident-Nr*
2	Einlaufteil links	213 304	23	Auswahlteil	212 946
3	Einlaufteil rechts	213 303	24	Drückerteil Übernahme links	239 848
4	Einlaufteil oben	210 285	25	Drückerteil Übernahme rechts	239 849
5	Einlaufteil Mitte unten E2,5.2 + E3,5.2 + E5 + E5.2	235 719	26	Drückerteil Fang	239 621
			27	Begrenzungsteil links E5	210 289
6	Platte links	230 988	28	Begrenzungsteil rechts E5	210 290
7	Platte Mitte	231 035	29	Zeiger E2,5.2 + E3,5.2	229 505
8	Platte rechts	231 036	30	Schraube	210 335
9	Schlossteil links	231 039	31	Abzugsteil links E2,5.2 + E3,5.2 + E5 + E5.2	235 712
10	Schlossteil rechts	231 041			
11	Schlossteil Mitte	231 040	32	Abzugsteil rechts E2,5.2 + E3,5.2 + E5 + E5.2	235 713
12	Schlossteil	227 923			
13	Schlossteil	210 254	33	Fangbegrenzungsteil E5	214 051
14	Schlossteil links E5-14	212 265	34	Strickaustriebsplatte E4-12	204 372
15	Schlossteil rechts E5-14	212 266	35	Übernahmeteil E5	210 386
16	Schlossteil links	236 192	36	Strickaustriebsteil ohne Spliten E5	213 302
17	Schlossteil rechts	236 193		Strickaustriebsteil mit Spliten E5	213 924
18	Schlossteil links E5-14	212 274		Zubehör	
19	Schlossteil	210 252	48	Schlossteil rechts E5-14	212 275
20	Anbieteteil	210 185	49	Einlaufteil links unten	235 718
21	Auswahlteil links	212 944	50	Einlaufteil rechts unten	235 720
22	Auswahlteil rechts	212 947	51	Ansatzschraube	239 626
			500	Zylinder-Schraube M4x8	020 091

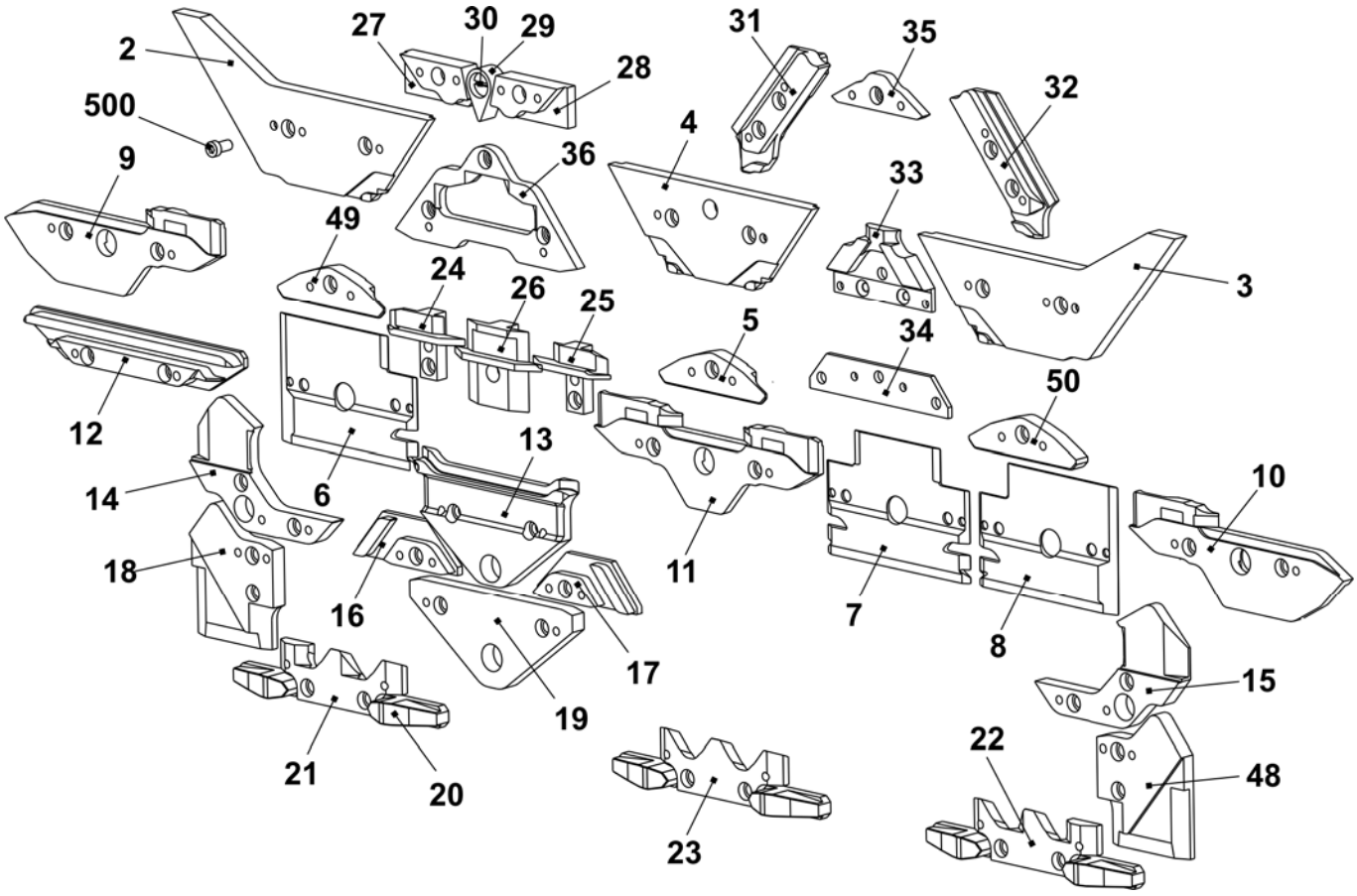

Schlossteile für enge Kopplung E5 + E5m.4 + E7m.5 + E2,5.2 k&w + E2,5.2 mg + E3,5.2 k&w + E3,5.2 mg + E5.2 k&w + E5.2 mg + E7 + E8 + E7m.8 + E8m.7

Pos	*Benennung*	*Ident-Nr*		*Pos*	*Benennung*	*Ident-Nr*
2	Einlaufteil rechts E5-14	216 220		3	Einlaufteil links E5-14	216 221
14	Schlossteil rechts E5-14	216 168		15	Schlossteil links E5-14	216 167
18	Schlossteil rechts	216 166		48	Schlossteil links	216 165

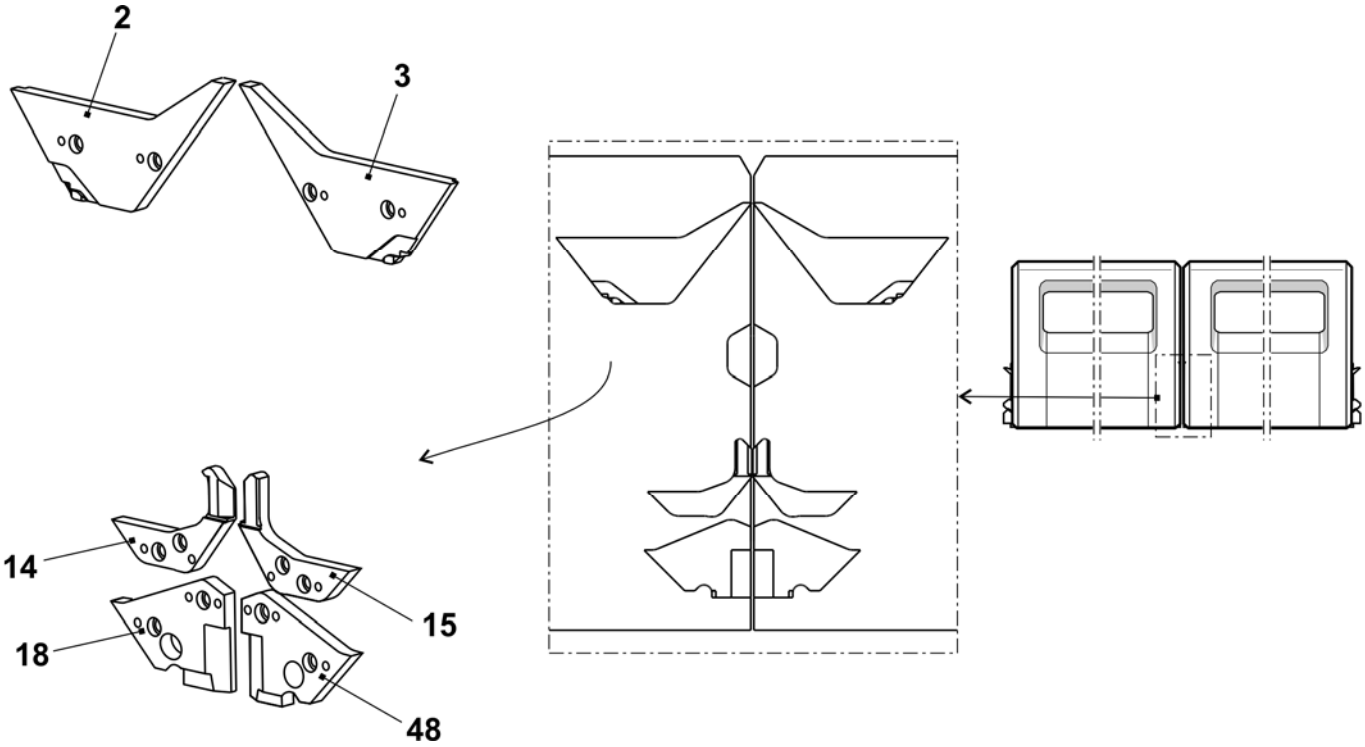

Schloss E7 + E8 + E7m.8 + E8m.7

Pos	Benennung		Ident-Nr	Pos	Benennung	Ident-Nr
Σ	**Schloss-Satz komplett E7- E8**		**244 389**	42	Schaltstück	240 281
1	Schlossplatte		241 760	58	Ansatzschraube	239 626
37	Kulierteil rechts komplett E5-10		211 163	505	Beilage 0,03x12x75	022 828
38	Kulierteil links komplett E5-10		211 164	506	Beilage 0,05x12x75	022 829
39	Stangenführungsteil links		211 165	507	Beilage 0,1x12x75	022 830
40	Stangenführungsteil Mitte		211 166	508	Beilage 0,2x12x75	022 831
41	Stangenführungsteil rechts		211 168	509	Flachkopf-Schraube M3x4	023 142
	402	Federstange	209 791			
	541	Scheibe 4,3x7x0,5	022 153			
	542	Sicherungs-Scheibe 3,2	021 019			
	543	Feder	023 344			

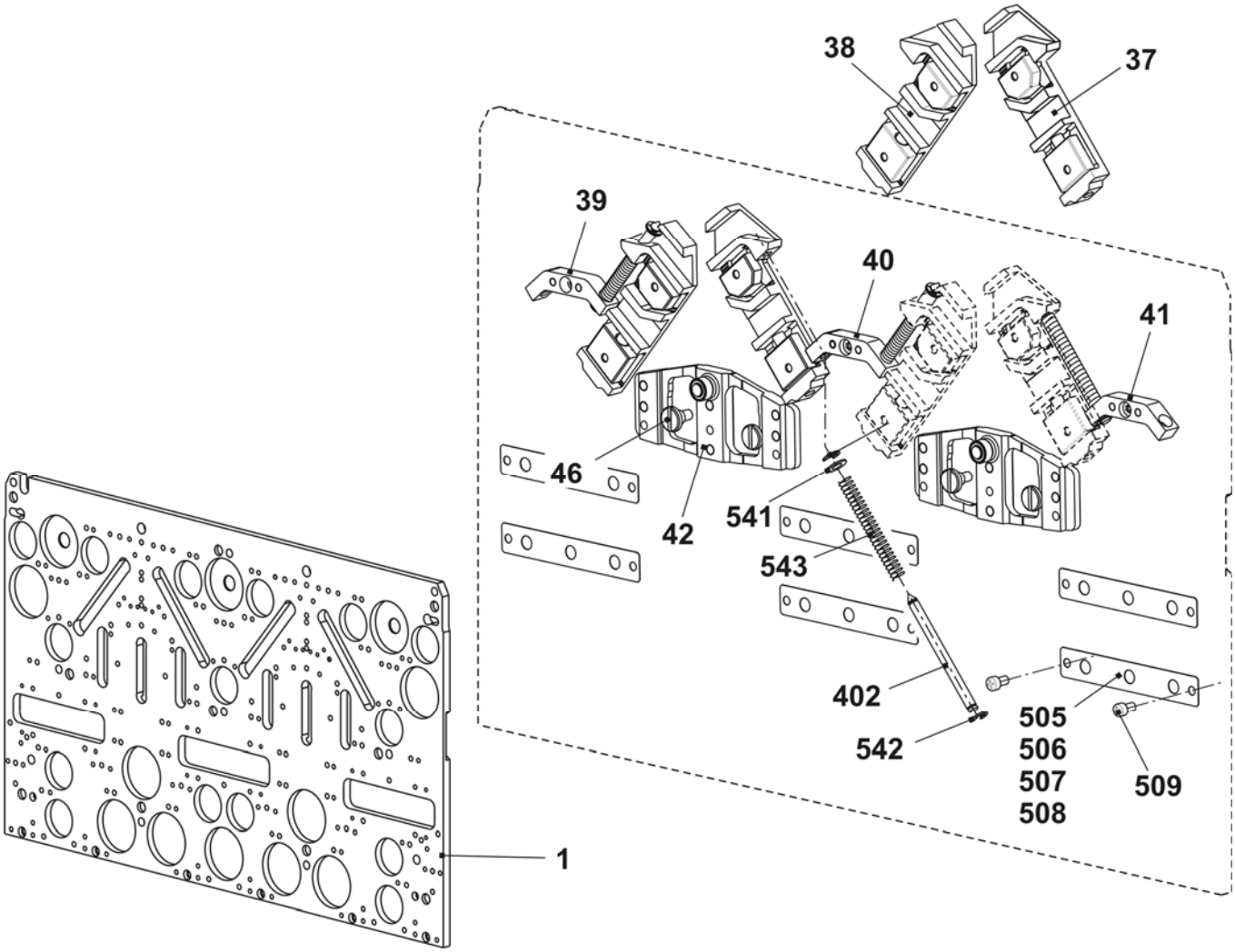

STOLL
THE RIGHT WAY TO KNIT

Schlossteile E7 + E8 + E7m.8 + E8m.7

Pos	Benennung	Ident-Nr	Pos	Benennung	Ident-Nr
2	Einlaufteil links	213 304	23	Auswahlteil	212 946
3	Einlaufteil rechts	213 303	24	Drückerteil Übernahme links	239 848
4	Einlaufteil oben	210 285	25	Drückerteil Übernahme rechts	239 849
5	Einlaufteil unten E5-8	212 395	26	Drückerteil Fang	239 621
6	Platte links	230 988	27	Begrenzungsteil links E7-8	210 291
7	Platte Mitte	231 035	28	Begrenzungsteil rechts E7-8	210 292
8	Platte rechts	231 036	29	Zeiger E5-8	210 336
9	Schlossteil links	231 039	30	Schraube	210 335
10	Schlossteil rechts	231 041	31	Abzugsteil links E7-8	210 324
11	Schlossteil Mitte	231 040	32	Abzugsteil rechts E7-8	210 323
12	Schlossteil	227 923	33	Fangbegrenzungsteil E7-8	214 052
13	Schlossteil	210 254	34	Strickaustriebsplatte E4-12	204 372
14	Schlossteil links E5-14	212 265	35	Übernahmeteil E7-8	210 339
15	Schlossteil rechts E5-14	212 266	36	Strickaustriebsteil ohne Spliten E7-8	213 297
16	Schlossteil links	236 192		Strickaustriebsteil mit Spliten E7-8	213 301
17	Schlossteil rechts	236 193		Zubehör	
18	Schlossteil links E5-14	212 274	48	Schlossteil rechts E5-14	212 275
19	Schlossteil	210 252	49	Einlaufteil links	213 161
20	Anbieteteil	210 185	50	Einlaufteil rechts	213 162
21	Auswahlteil links	212 944	500	Zylinder-Schraube M4x8	020 091
22	Auswahlteil rechts	212 947			

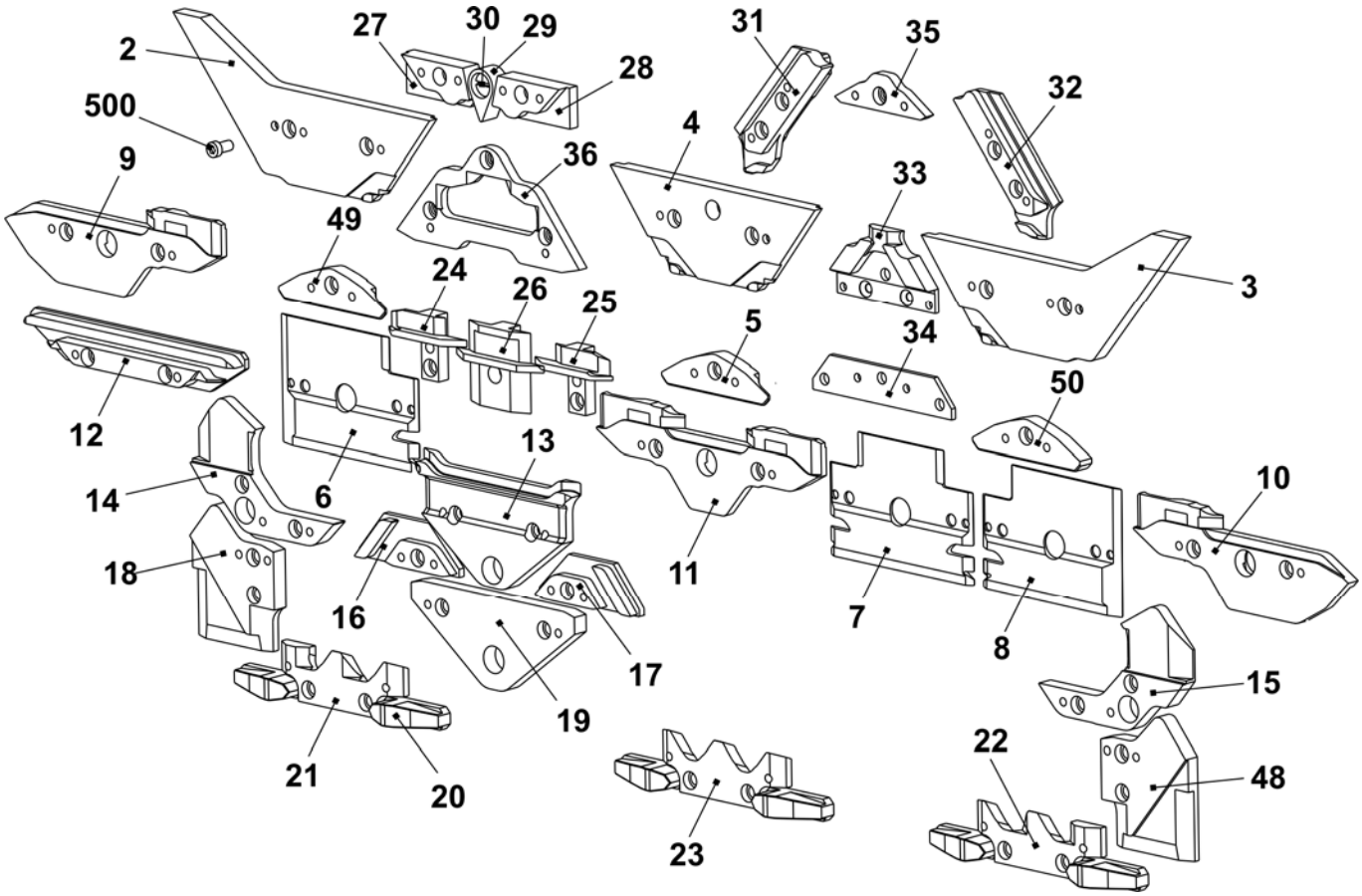

Schloss E10

Pos	Benennung		Ident-Nr	Pos	Benennung	Ident-Nr
Σ	**Schloss-Satz komplett E10**		**244 382**	42	Schaltstück	240 281
1	Schlossplatte		241 760	58	Ansatzschraube	239 626
37	Kulierteil rechts komplett E5-10		211 163	505	Beilage 0,03x12x75	022 828
38	Kulierteil links komplett E5-10		211 164	506	Beilage 0,05x12x75	022 829
39	Stangenführungsteil links		211 165	507	Beilage 0,1x12x75	022 830
40	Stangenführungsteil Mitte		211 166	508	Beilage 0,2x12x75	022 831
41	Stangenführungsteil rechts		211 168	509	Flachkopf-Schraube M3x4	023 142
	402	Federstange	209 791			
	541	Scheibe 4,3x7x0,5	022 153			
	542	Sicherungs-Scheibe 3,2	021 019			
	543	Feder	023 344			

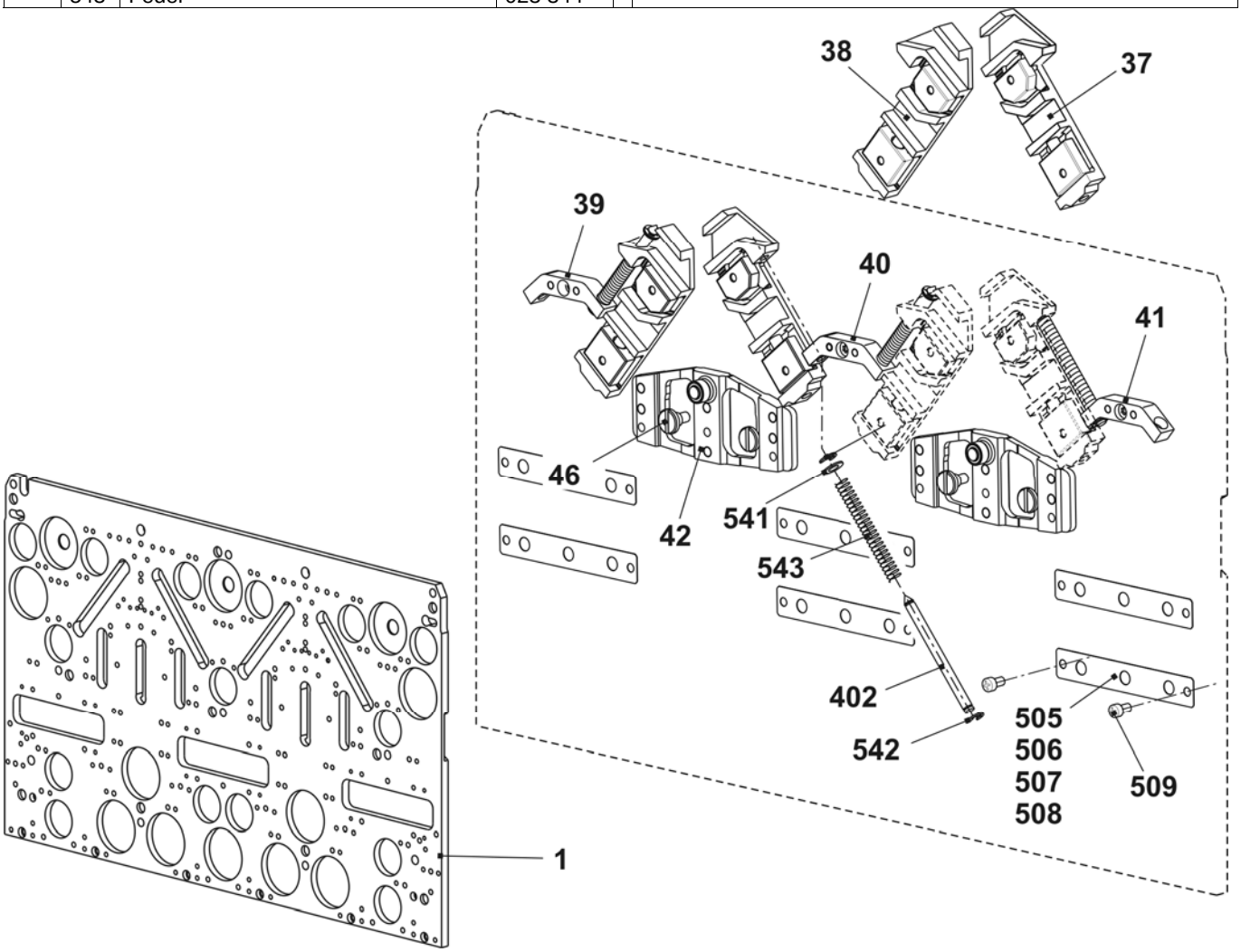

Schlossteile E10

Pos	Benennung	Ident-Nr	Pos	Benennung	Ident-Nr
2	Einlaufteil links	243 595	23	Auswahlteil	212 946
3	Einlaufteil rechts	243 597	24	Drückerteil Übernahme links	239 848
4	Einlaufteil oben	243 596	25	Drückerteil Übernahme rechts	239 849
5	Einlaufteil unten -1,5 E10 - E14	216 328	26	Drückerteil Fang	239 621
6	Platte links	230 988	27	Begrenzungsteil E10	210 611
7	Platte Mitte	231 035	29	Zeiger E10 – E14	210 349
8	Platte rechts	231 036	30	Schraube	210 335
9	Schlossteil links	231 039	31	Abzugsteil links E10 -E14 + E7.2	236 318
10	Schlossteil rechts	231 041	32	Abzugsteil rechts E10 -E14 + E7.2 (vorne)	236 319
11	Schlossteil Mitte	231 040	33	Fangbegrenzungsteil E10 + E7.2	236 345
12	Schlossteil	227 923	34	Strickaustriebsplatte E4-12	204 372
13	Schlossteil	210 254	35	Übernahmeteil E10 - E12	210 595
14	Schlossteil links E5-14	212 265	36	Strickaustriebsteil ohne Spliten E10 – E12 + E7.2	237 993
15	Schlossteil rechts E5-14	212 266			
16	Schlossteil links	236 192		Strickaustriebsteil mit Spliten E10 – E12 + E7.2 Zubehör	213 300
17	Schlossteil rechts	236 193			
18	Schlossteil links E5-14	212 274	48	Schlossteil rechts E5-14	212 275
19	Schlossteil	210 252	49	Einlaufteil links -1,5 E10 – E14	216 329
20	Anbieteteil	210 185	50	Einlaufteil rechts -1,5 E10 – E14	216 330
21	Auswahlteil links	212 944	500	Zylinder-Schraube M4x8	020 091
22	Auswahlteil rechts	212 947	60	Abzugsteil hinten rechts E10 - E12	236 320

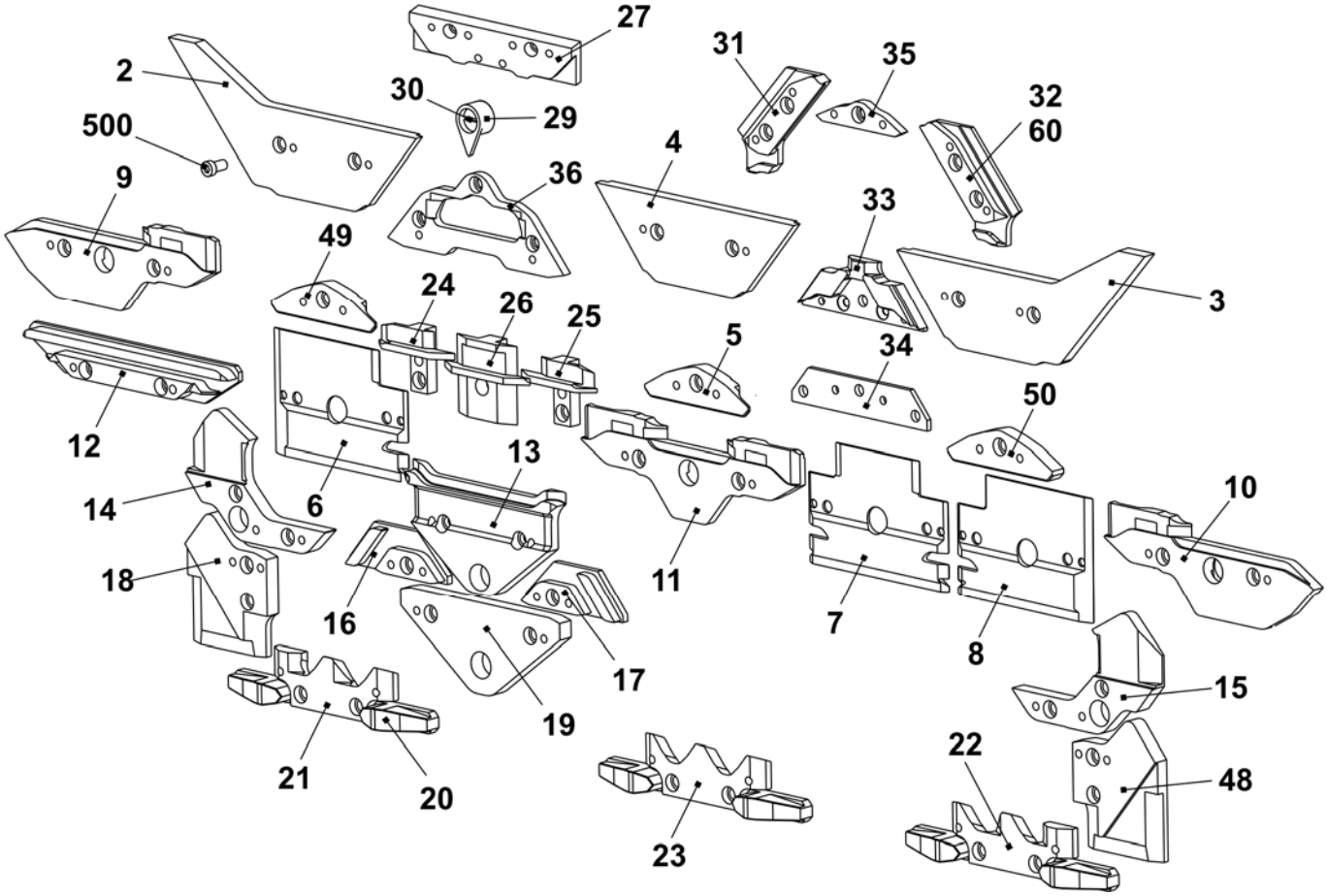

Schlossteile für enge Kopplung E10 + E10m.12 + E12 + E12m.10 +E6.2 mg + E14 + E7.2 mg + E16 + E18 + E8.2 mg

Pos	*Benennung*	*Ident-Nr*		*Pos*	*Benennung*	*Ident-Nr*
2	Einlaufteil rechts	243 858		3	Einlaufteil links	243 857
14	Schlossteil rechts E5-14	216 168		15	Schlossteil links E5-14	216 167
18	Schlossteil rechts	216 166		48	Schlossteil links	216 165

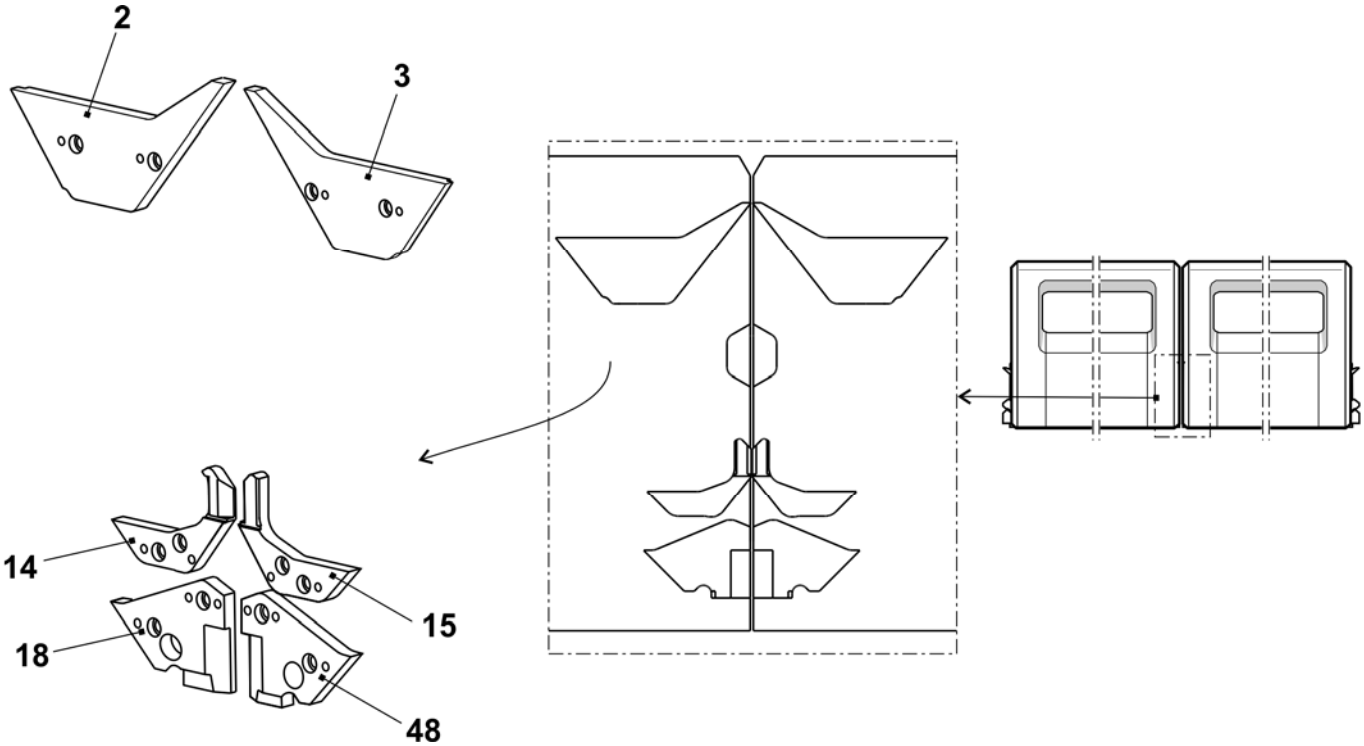

Schloss E10m.12

Pos	Benennung		Ident-Nr	Pos	Benennung	Ident-Nr
Σ	**Schloss-Satz komplett E10m.12**		**244 392**	42	Schaltstück	240 281
1	Schlossplatte		241 760	58	Ansatzschraube	239 626
37	Kulierteil rechts komplett E5-10		211 163	505	Beilage 0,03x12x75	022 828
38	Kulierteil links komplett E5-10		211 164	506	Beilage 0,05x12x75	022 829
39	Stangenführungsteil links		211 165	507	Beilage 0,1x12x75	022 830
40	Stangenführungsteil Mitte		211 166	508	Beilage 0,2x12x75	022 831
41	Stangenführungsteil rechts		211 168	509	Flachkopf-Schraube M3x4	023 142
	402	Federstange	209 791			
	541	Scheibe 4,3x7x0,5	022 153			
	542	Sicherungs-Scheibe 3,2	021 019			
	543	Feder	023 344			

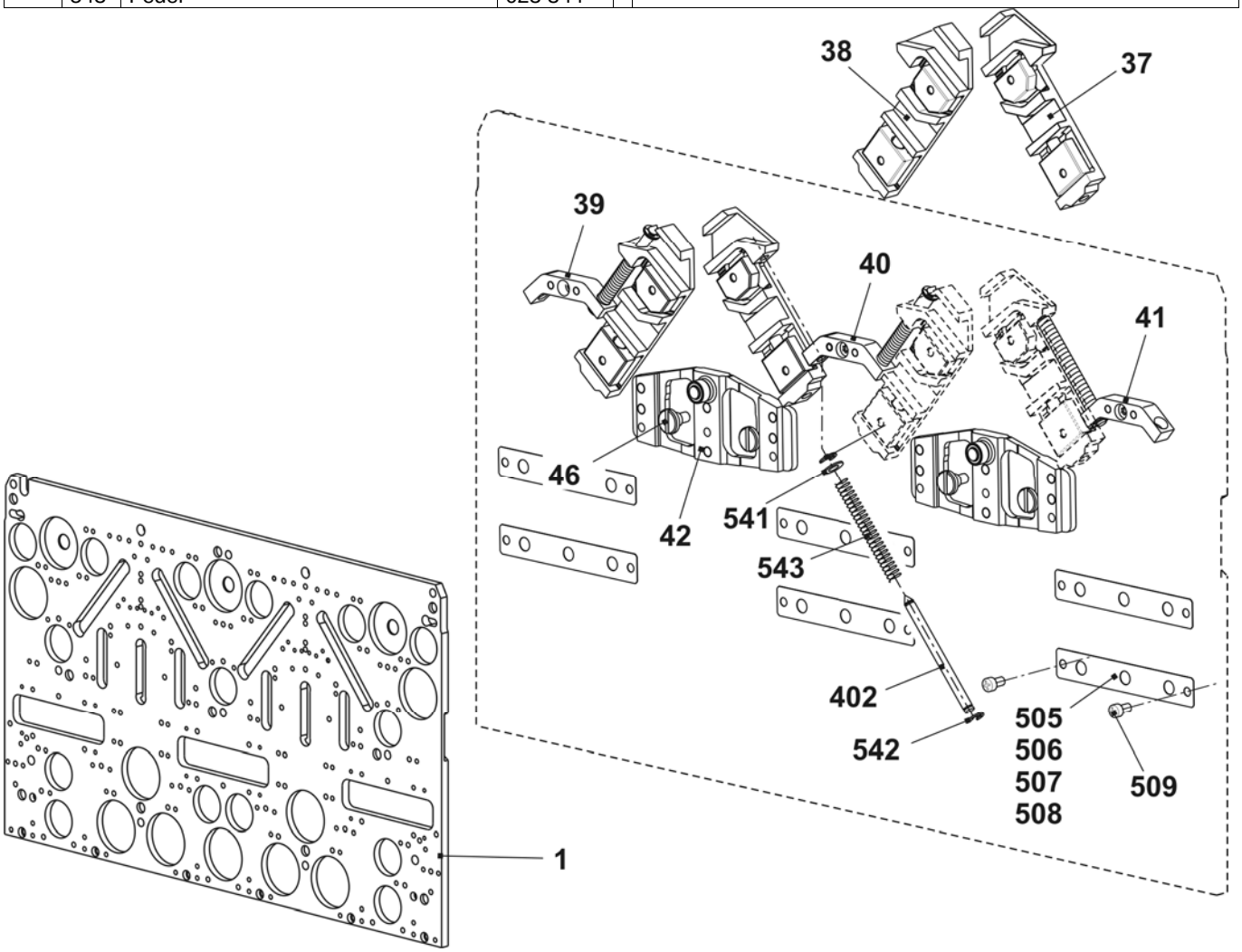

Schlossteile E10m.12

Pos	Benennung	Ident-Nr	Pos	Benennung	Ident-Nr
2	Einlaufteil links	243 595	23	Auswahlteil	212 946
3	Einlaufteil rechts	243 597	24	Drückerteil Übernahme links	239 848
4	Einlaufteil oben	243 596	25	Drückerteil Übernahme rechts	239 849
5	Einlaufteil unten -1,5 E10 - E14	216 328	26	Drückerteil Fang	239 621
6	Platte links	230 988	27	Begrenzungsteil E12 – E14	210 612
7	Platte Mitte	231 035	29	Zeiger E10 – E14	210 349
8	Platte rechts	231 036	30	Schraube	210 335
9	Schlossteil links	231 039	31	Abzugsteil links E10 -E14 + E7.2	236 318
10	Schlossteil rechts	231 041	32	Abzugsteil rechts E10 -E14 + E7.2	236 319
11	Schlossteil Mitte	231 040	33	Fangbegrenzungsteil E12	236 403
12	Schlossteil	227 923	34	Strickaustriebsplatte E4-12	204 372
13	Schlossteil	210 254	35	Übernahmeteil E10 - E12	210 595
14	Schlossteil links E5-14	212 265	36	Strickaustriebsteil ohne Spliten E10 – E12 + E7.2	237 993
15	Schlossteil rechts E5-14	212 266			
16	Schlossteil links	236 192		Strickaustriebsteil mit Spliten E10 – E12 + E7.2 Zubehör	213 300
17	Schlossteil rechts	236 193			
18	Schlossteil links E5-14	212 274	48	Schlossteil rechts E5-14	212 275
19	Schlossteil	210 252	49	Einlaufteil links -1,5 E10 – E14	216 329
20	Anbieteteil	210 185	50	Einlaufteil rechts -1,5 E10 – E14	216 330
21	Auswahlteil links	212 944	500	Zylinder-Schraube M4x8	020 091
22	Auswahlteil rechts	212 947	60	Abzugsteil hinten rechts E10 - E12	236 320

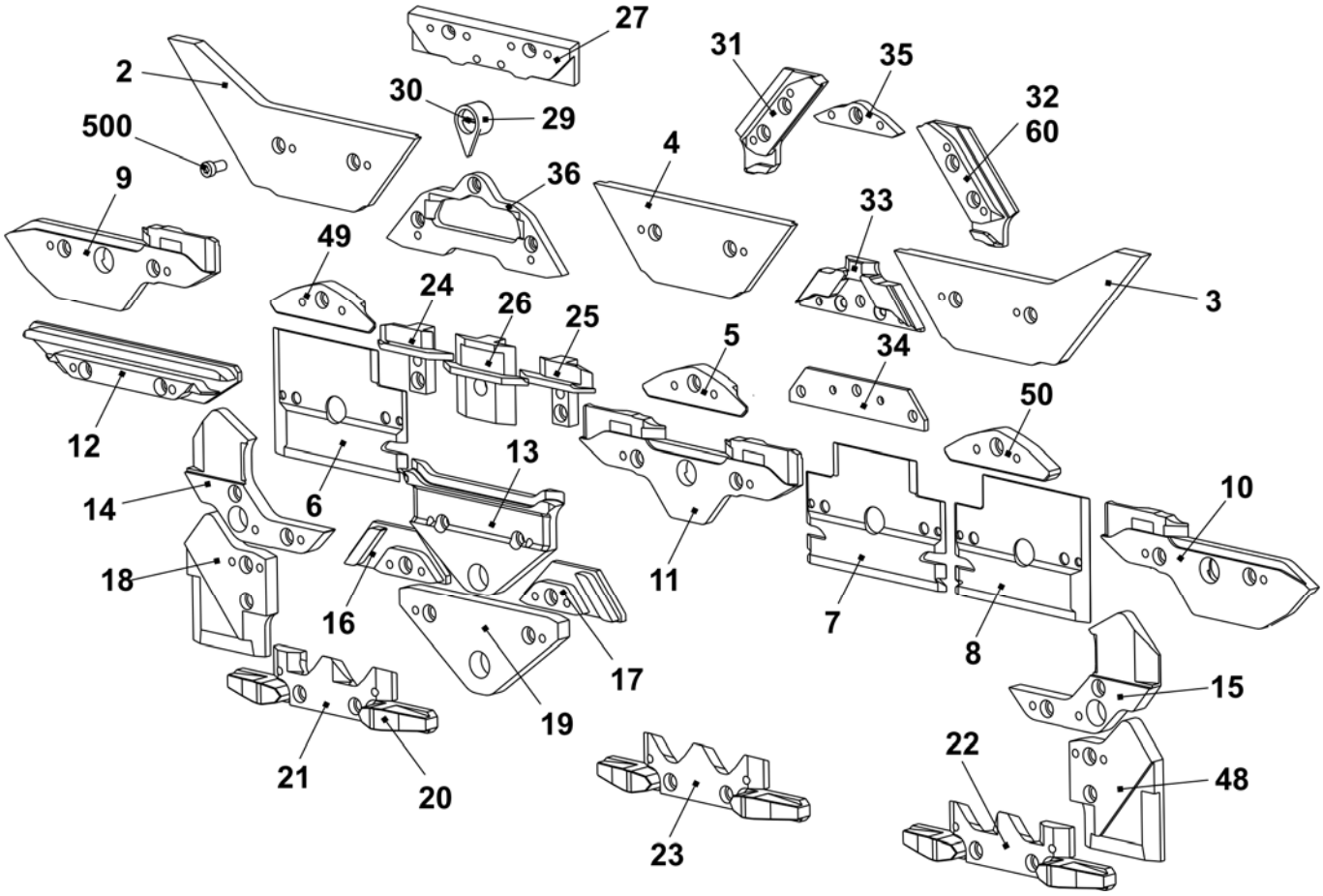

Schloss E6.2 k&w

Pos	Benennung		Ident-Nr	Pos	Benennung	Ident-Nr
Σ	**Schloss-Satz komplett E6.2 k&w**		**243 403**	42	Schaltstück	240 281
1	Schlossplatte		241 760	58	Ansatzschraube	239 626
37	Kulierteil rechts komplett E12 – E14		214 088	505	Beilage 0,03x12x75	022 828
38	Kulierteil links komplett E12 – E14		214 089	506	Beilage 0,05x12x75	022 829
39	Stangenführungsteil links		211 165	507	Beilage 0,1x12x75	022 830
40	Stangenführungsteil Mitte		211 166	508	Beilage 0,2x12x75	022 831
41	Stangenführungsteil rechts		211 168	509	Flachkopf-Schraube M3x4	023 142
	402	Federstange	209 791			
	541	Scheibe 4,3x7x0,5	022 153			
	542	Sicherungs-Scheibe 3,2	021 019			
	543	Feder	023 344			

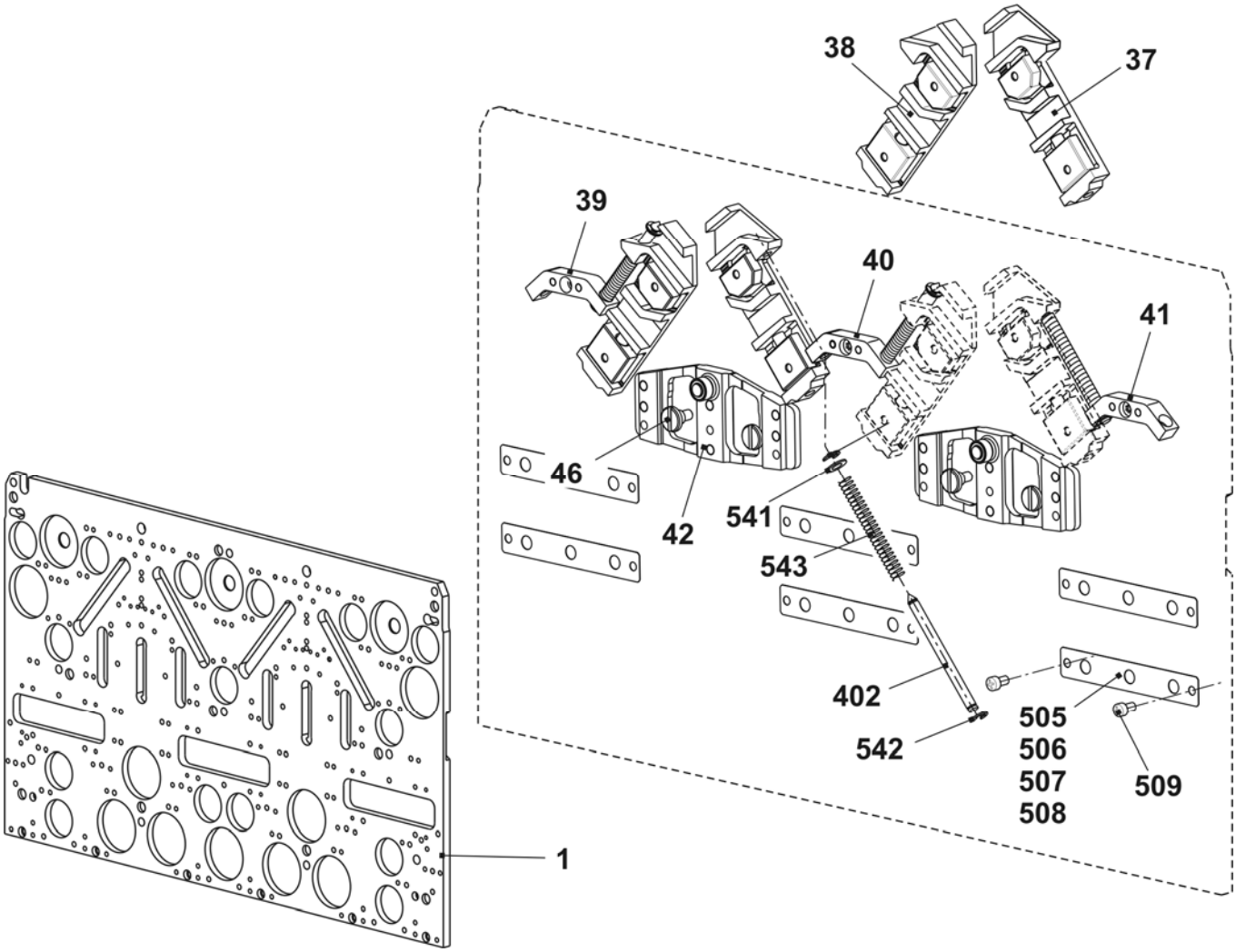

Schlossteile E6.2 k&w + E7.2 k&w

Pos	Benennung	Ident-Nr	Pos	Benennung	Ident-Nr
2	Einlaufteil links E6.2 + E7.2 + E9.2	243 870	23	Auswahlteil	|212 946
3	Einlaufteil rechts E6.2 + E7.2 + E9.2	243 872	24	Drückerteil Übernahme links	239 848
4	Einlaufteil Mitte E6.2 + E7.2 + E9.2	243 871	25	Drückerteil Übernahme rechts	239 849
5	Einlaufteil unten E5 - E8	212 395	26	Drückerteil Fang	239 621
6	Platte links	230 988	27	Begrenzungsteil E6.2	218 306
7	Platte Mitte	231 035	29	Zeiger E10 – E14	210 349
8	Platte rechts	231 036	30	Schraube	210 335
9	Schlossteil links	231 039	31	Abzugsteil links E6.2	236 392
10	Schlossteil rechts	231 041	32	Abzugsteil rechts E6.2	236 393
11	Schlossteil Mitte	231 040	33	Fangbegrenzungsteil E6.2	236 429
12	Schlossteil	227 923	34	Strickaustriebsplatte E4-12	204 372
13	Schlossteil	210 254	35	Übernahmeteil E6.2	236 943
14	Schlossteil links E5 – E14	212 265	36	Strickaustriebsteil ohne Spliten E6.2	236 766
15	Schlossteil rechts E5 - E14	212 266		Strickaustriebsteil mit Spliten E6.2	237 948
16	Schlossteil links	236 192		Zubehör	
17	Schlossteil rechts	236 193	48	Schlossteil rechts E5-14	212 275
18	Schlossteil links E5 - E14	212 274	49	Einlaufteil links E5-8	213 161
19	Schlossteil	210 252	50	Einlaufteil rechts E5-8	213 162
20	Anbieteteil	210 185	500	Zylinder-Schraube M4x8	020 091
21	Auswahlteil links	212 944			
22	Auswahlteil rechts	212 947			

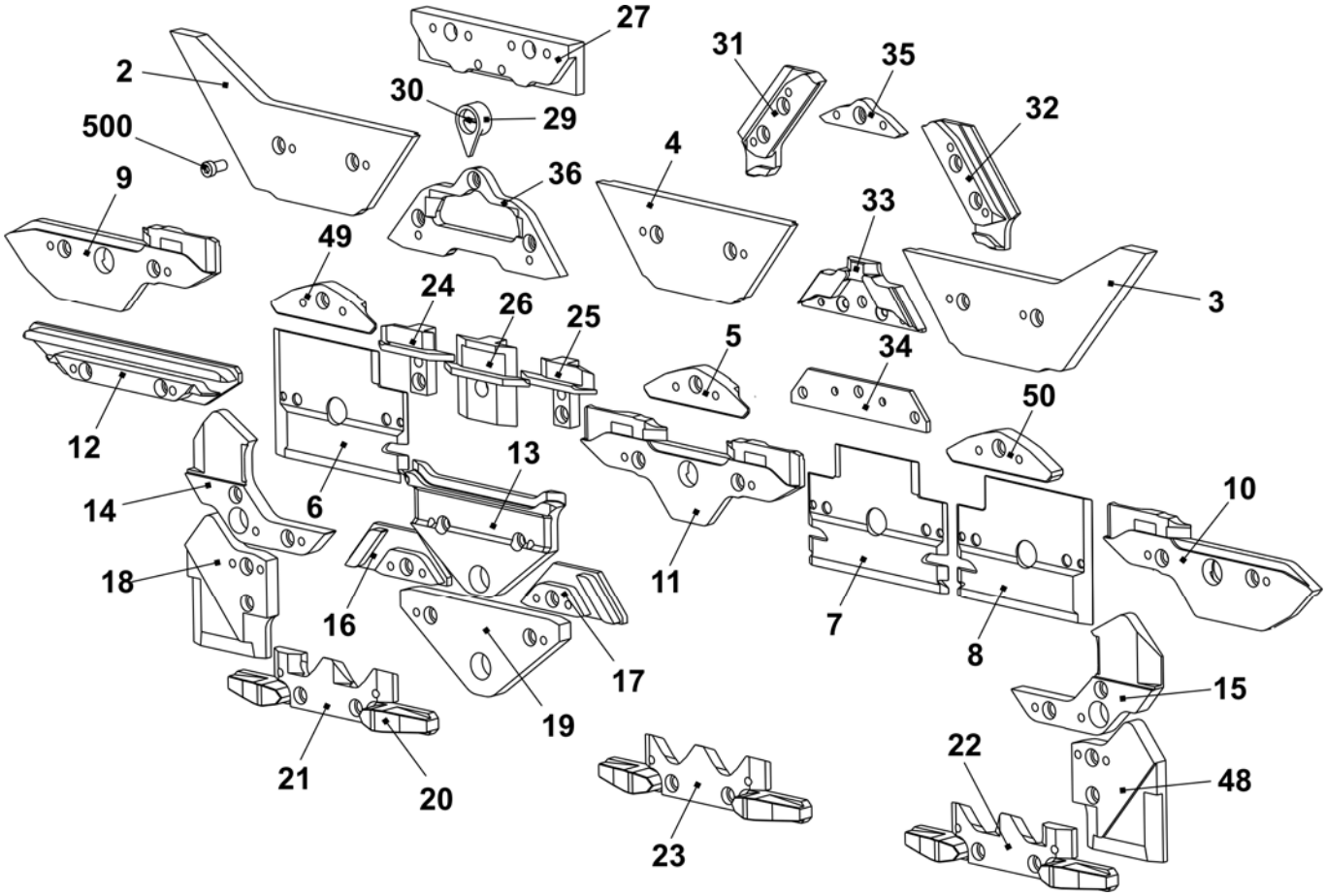

Schlossteile für enge Kopplung E6.2 k&w + E7.2 k&w

Pos	Benennung	Ident-Nr		Pos	Benennung	Ident-Nr
2	Einlaufteil rechts E6.2+7.2+9.2	243 878		3	Einlaufteil links E6.2+7.2+9.2	243 877
14	Schlossteil rechts E5-14	216 168		15	Schlossteil links E5-14	216 167
18	Schlossteil rechts	216 166		48	Schlossteil links	216 165

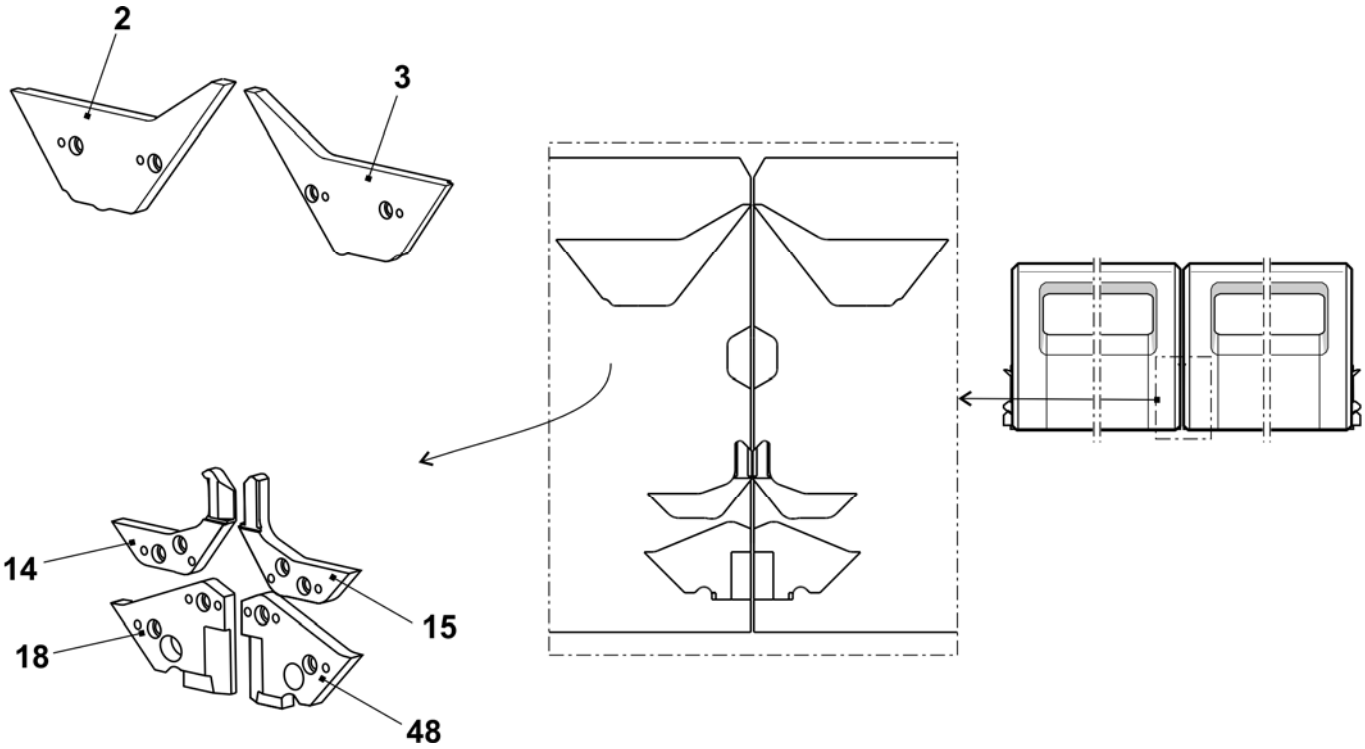

Schloss E6.2 mg

Pos	*Benennung*		*Ident-Nr*	*Pos*	*Benennung*	*Ident-Nr*
Σ	**Schloss-Satz komplett E6.2 mg**		**242 275**	42	Schaltstück	240 281
1	Schlossplatte		241 760	58	Ansatzschraube	239 626
37	Kulierteil rechts komplett E12 – E14		214 088	505	Beilage 0,03x12x75	022 828
38	Kulierteil links komplett E12 – E14		214 089	506	Beilage 0,05x12x75	022 829
39	Stangenführungsteil links		211 165	507	Beilage 0,1x12x75	022 830
40	Stangenführungsteil Mitte		211 166	508	Beilage 0,2x12x75	022 831
41	Stangenführungsteil rechts		211 168	509	Flachkopf-Schraube M3x4	023 142
	402	Federstange	209 791			
	541	Scheibe 4,3x7x0,5	022 153			
	542	Sicherungs-Scheibe 3,2	021 019			
	543	Feder	023 344			

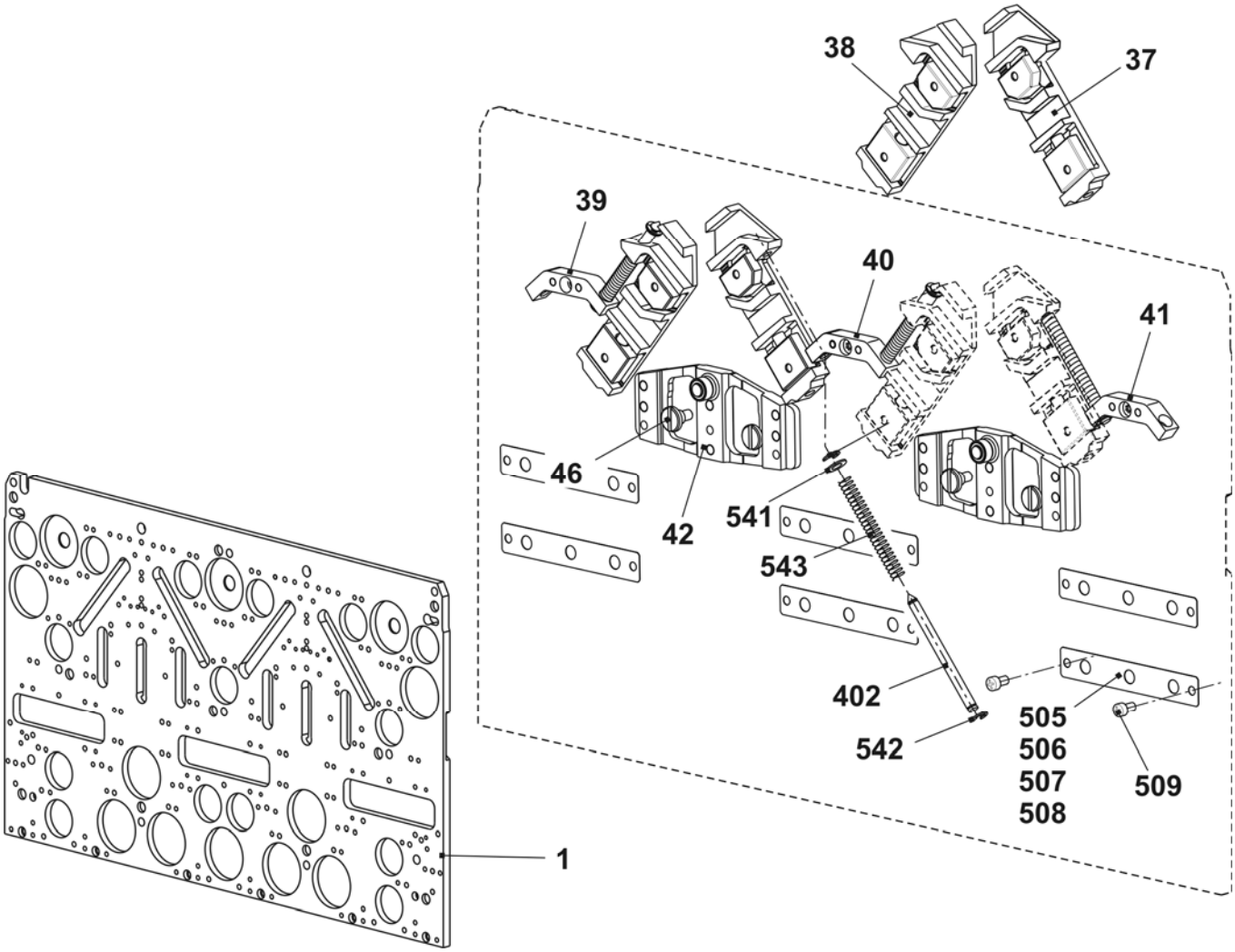

Schlossteile E6.2 mg

Pos	Benennung	Ident-Nr	Pos	Benennung	Ident-Nr
2	Einlaufteil links	243 595	23	Auswahlteil	212 946
3	Einlaufteil rechts	243 597	24	Drückerteil Übernahme links	239 848
4	Einlaufteil oben	243 596	25	Drückerteil Übernahme rechts	239 849
5	Einlaufteil unten -1,5 E10 - E14	216 328	26	Drückerteil Fang	239 621
6	Platte links	230 988	27	Begrenzungsteil E6.2	218 306
7	Platte Mitte	231 035	29	Zeiger E10 – E14	210 349
8	Platte rechts	231 036	30	Schraube	210 335
9	Schlossteil links	231 039	31	Abzugsteil links E6.2	236 392
10	Schlossteil rechts	231 041	32	Abzugsteil rechts E6.2	236 393
11	Schlossteil Mitte	231 040	33	Fangbegrenzungsteil E6.2	236 429
12	Schlossteil	227 923	34	Strickaustriebsplatte E4 – E 12	204 372
13	Schlossteil	210 254	35	Übernahmeteil E6.2	236 943
14	Schlossteil links E5 - E14	212 265	36	Strickaustriebsteil E6.2 ohne Splitten	236 766
15	Schlossteil rechts E5 –E14	212 266			
16	Schlossteil links	236 192		Strickaustriebsteil mit Splitten E6.2 Zubehör	237 948
17	Schlossteil rechts	236 193			
18	Schlossteil links E5 –E14	212 274	48	Schlossteil rechts E5-14	212 275
19	Schlossteil	210 252	49	Einlaufteil links -1,5 E10 – E14	216 329
20	Anbieteteil	210 185	50	Einlaufteil rechts -1,5 E10 – E14	216 330
21	Auswahlteil links	212 944	500	Zylinder-Schraube M4x8	020 091
22	Auswahlteil rechts	212 947			

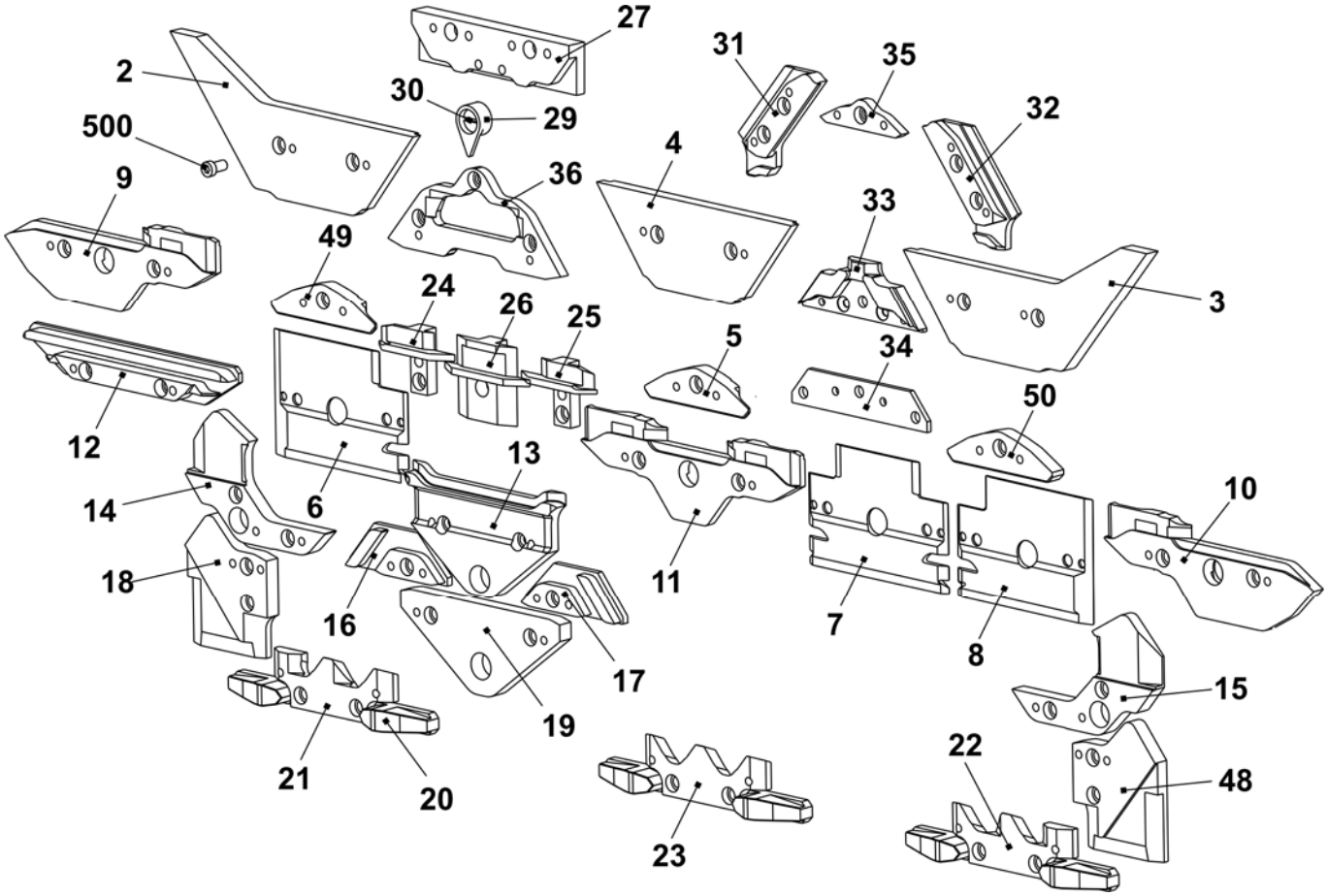

Schloss E12

Pos	Benennung		Ident-Nr	Pos	Benennung	Ident-Nr
Σ	**Schloss-Satz komplett E12**		**243 917**	42	Schaltstück	240 281
1	Schlossplatte		241 760	58	Ansatzschraube	239 626
37	Kulierteil rechts komplett E12 – E14		214 088	505	Beilage 0,03x12x75	022 828
38	Kulierteil links komplett E12 – E14		214 089	506	Beilage 0,05x12x75	022 829
39	Stangenführungsteil links		211 165	507	Beilage 0,1x12x75	022 830
40	Stangenführungsteil Mitte		211 166	508	Beilage 0,2x12x75	022 831
41	Stangenführungsteil rechts		211 168	509	Flachkopf-Schraube M3x4	023 142
	402	Federstange	209 791			
	541	Scheibe 4,3x7x0,5	022 153			
	542	Sicherungs-Scheibe 3,2	021 019			
	543	Feder	023 344			

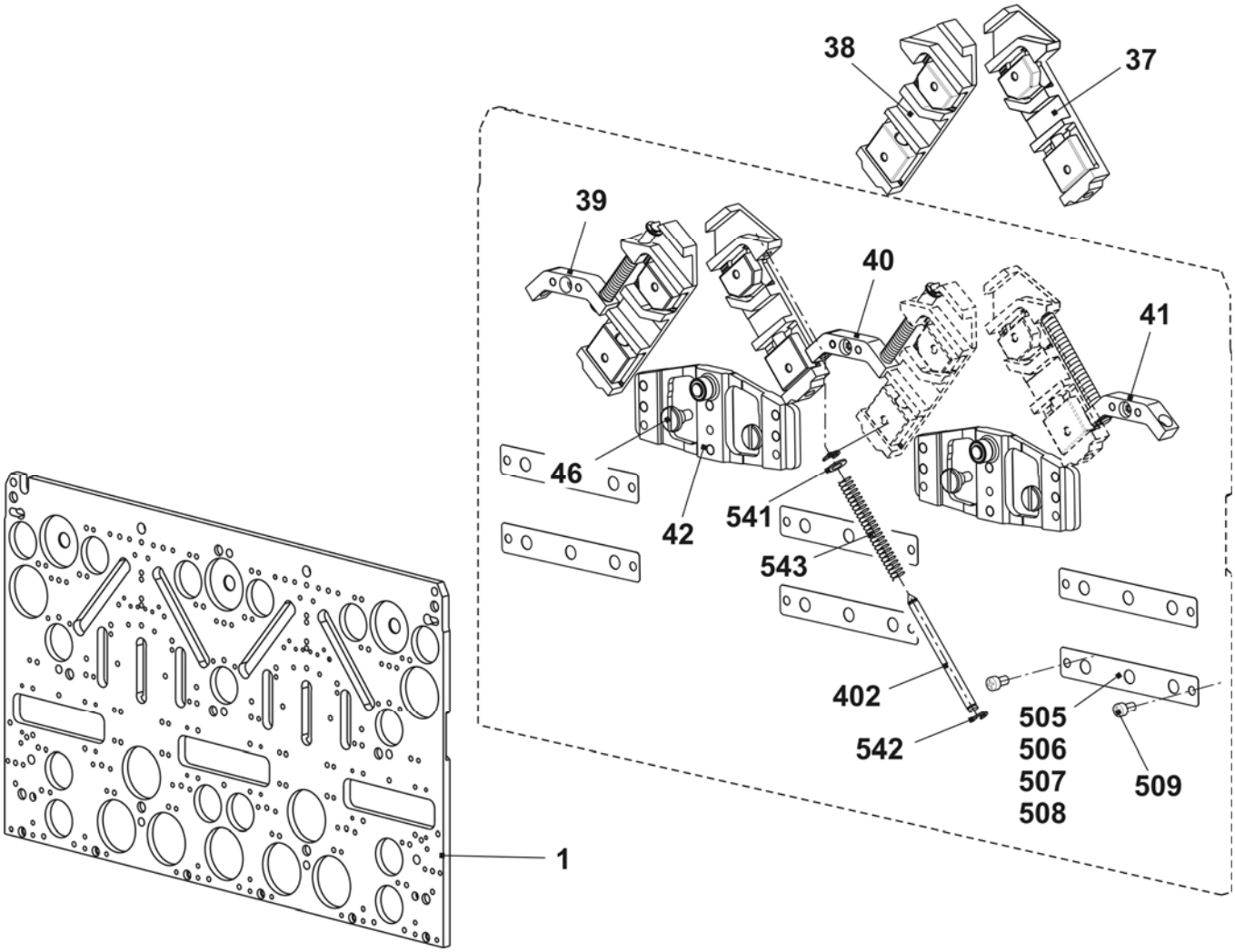

Schlossteile E12

Pos	Benennung	Ident-Nr	Pos	Benennung	Ident-Nr
2	Einlaufteil links	243 595	23	Auswahlteil	212 946
3	Einlaufteil rechts	243 597	24	Drückerteil Übernahme links	239 848
4	Einlaufteil oben	243 596	25	Drückerteil Übernahme rechts	239 849
5	Einlaufteil unten -1,5 E10 - E14	216 328	26	Drückerteil Fang	239 621
6	Platte links	230 988	27	Begrenzungsteil E12 – E14	210 612
7	Platte Mitte	231 035	29	Zeiger E10 – E14	210 349
8	Platte rechts	231 036	30	Schraube	210 335
9	Schlossteil links	231 039	31	Abzugsteil links E10 -E14 + E7.2	236 318
10	Schlossteil rechts	231 041	32	Abzugsteil rechts E10 -E14 + E7.2	236 319
11	Schlossteil Mitte	231 040	33	Fangbegrenzungsteil E12	236 403
12	Schlossteil	227 923	34	Strickaustriebsplatte E4-12	204 372
13	Schlossteil	210 254	35	Übernahmeteil E10 - E12	210 595
14	Schlossteil links E5-14	212 265	36	Strickaustriebsteil ohne Spliten E10 – E12 + E7.2	237 993
15	Schlossteil rechts E5-14	212 266			
16	Schlossteil links	236 192		Strickaustriebsteil mit Spliten E10 – E12 + E7.2 Zubehör	213 300
17	Schlossteil rechts	236 193			
18	Schlossteil links E5-14	212 274	48	Schlossteil rechts E5-14	212 275
19	Schlossteil	210 252	49	Einlaufteil links -1,5 E10 – E14	216 329
20	Anbieteteil	210 185	50	Einlaufteil rechts -1,5 E10 – E14	216 330
21	Auswahlteil links	212 944	500	Zylinder-Schraube M4x8	020 091
22	Auswahlteil rechts	212 947	60	Abzugsteil hinten rechts E10 - E12	236 320

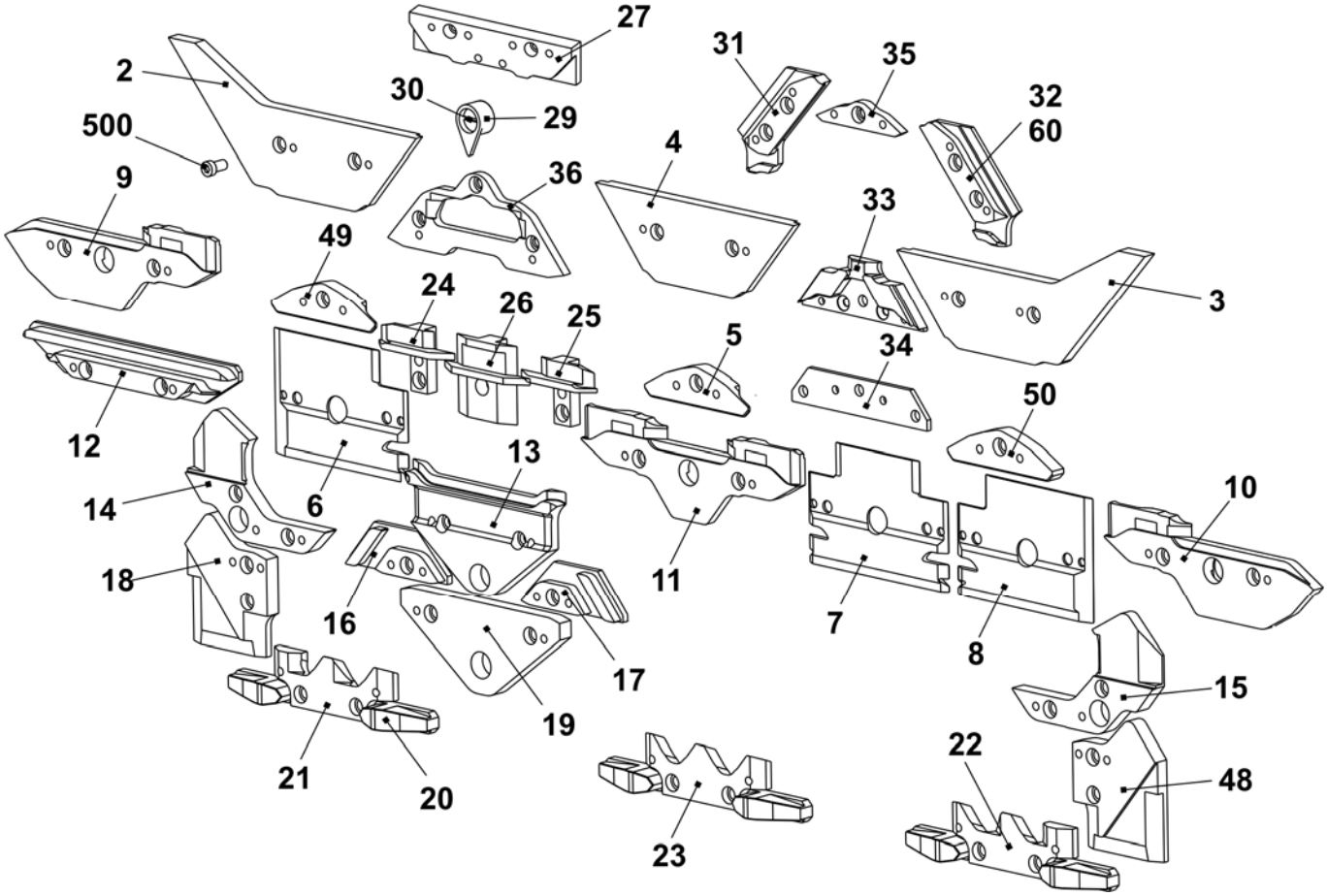

Schloss E6.2 (12m.10)

Pos	*Benennung*		*Ident-Nr*	*Pos*	*Benennung*	*Ident-Nr*
Σ	**Schloss-Satz komplett E12m.10**		**244 286**	42	Schaltstück	240 281
1	Schlossplatte		241 760	58	Ansatzschraube	239 626
37	Kulierteil rechts komplett E12 – E14		214 088	505	Beilage 0,03x12x75	022 828
38	Kulierteil links komplett E12 – E14		214 089	506	Beilage 0,05x12x75	022 829
39	Stangenführungsteil links		211 165	507	Beilage 0,1x12x75	022 830
40	Stangenführungsteil Mitte		211 166	508	Beilage 0,2x12x75	022 831
41	Stangenführungsteil rechts		211 168	509	Flachkopf-Schraube M3x4	023 142
	402	Federstange	209 791			
	541	Scheibe 4,3x7x0,5	022 153			
	542	Sicherungs-Scheibe 3,2	021 019			
	543	Feder	023 344			

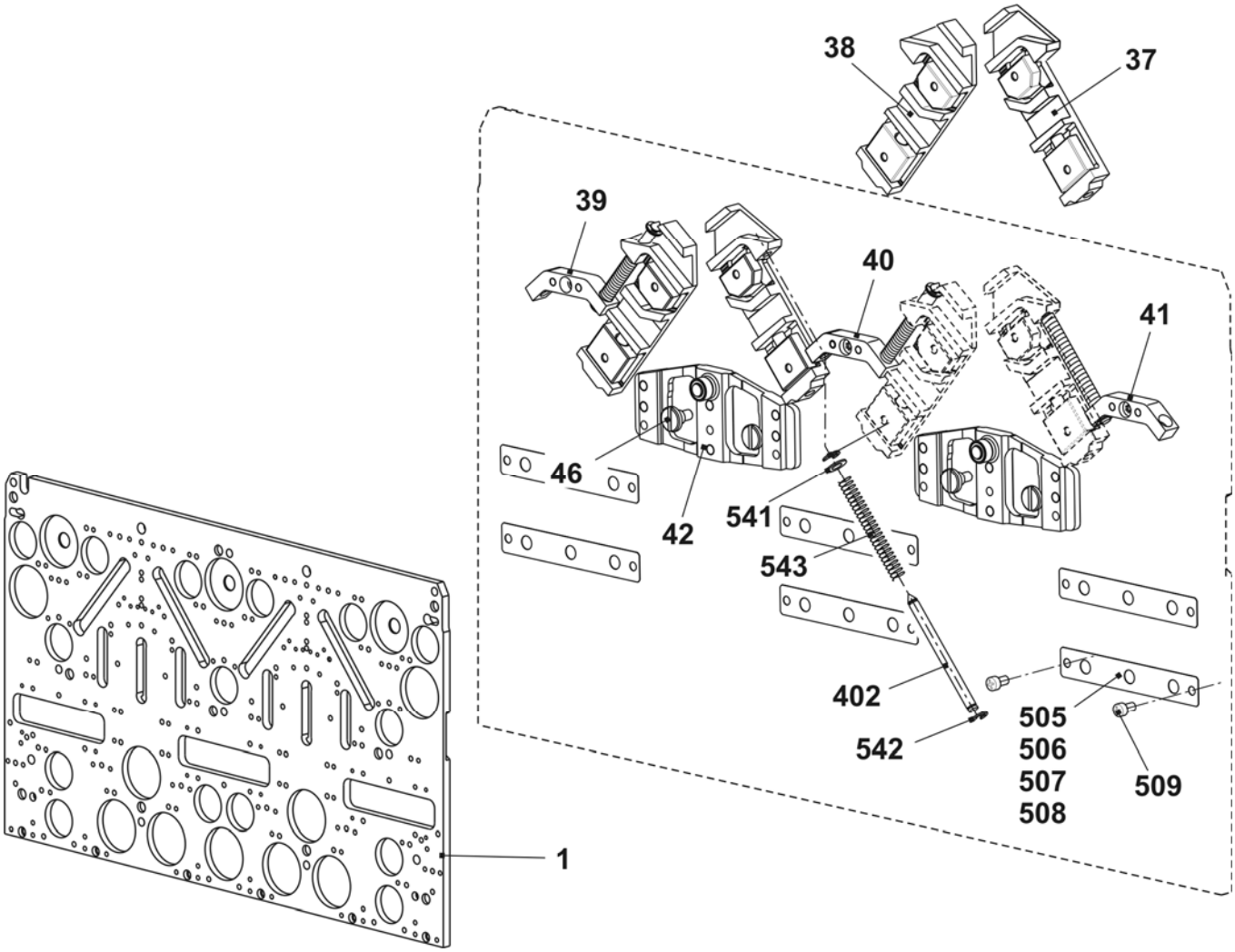

Schlossteile E12m.10

Pos	Benennung	Ident-Nr	Pos	Benennung	Ident-Nr
2	Einlaufteil links	243 595	23	Auswahlteil	212 946
3	Einlaufteil rechts	243 597	24	Drückerteil Übernahme links	239 848
4	Einlaufteil oben	243 596	25	Drückerteil Übernahme rechts	239 849
5	Einlaufteil unten -1,5 E10 - E14	216 328	26	Drückerteil Fang	239 621
6	Platte links	230 988	27	Begrenzungsteil E10	210 611
7	Platte Mitte	231 035	29	Zeiger E10 – E14	210 349
8	Platte rechts	231 036	30	Schraube	210 335
9	Schlossteil links	231 039	31	Abzugsteil links E10 -E14 + E7.2	236 318
10	Schlossteil rechts	231 041	32	Abzugsteil rechts E10 -E14 + E7.2	236 319
11	Schlossteil Mitte	231 040	33	Fangbegrenzungsteil E10 + E7.2	236 345
12	Schlossteil	227 923	34	Strickaustriebsplatte E4-12	204 372
13	Schlossteil	210 254	35	Übernahmeteil E10 - E12	210 595
14	Schlossteil links E5-14	212 265	36	Strickaustriebsteil ohne Spliten E10 – E12 + E7.2	237 993
15	Schlossteil rechts E5-14	212 266			
16	Schlossteil links	236 192		Strickaustriebsteil mit Spliten E10 – E12 + E7.2 Zubehör	213 300
17	Schlossteil rechts	236 193			
18	Schlossteil links E5-14	212 274	48	Schlossteil rechts E5-14	212 275
19	Schlossteil	210 252	49	Einlaufteil links -1,5 E10 – E14	216 329
20	Anbieteteil	210 185	50	Einlaufteil rechts -1,5 E10 – E14	216 330
21	Auswahlteil links	212 944	500	Zylinder-Schraube M4x8	020 091
22	Auswahlteil rechts	212 947	60	Abzugsteil hinten rechts E10 - E12	236 320

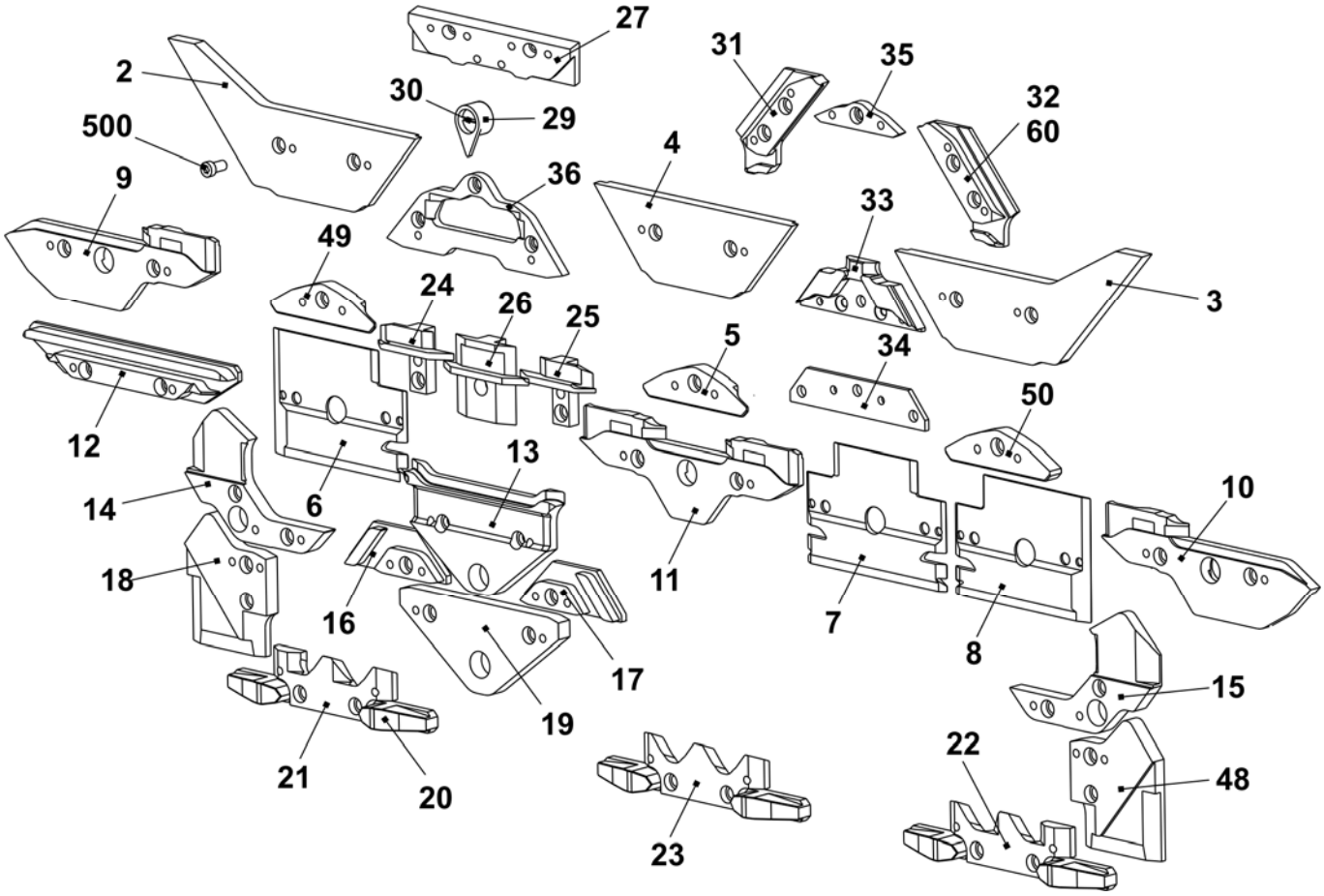

Schloss E14

Pos	*Benennung*		*Ident-Nr*	*Pos*	*Benennung*	*Ident-Nr*
Σ	**Schloss komplett E14**		**244 384**	42	Schaltstück	240 281
1	Schlossplatte		241 760	58	Ansatzschraube	239 626
37	Kulierteil rechts komplett E12 – E14		214 088	505	Beilage 0,03x12x75	022 828
38	Kulierteil links komplett E12 – E14		214 089	506	Beilage 0,05x12x75	022 829
39	Stangenführungsteil links		211 165	507	Beilage 0,1x12x75	022 830
40	Stangenführungsteil Mitte		211 166	508	Beilage 0,2x12x75	022 831
41	Stangenführungsteil rechts		211 168	509	Flachkopf-Schraube M3x4	023 142
	402	Federstange	209 791			
	541	Scheibe 4,3x7x0,5	022 153			
	542	Sicherungs-Scheibe 3,2	021 019			
	543	Feder	023 344			

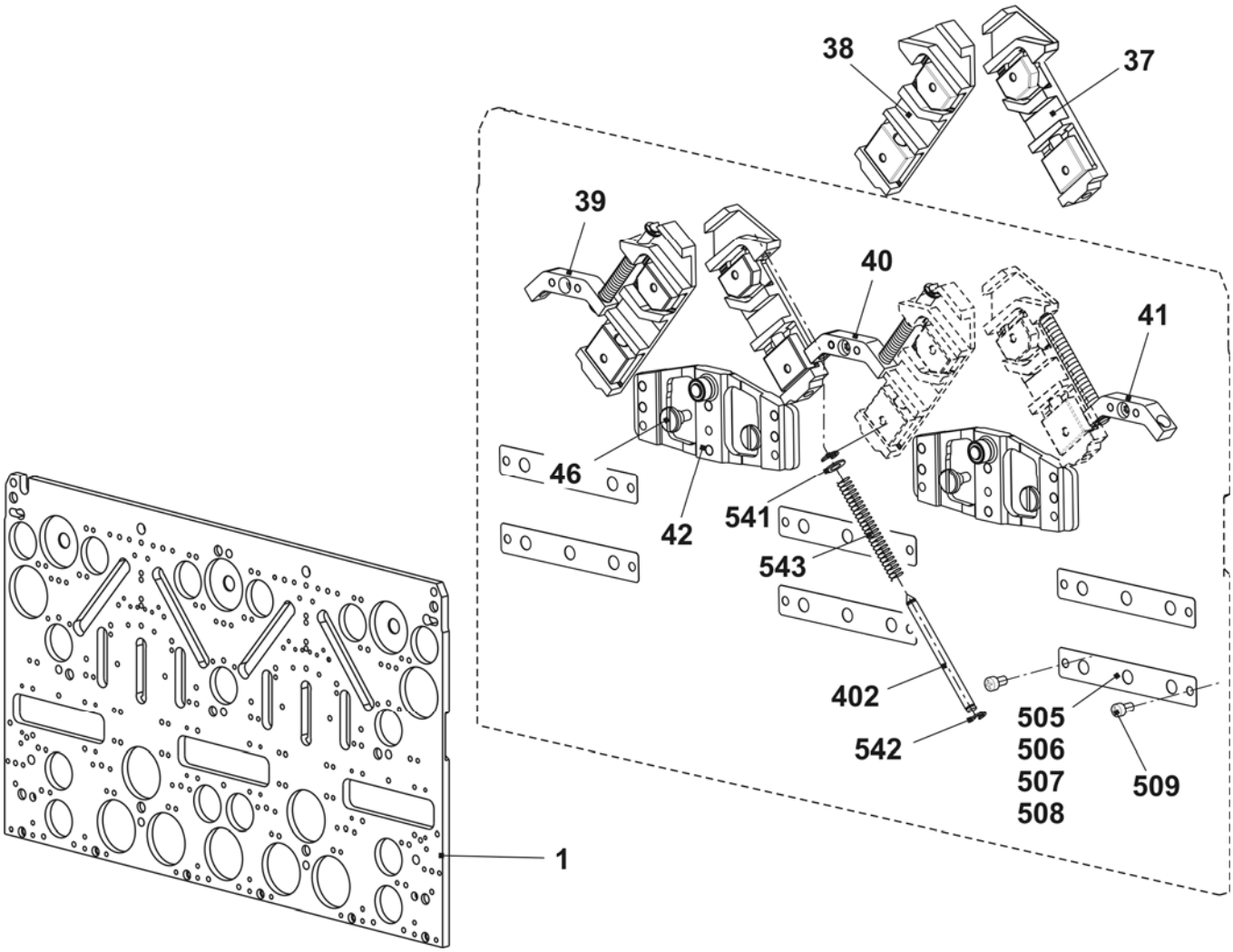

Schlossteile E14

Pos	Benennung	Ident-Nr	Pos	Benennung	Ident-Nr
2	Einlaufteil links	243 595	23	Auswahlteil	212 946
3	Einlaufteil rechts	243 597	24	Drückerteil Übernahme links	239 848
4	Einlaufteil oben	243 596	25	Drückerteil Übernahme rechts	239 849
5	Einlaufteil unten -1,5 E10 - E14	216 328	26	Drückerteil Fang	239 621
6	Platte links	230 988	27	Begrenzungsteil E12 – E14	210 612
7	Platte Mitte	231 035	29	Zeiger E10 – E14	210 349
8	Platte rechts	231 036	30	Schraube	210 335
9	Schlossteil links	231 039	31	Abzugsteil links E10 -E14 + E7.2	236 318
10	Schlossteil rechts	231 041	32	Abzugsteil rechts E10 -E14 + E7.2	236 319
11	Schlossteil Mitte	231 040	33	Fangbegrenzungsteil E14	236 428
12	Schlossteil	227 923	34	Strickaustriebsplatte E4-12	204 372
13	Schlossteil	210 254	35	Übernahmeteil E14	236 944
14	Schlossteil links E5-14	212 265	36	Strickaustriebsteil ohne Spliten E14	236 767
15	Schlossteil rechts E5-14	212 266			
16	Schlossteil links	236 192		Strickaustriebsteil mit Spliten E14 Zubehör	214 212
17	Schlossteil rechts	236 193			
18	Schlossteil links E5-14	212 274	48	Schlossteil rechts E5-14	212 275
19	Schlossteil	210 252	49	Einlaufteil links -1,5 E10 – E14	216 329
20	Anbieteteil	210 185	50	Einlaufteil rechts -1,5 E10 – E14	216 330
21	Auswahlteil links	212 944	500	Zylinder-Schraube M4x8	020 091
22	Auswahlteil rechts	212 947			

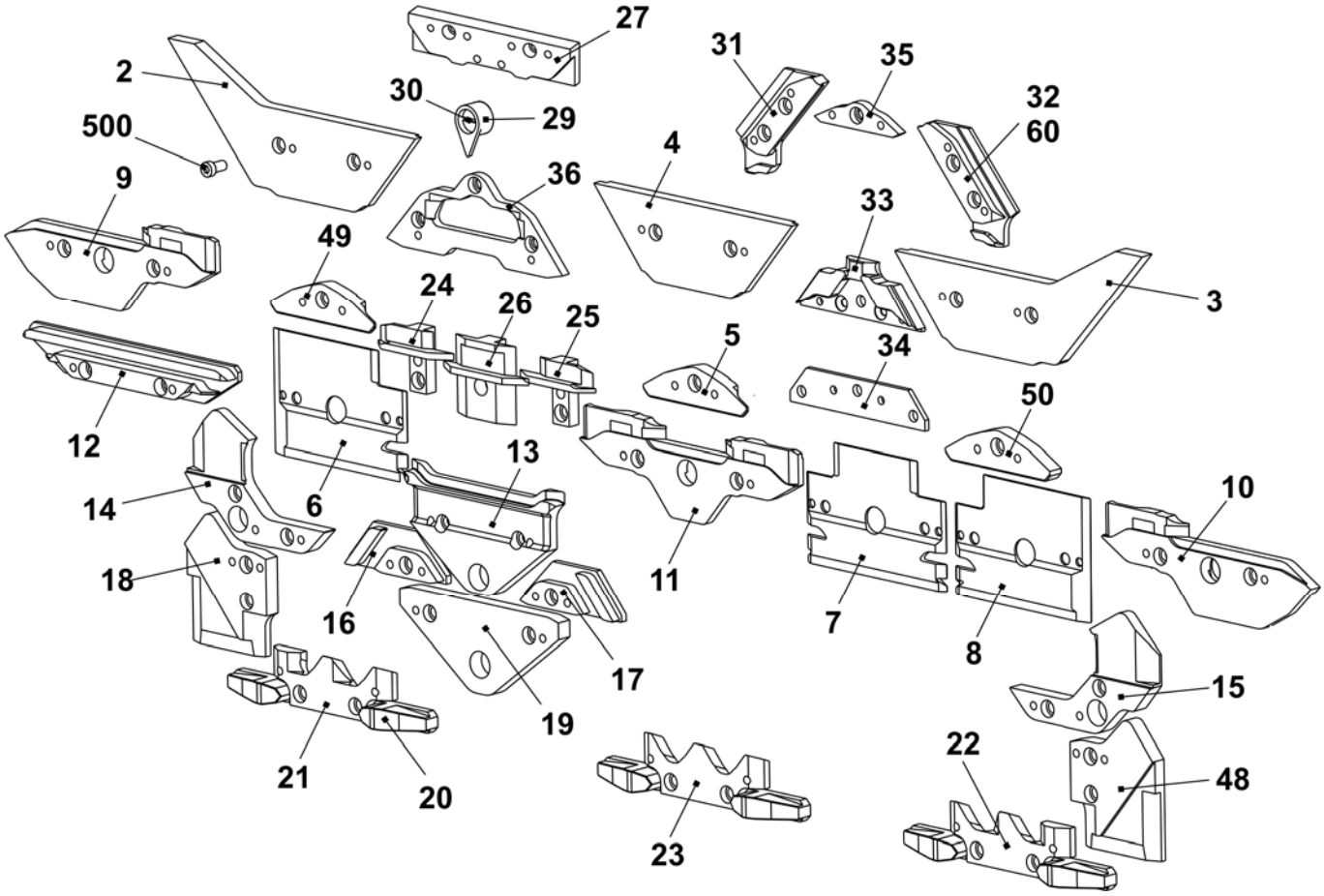

Schloss E7.2 k&w

Pos	Benennung		Ident-Nr	Pos	Benennung	Ident-Nr
Σ	**Schloss komplett E7.2**		**242 274**	42	Schaltstück	240 281
1	Schlossplatte		241 760	58	Ansatzschraube	239 626
37	Kulierteil rechts komplett E12 – E14		214 088	505	Beilage 0,03x12x75	022 828
38	Kulierteil links komplett E12 – E14		214 089	506	Beilage 0,05x12x75	022 829
39	Stangenführungsteil links		211 165	507	Beilage 0,1x12x75	022 830
40	Stangenführungsteil Mitte		211 166	508	Beilage 0,2x12x75	022 831
41	Stangenführungsteil rechts		211 168	509	Flachkopf-Schraube M3x4	023 142
	402	Federstange	209 791			
	541	Scheibe 4,3x7x0,5	022 153			
	542	Sicherungs-Scheibe 3,2	021 019			
	543	Feder	023 344			

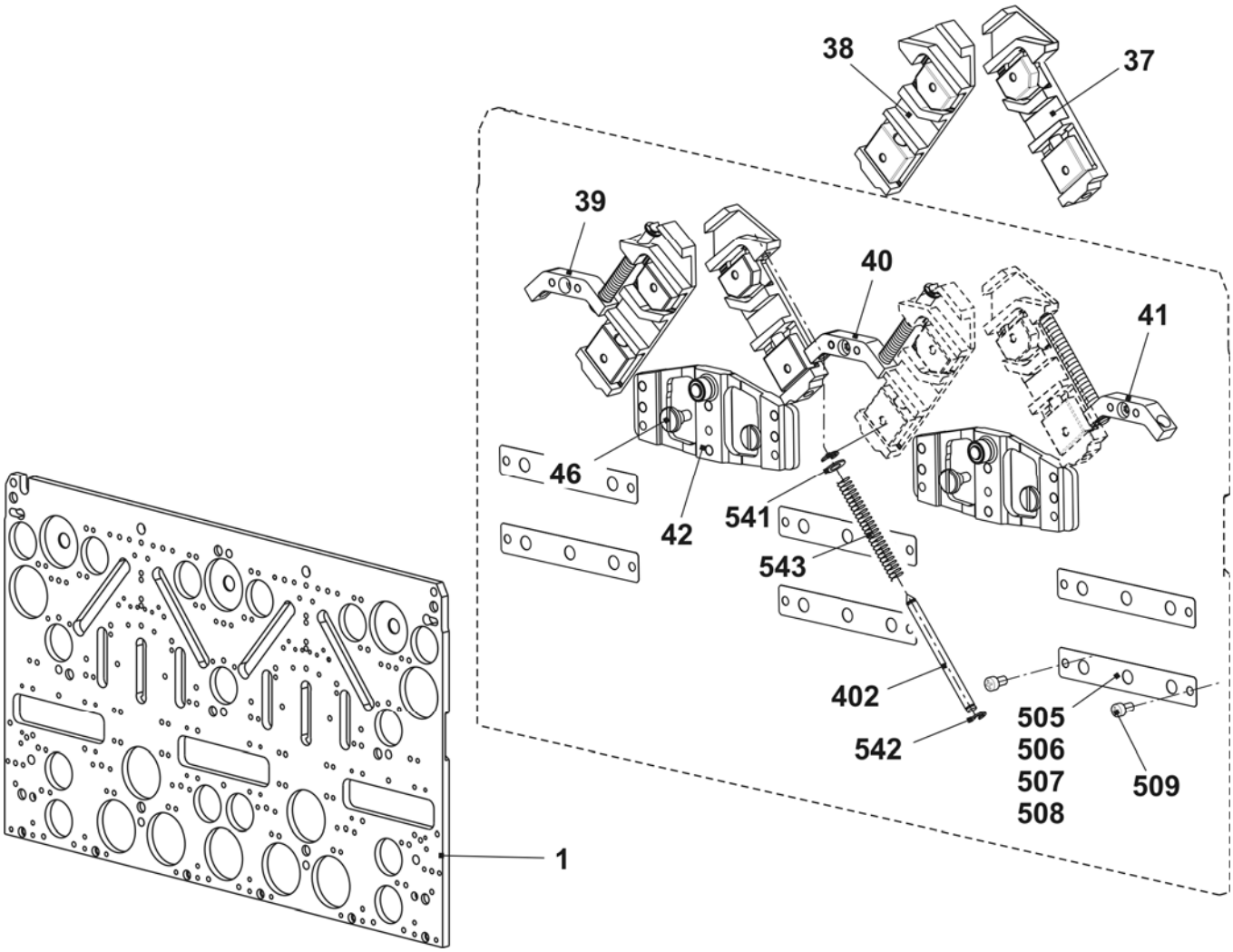

Schloss E7.2 mg

Pos	Benennung		Ident-Nr	Pos	Benennung	Ident-Nr
Σ	**Schloss komplett E7.2**		**243 919**	42	Schaltstück	240 281
1	Schlossplatte		241 760	58	Ansatzschraube	239 626
37	Kulierteil rechts komplett E12 – E14		214 088	505	Beilage 0,03x12x75	022 828
38	Kulierteil links komplett E12 – E14		214 089	506	Beilage 0,05x12x75	022 829
39	Stangenführungsteil links		211 165	507	Beilage 0,1x12x75	022 830
40	Stangenführungsteil Mitte		211 166	508	Beilage 0,2x12x75	022 831
41	Stangenführungsteil rechts		211 168	509	Flachkopf-Schraube M3x4	023 142
	402	Federstange	209 791			
	541	Scheibe 4,3x7x0,5	022 153			
	542	Sicherungs-Scheibe 3,2	021 019			
	543	Feder	023 344			

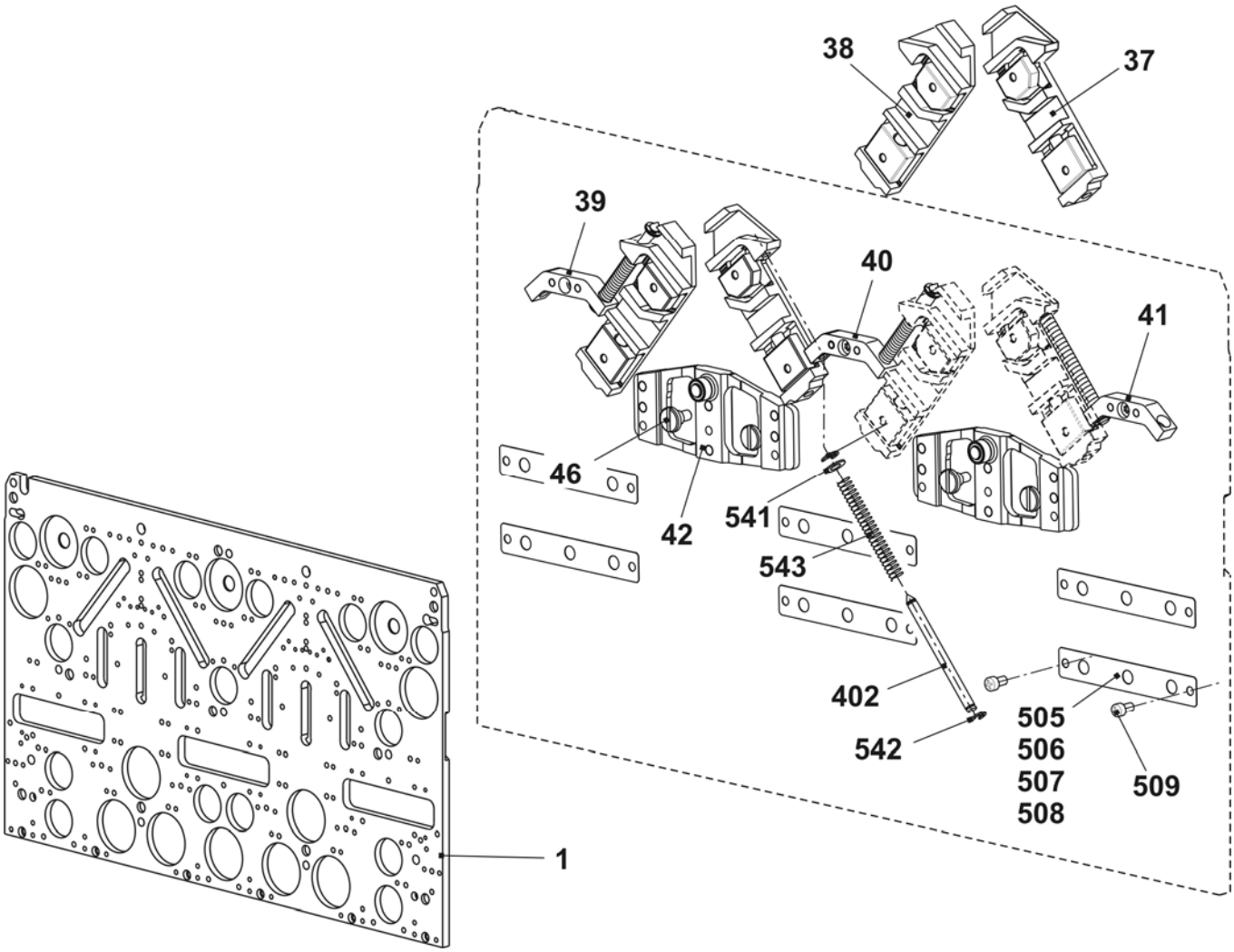

Schlossteile E7.2 mg

Pos	*Benennung*	*Ident-Nr*	*Pos*	*Benennung*	*Ident-Nr*
2	Einlaufteil links	243 595	23	Auswahlteil	212 946
3	Einlaufteil rechts	243 597	24	Drückerteil Übernahme links	239 848
4	Einlaufteil oben	243 596	25	Drückerteil Übernahme rechts	239 849
5	Einlaufteil unten -1,5 E10 - E14	216 328	26	Drückerteil Fang	239 621
6	Platte links	230 988	27	Begrenzungsteil E10	210 611
7	Platte Mitte	231 035	29	Zeiger E10 – E14	210 349
8	Platte rechts	231 036	30	Schraube	210 335
9	Schlossteil links	231 039	31	Abzugsteil links E10 -E14 + E7.2	236 318
10	Schlossteil rechts	231 041	32	Abzugsteil rechts E10 -E14 + E7.2	236 319
11	Schlossteil Mitte	231 040	33	Fangbegrenzungsteil E10 + E7.2	236 345
12	Schlossteil	227 923	34	Strickaustriebsplatte E4-12	204 372
13	Schlossteil	210 254	35	Übernahmeteil E10 - E12	210 595
14	Schlossteil links E5-14	212 265	36	Strickaustriebsteil ohne Spliten E10 – E12 + E7.2	237 993
15	Schlossteil rechts E5-14	212 266			
16	Schlossteil links	236 192		Strickaustriebsteil mit Spliten E10 – E12 + E7.2	213 300 Zubehör
17	Schlossteil rechts	236 193			
18	Schlossteil links E5-14	212 274	48	Schlossteil rechts E5-14	212 275
19	Schlossteil	210 252	49	Einlaufteil links -1,5 E10 – E14	216 329
20	Anbieteteil	210 185	50	Einlaufteil rechts -1,5 E10 – E14	216 330
21	Auswahlteil links	212 944	500	Zylinder-Schraube M4x8	020 091
22	Auswahlteil rechts	212 947			

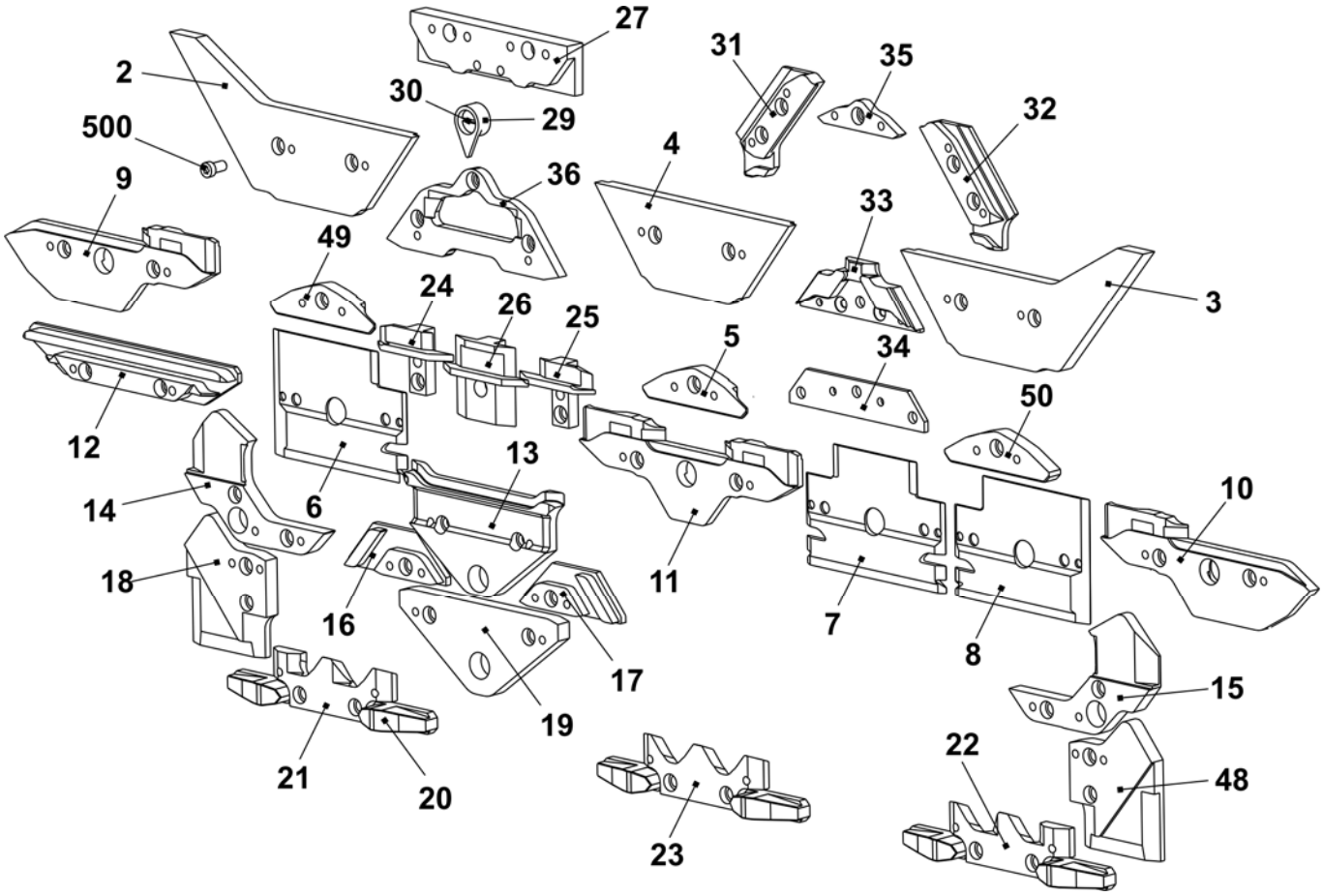

Schloss E16 + E18

Pos	Benennung		Ident-Nr	Pos	Benennung	Ident-Nr
Σ	**Schloss-Satz komplett E16 – E20**		**242 243**	42	Schaltstück	240 281
1	Schlossplatte		241 760	58	Ansatzschraube	239 626
37	Kulierteil rechts komplett E16 – E20		221 123	505	Beilage 0,03x12x75	022 828
38	Kulierteil links komplett E16 – E20		221 124	506	Beilage 0,05x12x75	022 829
39	Stangenführungsteil links		211 165	507	Beilage 0,1x12x75	022 830
40	Stangenführungsteil Mitte		211 166	508	Beilage 0,2x12x75	022 831
41	Stangenführungsteil rechts		211 168	509	Flachkopf-Schraube M3x4	023 142
	402	Federstange	209 791			
	541	Scheibe 4,3x7x0,5	022 153			
	542	Sicherungs-Scheibe 3,2	021 019			
	543	Feder	023 344			

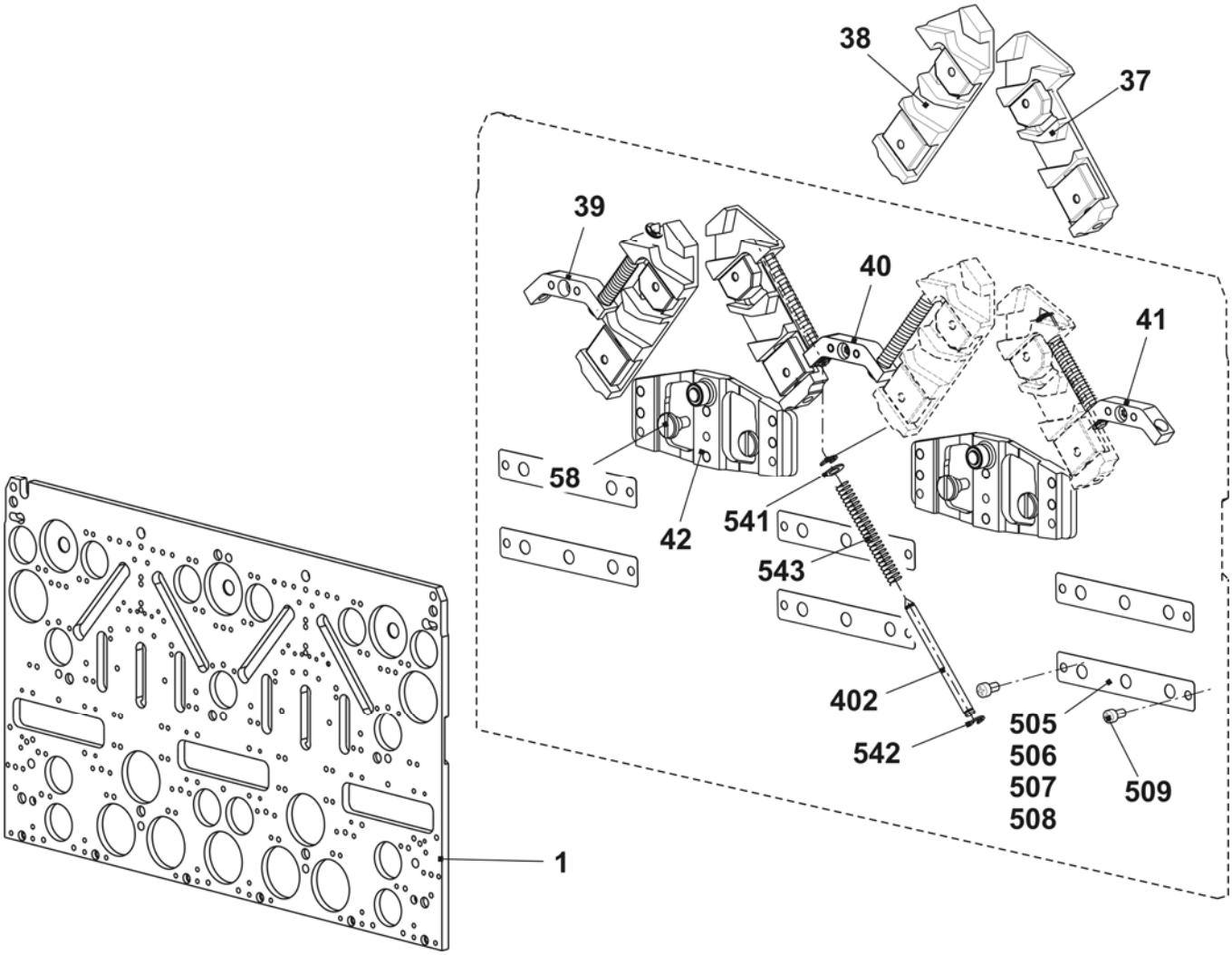

Schlossteile E16 + E18

Pos	Benennung	Ident-Nr	Pos	Benennung	Ident-Nr
2	Einlaufteil links	243 595	23	Auswahlteil	212 946
3	Einlaufteil rechts	243 597	24	Drückerteil Übernahme links	239 848
4	Einlaufteil oben	243 596	25	Drückerteil Übernahme rechts	239 849
5	Einlaufteil unten E16 - E20	220 842	26	Drückerteil Fang	239 621
6	Platte links	230 988	27	Begrenzungsteil E16 - E20	220 865
7	Platte Mitte	231 035	29	Zeiger E16 - E20	224 383
8	Platte rechts	231 036	30	Schraube	210 335
9	Schlossteil links	231 039	31	Abzugsteil links E16 - E20	220 870
10	Schlossteil rechts	231 041	32	Abzugsteil rechts E16 - E20	220 871
11	Schlossteil Mitte	231 040	33	Fangbegrenzungsteil E16 - E18	239 936
12	Schlossteil	227 923	34	Strickaustriebsplatte E4-12	204 372
13	Schlossteil	210 254	35	Übernahmeteil E16 - E20	220 863
14	Schlossteil links E5-14	212 265	36	Strickaustriebsteil ohne Spliten E16 - E18 + E9.2	239 457
15	Schlossteil rechts E5-14	212 266			
16	Schlossteil links	236 192		Strickaustriebsteil mit Spliten E16 - E18 + E9.2	239 742 Zubehör
17	Schlossteil rechts	236 193			
18	Schlossteil links E5-14	212 274	48	Schlossteil rechts E5-14	212 275
19	Schlossteil	210 252	49	Einlaufteil links E16 - E20	220 841
20	Anbieteteil	210 185	50	Einlaufteil rechts E16 - E20	220 843
21	Auswahlteil links	212 944	500	Zylinder-Schraube M4x8	020 091
22	Auswahlteil rechts	212 947			

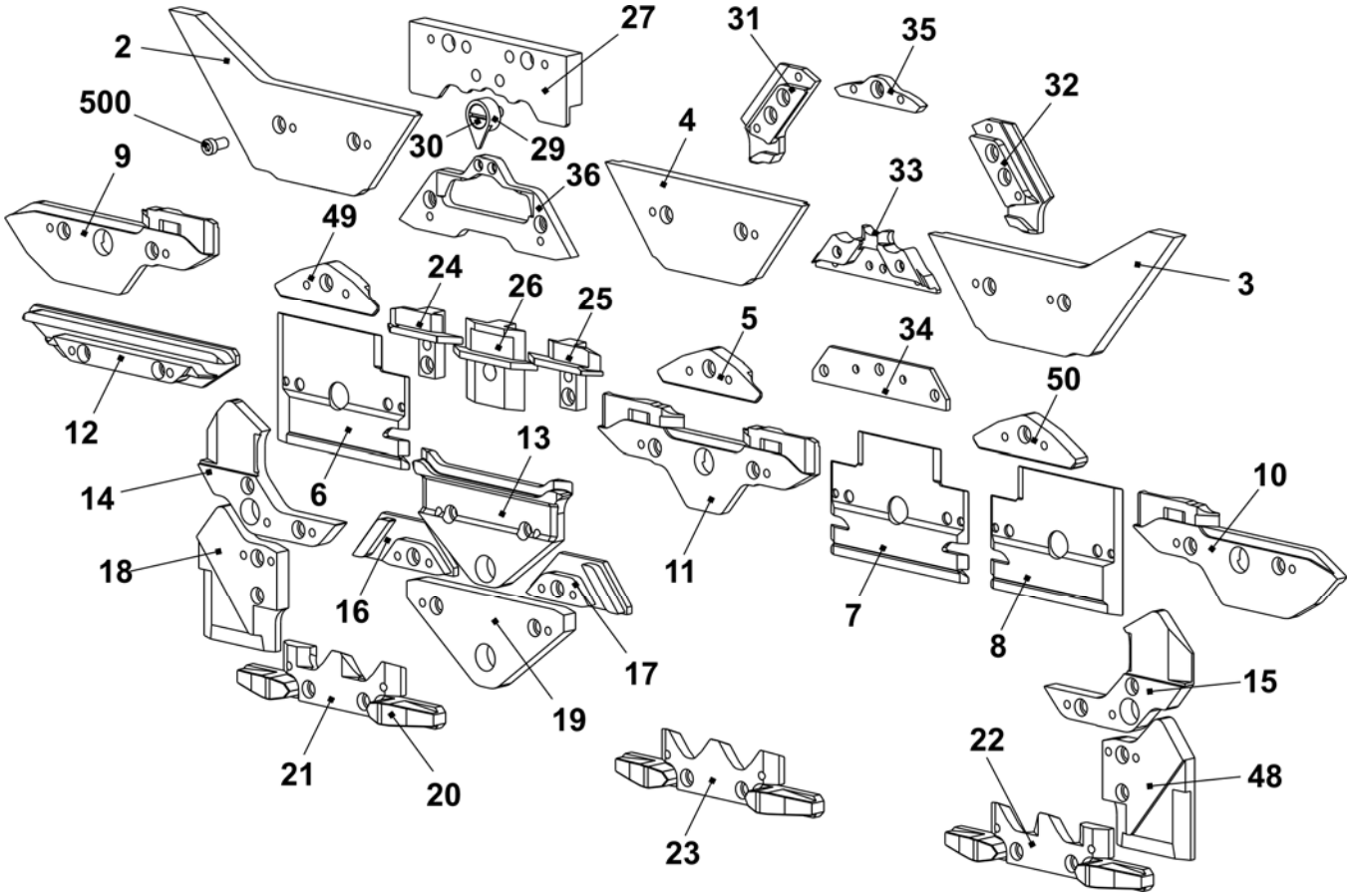

Schloss E8.2 mg

Pos	Benennung		Ident-Nr	Pos	Benennung	Ident-Nr
Σ	**Schloss-Satz komplett E16 – E20**		**243 920**	42	Schaltstück	240 281
1	Schlossplatte		241 760	58	Ansatzschraube	239 626
37	Kulierteil rechts komplett E16 – E20		221 123	505	Beilage 0,03x12x75	022 828
38	Kulierteil links komplett E16 – E20		221 124	506	Beilage 0,05x12x75	022 829
39	Stangenführungsteil links		211 165	507	Beilage 0,1x12x75	022 830
40	Stangenführungsteil Mitte		211 166	508	Beilage 0,2x12x75	022 831
41	Stangenführungsteil rechts		211 168	509	Flachkopf-Schraube M3x4	023 142
	402	Federstange	209 791			
	541	Scheibe 4,3x7x0,5	022 153			
	542	Sicherungs-Scheibe 3,2	021 019			
	543	Feder	023 344			

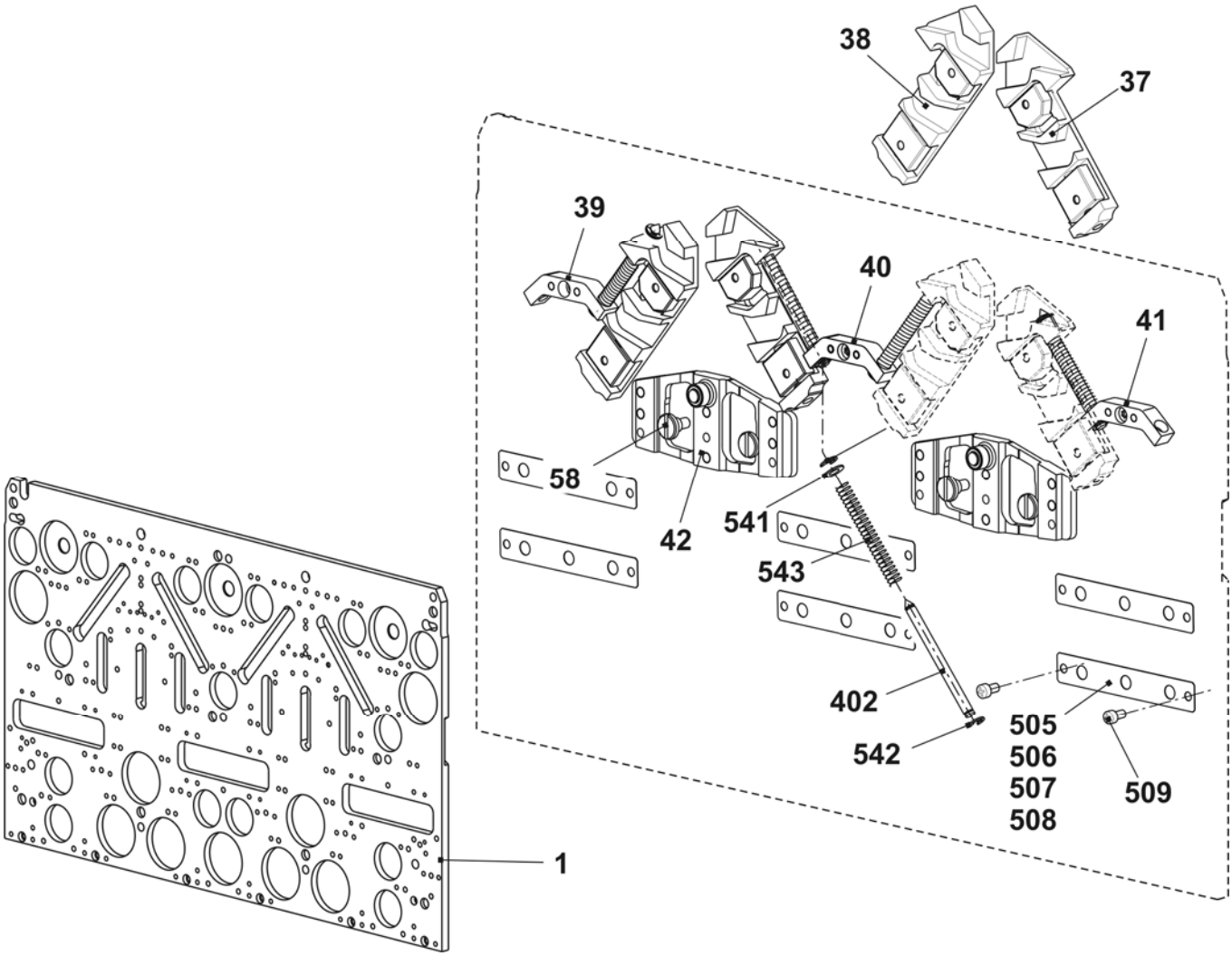

Schlossteile E8.2 mg

Pos	Benennung	Ident-Nr	Pos	Benennung	Ident-Nr
2	Einlaufteil links	243 595	23	Auswahlteil	212 946
3	Einlaufteil rechts	243 597	24	Drückerteil Übernahme links	239 848
4	Einlaufteil oben	243 596	25	Drückerteil Übernahme rechts	239 849
5	Einlaufteil unten E16 - E20	220 842	26	Drückerteil Fang	239 621
6	Platte links	230 988	27	Begrenzungsteil E9.2	228 978
7	Platte Mitte	231 035	29	Zeiger E16 - E20	224 383
8	Platte rechts	231 036	30	Schraube	210 335
9	Schlossteil links	231 039	31	Abzugsteil links E16 - E20	220 870
10	Schlossteil rechts	231 041	32	Abzugsteil rechts E16 - E20	220 871
11	Schlossteil Mitte	231 040	33	Fangbegrenzungsteil E9.2	239 458
12	Schlossteil	227 923	34	Strickaustriebsplatte E4-12	204 372
13	Schlossteil	210 254	35	Übernahmeteil E9.2	228 977
14	Schlossteil links E5 - E14	212 265	36	Strickaustriebsteil ohne Spliten E16 - E18 + E9.2	239 457
15	Schlossteil rechts E5 - E14	212 266			
16	Schlossteil links	236 192		Strickaustriebsteil mit Spliten E16 - E18 + E9.2 Zubehör	239 742
17	Schlossteil rechts	236 193			
18	Schlossteil links E5 - E14	212 274	48	Schlossteil rechts E5 - E14	212 275
19	Schlossteil	210 252	49	Einlaufteil links E16 - E20	220 841
20	Anbieteteil	210 185	50	Einlaufteil rechts E16 - E20	220 843
21	Auswahlteil links	212 944	500	Zylinder-Schraube M4x8	020 091
22	Auswahlteil rechts	212 947			

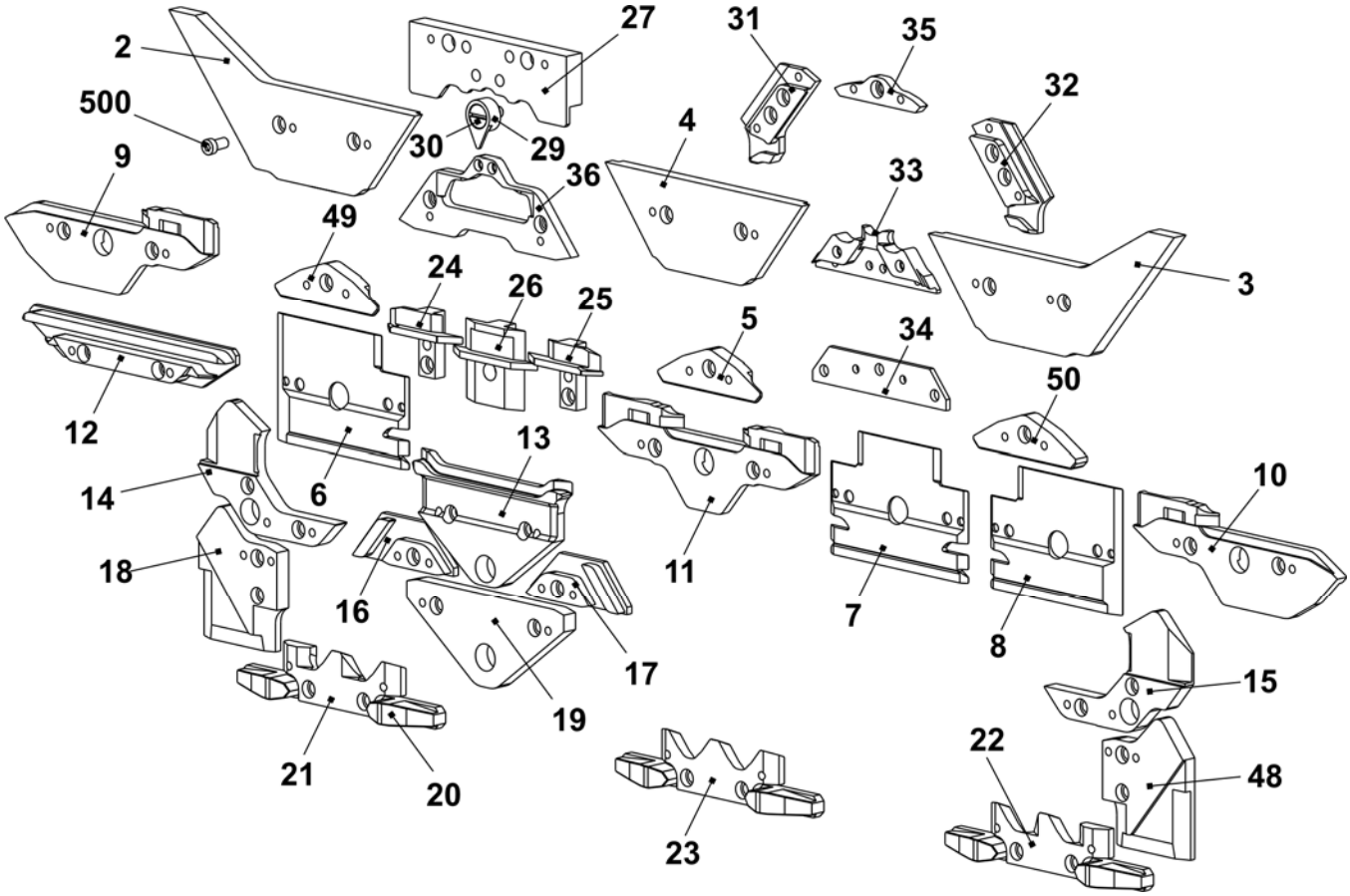

Hauptabzug

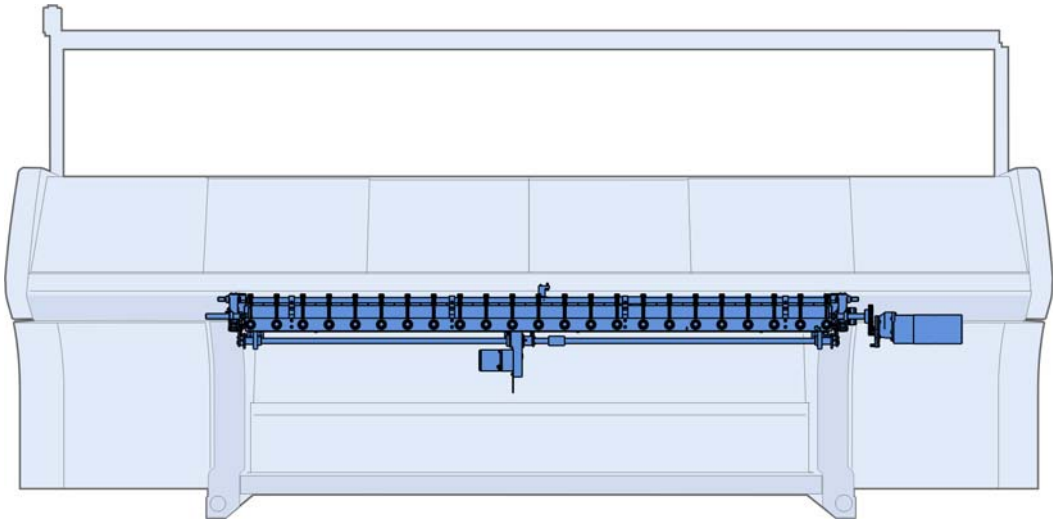

Abzugswalzen und linkes Lager

Pos	Benennung	Ident-Nr	Pos	Benennung	Ident-Nr
∑	**Hauptabzug komplett**		15	Abzugswalze vorne komplett	242 371
	E5 - E14	**242 222**	16	Anschlag	232 364
	E16 - E18	**242 223**	17	Hauptabzug auf-zu komplett 84“	237 352
3	Welle links hinten	237 818	18	Lagerbock mitte komplett	237 357
4	Abstreifwinkel hinten komplett	241 935	500	Flachkopf-Schraube M5x10	023 247
5	Bolzen	208 538	502	U-Scheibe 18	023 295
6	Stange	237 192	503	Sicherungsring 18x1,2	020 955
7	Aufnahmeblech links komplett	231 725	504	Zylinder-Schraube M8x25	020 142
9	Schwenklager	235 286	505	U-Scheibe 8	020 883
11	Steckachse links	237 354	506	Zylinder-Schraube M6x16	020 135
13	Abzugswalze hinten komplett		507	Stellring A20	020 938
	E5 - E14 + E2,5.2 - E7.2	243 810	508	Gewindestift M6x8	022 684
	E16 - E18 + E8.2	243 889			

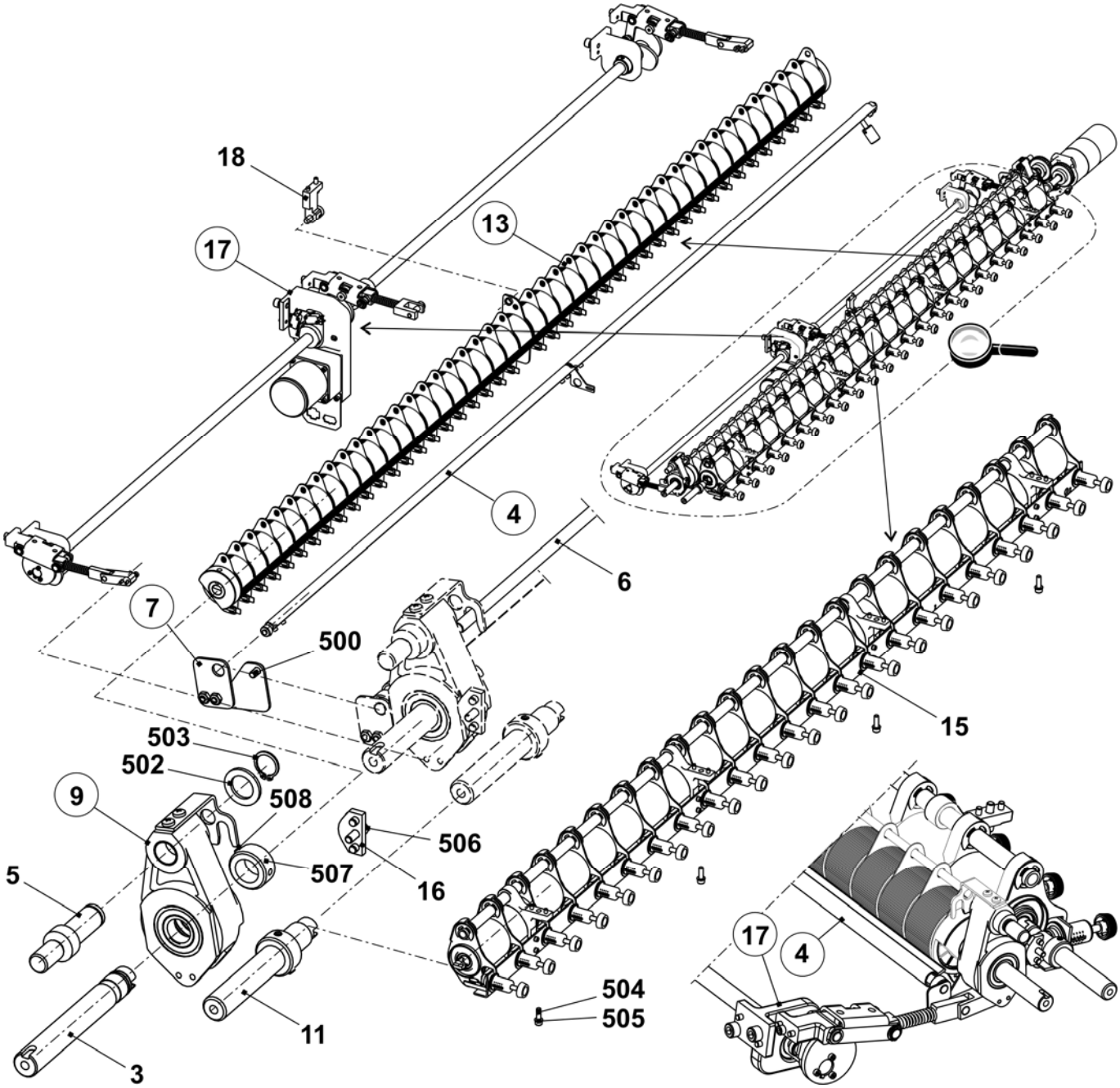

Abzugsmotor und rechtes Lager

Pos	*Benennung*	*Ident-Nr*	*Pos*	*Benennung*	*Ident-Nr*
1	Kupplungssatz	237 293	501	Sechskant-Schraube M6x16	020 356
8	Aufnahmeblech rechts komplett	240 069	502	U-Scheibe 18-200	023 295
9	Schwenklager	235 286	503	Sicherungsring 18x1,2	020 955
10	Steckachse rechts	237 353	504	Zylinder-Schraube M8x25-12.9	020 142
12	Motor Abzug + Kamm	214 279	506	Zylinder-Schraube M6x16	020 135
14	Flansch	241 754	507	Stellring A20	020 938
16	Anschlag	232 364	508	Gewindestift M6x8	022 684
19	Anschlusskabel Wickelblech OKC	241 703			

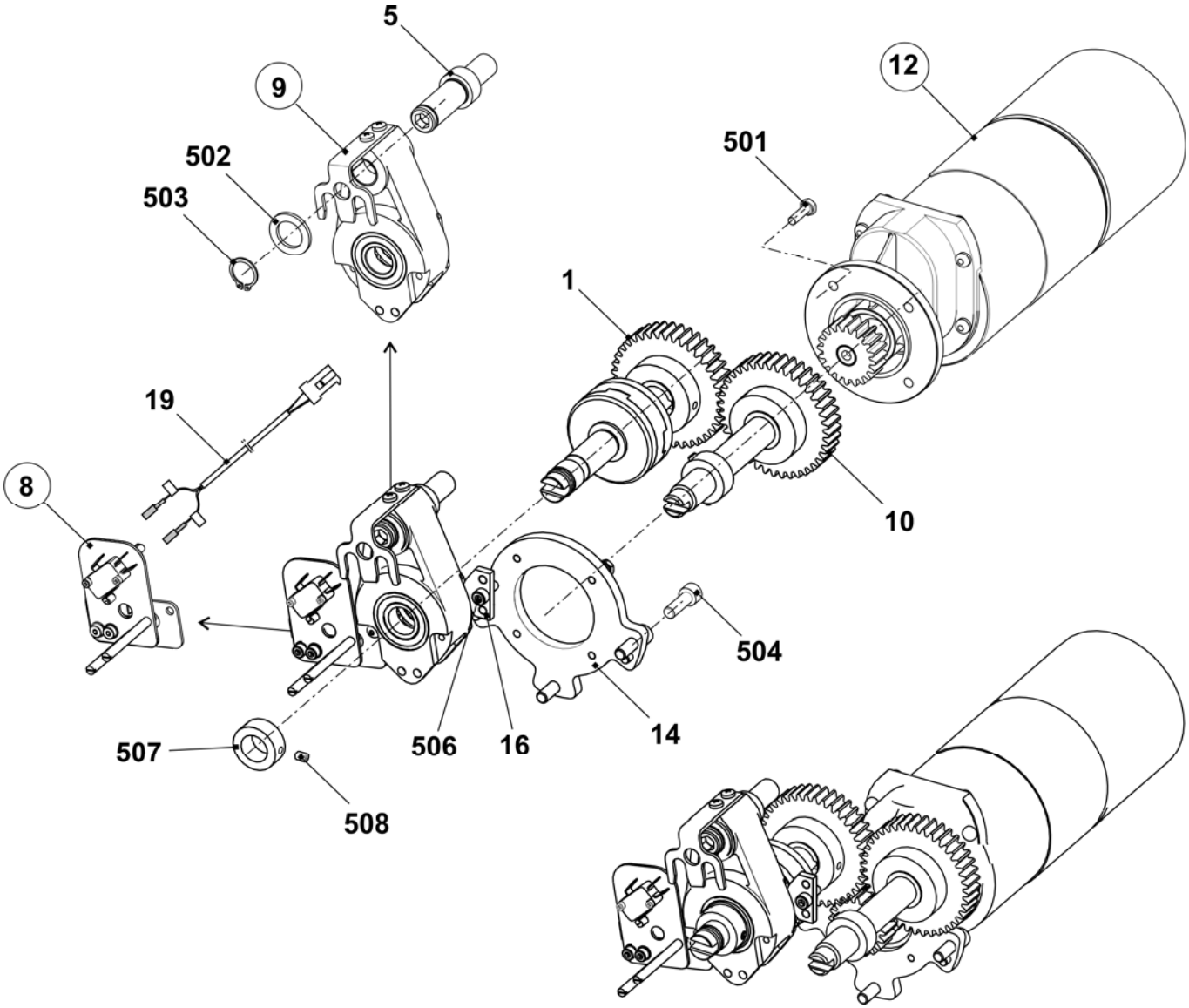

Schwenklager

Pos	*Benennung*	*Ident-Nr*		*Pos*	*Benennung*	*Ident-Nr*
Σ	**Schwenklager**	**235 286**		502	Sicherungsring 42x1,75	023 293
1	Hebel	232 485		504	Rillen-Kugellager 6004-2Z	022 720
2	Blechstütze	209 393		505	Gleitlager 18x20x15	022 951
500	Flachkopf-Schraube M5x8	022 779				

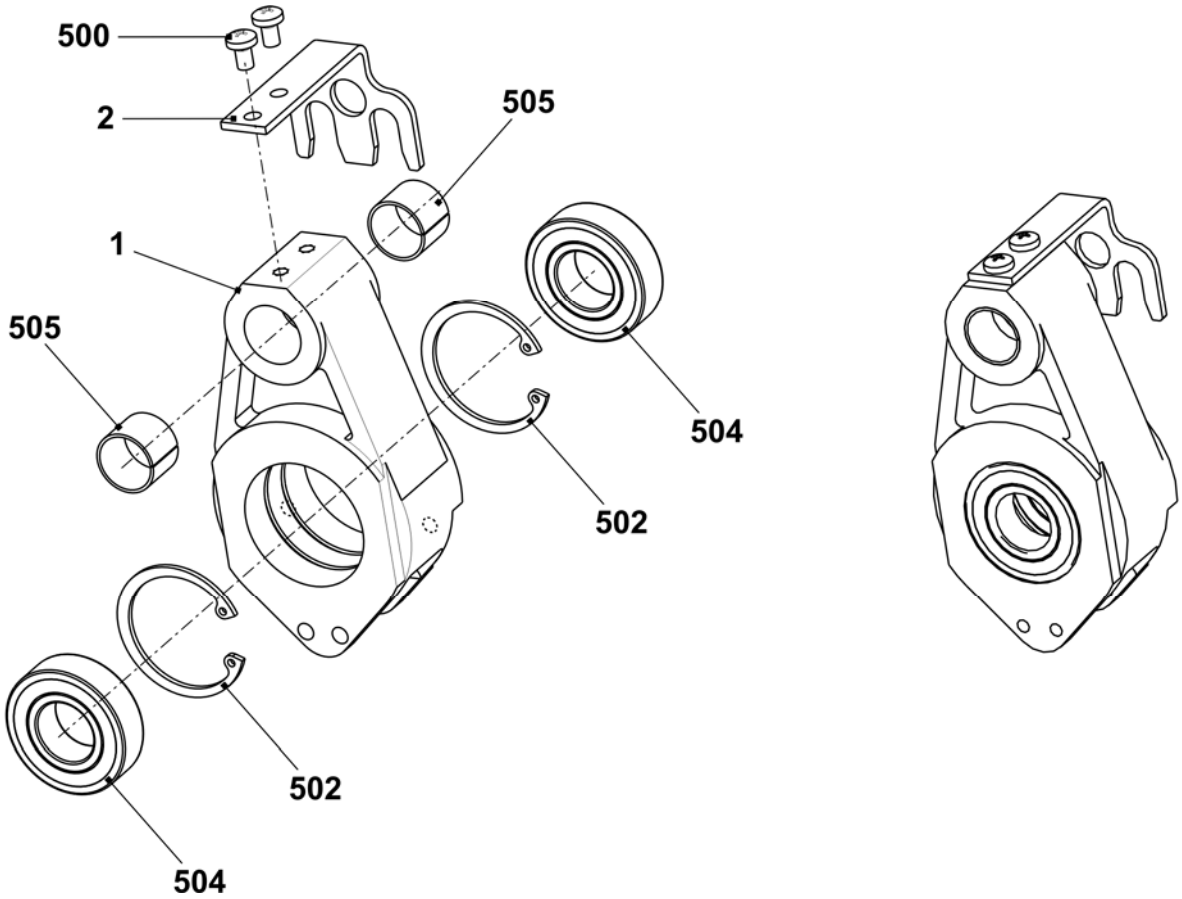

Hintere Abzugswalze

Pos	Benennung	Ident-Nr	Pos	Benennung	Ident-Nr
Σ	**Abzugswalze hinten komplett**		9	Anschlagring links	222 910
	E5 - E14 + E2,5.2 - E7.2	**243 810**	10	Abstützung	232 578
	E16 - E18 + E8.2	**243 889**		10a Stützblech	232 512
1	Walze (E5 – E14 + E2,5.2 - E7.2)	206 770		10b Lager	232 571
	Walze (E16 – E18 + E8.2)	231 400		10c Ring	222 895
2	Abstreifer	241 612	11	Bürste	225 819
3	Welle	237 190	500	Gewindestift M10x15-4	020 635
4	Ring links	250 573	501	Pass-Stift 6x32	020 685
5	Ring rechts	250 574	510	Rillenkugellager 16007	021 697
6	Distanzkeil	222 062	511	Gleitlager GFM-101216-06	023 280
7	Anschlagring links	204 369	512	Gleitlager GFM-101216-09	023 356
8	Distanzkeil	240 104			

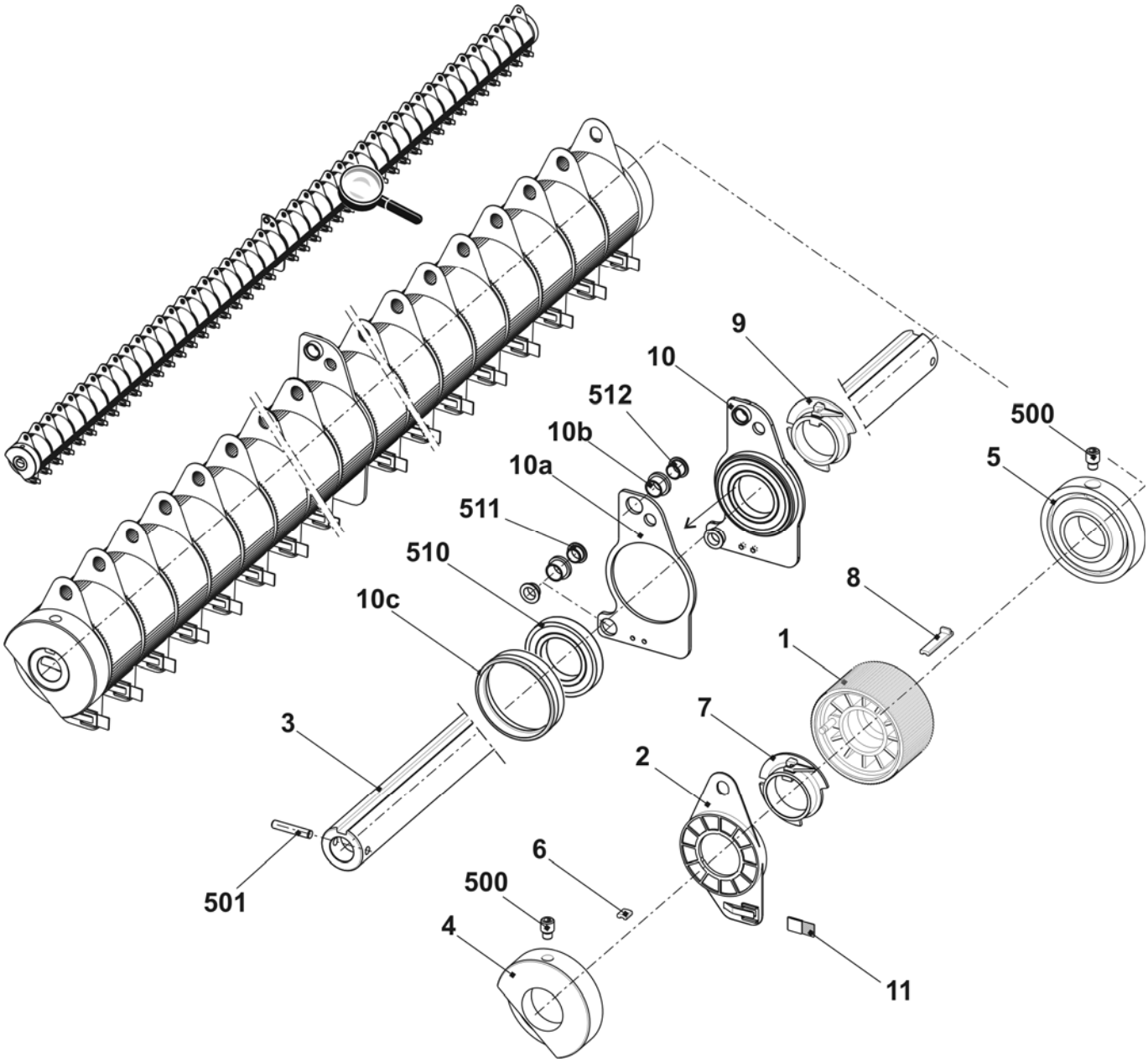

Impulsgeber und Motor

Pos	*Benennung*	*Ident-Nr*		*Pos*	*Benennung*	*Ident-Nr*
Σ	**Motor Abzugseinheit + Kamm**	**214 279**		500	Zylinder-Schraube M4x8	022 501
2	Impulsscheibe	208 716		504	U-Scheibe 4-200	020 879
3	Lichtschranke Abzug + Kamm	300 744		506	Sicherungsscheibe	022 774
4	Abdeckung	212 262		507	Pass-Scheibe 4x8x1	023 369

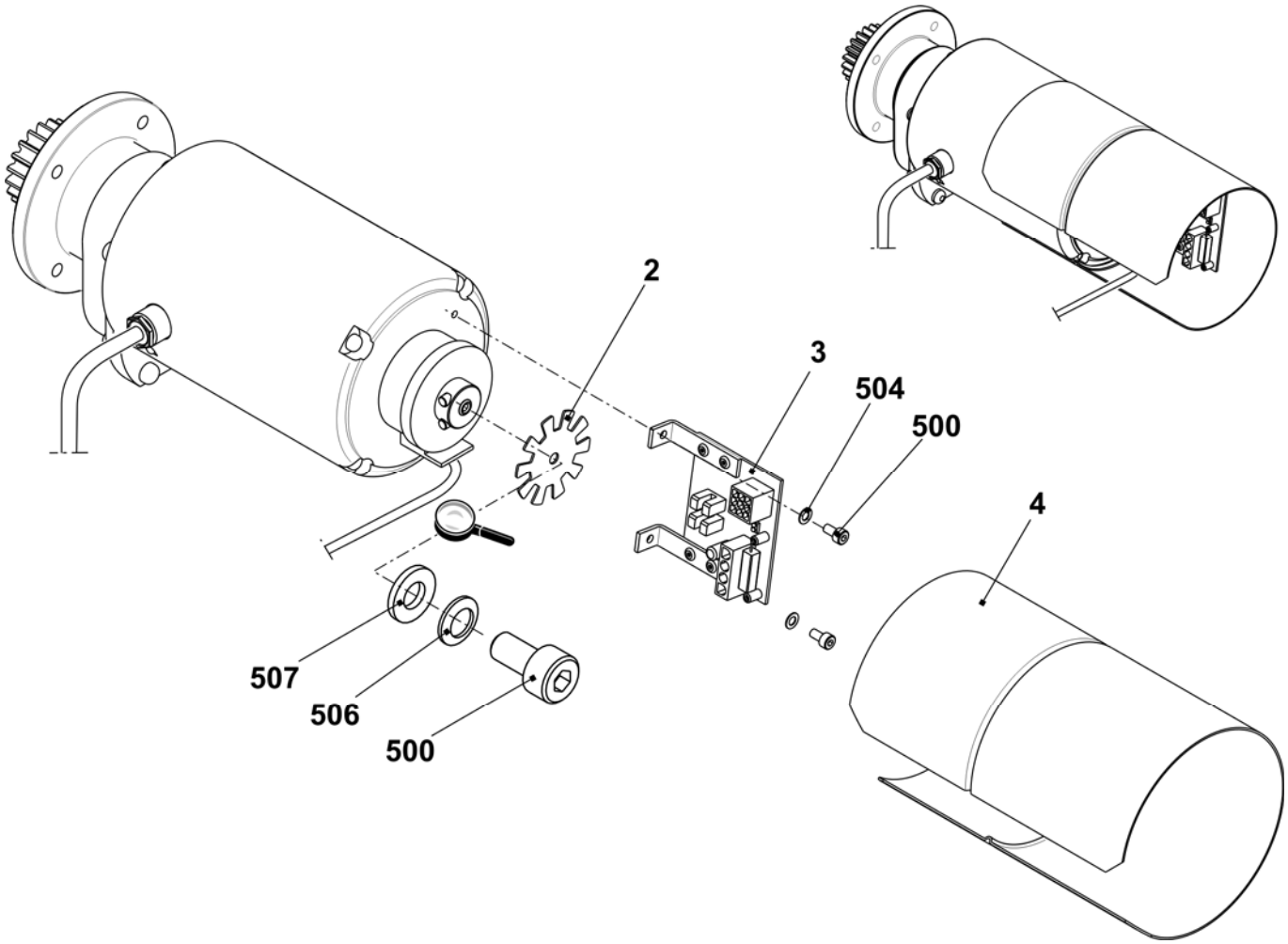

Abstreifwinkel

Pos	Benennung	Ident-Nr	Pos	Benennung	Ident-Nr
Σ	**Abstreifwinkel hinten komplett**	**241 935**	6	Lasche	235 731
1	Abstreifwinkel rechts	241 933	7	Abstreifwinkel links	241 934
2	Welle	240 127	8	Einstellgewicht	229 248
3	Nocken	209 278	500	Zylinder-Schraube M5x8	023 319
4	Bolzen	228 310	501	Stellring	020 934
5	Achse	228 803	502	Gewindestift M5x6	022 738

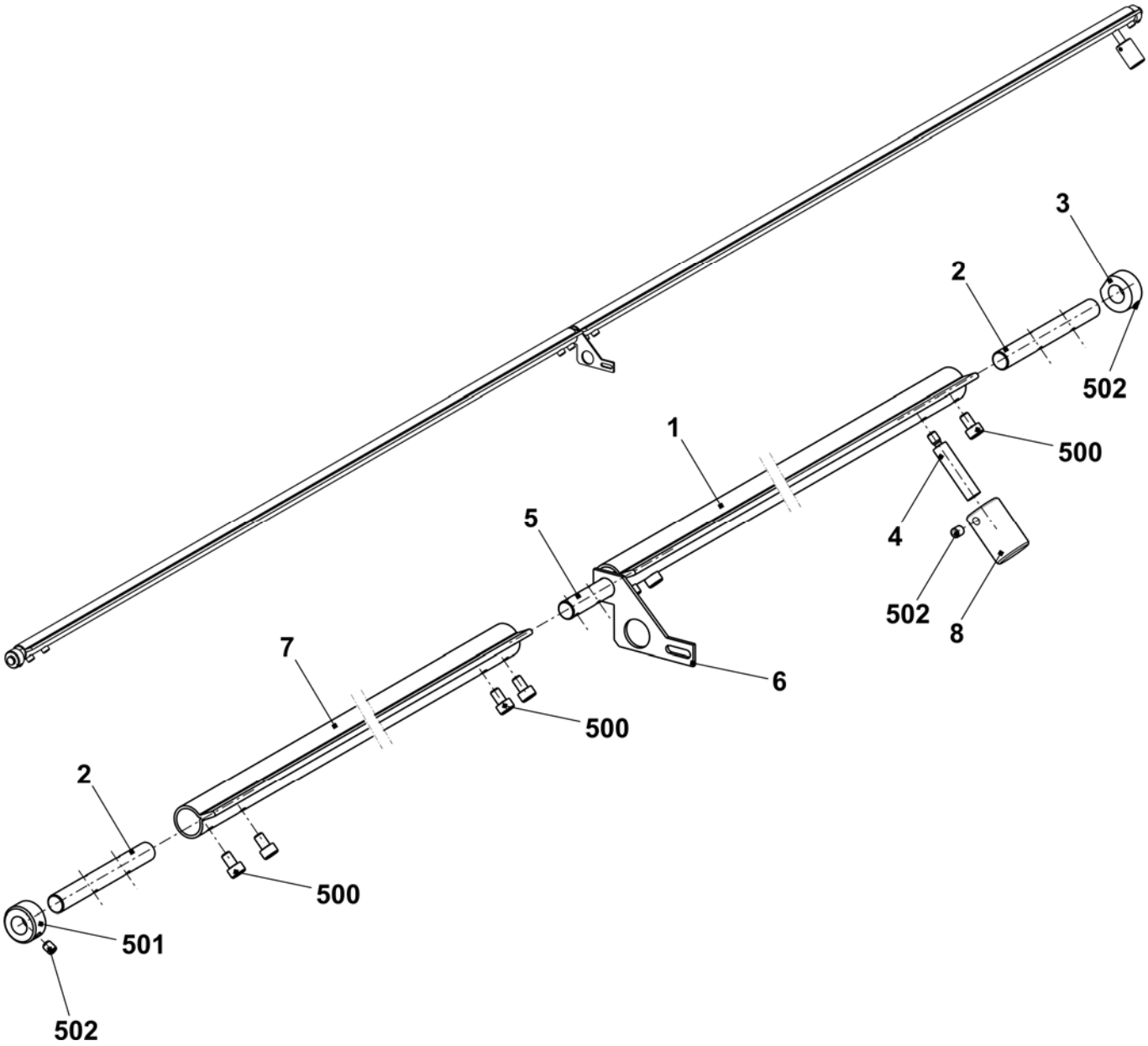

Vordere Abzugswalze

Pos	*Benennung*	*Ident-Nr*		*Pos*	*Benennung*	*Ident-Nr*
Σ	**Abzugswalze vorn komplett**	**242 371**		4	Fixierstück	221 935
1	Abzugswalze vorn	237 313		500	Druckfeder 1x10x30	023 741
2	Winkelschiene komplett	242 316		501	Zylinder-Schraube M5x12	020 132
3	Druckhülse	220 911		502	U-Scheibe 5-200	020 880

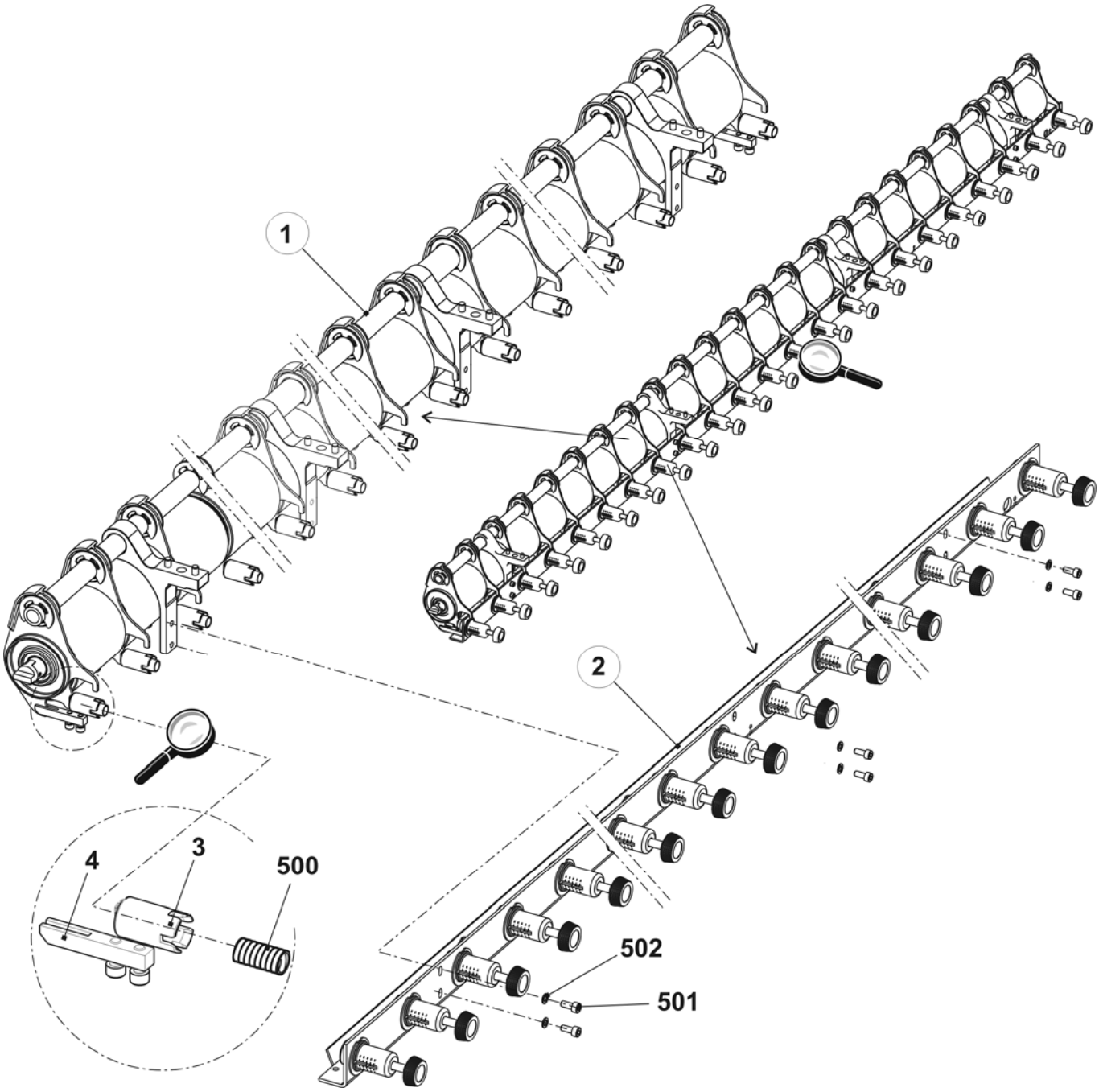

Vordere Walzenelemente

Pos	Benennung		Ident-Nr
Σ	**Abzugswalze vorn**		**237 313**
1	Lagerträger links komplett		221 225
	10	Kreuzgelenk	221 137
	11	Adapter	221 132
	12	Lagerträger	220 913
	13	Zahnrad	220 910
	510	Zylinder-Schraube M5x20	020 133
	511	U-Scheibe 5-100hv	023 542
	515	Spannstift 4x20	023 551
2	Träger		221 089
3	Lagerträger komplett		221 241
	12	Lagerträger	220 913
	13	Zahnrad	220 910
	511	U-Scheibe 5-100hv	023 542
	512	Zylinder-Schraube M5x30	022 396

Pos	Benennung		Ident-Nr
4	Walze		220 905
5	Rohr		237 191
6	Lagerträger rechts komplett		221 240
	10	Kreuzgelenk	221 137
	11	Adapter	221 132
	12	Lagerträger	220 913
	13	Zahnrad	220 910
	510	Zylinder-Schraube M5x20	020 133
	511	U-Scheibe 5-100hv	023 542
	515	Spannstift 4x20	023 551
7	Distanzrohr rechts		221 920
8	Distanzrohr links		221 919
500	Sicherungsscheibe		021 025

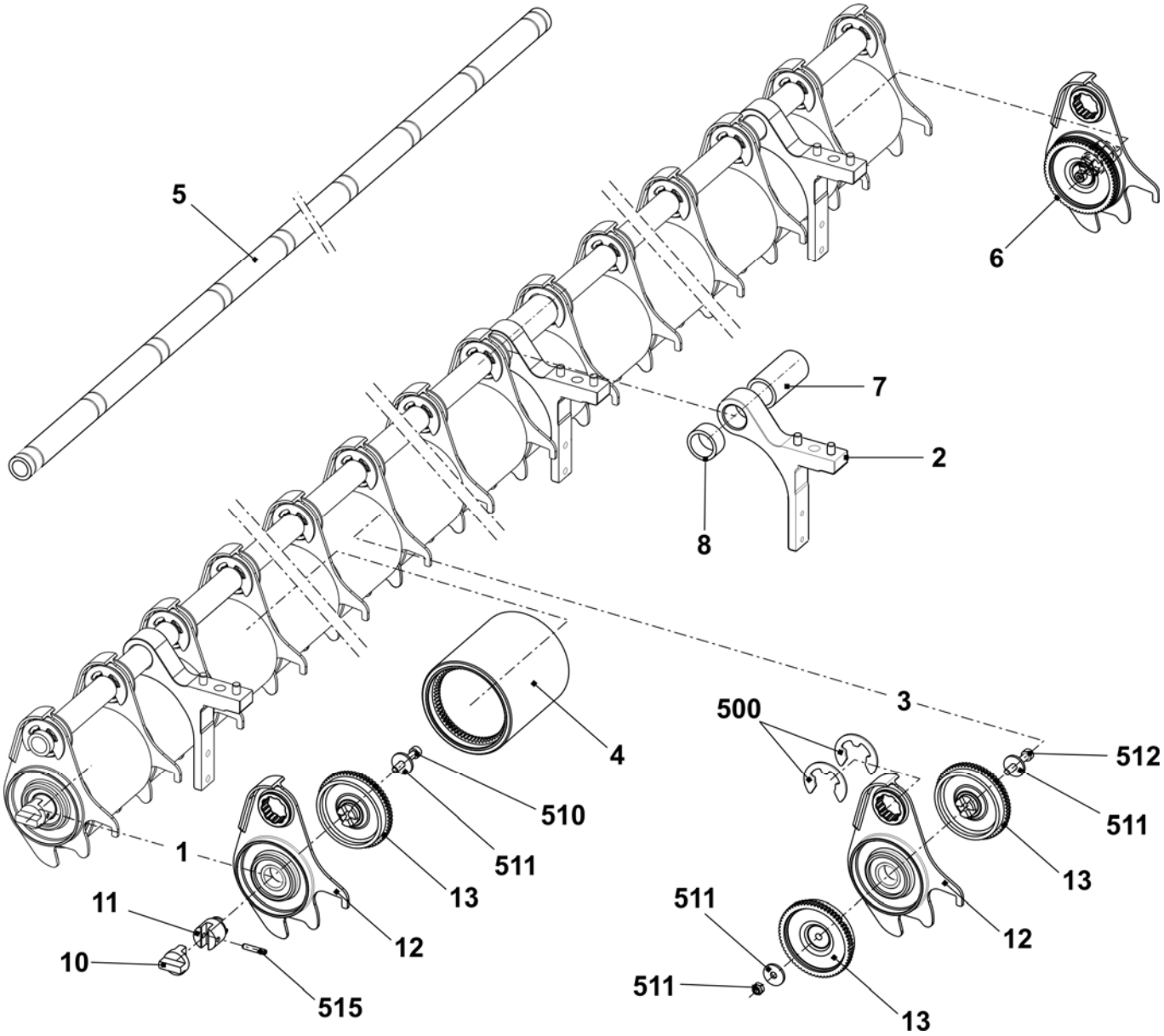

Anpress-Winkelschiene

Pos	*Benennung*	*Ident-Nr*		*Pos*	*Benennung*	*Ident-Nr*
Σ	**Winkelschiene komplett**	**242 316**		500	U-Scheibe 6	022 431
1	Schalter komplett mit Kabel	221 265		501	Sechskant-Mutter M5-8	023 541
2	Federflansch	242 327		502	Druckfeder 0,8x9,2x27,5	023 537
3	Winkelschiene	242 277		503	Zylinder-Schraube M2x12	023 522
4	Wickelblech	237 195		504	U-Scheibe 2-200	022 908
5	Sicherungsring	242 325		505	Ansatz-Schraube M5x20x5	023 675

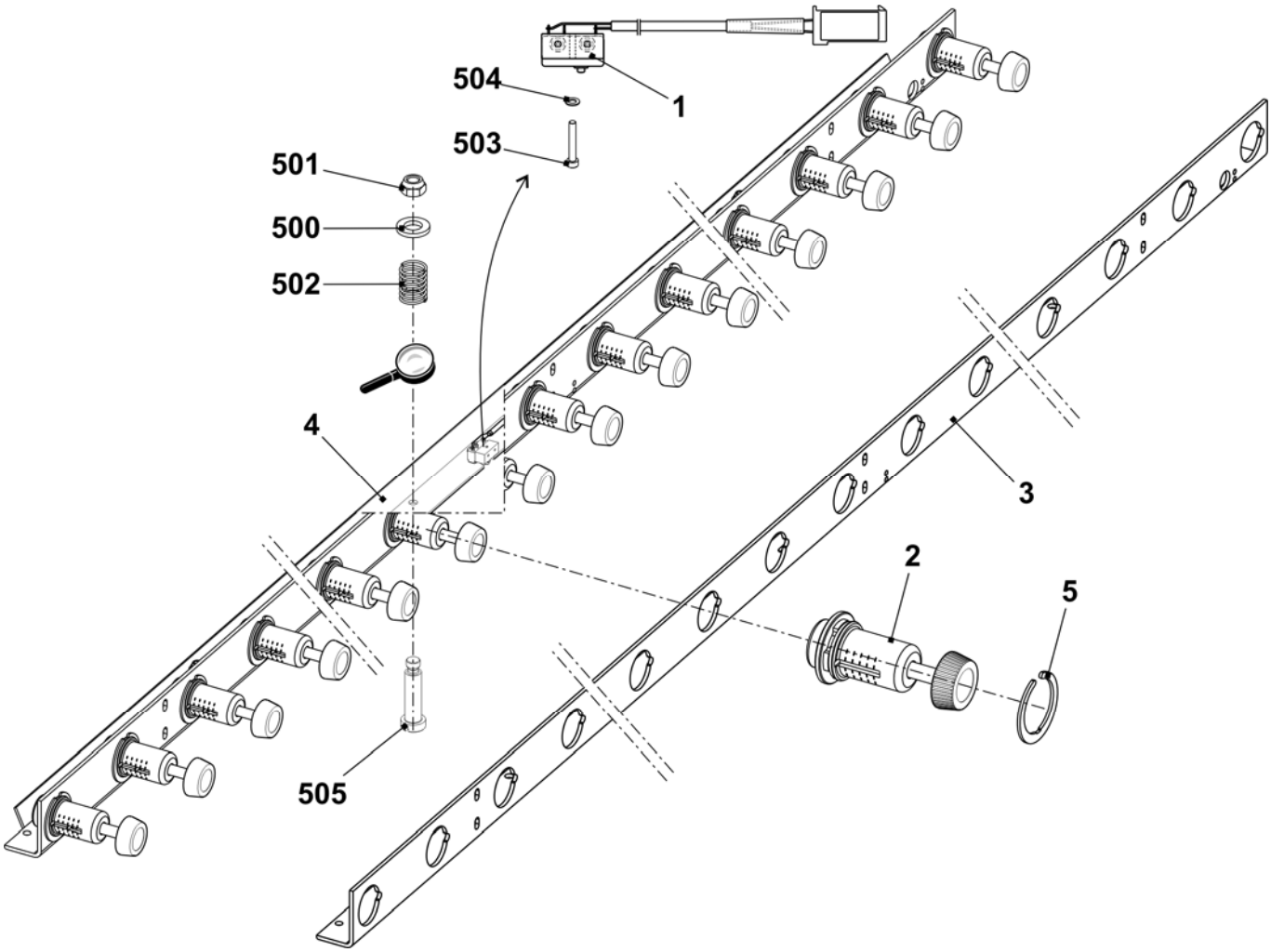

Aufnahmeblech

Pos	Benennung	Ident-Nr
Σ L	**Aufnahmeblech links komplett**	**231 725**
1	Aufnahmeblech links	231 541
2	Halteblech links	231 539
500	Flachkopf-Schraube M5x10	023 247
501	Fächerscheibe J5,3	022 489

Pos	Benennung	Ident-Nr
Σ R	**Aufnahmeblech rechts komplett**	**240 069**
1	Aufnahmeblech rechts	240 068
2	Schaftschraube	240 067
3	Halteblech rechts	240 066
500	Sechskant-Mutter M4-6	022 536
501	Mikroschalter	026 259
502	Zylinder-Schraube M3x16	022 583
503	Zylinder-Schraube M5x8	244 278
504	U-Scheibe 5-200	020 871

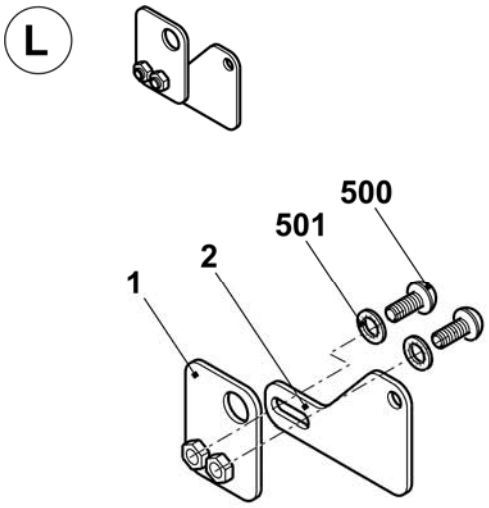

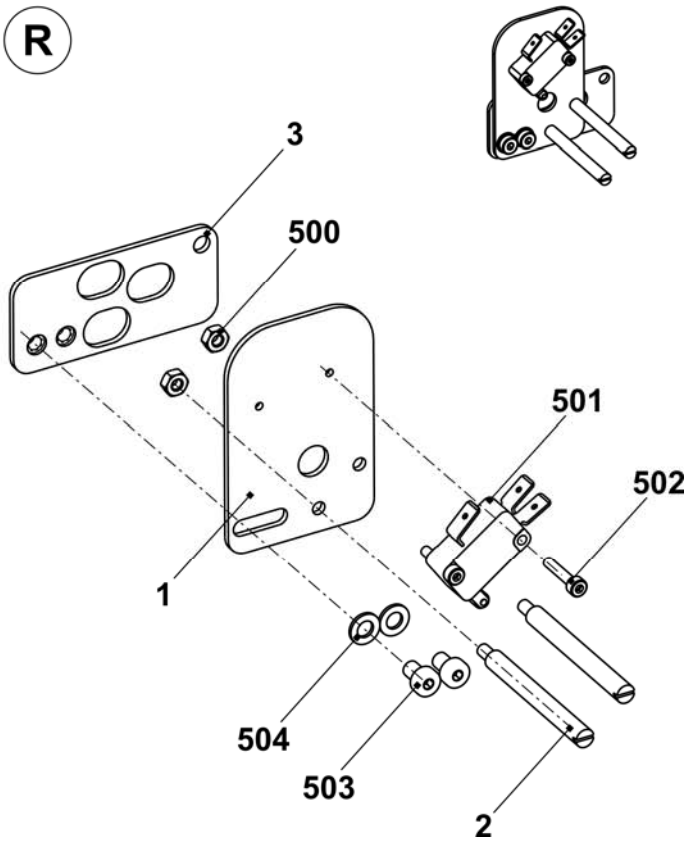

Steckachse

Pos	*Benennung*	*Ident-Nr*
Σ L	**Steckachse links**	**237 354**
1	Welle links vorn	237 334
500	Stellring	020 938
501	Gewindestift M6x8	022 684

Pos	*Benennung*	*Ident-Nr*
Σ R	**Steckachse rechts**	**237 353**
1	Welle rechts vorne	237 340
2	Zahnrad Z=40, M=2	213 744
500	Stellring	020 938
501	Gewindestift M6x8	022 684
502	Passfeder A 6x6x25	023 017

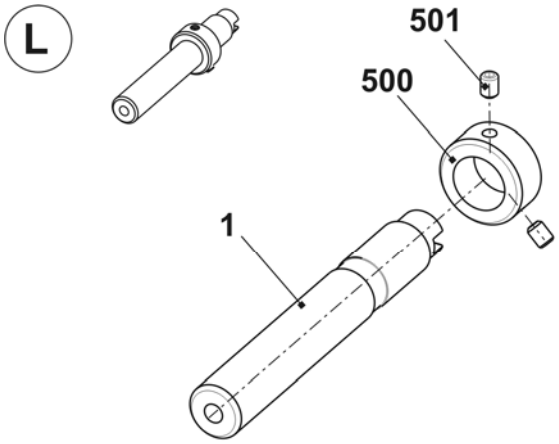

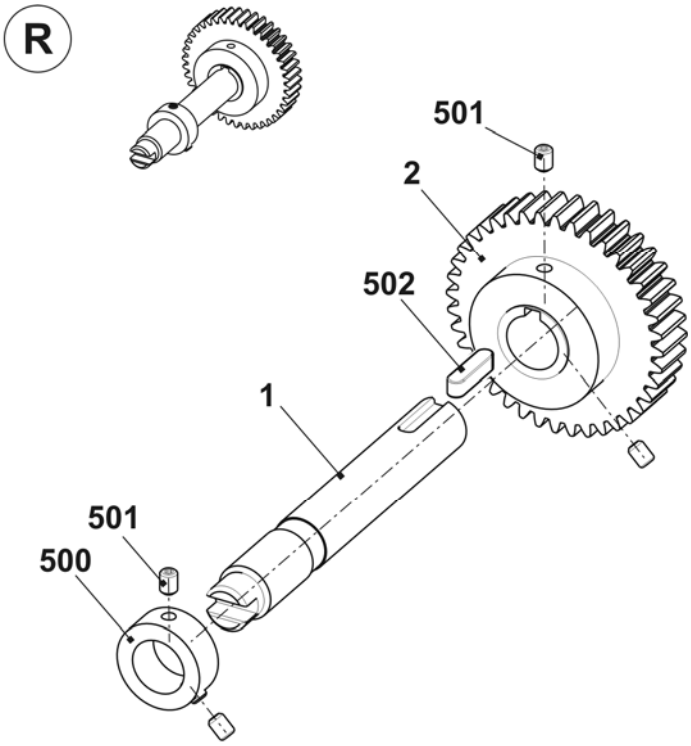

Abzugsschließer

Pos	Benennung		Ident-Nr	Pos	Benennung	Ident-Nr
Σ	**Hauptabzug auf-zu komplett**		**237 352**	500	Zylinder-Schraube M5x8	023 319
1	Motor komplett		235 246	501	Gewindestift M4x4	022 875
	1a	Motor 25W	232 456	505	Zylinder-Schraube M3x15	020 009
	1b	Getriebe	234 983	506	Montageelement	209 543
2	Blech		232 992	550	Rillenkugellager 6004-2Z	022 720
3	Zahnrad		232 434	551	Sicherungsring 42x1,75	023 293
5	Halterung mitte komplett		235 247	900	Zylinder-Schraube M6x14	022 658
12	Mikroschalter XGK2-S21 250 VAC		210 510	901	Zylinder-Schraube M10x16	023 895
19	Schwenkhalter rechts komplett		239 148	902	Zylinder-Schraube M6x25	023 746
20	Schwenkhalter links komplett		239 189	903	Zylinder-Schraube M10x25	023 751
21	Schwenkhalter mitte komplett		239 188	910	Zylinder-Schraube M5x55	023 321
22	Kabel Schalter HAAB offen		232 442			

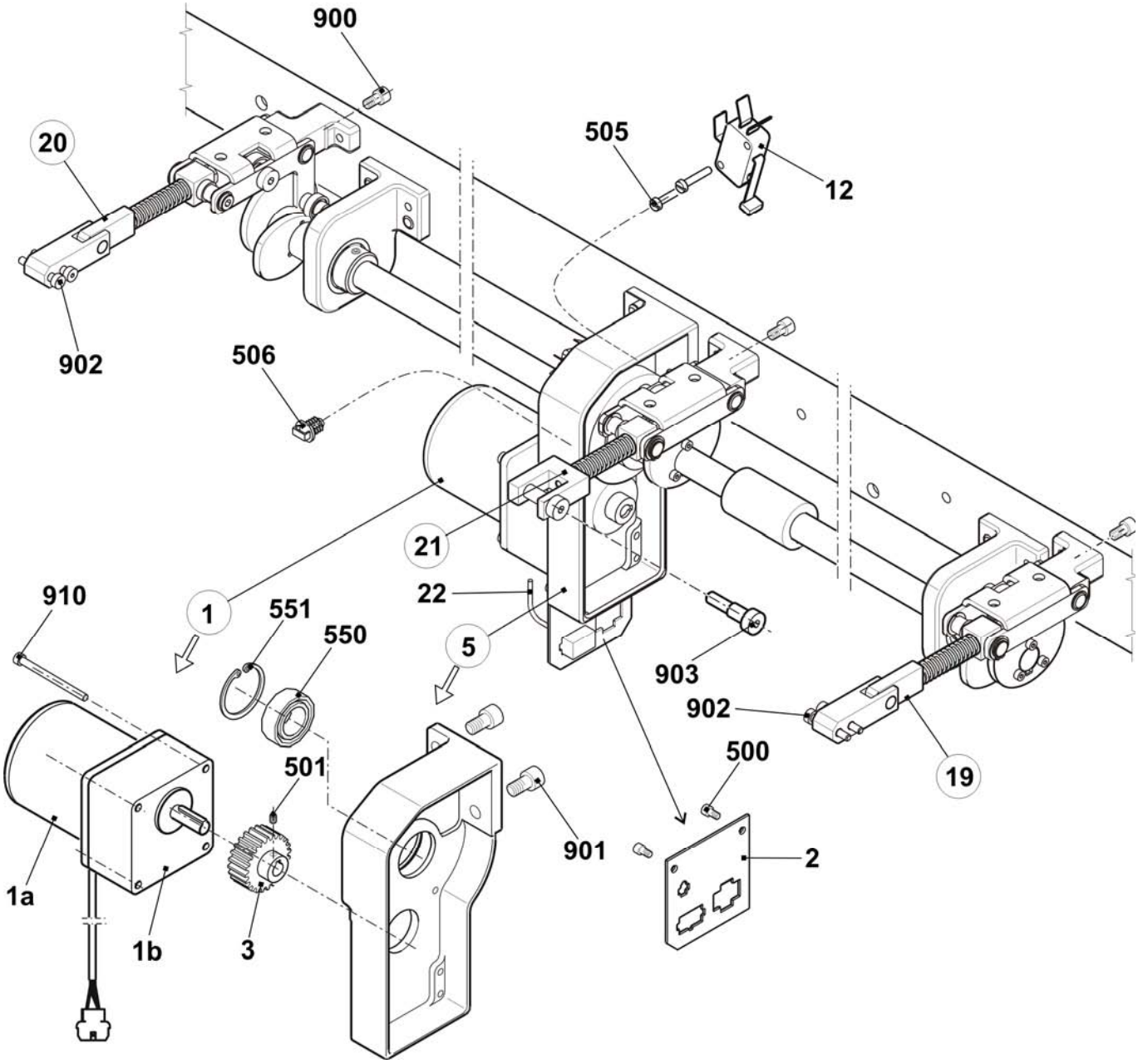

Schließer-Welle

Pos	*Benennung*	*Ident-Nr*	*Pos*	*Benennung*	*Ident-Nr*
Σ	**Hauptabzug auf-zu komplett**	**237 352**	16	Führungsbüchse	235 623
4	Zahnrad	213 744	17	Exzenter	232 382
6	Welle	237 180	18	Distanzrohr	235 128
7	Welle	237 181	502	Passfeder A 6x6x25	023 017
8	Distanzhülse	232 385	503	Gewindestift M6x8	023 723
9	Schaltnocken	232 383	504	Gewindestift M6x5	023 192
10	Kupplung	232 604	508	Stellring A20	020 938
13	Halterung außen komplett	235 248	510	Zylinderschraube M4x25	023 302
	13a Halter	234 780	511	Zylinderschraube M4x14	023 604
14	Exzenter	235 135	513	Rillenkugellager 6004-2Z	022 720
15	Führungsbüchse	234 876	901	Zylinderschraube M10x16	023 895

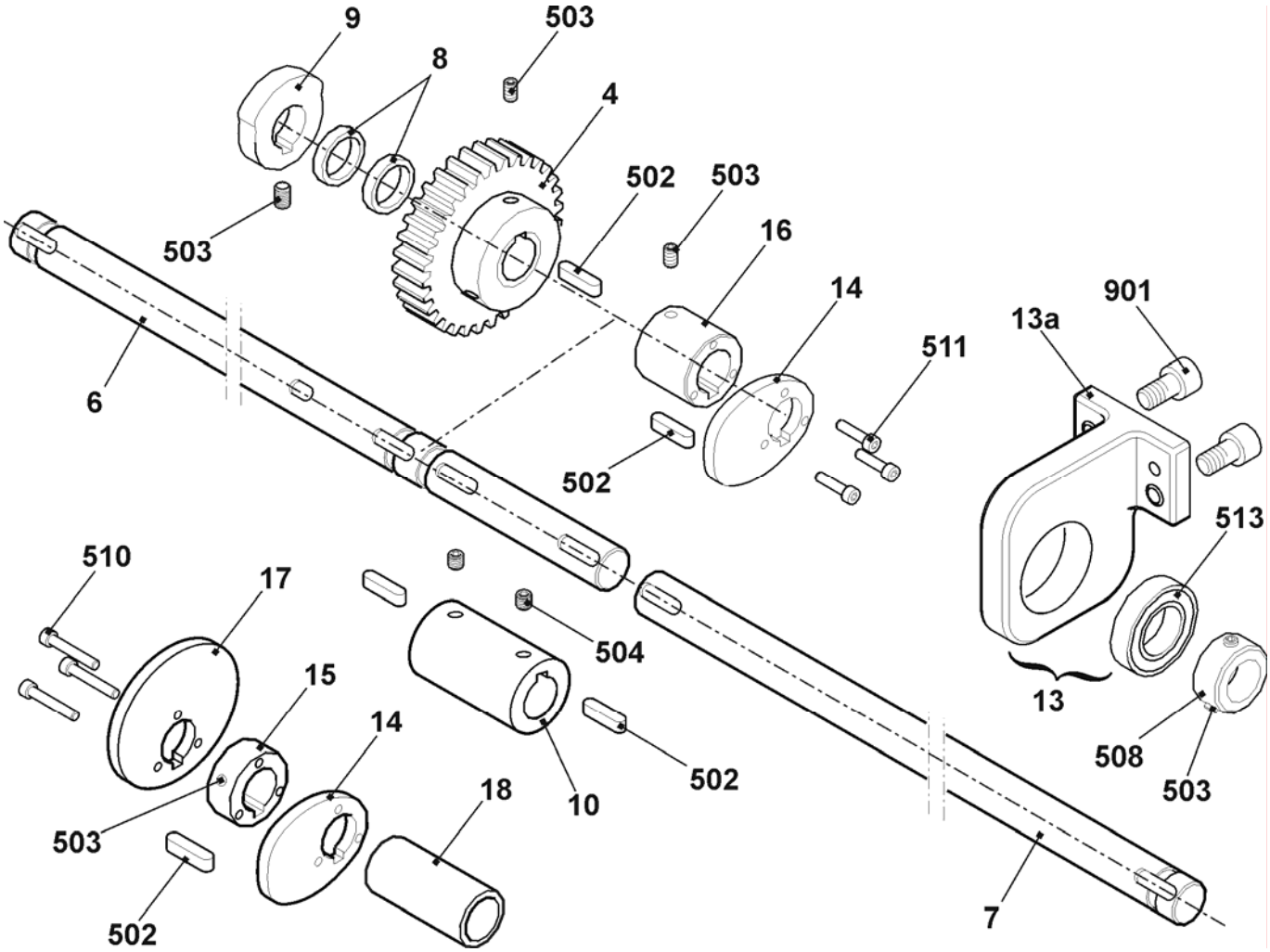

Rechter Schwenkhalter

Pos	Benennung	Ident-Nr	Pos	Benennung	Ident-Nr
Σ	**Schwenkhalter rechts komplett**	**239 148**	11	Hebel	238 739
1	Halter	239 163	500	Rillenkugellager 619/8-2RS	023 728
2	Lagerstift	239 164	501	Rillenkugellager 6000-2Z	022 599
3	Buegel	238 974	502	Sechskantmutter M8-8	022 843
	3a Clipslager 11-MCM-12-04	023 639	503	Passscheibe 10x16x2	023 600
4	Ansatzschraube	239 133	504	Gleitlager GFM-081014-06	023 358
5	Distanzhuelse	239 134	505	Gleitlager GSM-0810-10	023 896
6	Ansatzschraube	239 132	506	Passscheibe 12x18x1	023 315
7	Schwenklager	239 100	507	Sicherungsring 12x1	020 951
8	Lagerbolzen	239 117	508	Druckfeder 2,5x12,5x67,5	023 743
9	Federdorn innen	232 388	509	Zylinderstift 10x20	023 616
10	Hebel	238 370	510	Gleitlager GSM-1012-10	239 178

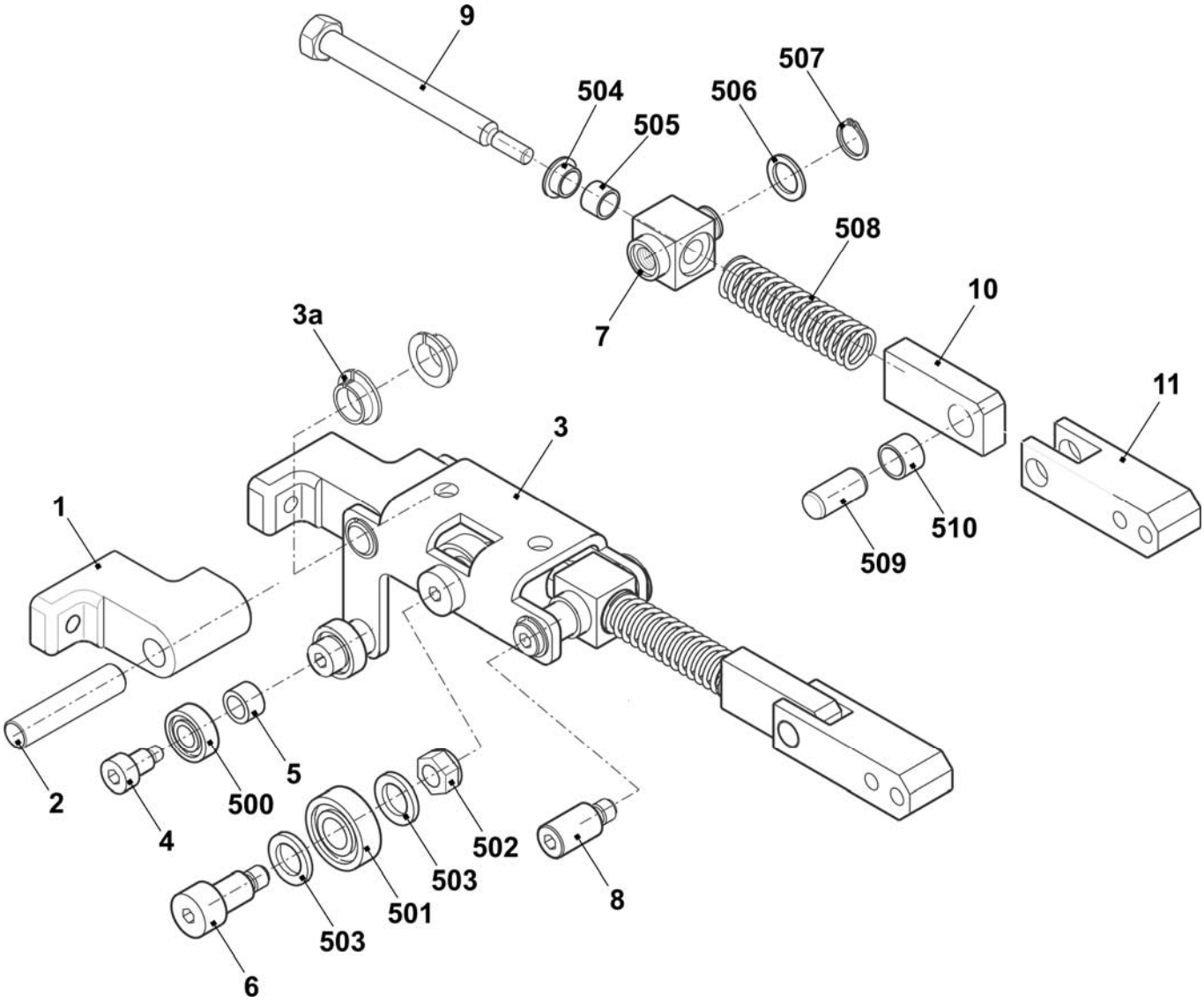

Linker Schwenkhalter

Pos	*Benennung*	*Ident-Nr*	*Pos*	*Benennung*	*Ident-Nr*
Σ	**Schwenkhalter links komplett**	**239 189**	11	Hebel	238 739
1	Halter	239 163	500	Rillenkugellager 619/8-2RS	023 728
2	Lagerstift	239 164	501	Rillenkugellager 6000-2Z	022 599
3	Bügel links	239 184	502	Sechskantmutter M8-8	022 843
	3a Clipslager 11-MCM-12-04	023 639	503	Passscheibe 10x16x2	023 600
4	Ansatzschraube	239 133	504	Gleitlager GFM-081014-06	023 358
5	Distanzhülse	239 134	505	Gleitlager GSM-0810-10	023 896
6	Ansatzschraube	239 132	506	Passscheibe 12x18x1	023 315
7	Schwenklager	239 100	507	Sicherungsring 12x1	020 951
8	Lagerbolzen	239 117	508	Druckfeder 2,5x12,5x67,5	023 743
9	Federdorn innen	232 388	509	Zylinderstift 10x20	023 616
10	Hebel	238 370	510	Gleitlager GSM-1012-10	239 178

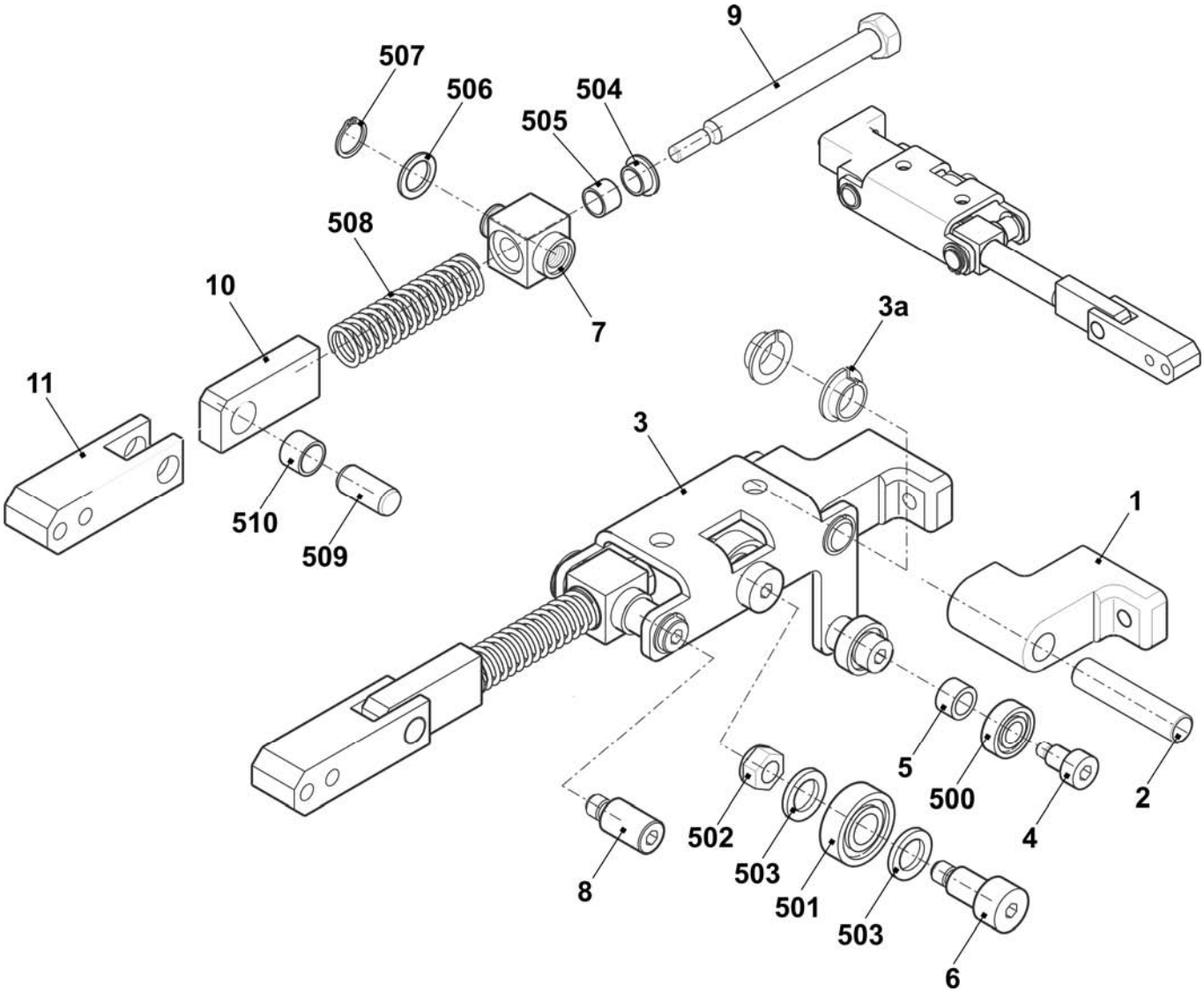

Mittlerer Schwenkhalter

Pos	Benennung	Ident-Nr	Pos	Benennung	Ident-Nr
Σ	**Schwenkhalter mitte komplett**	**239 188**	10	Winkel	238 778
1	Halter	239 163	501	Rillenkugellager 6000-2Z	022 599
2	Lagerstift	239 164	502	Sechskantmutter M8-8	022 843
3	Bügel	238 974	503	Passscheibe 10x16x2	023 600
	3a Clipslager 11-MCM-12-04	023 639	504	Gleitlager GFM-081014-06	023 358
6	Ansatzschraube	239 132	505	Gleitlager GSM-0810-10	023 896
7	Schwenklager	239 100	506	Passscheibe 12x18x1	023 315
8	Lagerbolzen	239 117	507	Sicherungsring 12x1	020 951
9	Federdorn innen	232 388	508	Druckfeder 2,5x12,5x67,5	023 743

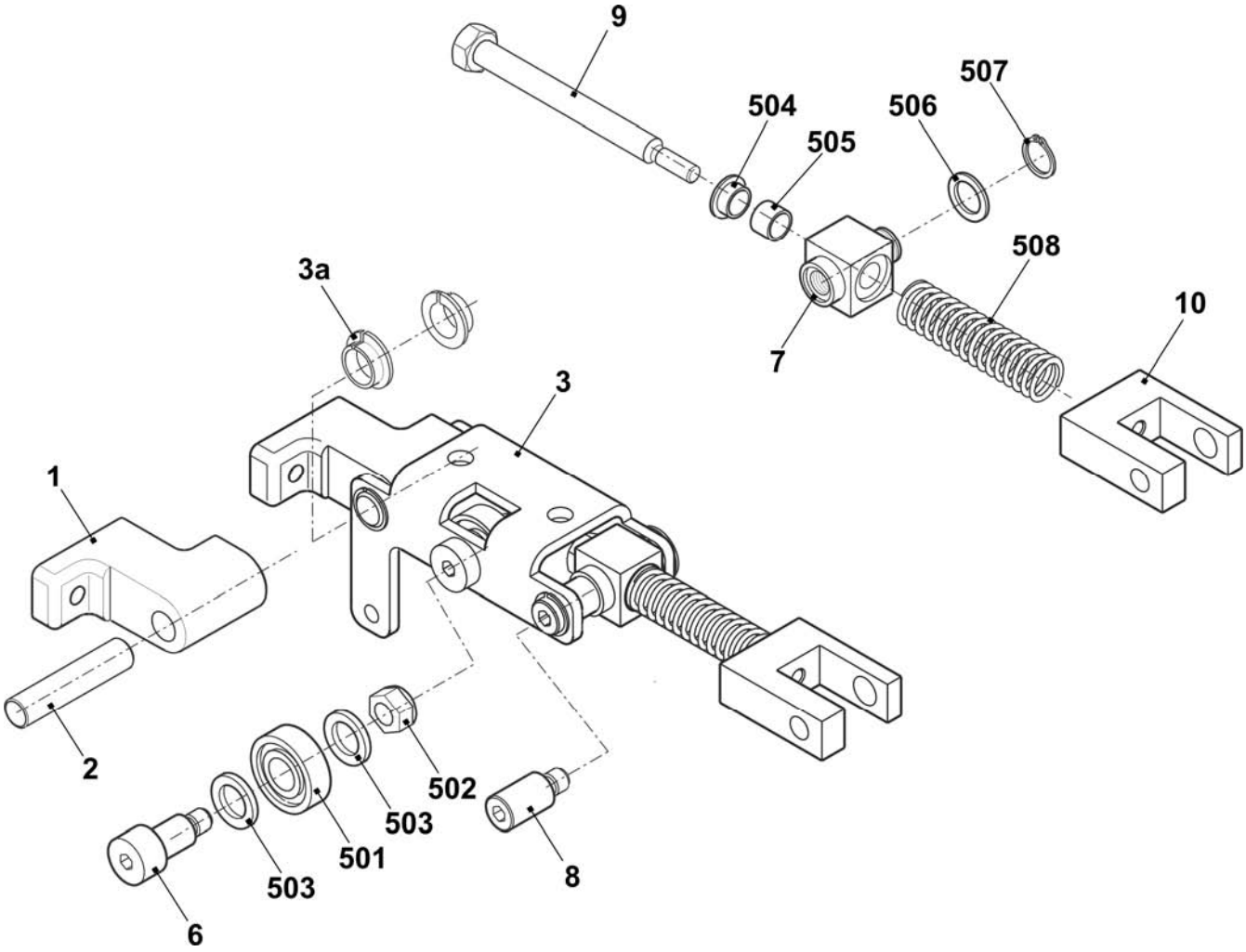

Hilfsabzug

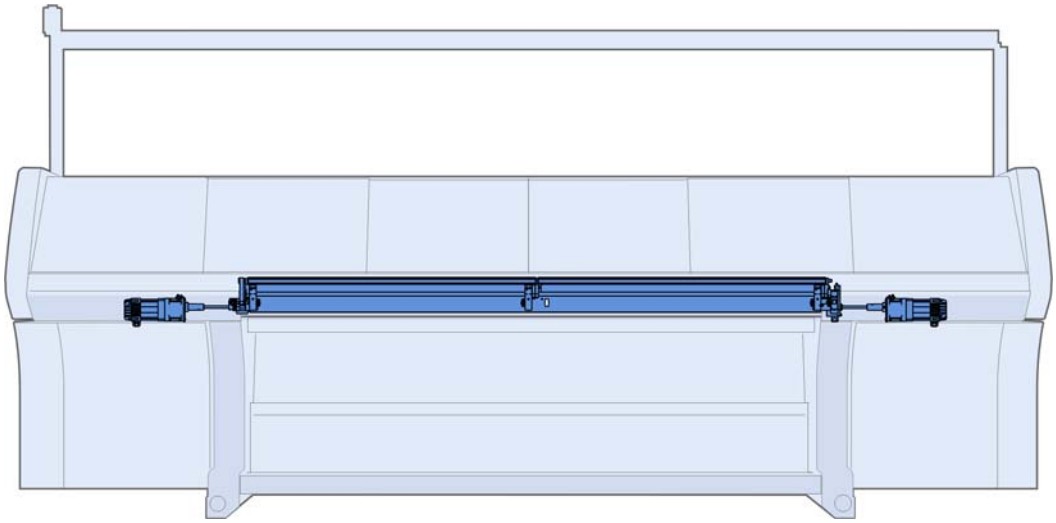

Hilfsabzug

Pos	Benennung	Ident-Nr	Pos	Benennung	Ident-Nr
Σ	**Hilfsabzug**	**237 087**	11	Distanzrohr	235 189
1	Motor Hilfsabzug komplett	235 602	12	Distanzrohr	235 192
2	Lager links	236 894	13	Abdeckblech	237 127
3	Halter komplett	235 354	14	Rolle	235 178
	3a Gleitlager FSM-1517-20	237 060	500	Zylinderschraube M5x10	022 918
4	Lager rechts	235 353	501	Flachkopfschraube M4x8	023 579
5	Anpresshebel komplett	235 356	502	Zylinderschraube 6x10-12.9	235 448
6	Abzugswalze komplett	237 128	503	Anlaufscheibe GTM-1524-015	235 447
7	Anpresswelle	237 126	504	Scheibe 5	020 871
8	Hebel	235 164	530	Zylinderstift 6M6x10	023 268
9	Klemmhebel	235 156	900	Zylinderschraube M6x12	020 134
10	Exzenter	236 952			

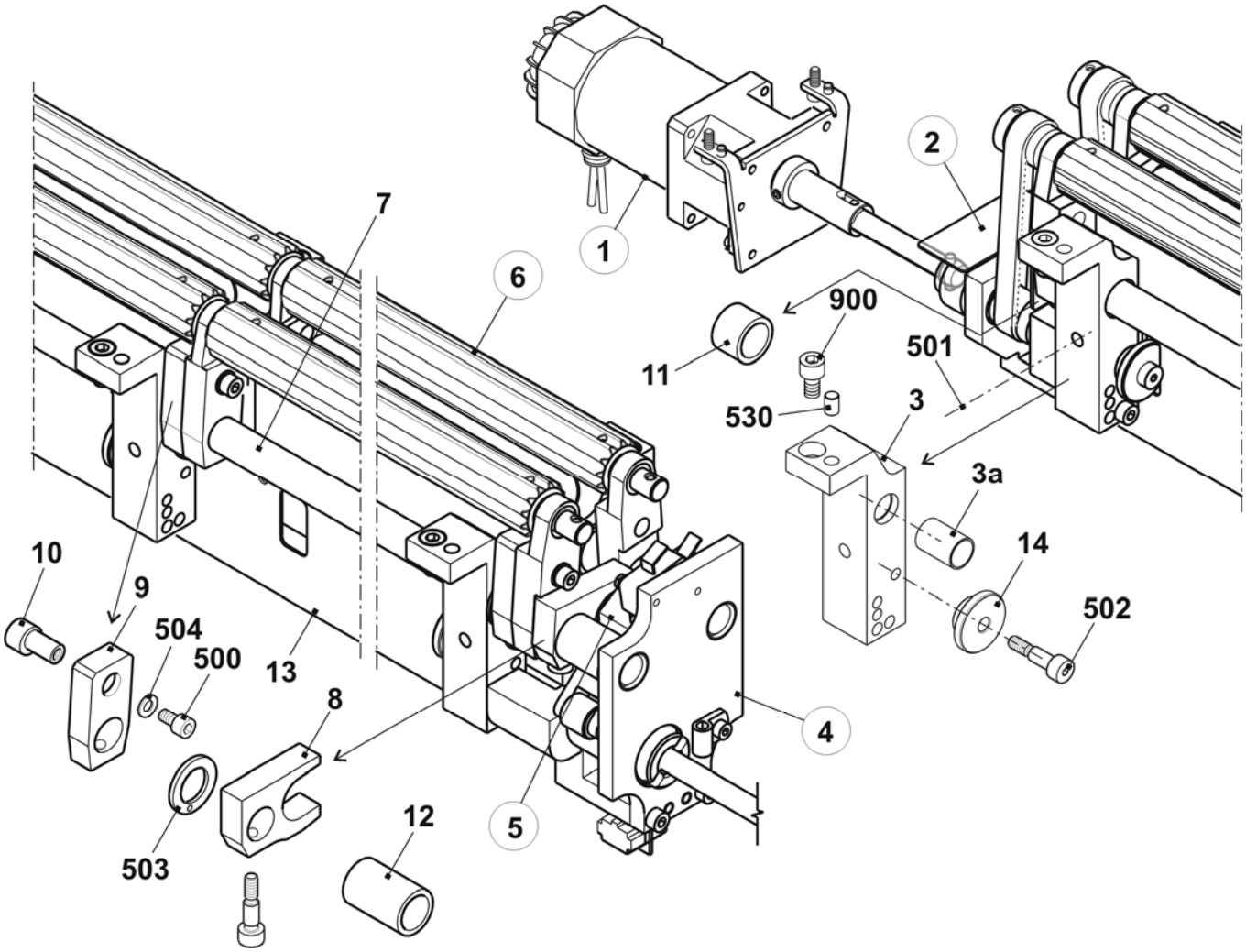

Motor

Pos	*Benennung*	*Ident-Nr*	*Pos*	*Benennung*	*Ident-Nr*
Σ	**Motor 2-Phasen Hilfsabzug komplett**	**235 602**	501	Zylinderschraube M6x16	020 135
1	Motor 1,8NM 30MIN-1	234 805	502	Druckfeder 0,63x10,97x40	023 500
2	Motorhalterung	235 276	503	Passscheibe 6x12x1	023 444
3	Antriebshülse	235 285	504	Zylinderstift 5x22-A-ST	023 716
4	Welle	235 300	900	Zylinderschraube M6x12	020 134
500	Gewindestift M6x10	023 543			

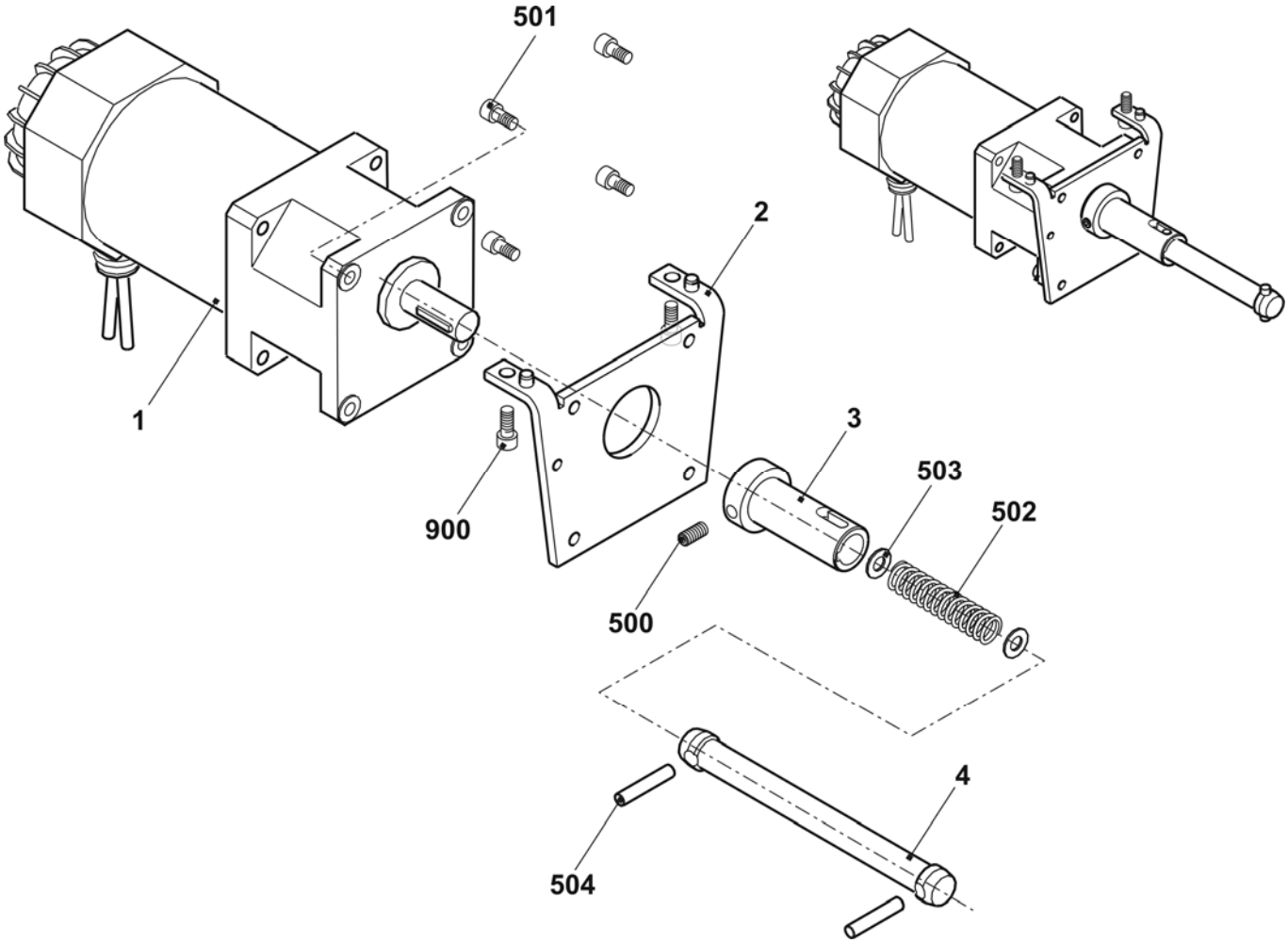

Linkes Lager Hilfsabzug

Pos	Benennung	Ident-Nr	Pos	Benennung	Ident-Nr
Σ	**Lager links**	**236 894**	10	Zahnriemen HPS5M NG CLEAN	237 118
1	Antriebslager	237 422	500	Passstift 5x12	021 988
2	Abdeckblech	236 970	501	Rillenkugellager 61900-2RS1	023 714
3	Abdeckblech	237 037	502	Nadellager 10x14x10	023 664
4	Bolzen	236 964	503	Zylinderschraube M4x8	022 501
5	Bolzen	236 963	504	Senkschraube M4x12	023 062
6	Zahnrad	236 914	505	Sicherungsring 10x1	020 950
7	Zahnrad	236 916	506	Spannstift 3x18	237 059
8	Zahnrad	236 917	900	Zylinderschraube M5x35	022 879
9	Zahnscheibe	237 043			

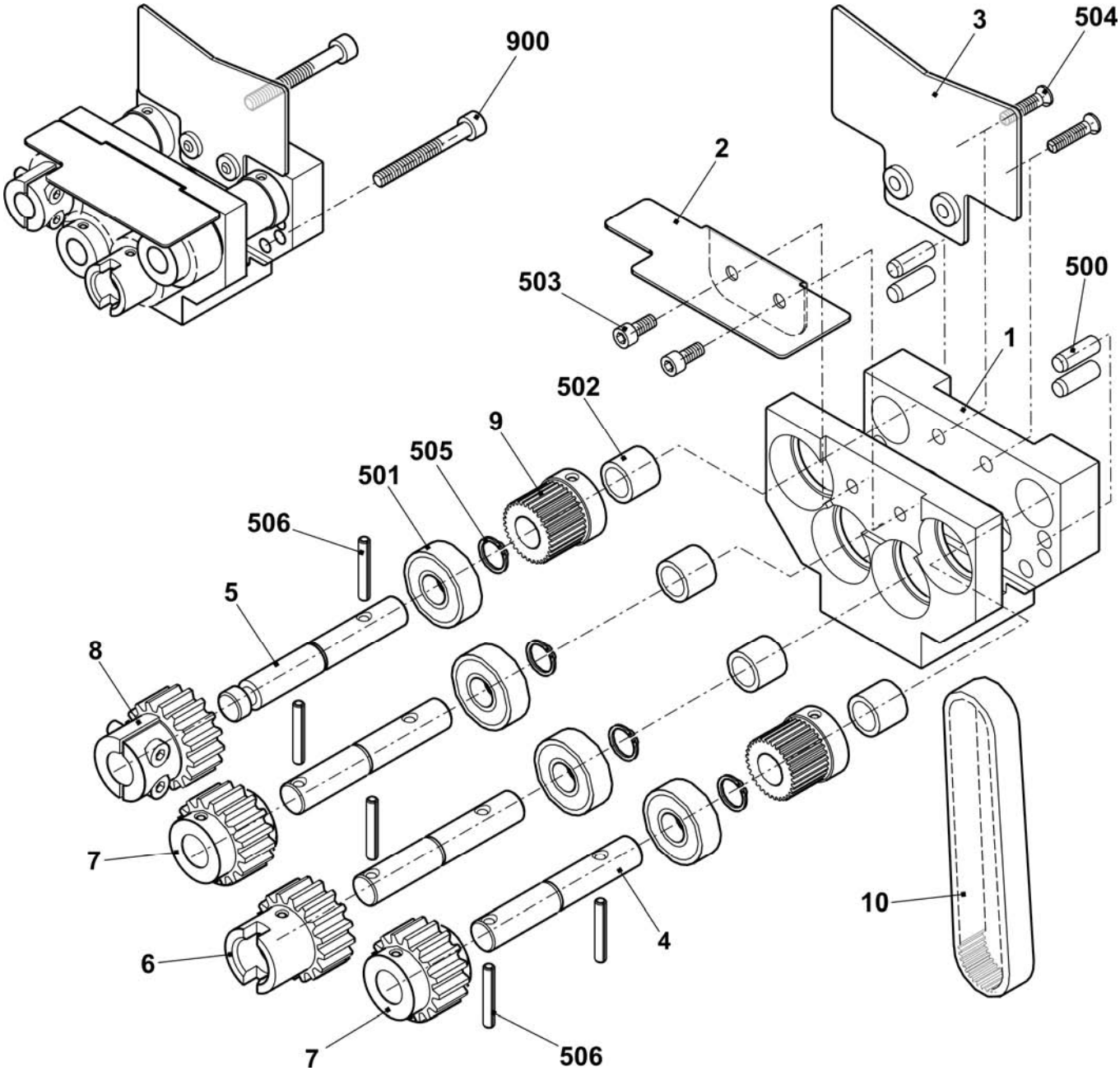

Rechtes Lager Hilfsabzug

Pos	*Benennung*	*Ident-Nr*		*Pos*	*Benennung*	*Ident-Nr*
Σ	**Lager rechts**	**235 353**		502	Druckfeder 1,6x6,4x27,1	023 288
1	Lager rechts	237 520		503	Gleitlager GFM-2427-07	023 712
2	Platte	235 168		504	Sechskant-Schraube M3x16	237 058
3	Mikroschalter	026 259		505	Zylinder-Schraube M4x8	022 501
4	Kabelschelle N-3B 5mm	210 729		506	Gewindestift M6x12	023 724
5	Kabel Schalter HIAB St468	235 027		507	Zylinderschraube M5x16	022 726
6	Steckerblech	236 068		509	Gleitlager GFM-1517-09	235 342
7	Welle	235 159		510	Passfeder A 4x4x20	235 349
8	Exzenter	235 165		511	Flachkopfschraube M4x8	023 579
500	Gleitlager GFM-101216-09	023 356		512	U-Scheibe 3	020 877
501	Pass-Stift 5x12	021 988		900	Zylinder-Schraube M5x35	022 879

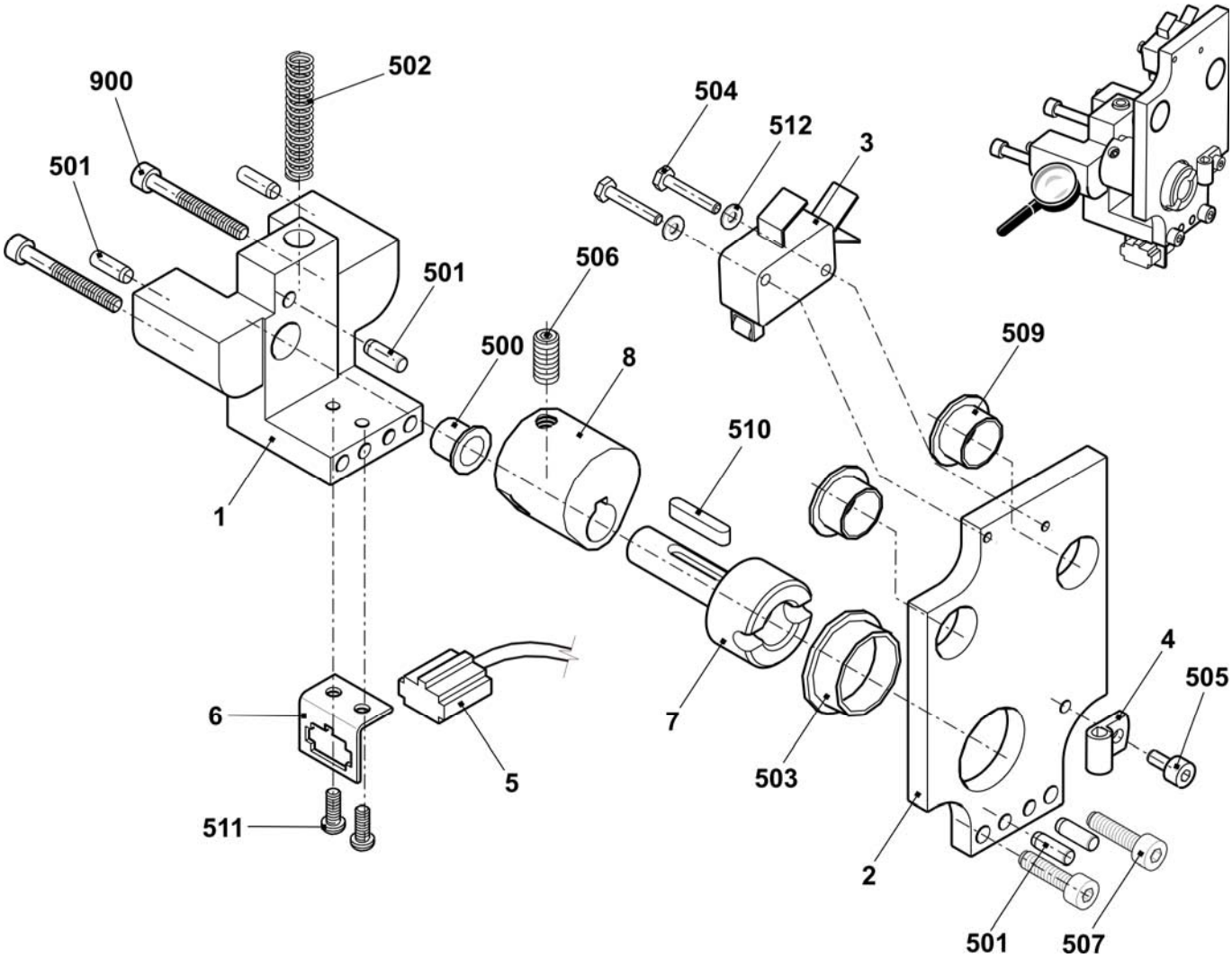

Anpresshebel

Pos	Benennung	Ident-Nr	Pos	Benennung	Ident-Nr
Σ	**Anpresshebel komplett**	**235 356**	501	Zylinderschraube 10x16-12.9	023 748
1	Hebel	235 172	502	Senkschraube 1-M4x45	023 291
2	Kipphebel	235 173	503	Druckfeder 1,6x6,4x27,1	023 288
3	Laufrolle	235 176	504	U-Scheibe 4-200HV	020 870
4	Rolle	235 171	505	Sechskantmutter M4-8	023 046
500	Gleitlager GFM-10x1216-06	023 280	506	Zylinderstift 5x22-A-ST	023 716

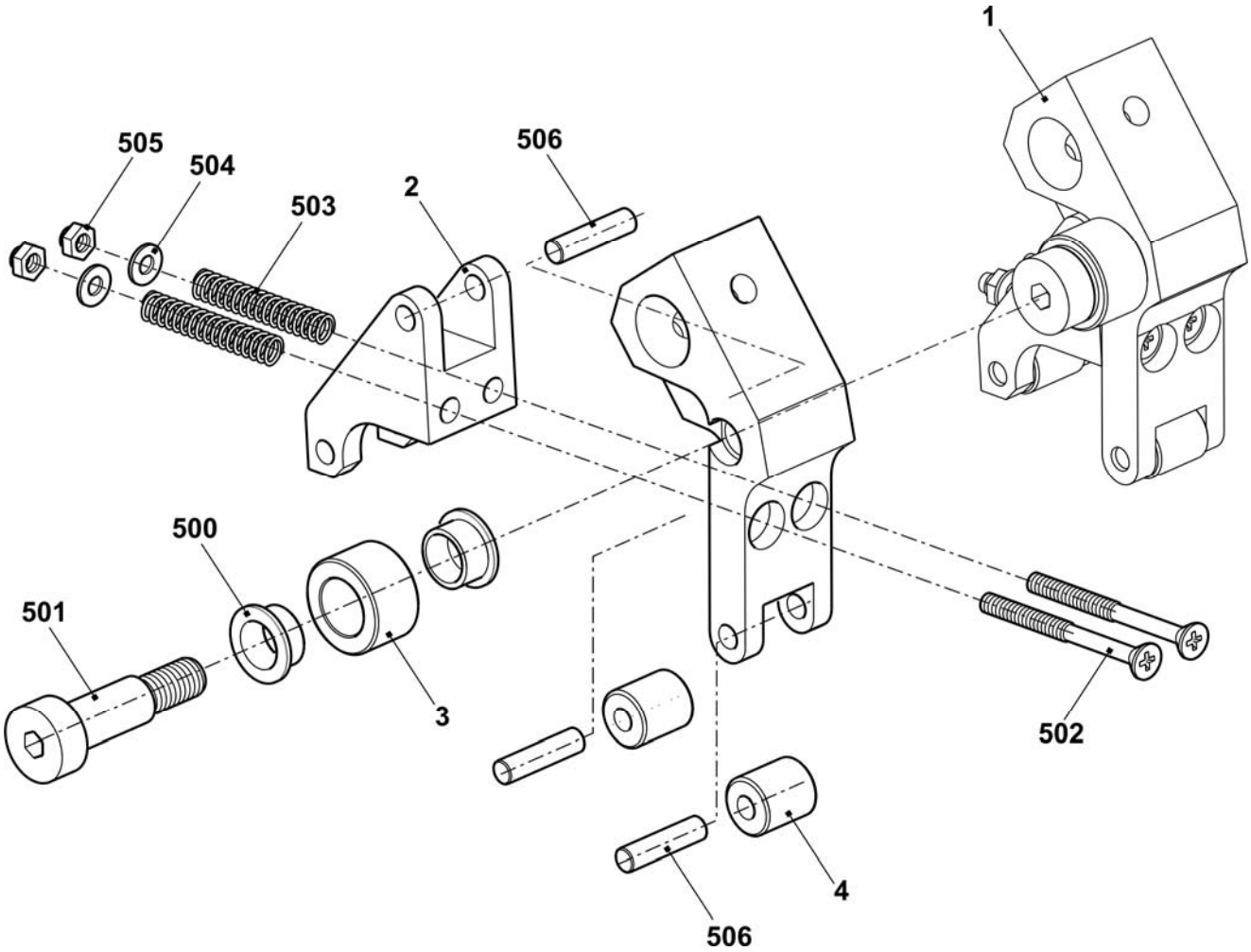

Abzugswalze

Pos	Benennung	Ident-Nr	Pos	Benennung	Ident-Nr
Σ	**Abzugswalze komplett**	**237 128**		5a Nadellager 10x14x12	023 665
1	Abzugswalze	237 125	6	Hebel Lager mitte komplett	235 359
2	Zahnscheibe	237 043	500	Gleitlager GFM-101214-07	023 627
3	Bolzen	236 973	501	Spannstift 3x18	237 059
5	Hebel Lager rechts/links komplett	235 358			

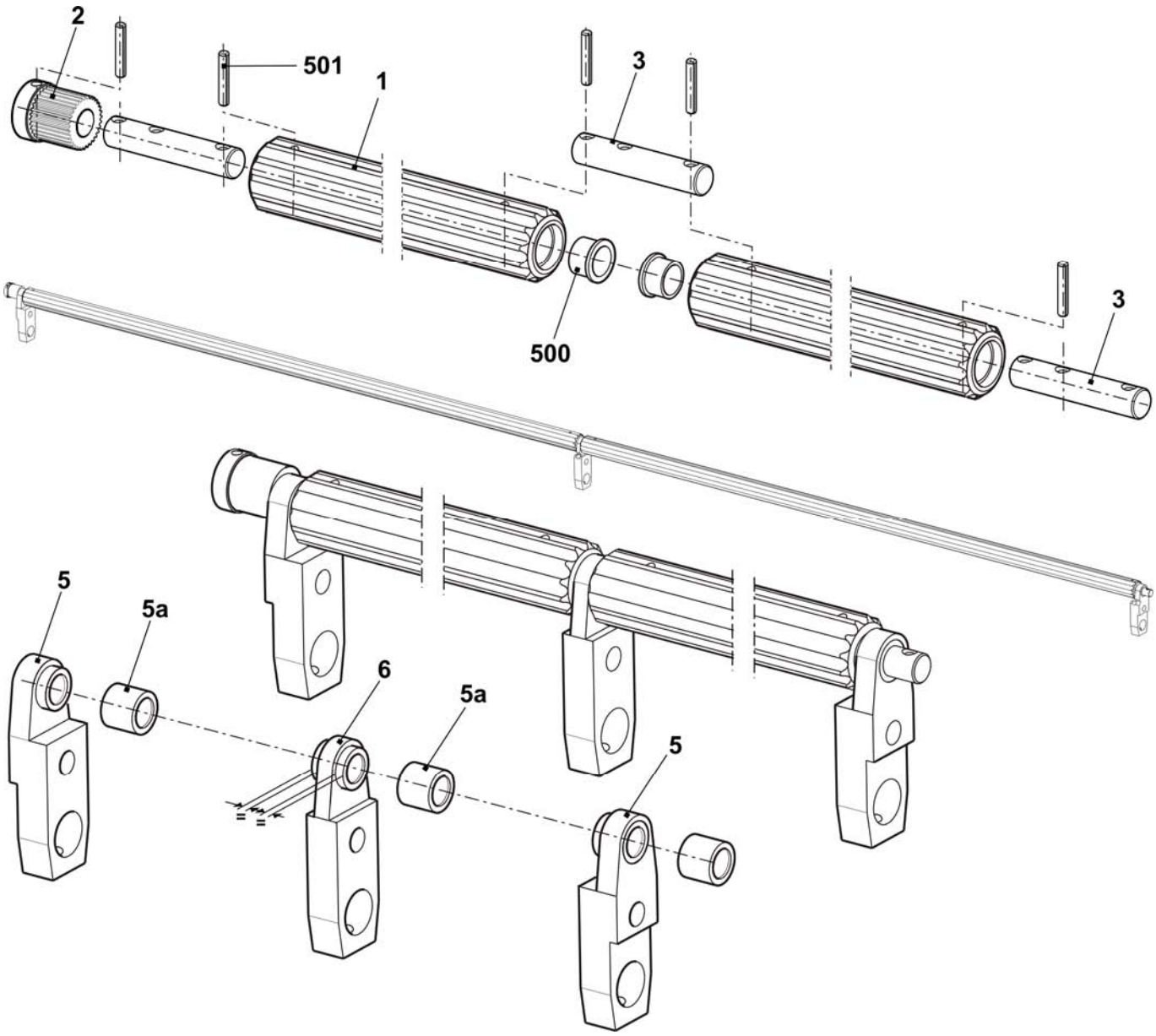

Kammabzug

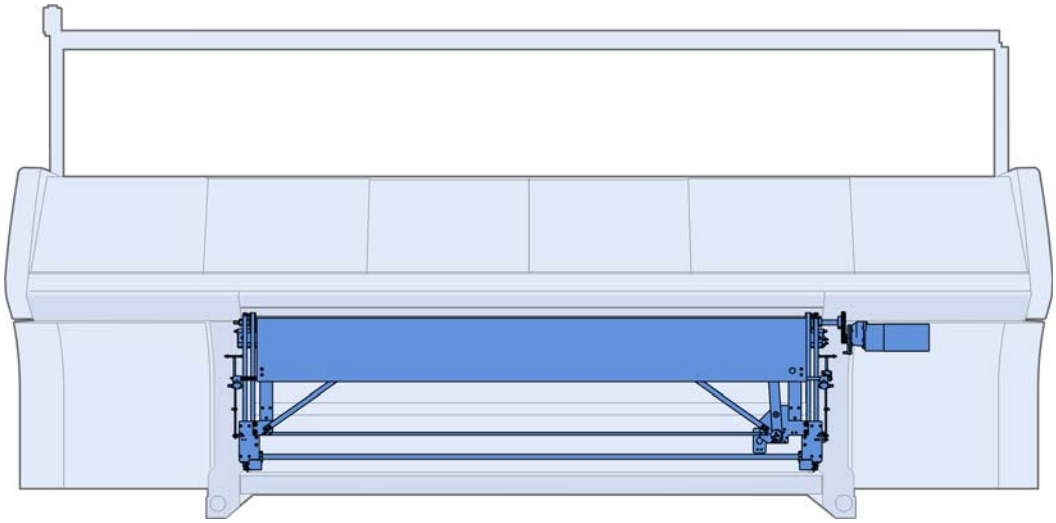

Kammabzug

Pos	Benennung	Ident-Nr	Pos	Benennung	Ident-Nr
Σ	**Kamm-Abzug**		28	Kammführung links	240 110
	E5 + E5m.4 + E2,5.2	**242 245**	29	Kammführung rechts	240 109
	E7 + E7m.5 + E7m.8 + E3,5.2	**242 246**	31	Kammeinheit	
	E8 + E8m.7	**242 247**	32	Motor Abzug + Kamm	214 279
	E10 + E10m.12 + E5.2	**242 248**	33	Schwenkhebel rechts	252 858
	E12 + E6.2(12m.10) + E6.2	**242 249**	34	Schwenkhebel links	252 859
	E14 + E7.2	**242 250**	35	Ausweiserblech	252 830
	E16 + E8.2	**242 251**	36	Spannplatte	227 159
	E18	**242 252**	500	Zylinder-Schraube M6x16	020 135
3	Bolzen	222 152	501	Flachkopf-Schraube M5x10	023 247
5	Zahnriemen	240 065	505	Zylinder-Schraube M8x20	020 141
6	Exzenterzapfen	222 320	507	Zylinder-Schraube M6x65	240 162
8	Flansch	207 695	509	Sechskant-Schraube M6x16	020 356
9	Welle lang	236 875	515	Sechskant-Mutter	020 845
11	Bolzen	207 689	517	U-Scheibe	020 876
12	Antriebswelle Kamm komplett	214 583	524	Sicherungsring 17x1	023 299
14	Zahnriemen-Scheibe unten komplett	211 822	525	Fächerscheibe	022 489
15	Zahnriemen-Scheibe oben komplett	211 823	530	Zugfeder 15x1,5x70,94	251 614
22	Näherungsschalter oben komplett	231 516	532	Beilage 0,2x12x27	023 735
23	Näherungsschalter unten komplett	231 520	534	Beilage 0,5x12x27	023 736

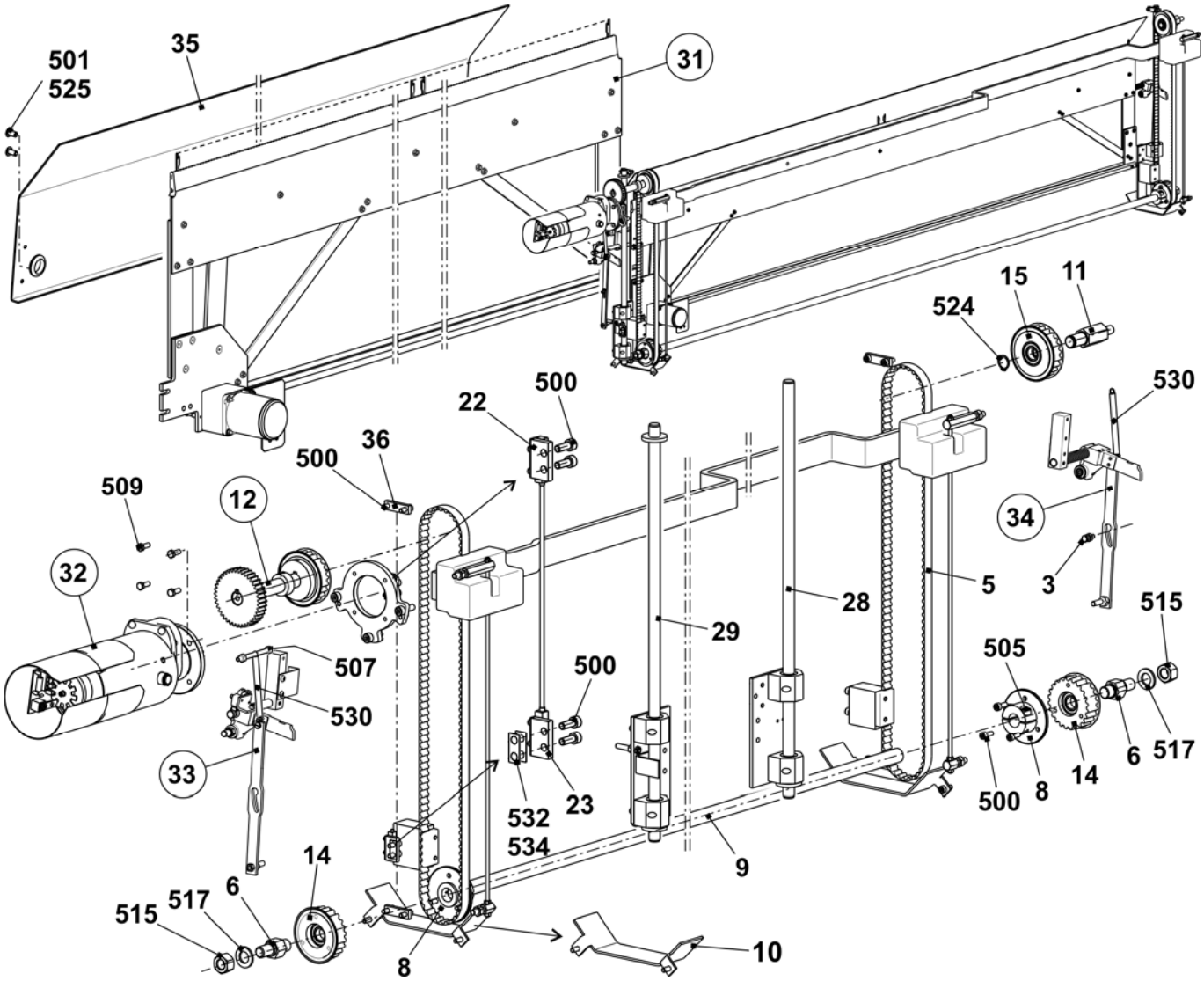

Kamm-Antriebswelle

Pos	Benennung	Ident-Nr		Pos	Benennung	Ident-Nr
Σ	**Antreibswelle Kamm komplett**	**214 583**				
1	Welle	213 969		500	Passfeder A 6x6x25	023 017
2	Zahnrad Z=40, M=2	213 744		502	Gewindestift M6x8	022 684
	Pos. 502 immer mitbestellen			503	Gewindestift M6x12	023 898
3	Zahnriemen-Scheibe oben	206 394		504	Stellring	020 938
	Pos. 503 immer mitbestellen					

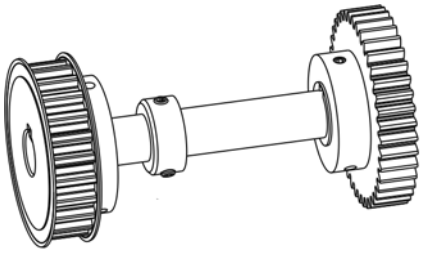

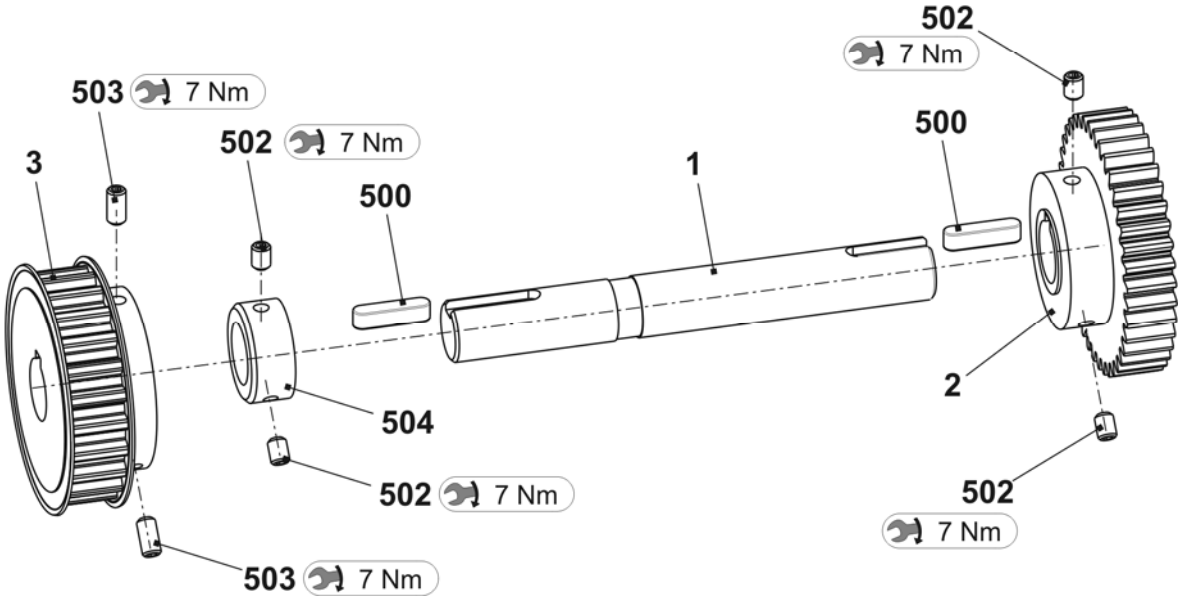

Kammeinheit

Pos	Benennung	Ident-Nr
Σ	**Kammeinheit**	
	E5 + E5m.4 + E2,5.2	**242 256**
	E7 + E7m.5 + E7m.8 + E3,5.2	**242 257**
	E8 + E8m.7	**242 258**
	E10 + E10m.12 + E5.2	**242 259**
	E12 + E6.2(12m.10) + E6.2	**242 260**
	E14 + E7.2	**242 261**
	E16 + E8.2	**242 262**
	E18	**242 263**
1	Hakenbett	
	E5 + E5m.4 + E2,5.2	237 468
	E7 + E7m.5 + E7m.8 + E3,5.2	237 469
	E8 + E8m.7	237 694
	E10 + E10m.12 + E5.2	237 470
	E12 + E6.2(12m.10) + E6.2	237 471
	E14 + E7.2	237 472
	E16 + E8.2	237 695
	E18	237 473
2	Schließer	
	E5 + E5m.4 + E2,5.2	230 105
	E7 + E7m.5 + E7m.8 + E3,5.2	230 105
	E8 + E8m.7	230 105
	E10 + E10m.12 + E5.2	230 106
	E12 + E6.2(12m.10) + E6.2	230 106
	E14 + E7.2	230 106
	E16 + E8.2	230 107
	E18	230 107
3	Körper	
	E5 + E5m.4 + E2,5.2	230 093
	E7 + E7m.5 + E7m.8 + E3,5.2	230 093
	E8 + E8m.7	230 093

Pos	Benennung	Ident-Nr
3	Körper	
	E10 + E10m.12 + E5.2	230 094
	E12 + E6.2(12m.10) + E6.2	230 094
	E14 + E7.2	230 094
	E16 + E8.2	230 095
	E18	230 095
4	Deckschiene	237 065
5	Hakenschieber	
	E5 + E5m.4 + E2,5.2	237 463
	E7 + E7m.5 + E7m.8 + E3,5.2	237 464
	E8 + E8m.7	237 466
	E10 + E10m.12 + E5.2	237 465
	E12 + E6.2(12m.10) + E6.2	237 466
	E14 + E7.2	237 464
	E16 + E8.2	237 466
	E18	237 467
7	Bundbolzen komplett	211 036
8	Querschieber	237 069
9	Deckschiene	237 074
10	Mitnehmer	205 678
11	Schalthebel komplett	240 060
12	Zwischenplatte	218 742
13	Stabilisator	237 056
500	Zylinder-Schraube M4x50	023 102
502	Senkkopf-Schraube M5x12	023 340
504	Sechskant-Mutter M4-8	023 046
505	Sechskant-Mutter M5-04	020 854
508	U-Scheibe 5-200	020 871
510	Zylinder-Schraube M4x35	023 550
511	Sicherungsscheibe	022 774

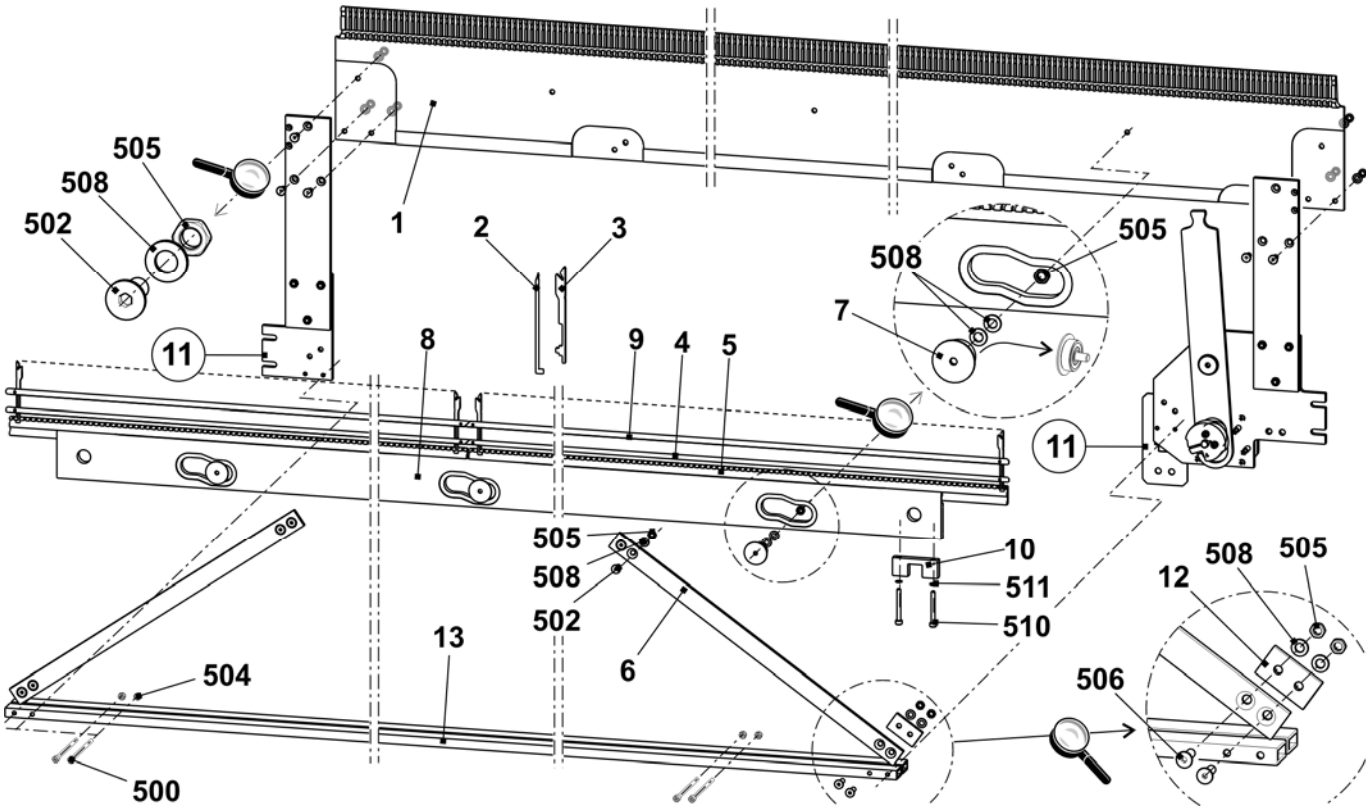

Schalthebel Kammabzug

Pos	Benennung	Ident-Nr	Pos	Benennung	Ident-Nr
Σ	**Schalthebel komplett**	**240 060**			
1	Anschraubplatte rechts	240 058	10	Getriebe 2GN50K	213 986
2	Anschraubplatte links	240 059	11	Kabelhalter	215 543
3	Hebel	215 228	13	Zwischenplatte	213 980
4	Lagerbolzen	215 675	14	Halteplatte	218 977
5	Exzenter	205 681	500	Zlinder-Schraube M3x25	023 093
6	Spannocken	215 287	501	Zylinder-Schraube M4x20	023 171
7	Motor Kammhaken 515	213 872	502	Zylinder-Schraube M4x16	023 123

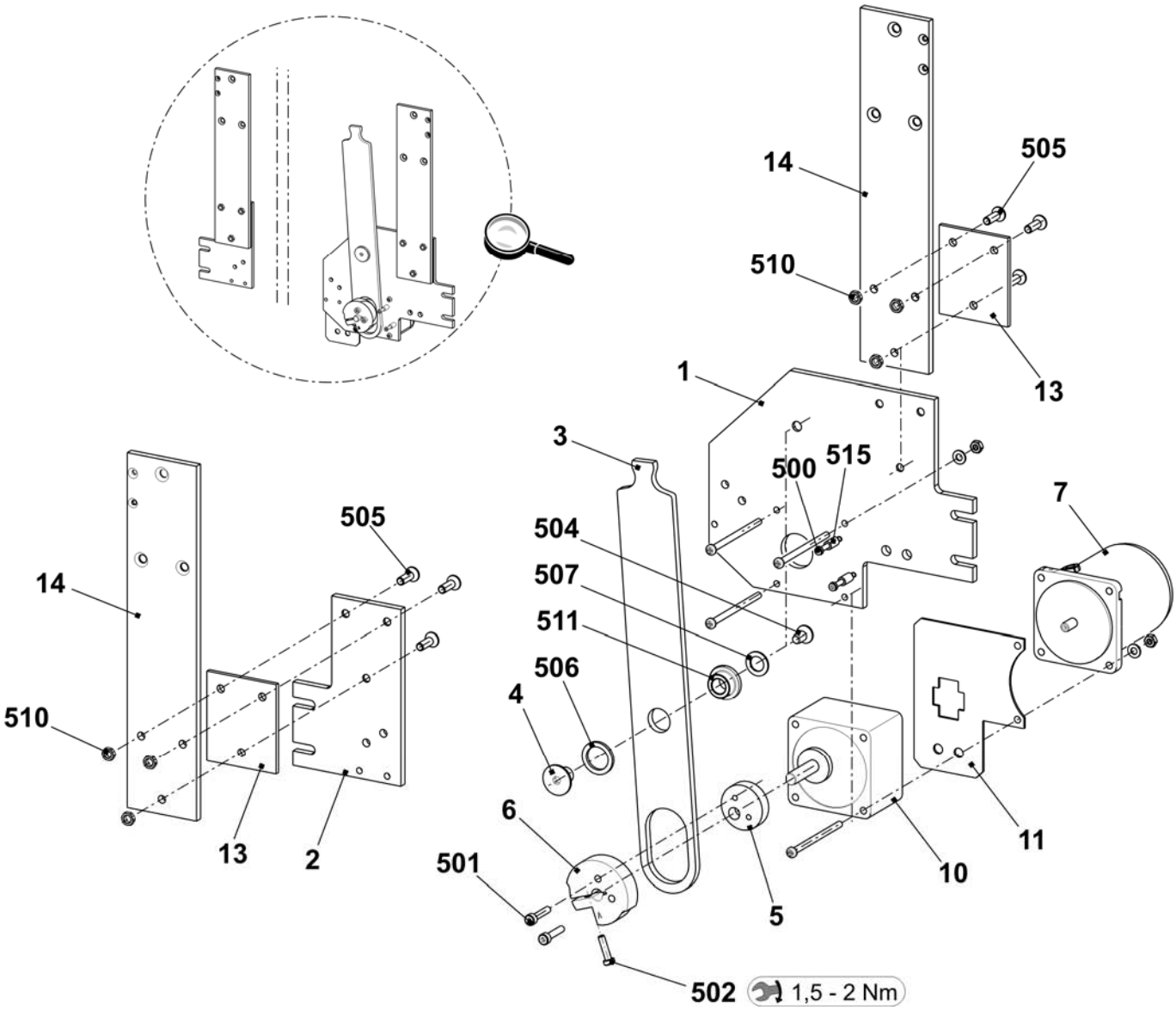

Schwenkhebel Kammabzug

Pos	*Benennung*	*Ident-Nr*
Σ L	**Schwenkhebel links**	**252 859**
1	Halter	252 780
2	Welle	223 994
4	Mitnehmer	251 099
5	Schwenkhebel	239 248
6	Bolzen	214 053
7	Exzenterbolzen	243 225
500	Druckfeder 1,4x13,6x93	023 572
501	Spannstift Iso8752-5x20	020 794
502	Zylinder-Stift 5x22	023 716
504	Schaft-Schraube M5x29x35	251 618
505	Ansatz-Schraube M5x5,8x6,2	023 365
507	U-Scheibe 10-200	020 884
508	Sicherungsring	020 950
509	Schaftschraube M5x12x18	020 539
511	Sechskant-Mutter M6-6	022 899

Pos	*Benennung*	*Ident-Nr*
Σ R	**Schwenkhebel rechts**	**252 858**
1	Halter	252 780
2	Welle	238 339
3	Mikroschalter	026 259
4	Mitnehmer	251 099
5	Schwenkhebel	239 248
6	Bolzen	214 053
7	Winkel	224 009
8	Winkel	238 304
9	Exzenterbolzen	243 225
500	Flachkopf-Schraube M5x10	023 247
501	Spannstift 5x20	020 794
502	Zylinder-Stift 5x22	023 716
503	Spannstift 5x12	020 793
504	Schaft-Schraube M5x29x35	251 618
505	Ansatz-Schraube M5X5,8X6,2	023 365
506	Zylinder-Schraube M4x8	022 501
507	U-Scheibe 10	020 884
508	Sicherungsring 10x1	020 950
509	Schaft-Schraube M5X12X18	020 539
510	Zylinder-Schraube M3x16	022 583
511	U-Scheibe 3	020 877
513	Sechskant-Mutter M6-6	022 899

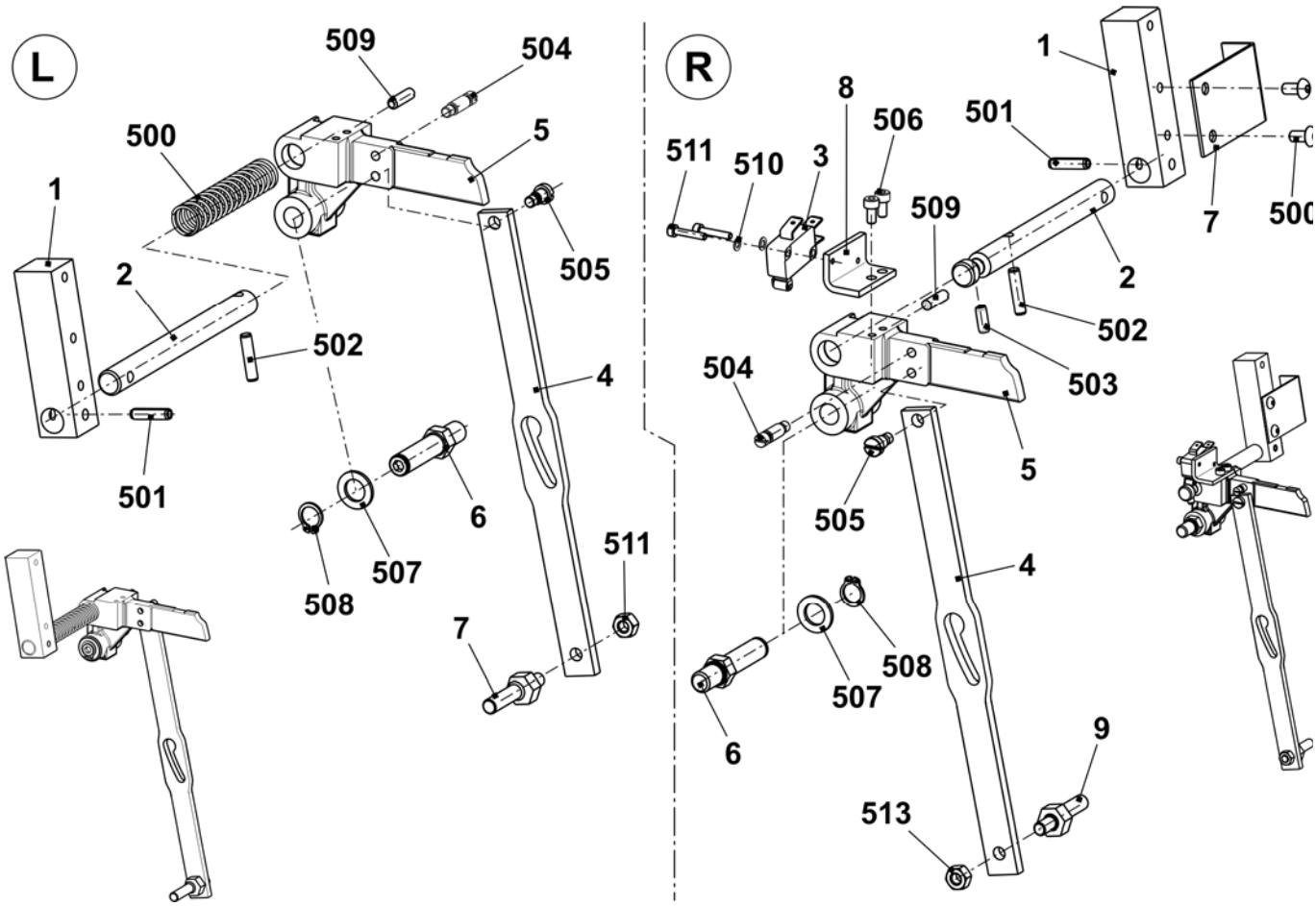

Fadenliefereinrichtung

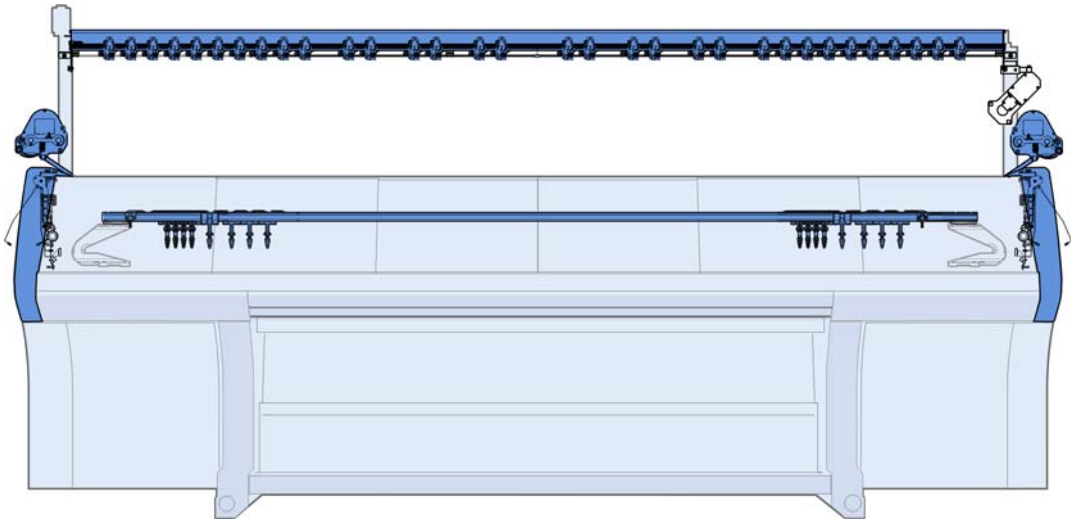

Fadenleitsystem mit 20 bis 26 FKE

Pos	*Benennung*	*Ident-Nr*	*Pos*	*Benennung*	*Ident-Nr*
Σ	**Fadenleitsystem 20 FKE 84''**	**240 685**			
	Fadenleitsystem 26 FKE 84''	**242 269**	8	Garnleiter komplett	241 581
1	Träger	243 112	9	Nutenstein	228 851
2	Fadenkontrolleinrichtung (FKE)	237 124	500	Fächerscheibe	023 388
3	Anschlusskabel FKE-3 84"	240 349	501	Sperrzahn-Schraube M6x12	023 415
4	Garnleiterschiene	236 932	502	Schraube M6x20	023 721
5	Träger rechts	243 601	503	Ripp-Sicherungsmutter M6-10	023 414
6	Träger links	243 600	505	U-Scheibe 6-200	022 431
7	Träger	243 792	506	Flachkopfschraube M8x16	023 113

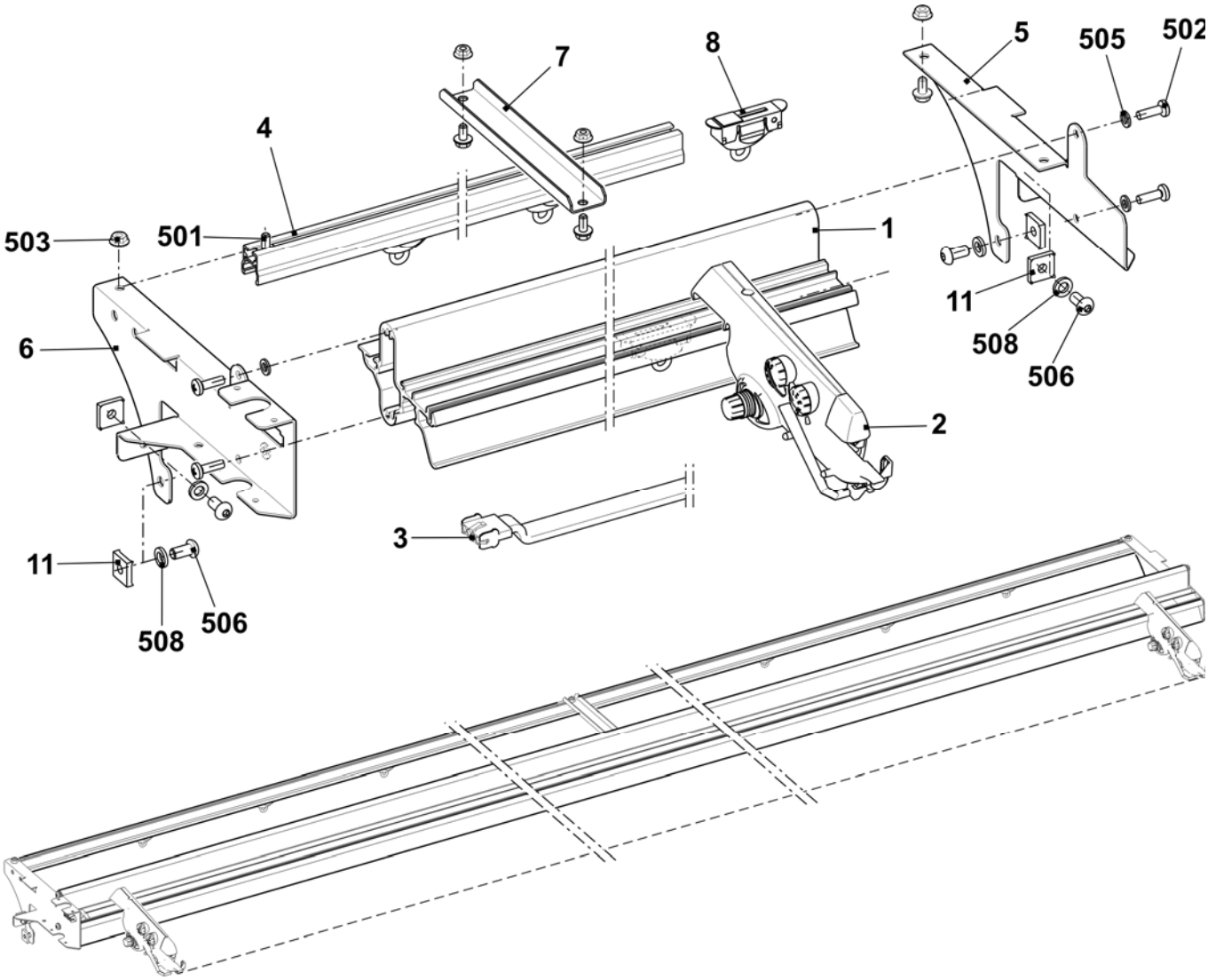

Fadenleitsystem mit 32 FKE

Pos	Benennung	Ident-Nr	Pos	Benennung	Ident-Nr
Σ	**Fadenleitsystem 32 FKE 84''**	**242 991**			
1	Träger	243 112	13	Träger links	243 602
2	Fadenkontrolleinrichtung (FKE)	237 124	14	Träger rechts	243 603
3	Anschlusskabel FKE-3 84"	240 349	500	Fächerscheibe	023 388
4	Garnleiterschiene	236 932	501	Sperrzahn-Schraube M6x12	023 415
5	Träger rechts	243 601	502	Schraube M6x20	023 721
6	Träger links	243 600	503	Ripp-Sicherungsmutter M6-10	023 414
7	Träger	239 295	505	U-Scheibe 6	022 431
8	Garnleiter komplett	241 581	506	Flachkopf-Schraube M8x16	023 113
9	Nutenstein	228 851	507	Vierkant-Mutter M8	023 269

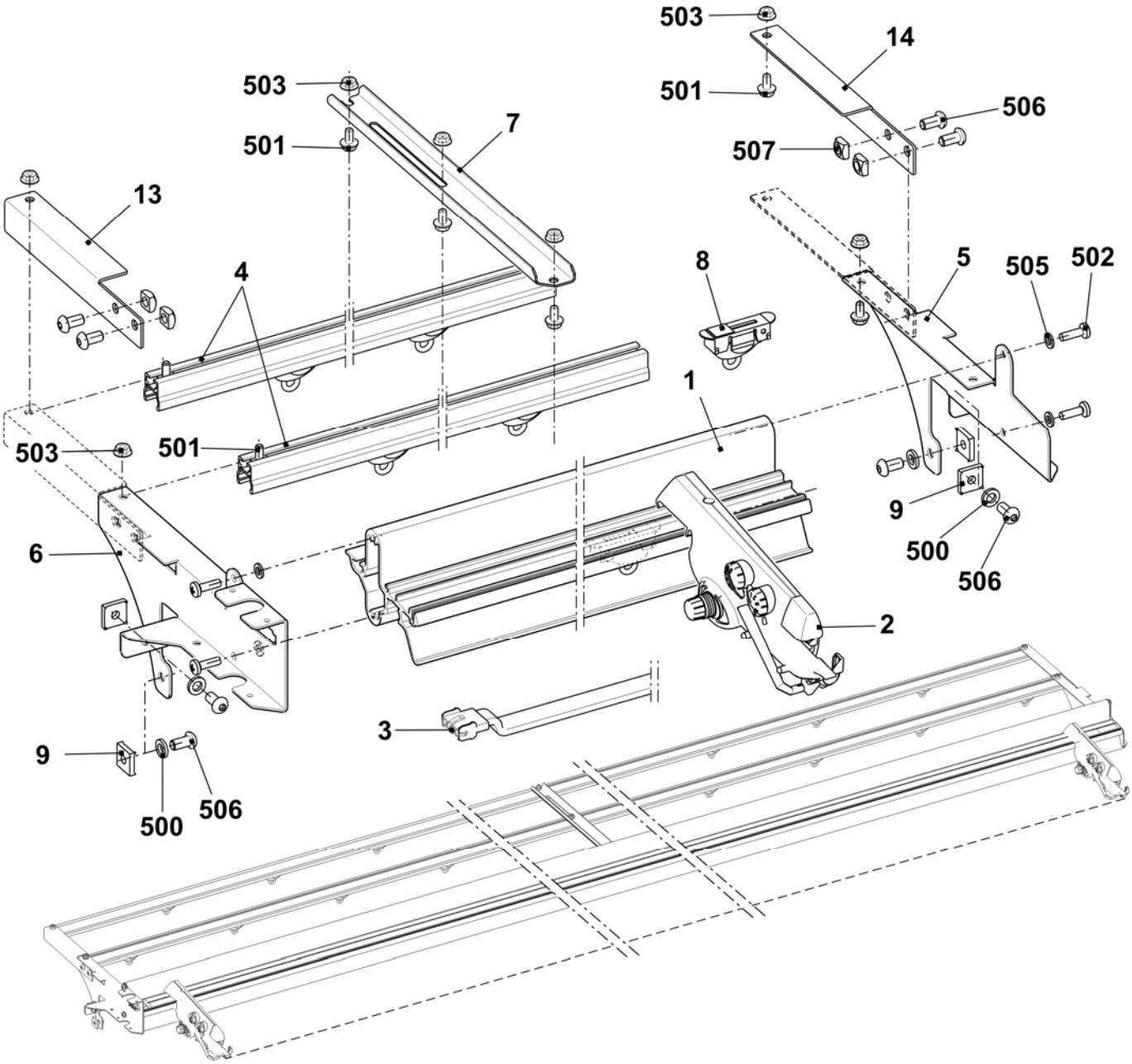

Fadenkontrolleinheit

Pos	*Benennung*	*Ident-Nr*	*Pos*	*Benennung*	*Ident-Nr*
Σ	**Fadenkontrolleinheit**	**237 124**	3	Scheibe	216 372
1	Faden-Bremsteller	216 365	4	Druckfeder	244 488
2	Porzellanöse Fadenbremse	244 407			

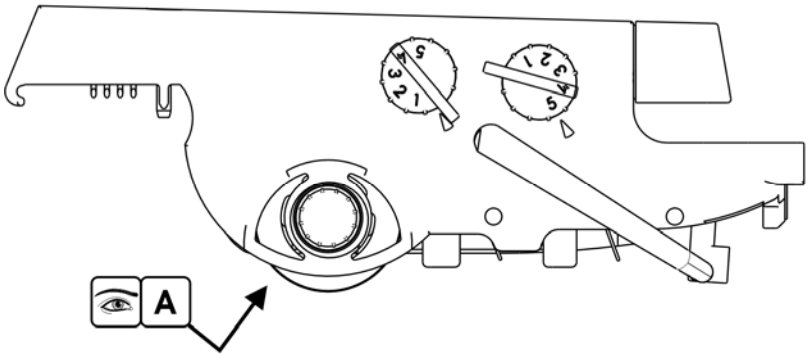

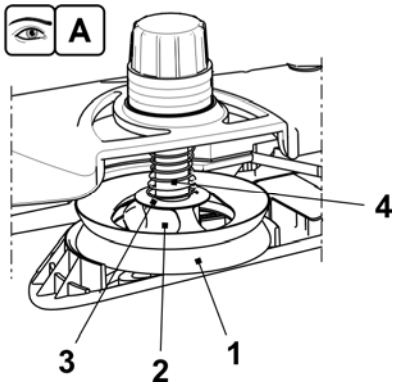

Linke Fadenführung

Pos	Benennung	Ident-Nr	Pos	Benennung	Ident-Nr
Σ	**Sicherheitshaube links komplett**		9	Drahtbügel links	241 370
	E3 - E5 + E2,5.2 + E3,5.2 + E5.2 + E5m.4 + E7m.5	**241 271**	10	Fadenumlenker	242 011
	E7 - E8 + E6.2 + E7m.8 + E8m.7	**241 272**	11	Anschlusskabel Aufholspanner okc	240 808
	E10 - E18 + E7.2 + E8.2 +E9.2 + E10m.12 + E6.2(12m.10)	**241 273**	13	Fadenbremse nicht verstellbar	244 356
5	Fadenbremse komplett	244 347	14	Klemmbügel	244 409
6	Welle	241 318	15	Massekabel	244 404
7	Fadenspanner links komplett		501	Keramiköse	240 640
	E3 - E5 + E2,5.2 + E3,5.2 + E5.2 + E5m.4 + E7m.5	241 363	502	Druckfeder 0,90x5,40x13,60	241 360
	E7 - E8 + E6.2 + E7m.8 + E8m.7	241 364	504	U-Scheibe	022 537
	E10 - E18 + E7.2 + E8.2 + E9.2 + E10m.12 + E12m.10 + E6.2(12m.10)	241 365	510	Schraube KB 60x20	237 682
8	Abdeckung	240 783	512	Flachsteckverteiler 2x45° M6	243 117

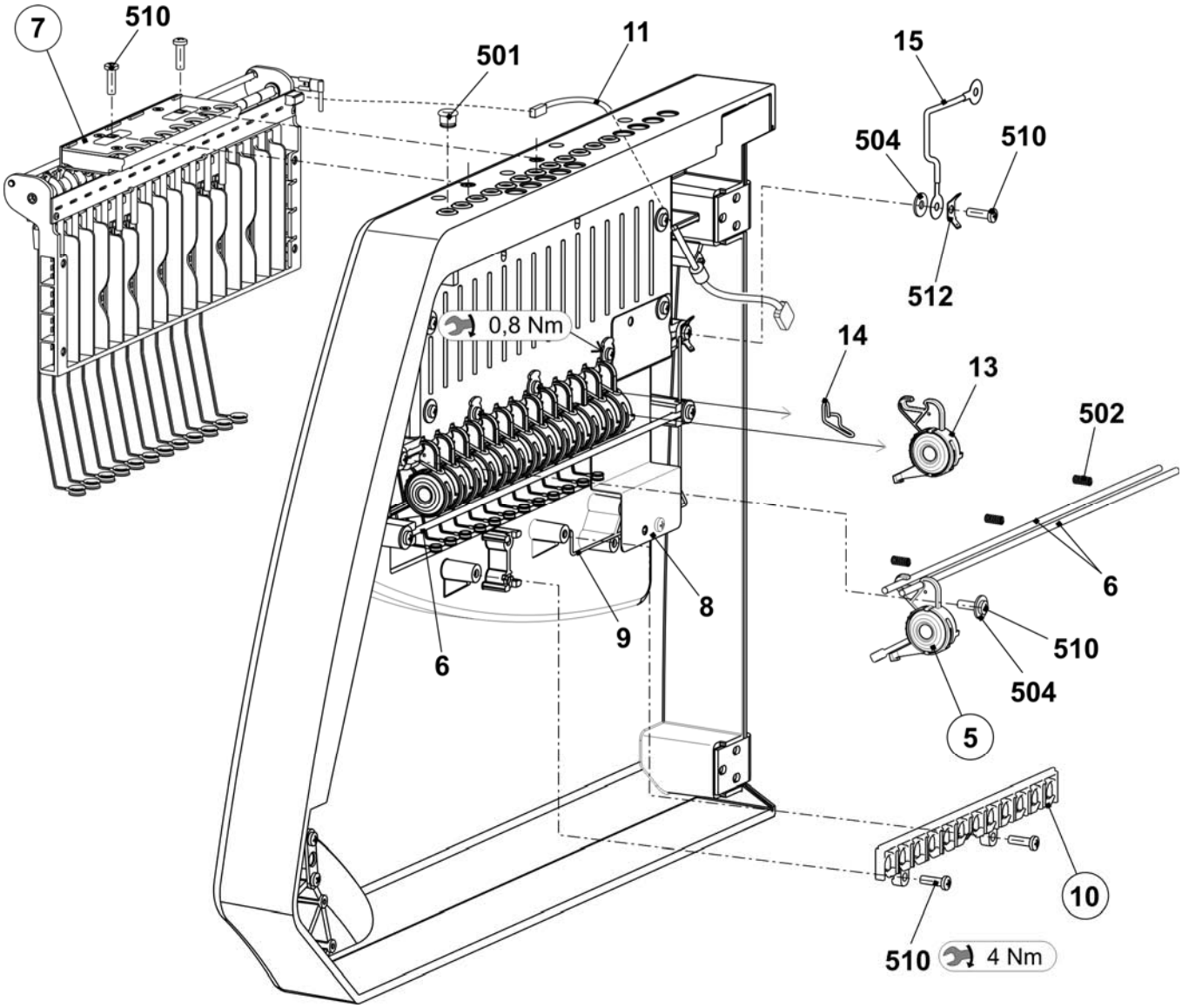

Linke Fadenspanner

Pos	*Benennung*	*Ident-Nr*	*Pos*	*Benennung*	*Ident-Nr*
Σ	**Fadenspanner links komplett**		6	Blende	242 268
	E3 - E5 + E2,5.2 + E3,5.2 + E5.2 + E5m.4 + E7m.5	**241 363**	7	Abstandshalter	242 048
	E7 - E8 + E6.2 + E7m.8 + E8m.7	**241 364**	8	Erdungsblech Spannerachse	243 121
	E10 - E18 + E7.2 + E8.2 + E9.2 + E10m.12 + E6.2(12m.10)	**241 365**	9	Massekabel Aufholspanner okc	243 105
1	Karte Aufholspanner 16-fach links	241 345	500	Schraube KB 30x8	236 228
2	Spannerachse links komplett		501	Sicherungsscheibe	021 022
	E3 - E8 + E2,5.2 + E3,5.2 + E5.2 + E6.2 + E5m.4 + E7m.5 + E7m.8 + E8m.7	241 366	502	Zugfeder 5,05x0,55x53 (E3 - E5+ E2,5.2 + E3,5.2 + E5.2 + E5m.4 + E7m.5)	023 502
	E10 - E18 + E7.2 + E8.2 + E9.2 + E10m.12 + E12m.10 + E6.2(12m.10)	241 381		Zugfeder 4,9x0,5x53 (E7 - E8 + E6.2 + E7m.8 + E8m.7)	023 503
3	Gehäuse	241 367		Zugfeder 4,9x0,45x53 (E10 - E18 + E7.2 + E8.2 + E9.2 + E10m.12 + E12m.10 + E6.2(12m.10))	023 504
4	Schieber	241 694	503	Sicherungsscheibe	021 020
5	Anschlag	241 368	504	Senkschraube M4x10	241 914

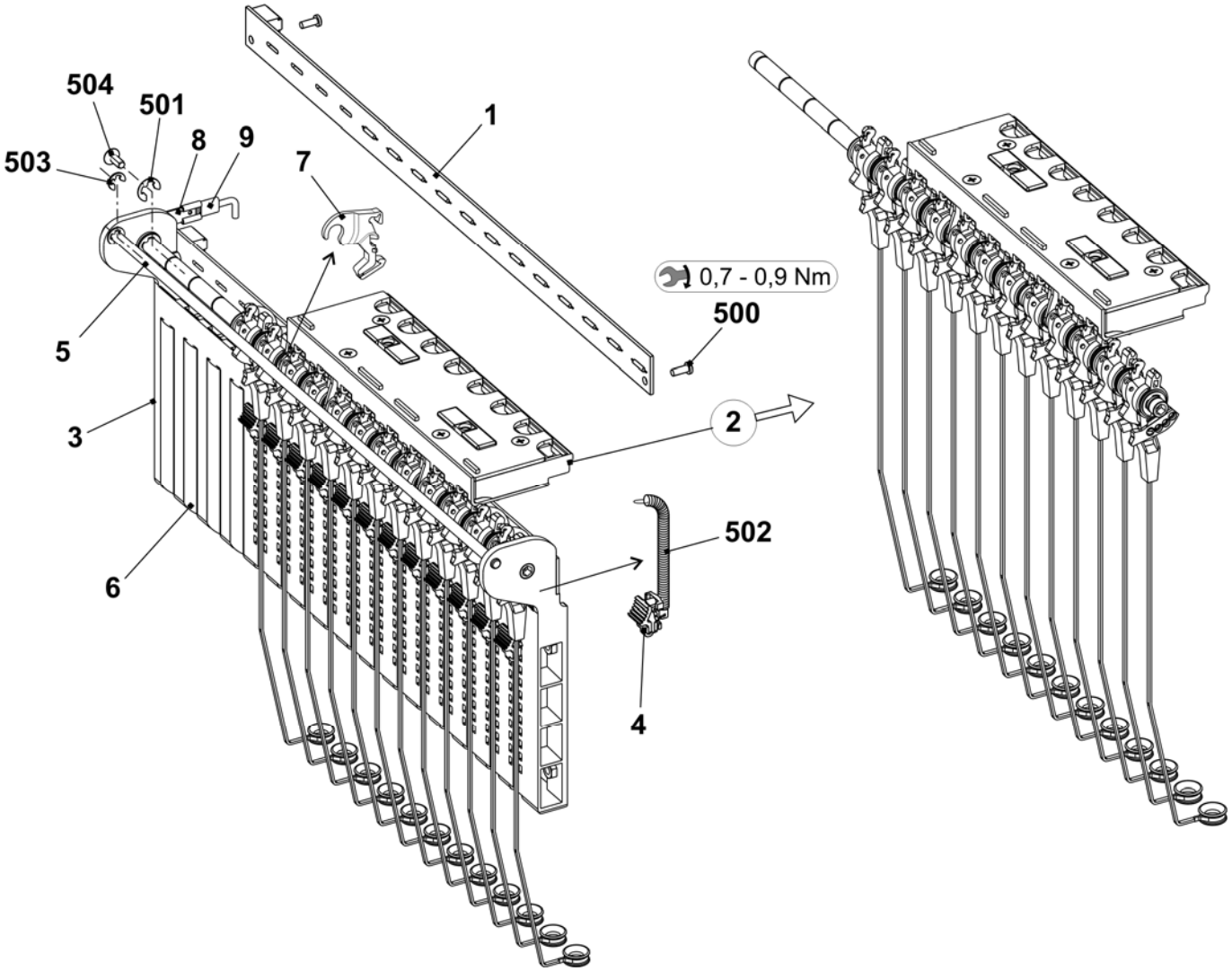

Fadenbremse und Fadenumlenker

Pos	Benennung	Ident-Nr	Pos	Benennung	Ident-Nr
A	**Fadenbremse komplett**	**244 347**	**B**	**Fadenumlenker**	**242 011**
1	Halter	240 607	1	Halter Fadenumlenker	242 009
2	Schieber	240 606	2	Keramiköse offen	240 733
3	Bremsteller	244 355			
4	Keramiköse offen	243 778			
500	Druckfeder 0,65x20,15x14,80	241 361			
501	O-Ring 11x2	241 434			

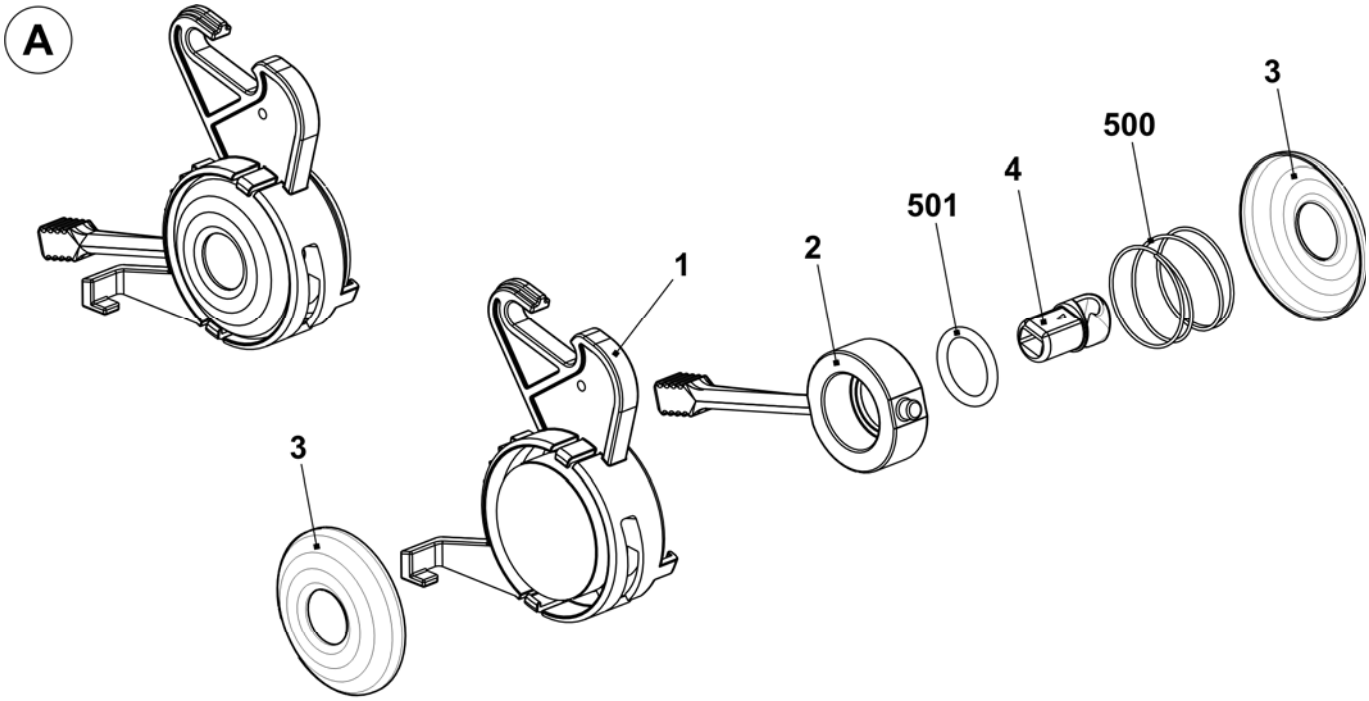

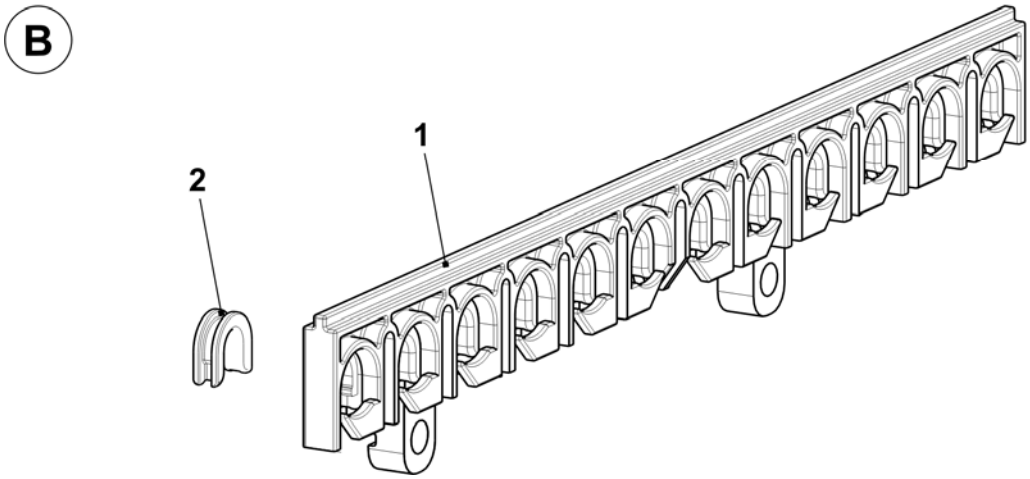

Linke Spannerachse

Pos	*Benennung*	*Ident-Nr*	*Pos*	*Benennung*	*Ident-Nr*
Σ	**Spannerachse links komplett**		502	Kerbstift 2x6	243 172
	E3 – E8 + E2,5.2 + E3,5.2 + E5.2 + E6.2 + E5m.4 + E7m.5 + E7m.8 + E8m.7	**241 366**	**5**	**Fadenklemme AKF**	**238 695**
			51	Gehäuse Akf	238 689
	E10 - E18 + E7.2 + E8.2 + E9.2 + E10m.12 + E12m.10 + E6.2(12m.10)	**241 381**	52	Abdeckung AKF	237 926
			53	Blech unten (Gehäuse AKF)	240 719
1	Achse	243 107	54	Hebel AKF	238 692
2	Spannarm vormontiert		55	Druckstück AKF	238 690
	E3 - E8 + E2,5.2 + E3,5.2 + E5.2 + E6.2 + E5m.4 + E7m.5 + E7m.8 + E8m.7	242 770	56	Schieber AKF	238 691
			57	Drahtbügel	238 694
	E10 - E18 + E7.2 + E8.2 + E9.2 + E10m.12 + E12m.10 + E6.2(12m.10)	242 771	58	Draht	237 940
			551	Schraube KB 35x12	237 681
6	Drahtbügel	238 694	552	Schraube KB 40x8	236 227
500	Passscheibe 8x14x0,5	023 501	553	Druckfeder 0,30x4,50x18,50	241 437
501	Sicherungsscheibe	021 022	554	Kerbstift 2x6	243 172

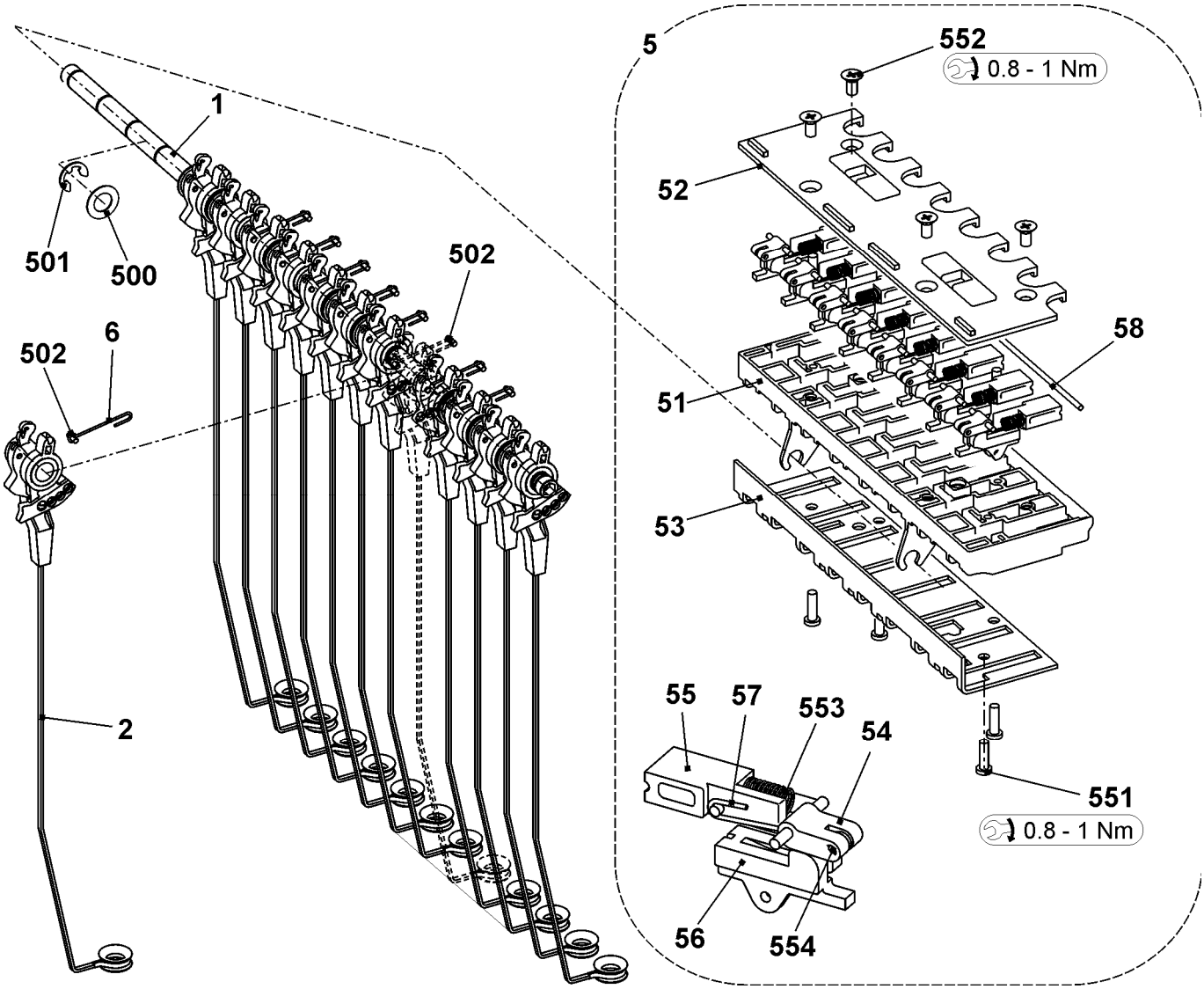

Rechte Fadenführung

Pos	Benennung	Ident-Nr	Pos	Benennung	Ident-Nr
Σ	**Sicherheitshaube rechts komplett**		9	Drahtbügel rechts	241 369
	E3 - E5 + E2,5.2 + E3,5.2 + E5.2 + E5m.4 + E7m.5	241 274	10	Fadenumlenker	242 011
	E7 - E8 + E6.2 + E7m.8 + E8m.7	241 275	11	Anschlusskabel Aufholspanner okc	240 808
	E10 - E18 + E7.2 + E8.2 +E9.2 + E10m.12 + E6.2(12m.10)	241 276	13	Fadenbremse nicht verstellbar	244 356
5	Fadenbremse komplett	244 347	14	Klemmbügel	244 409
6	Welle	241 318	15	Massekabel	244 404
7	Fadenspanner rechts komplett		501	Keramiköse	240 640
	E3 - E5 + E2,5.2 + E3,5.2 + E5.2 + E5m.4 + E7m.5	241 382	502	Druckfeder 0,90x5,40x13,60	241 360
	E7 - E8 + E6.2 + E7m.8 + E8m.7	241 383	504	U-Scheibe	022 537
	E10 - E18 + E7.2 + E8.2 + E9.2 + E10m.12 + E12m.10 + E6.2(12m.10)	241 384	510	Schraube KB 60x20	237 682
8	Abdeckung	240 783	512	Flachsteckverteiler 2x45° M6	243 117

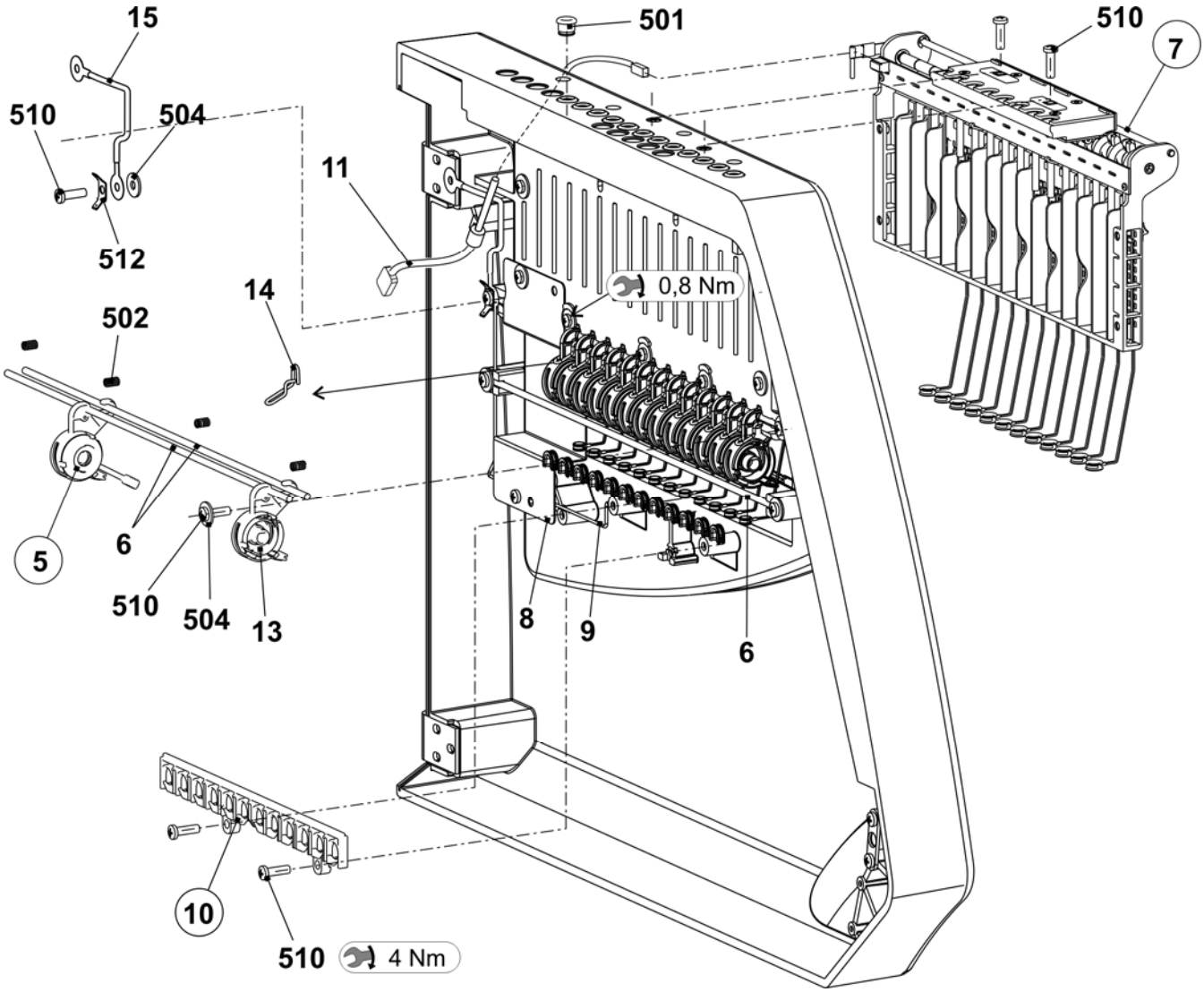

Rechte Fadenspanner

Pos	*Benennung*	*Ident-Nr*	*Pos*	*Benennung*	*Ident-Nr*
Σ	**Fadenspanner rechts**		6	Blende	242 268
	E3 - E5 + E2,5.2 + E3,5.2 + E5.2 + E5m.4 + E7m.5	**241 382**	7	Abstandshalter	242 048
	E7 - E8 + E6.2 + E7m.8 + E8m.7	**241 383**	8	Erdungsblech Spannerachse	243 121
	E10 - E18 + E7.2 + E8.2 + E9.2 + E10m.12 + E6.2(12m.10)	**241 384**	9	Massekabel Aufholspanner okc	243 105
1	Karte Aufholspanner 16-fach rechts	241 346	500	Schraube KB 30x8	236 228
2	Spannerachse rechts komplett		501	Sicherungsscheibe	021 022
	E3 - E8 + E2,5.2 + E3,5.2 + E5.2 + E6.2 + E5m.4 + E7m.5 + E7m.8 + E8m.7	241 379	502	Zugfeder 5,05x0,55x53 (E3 - E5+ E2,5.2 + E3,5.2 + E5.2 + E5m.4 + E7m.5)	023 502
	E10 - E18 + E7.2 + E8.2 + E9.2 + E10m.12 + E12m.10 + E6.2(12m.10)	241 380		Zugfeder 4,9x0,5x53 (E7 - E8 + E6.2 + E7m.8 + E8m.7)	023 503
3	Gehäuse	241 367		Zugfeder 4,9x0,45x53 (E10 - E18 + E7.2 + E8.2 + E9.2 + E10m.12 + E12m.10 + E6.2(12m.10))	023 504
4	Schieber	241 694	503	Sicherungsscheibe	021 020
5	Anschlag	241 368	504	Senkschraube M4x10	241 914

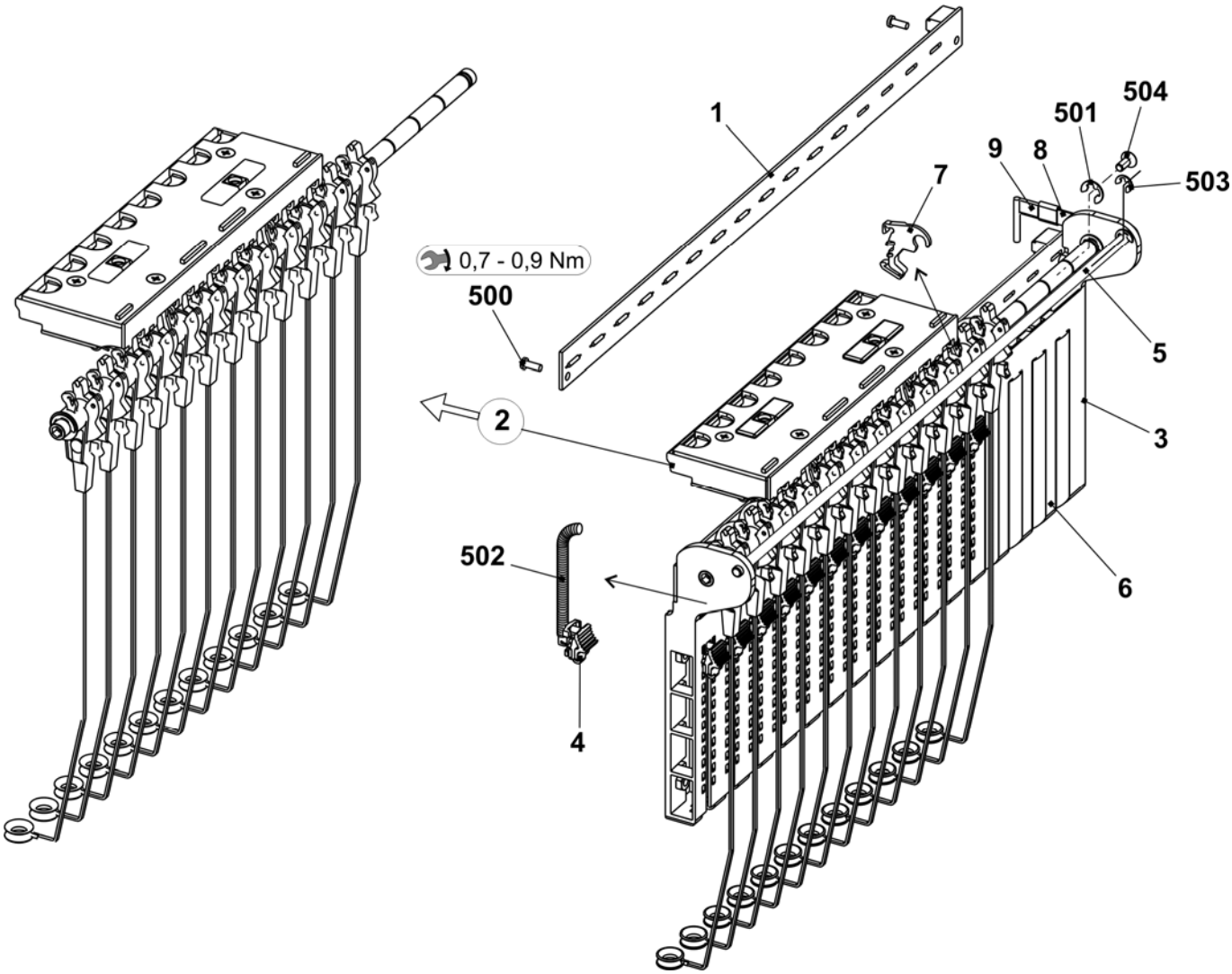

STOLL
THE RIGHT WAY TO KNIT

Rechte Spannerachse

Pos	Benennung	Ident-Nr
Σ	**Spannerachse rechts komplett**	
	E3 – E8 + E2,5.2 + E3,5.2 + E5.2 + E6.2 + E5m.4 + E7m.5 + E7m.8 + E8m.7	**241 379**
	E10 - E18 + E7.2 + E8.2 + E9.2 + E10m.12 + E12m.10 + E6.2(12m.10)	**241 380**
1	Achse	243 107
2	Spannarm vormontiert	
	E3 - E8 + E2,5.2 + E3,5.2 + E5.2 + E6.2 + E5m.4 + E7m.5 + E7m.8 + E8m.7	242 770
	E10 - E18 + E7.2 + E8.2 + E9.2 + E10m.12 + E12m.10 + E6.2(12m.10)	242 771
6	Drahtbügel	238 694
500	Passscheibe 8x14x0,5	023 501
501	Sicherungsscheibe	021 022

Pos	Benennung	Ident-Nr
502	Kerbstift 2x6	243 172
5	**Fadenklemme AKF**	**238 695**
51	Gehäuse Akf	238 689
52	Abdeckung AKF	237 926
53	Blech unten (Gehäuse AKF)	240 719
54	Hebel AKF	238 692
55	Druckstück AKF	238 690
56	Schieber AKF	238 691
57	Drahtbügel	238 694
58	Draht	237 940
551	Schraube KB 35x12	237 681
552	Schraube KB 40x8	236 227
553	Druckfeder 0,30x4,50x18,50	241 437
554	Kerbstift 2x6	243 172

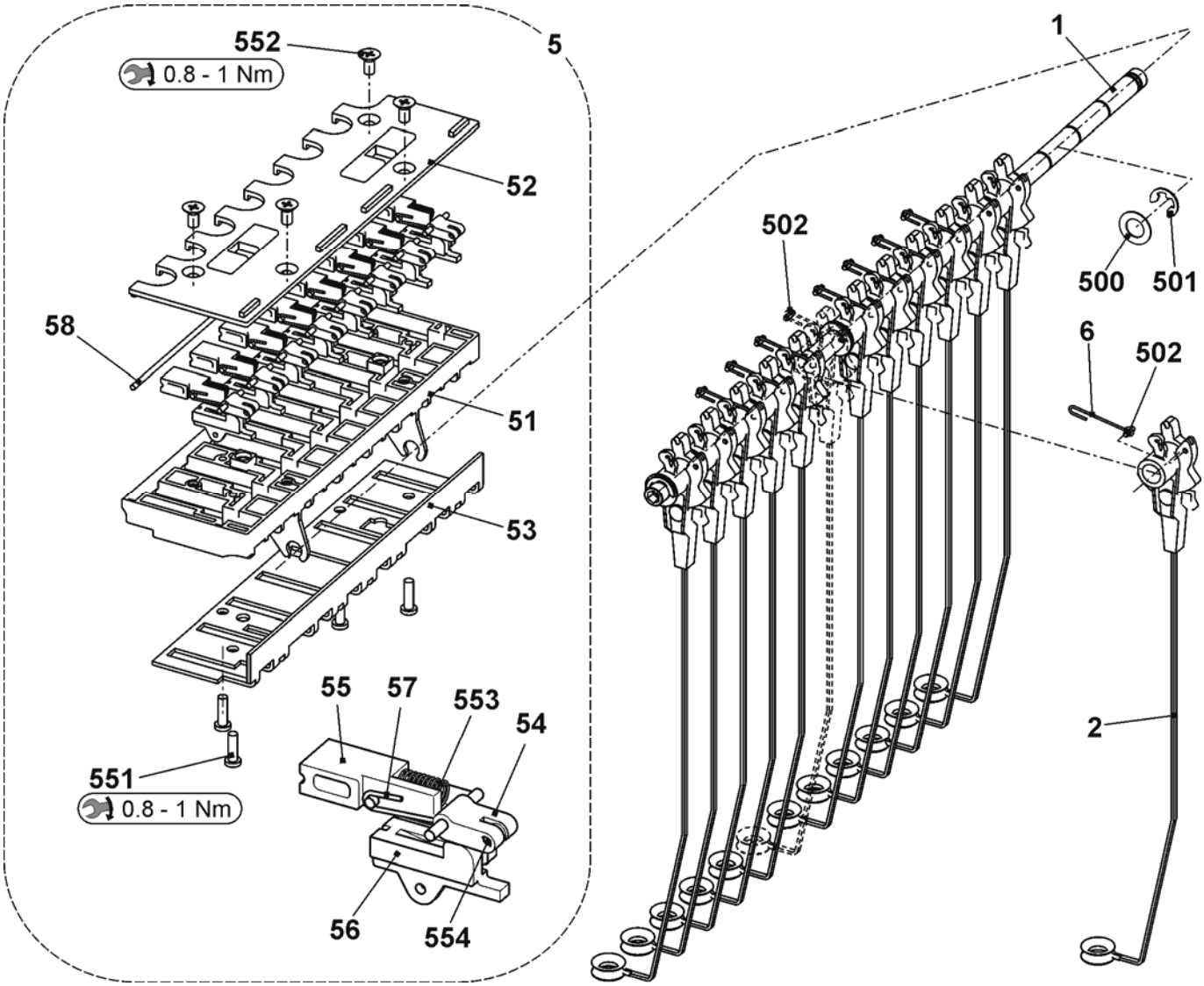

Spulentisch

Pos	Benennung		Ident-Nr		Pos	Benennung		Ident-Nr
Σ	**Tisch komplett 84" (E5-14)**		**240 681**					
	Tisch ko. 84" ohne Fournisseurhalter		**251 358**			14d	Lampenträger	221 951
1	Tisch		251 246		15	Aufnahmestift		251 050
4	Trägerelement		228 594		20	Energiekette Display 38 Glieder		253 888
7	Magnetschalter Schutzhaube		219 983		37	Kabel USB Verlängerung 84 okc		243 070
8	Magnetschalter Schutzhaube		220 159		42	Halter Fournisseur links		250 966
10	Führungsschiene oben komplett		240 684		43	Halter Fournisseur rechts		250 967
14	Leuchte oben komplett		236 693		40	Nutenstein		228 851
	14a	Leuchte lang RL60V - 230 V	212 580		504	Flachkopf-Schraube M8x16		023 113
	14b	Klemmbügel	209 504		516	Flachkopf-Schraube M3x8		023 251
	14c	Zellkautschuk 40x20	208 018		518	Flachkopf-Schraube M8x18		251 331

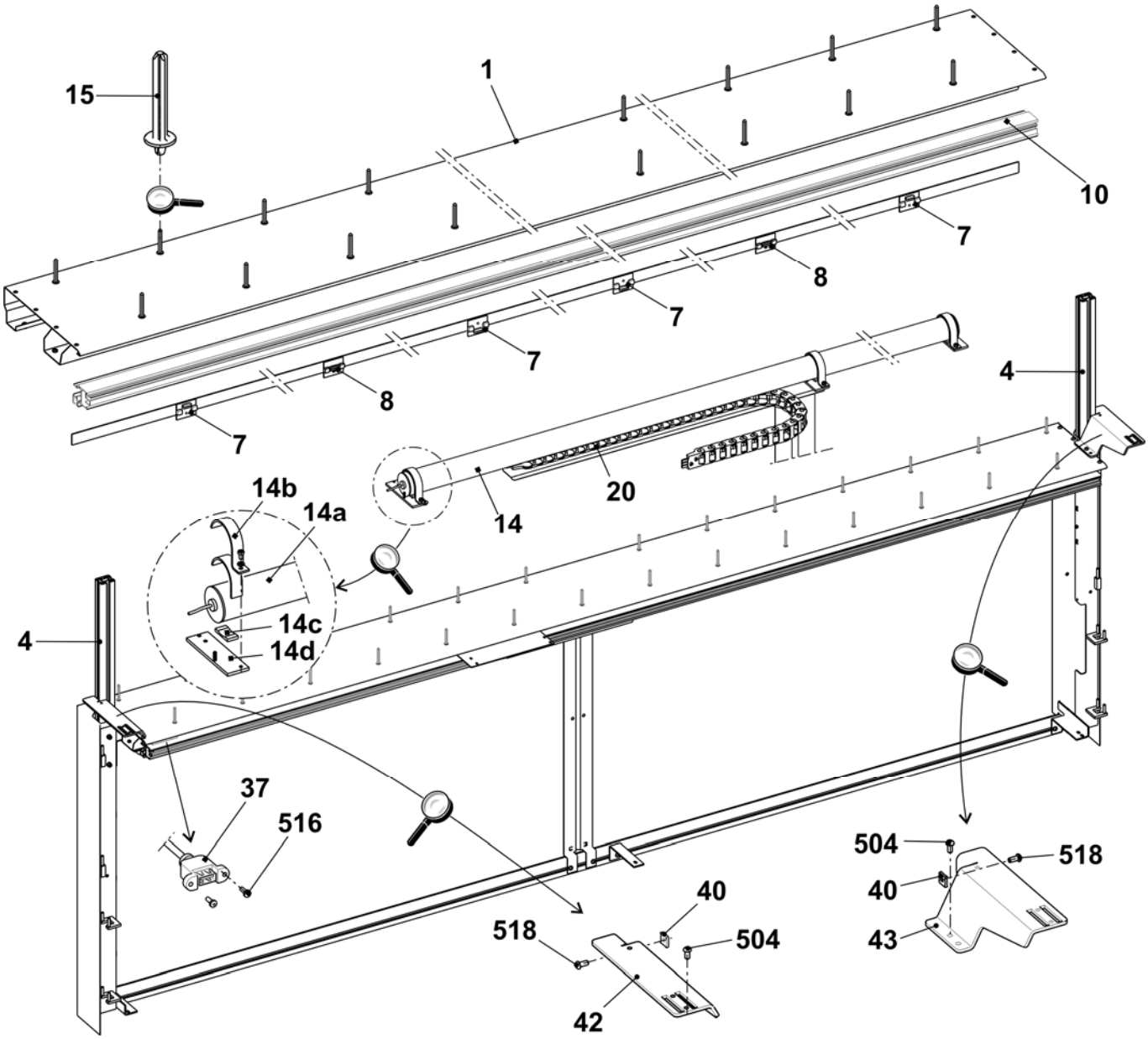

Fadenführer und Führungsstäbe

Pos	Benennung	Ident-Nr
Σ	**Fadenführung komplett E5**	**244 007**
	Fadenführung komplett E7 – E8	**244 008**
	Fadenführung komplett E10 – E14	**244 009**
	Fadenführung komplett E16 – E18	**244 002**
5	Begrenzer links komplett	244 099
6	Begrenzer rechts komplett	244 098
7	Schieber mit Öse	230 709
9	Fadenführerschiene 50“	240 282
10	FF-Schlitten komplett	243 062
11	Fadenleitstern komplett	209 257
13	Beilage	213 035
500	Sechskant-Schraube -M5x10	020 351

Pos	Benennung	Ident-Nr
E5, E5m.4 + E7m.5, E2,5.2 + E3,5.2 +E5.2		
1	FF-Bügel 1+8 komplett E5	212 990
2	FF-Bügel 2+7 komplett E5	212 992
3	FF-Bügel 3+6 komplett E5	212 991
4	FF-Bügel 4+5 komplett E5	212 993
E7 + E8, E6.2 + E7.2		
1	FF-Bügel 1+8 komplett E7-8	212 892
2	FF-Bügel 2+7 komplett E7-8	212 914
3	FF-Bügel 3+6 komplett E7-8	212 925
4	FF-Bügel 4+5 komplett E7-8	212 910
E10 - E14, E10m.12 + E14/12, E6.2 (E12M.10) + E8.2		
1	FF-Bügel 1+8 komplett E10-14	212 994
2	FF-Bügel 2+7 komplett E10-14	212 996
3	FF-Bügel 3+6 komplett E10-14	212 995
4	FF-Bügel 4+5 komplett E10-14	212 997
E16 + E18, E9.2		
1	FF-Bügel 1+8 komplett E1-18	223 199
2	FF-Bügel 2+7 komplett E1-18	223 201
3	FF-Bügel 3+6 komplett E1-18	223 200
4	FF-Bügel 4+5 komplett E1-18	223 202

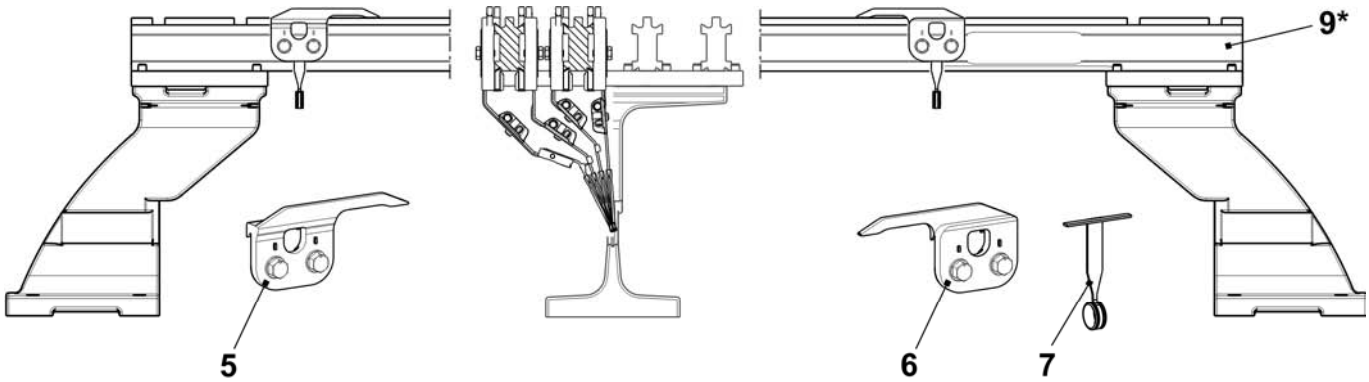

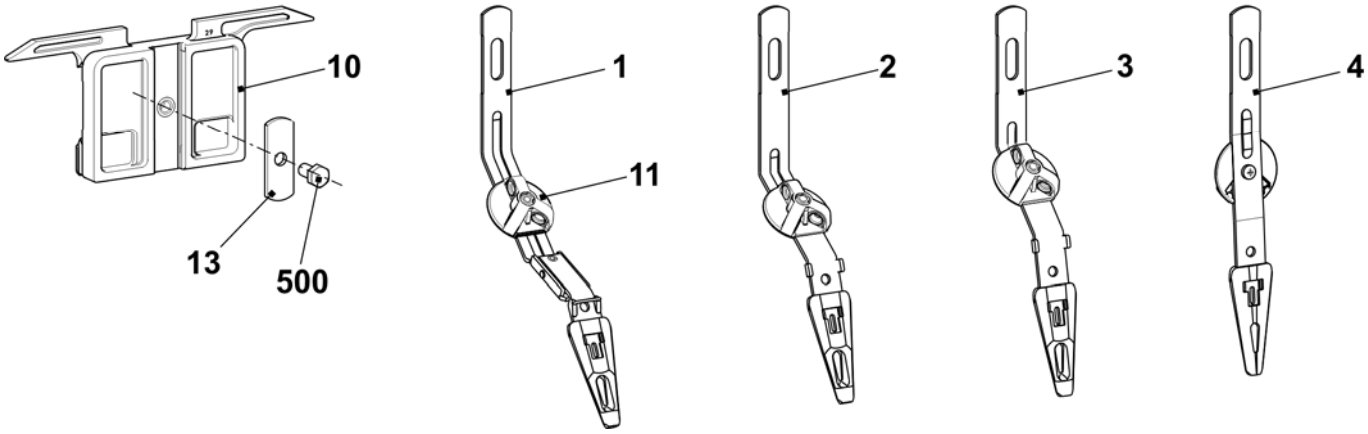

Komplette Fadenführer

Pos	*Benennung*	*Spur*	*Ident-Nr*	*Pos*	*Benennung*	*Spur*	*Ident-Nr*
E5, E5m.4 + E7m.5, E2,5.2 + E3,5.2 +E5.2				**E10 - E14, E10m.12, E6.2 (E12M.10) + E8.2**			
1	FF-Schlitten komplett E5	1+8	243 935	1	FF-Schlitten komplett E10-14	1+8	243 943
2	FF-Schlitten komplett E5	2+7	243 934	2	FF-Schlitten komplett E10-14	2+7	243 942
3	FF-Schlitten komplett E5	3+6	243 933	3	FF-Schlitten komplett E10-14	3+6	243 941
4	FF-Schlitten komplett E5	4+5	243 932	4	FF-Schlitten komplett E10-14	4+5	243 940
E7 + E8, E6.2 + E7.2 + E7m.8 + E8m.7				**E16 + E18**			
1	FF-Schlitten komplett E7-8	1+8	243 939	1	FF-Schlitten komplett E16-18	1+8	243 947
2	FF-Schlitten komplett E7-8	2+7	243 938	2	FF-Schlitten komplett E16-18	2+7	243 946
3	FF-Schlitten komplett E7-8	3+6	243 937	3	FF-Schlitten komplett E16-18	3+6	243 945
4	FF-Schlitten komplett E7-8	4+5	243 936	4	FF-Schlitten komplett E16-18	4+5	243 944

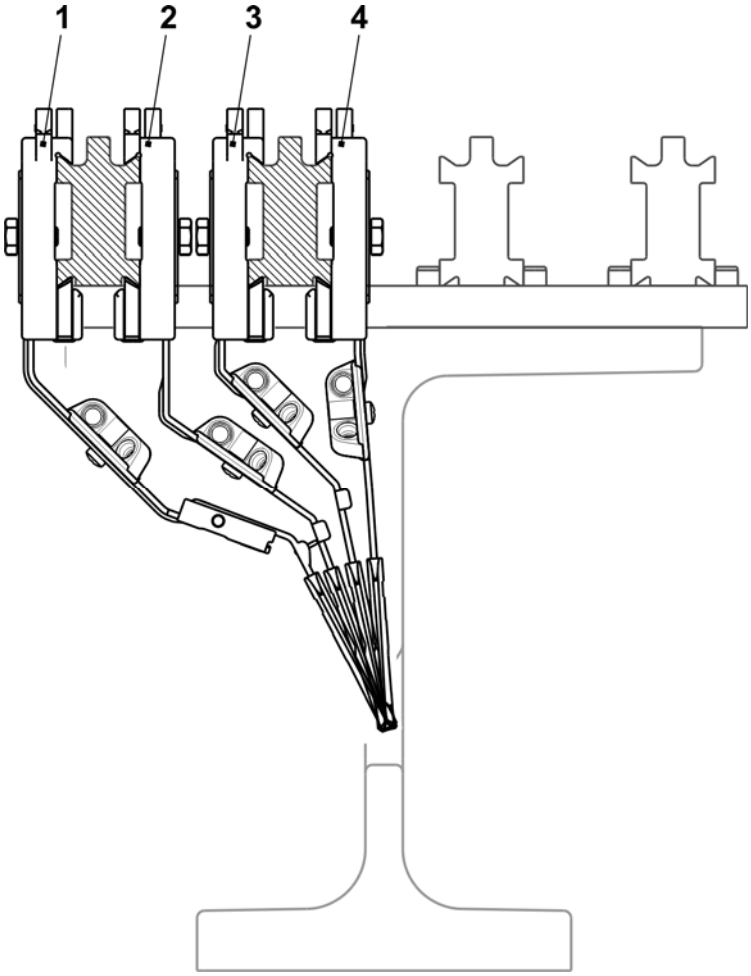

STOLL
THE RIGHT WAY TO KNIT

Linker Friktionsfournisseur

Pos	Benennung		Ident-Nr	Pos	Benennung	Ident-Nr
Σ	**Friktionsfournisseur links komplett**		**243 571**	13	Büchse	221 391
1	Gehäuse		240 368	14	Keilrippenscheibe	221 268
2	Friktionswalze komplett		231 704	15	Keilrippenriemen V3J 406	206 927
3	Drehstrommotor komplett		219 800	16	Stange	221 319
	3a	Mikroschalter	008 664	17	Stützblech	251 096
4	Umlenker komplett 8-fach		250 089	18	Deckel	230 758
	4a	Trägerschiene	250 055	19	Rändelschraube	223 361
	4b	Ösenhalter komplett	250 077	20	Stange	230 658
	540	Spannstift 4x15	020 783	500	Schraube KB30x8	236 228
	541	Sechskantmutter M8-8	022 843	501	Schraube 20x10	244 736
7	Fadenleitstab komplett		239 431	503	Zylinder-Schraube M5x12	020 132
	570	Öse 8	021 504	504	Zylinder-Schraube M5x16	022 726
8	Abstellschiene rechts komplett		230 690	506	Schraube KB 40x14	241 358
9	Abstellschiene links komplett mit Ösen		230 683	507	Schraube KB 40x25	241 595
	9b	Fadenöse	230 662	509	U-Scheibe 5,3x22x2,5	023 219
	590	Gleitlager	023 627	510	U-Scheibe	020 901
	591	O-Ring	244 895	512	Pass-Scheibe 15x21x1	023 216
11	Lasche		221 316	514	U-Scheibe 4,3	020 908
12	Deckel		251 098	515	Flachkopf-Schraube M4x10	023 450

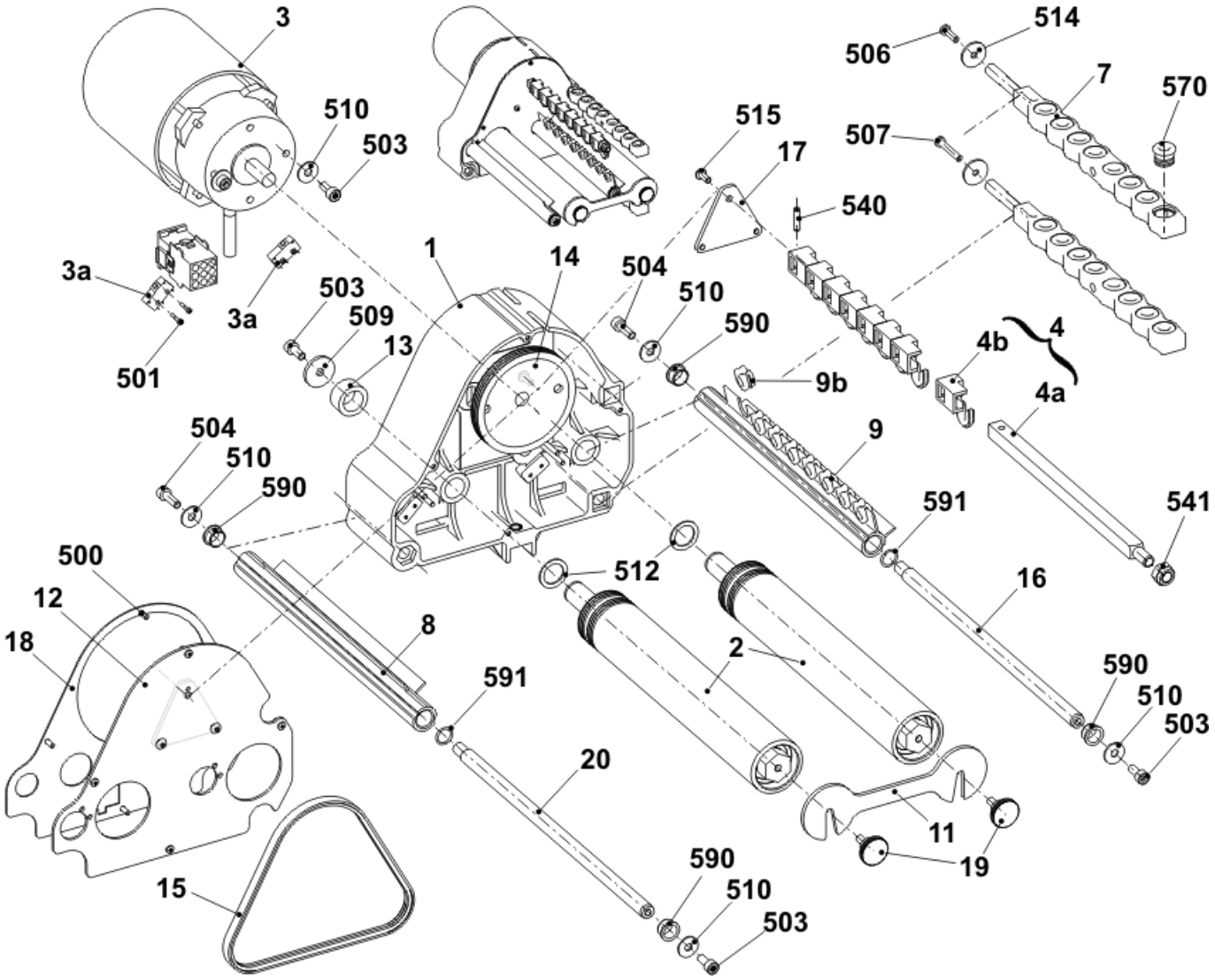

Rechter Friktionsfournisseur

Pos	Benennung		Ident-Nr	Pos	Benennung	Ident-Nr
Σ	**Friktionsfournisseur rechts komplett**		**243 572**	13	Büchse	221 391
1	Gehäuse		240 368	14	Keilrippenscheibe	221 268
2	Friktionswalze komplett		231 704	15	Keilrippenriemen V3J 406	206 927
3	Drehstrommotor komplett		219 800	16	Stange	221 319
	3a	Mikroschalter	008 664	17	Stützblech	251 096
4	Umlenker komplett 8-fach		250 089	18	Deckel	230 758
	4a	Trägerschiene	250 055	19	Rändelschraube	223 361
	4b	Ösenhalter komplett	250 077	20	Stange	230 658
	540	Spannstift 4x15	020 783	500	Schraube KB30x8	236 228
	541	Sechskantmutter M8-8	022 843	501	Schraube 20x10	244 736
7	Fadenleitstab komplett		239 431	503	Zylinder-Schraube M5x12	020 132
	570	Öse 8	021 504	504	Zylinder-Schraube M5x16	022 726
8	Abstellschiene rechts komplett		230 690	506	Schraube KB 40x14	241 358
9	Abstellschiene rechts komplett mit Ösen		230 682	507	Schraube KB 40x25	241 595
	9b	Fadenöse	230 662	509	U-Scheibe 5,3x22x2,5	023 219
	590	Gleitlager	023 627	510	U-Scheibe	020 901
	591	O-Ring	244 895	512	Pass-Scheibe 15x21x1	023 216
11	Lasche		221 316	514	U-Scheibe 4,3	020 908
12	Deckel		251 098	515	Flachkopf-Schraube M4x10	023 450

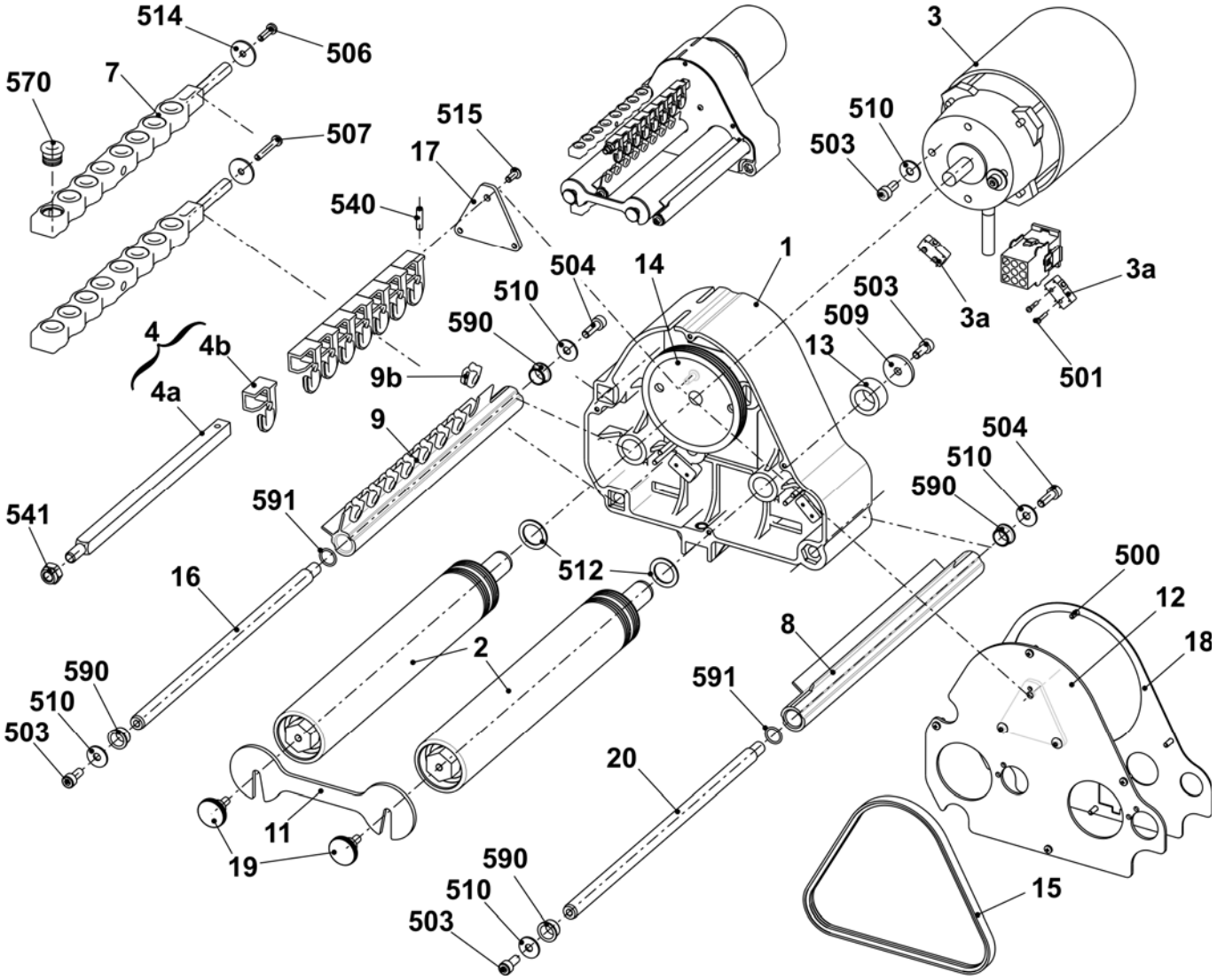

Fournisseur-SFE

Pos	Benennung	Ident-Nr	Hinweis
Σ	**Anbausatz Speicherfournisseur-SFE**	**231 427**	SFE-Ersatzteile bestellen Sie bitte bei: **MEMMINGER-IRO GMBH** **Jakob-Mutz-Strasse 7** **D-72280 Dornstetten** Tel.: +49 (0)7443 281-0 Fax: +49 (0)7443 281-101 Die Artikel-Nr. und die Bezeichnung für SFE-Ersatzteile der mitgelieferten Montageanleitung der Fa. MEMMINGER-IRO entnehmen.
1	Anbausatz SFE ohne Trafo	231 980	
2	Trafo mit Kabel	231 979	

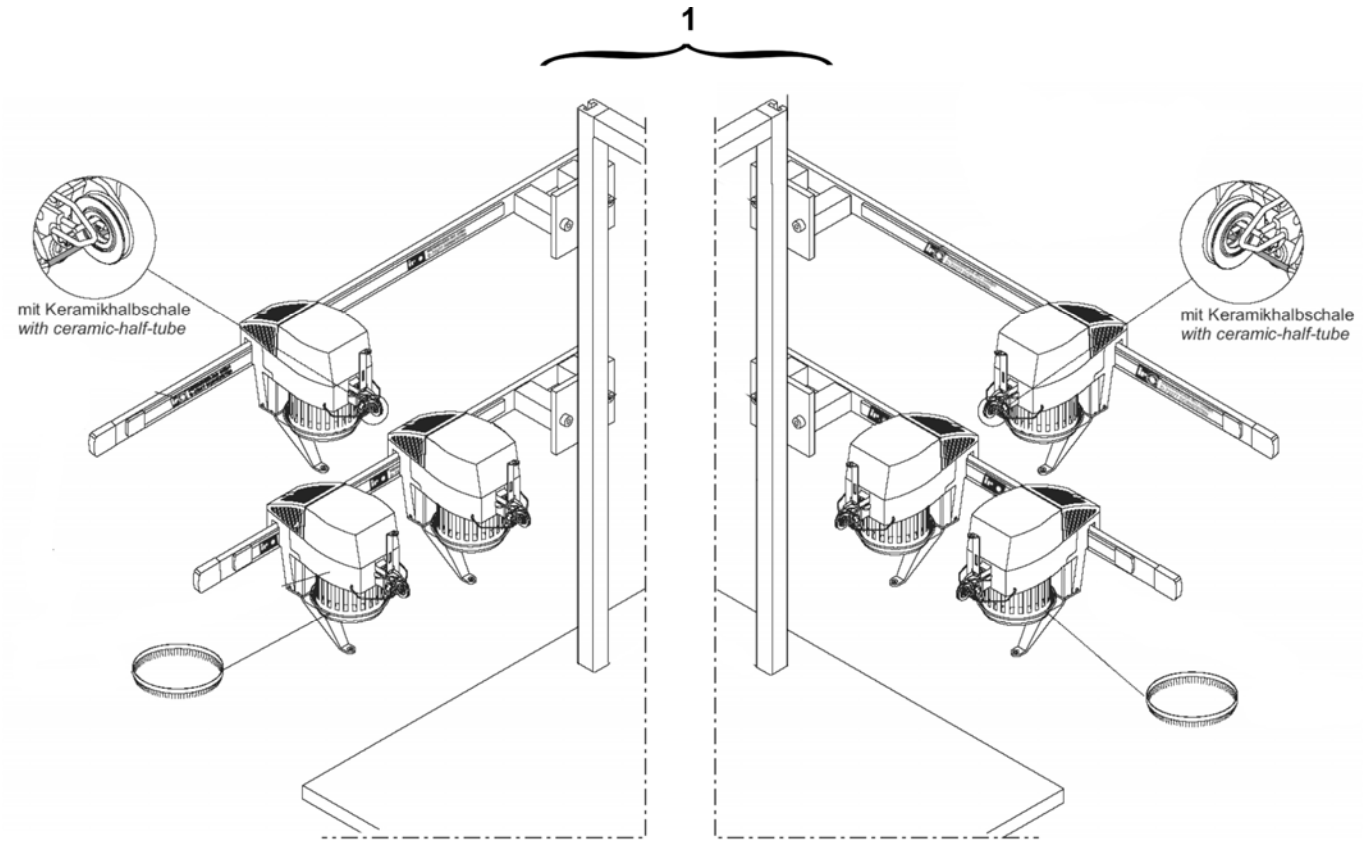

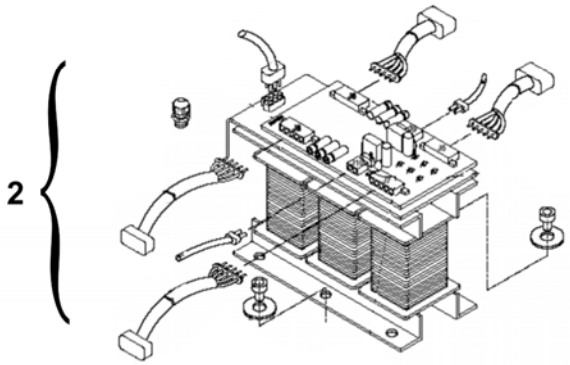

Flusenentsorgung

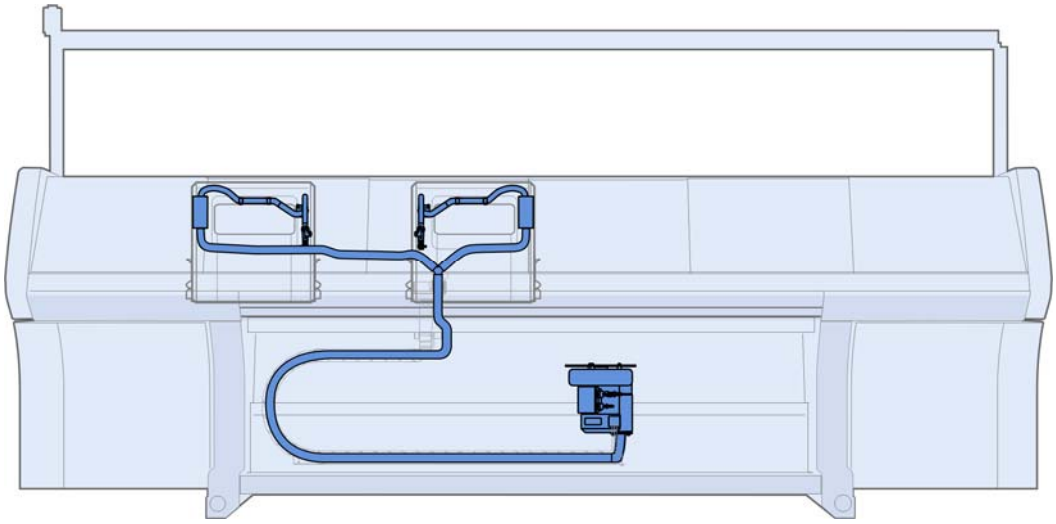

Flusenentsorgung

Pos	Benennung	Ident-Nr		Pos	Benennung	Ident-Nr
Σ	**Flusenentsorgung**					
1	Sauggebläse komplett	251 332		7	Saugschlauch 29x25x1350	251 347
2	Saugschlauch 29x25x3150	252 747		8	Saugschlauch 29x25x350	252 746
3	Schlauchverbinder	245 011		9	Schlauchschelle	214 653
4	Flusenbehälter	245 024		550	Senkkopf-Schraube M4x8	251 011
5	Schlauchsatz links komplett 822	251 343		551	Zylinder-Schraube M4x8	022 501
6	Schlauchsatz rechts komplett 822	251 344				

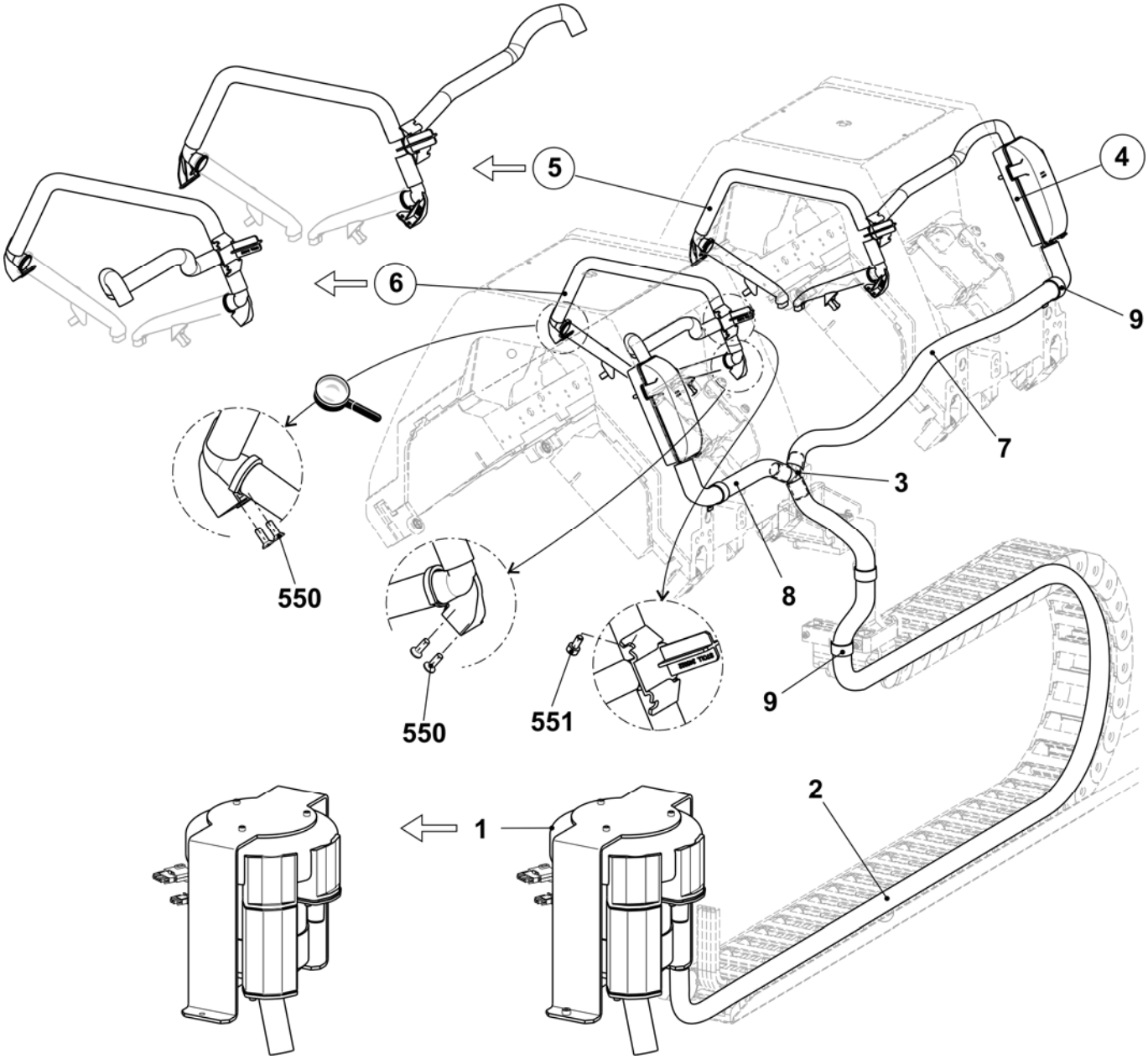

Flusenbehälter

Pos	Benennung	Ident-Nr		Pos	Benennung	Ident-Nr
Σ	**Flusenbehälter**			6*	Verschlussstopfen	245 029
1	Flusenbehälter	245 024		10*	Deckel mit Filter	251 335
5*	Verschlussstopfen	245 028		501*	Zylinder-Schraube M6x10	023 690

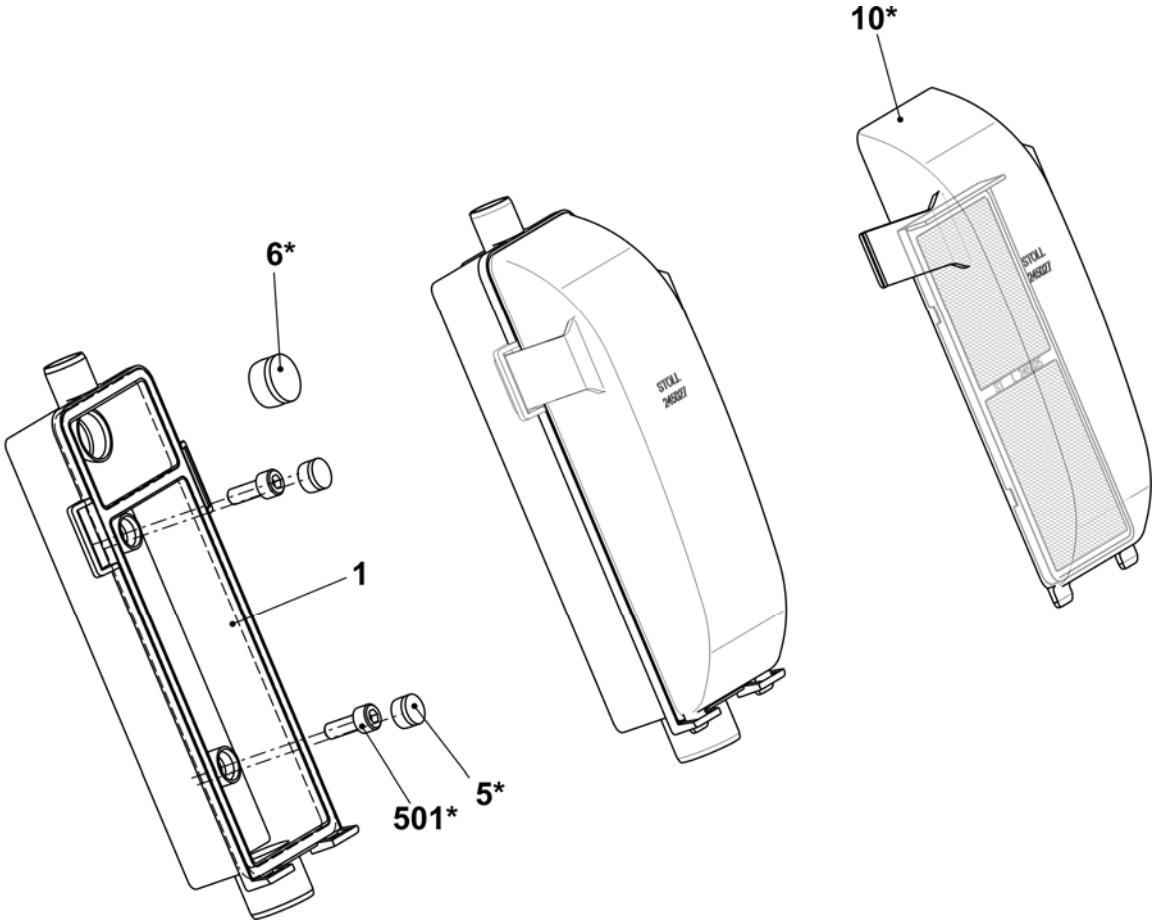

Schlauchsatz links und rechts

Pos	Benennung	Ident-Nr	Pos	Benennung		Ident-Nr
L	**Schlauchsatz links komplett 822**	**251 343**	7*	Saugrohr komplett (E5-14)		251 312
R	**Schlauchsatz rechts komplett 822**	**251 344**		Saugrohr komplett (E16-18)		251 313
1	Winkelanschluss rechts	250 121		7a*	Saugrohr	250 120
2	Winkelanschluss links	251 101		7b*	Klammer	250 805
3	Verbindungsstück FLENT	245 022		7c*	Bürste (E5-14)	251 041
500	Saugschlauch 20x16x400	244 983			Bürste (E16-18)	251 042
501	Saugschlauch 20x16x40	251 043	504*	Senkkopf-Schraube M4x8		251 011
502	Saugschlauch 20x16x420	251 045	506*	Kabelschelle		250 051
			531*	Zylinder-Schraube M4x8		022 501

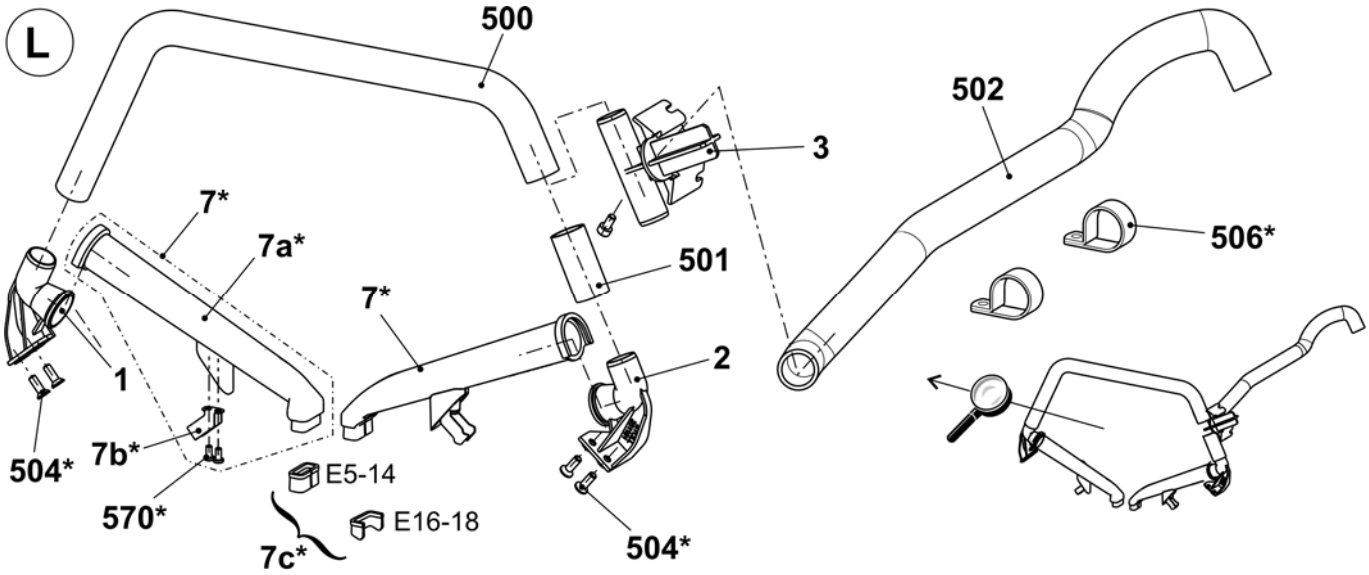

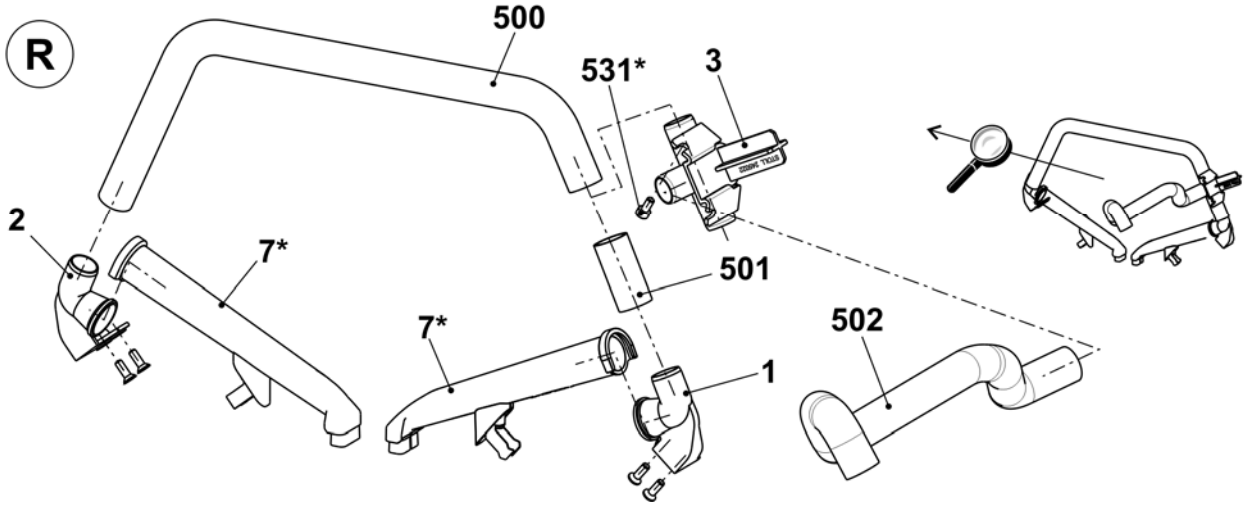

Bedienung und Überwachung

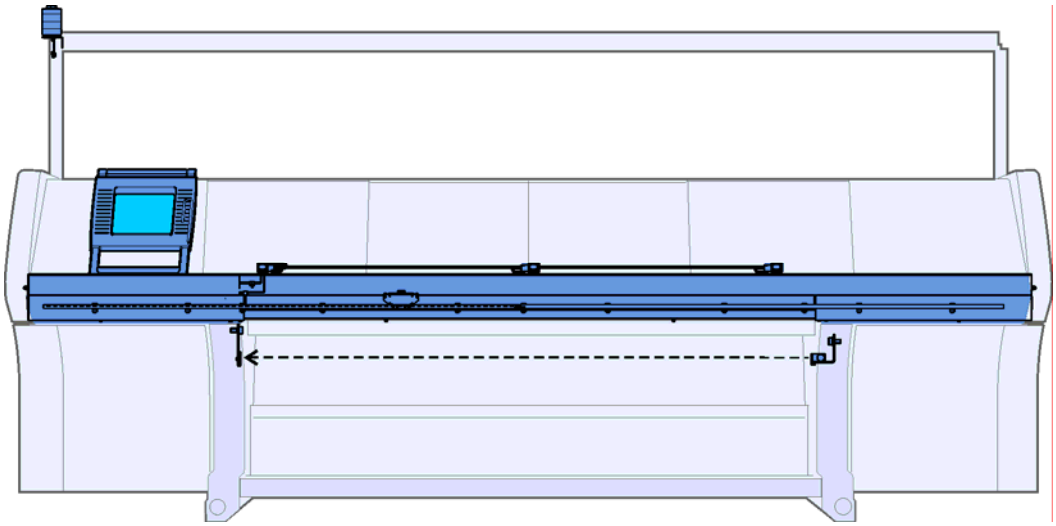

Eingabeeinheit

Pos	Benennung	Ident-Nr	Pos	Benennung	Ident-Nr
Σ	**Eingabeeinheit komplett**	**240 194**			
1	Grundrahmen	240 195	6	Touchstift	242 812
3	Lagerleiste komplett	240 198	502	U-Scheibe	020 901
4	Display Touch komplett	250 298	503	Schraube KB 50x12	240 359

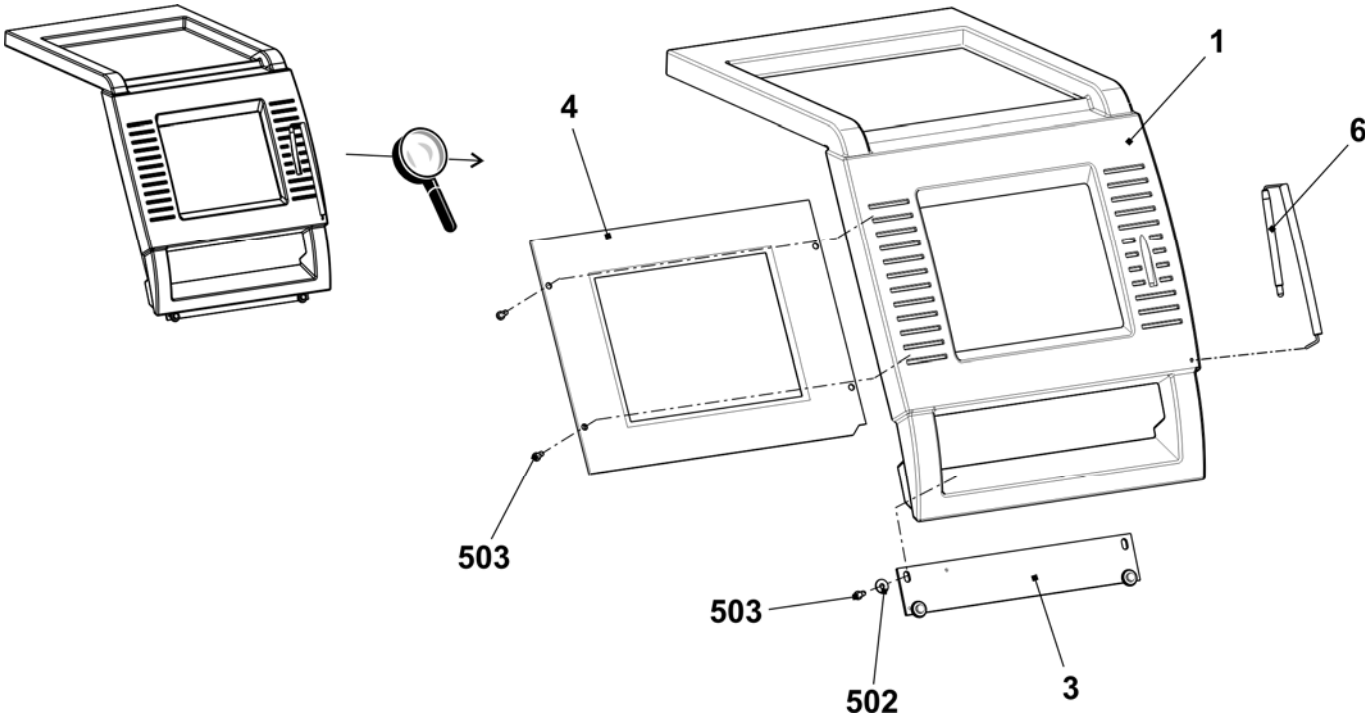

Starteinrichtung

Pos	Benennung	Ident-Nr	Pos	Benennung	Ident-Nr
Σ	**Starteinrichtung komplett**	241 039			
1	Einrückstange	241 030	502	Zylinder-Schraube M6x16	020 135
2	Lager links komplett	250 071	503	Flachkopf-Schraube M5x14	023 588
3	Führungsschiene unten komplett	251 227	504	Zylinder-Schraube M6x20-12.9	020 136
6	Abdeckblech rechts	251 216	505	Zylinder-Schraube M6x12	020 134
7	Abdeckblech links	251 217	507	U-Scheibe	020 872
8	Fixierbolzen	219 107	509	Schraube M6x25	023 510
9	Schalter mit Kabel zu Schutzhauben	223 350	511	Klebesockel	243 055
10	Gleitmutter (Nutenstein)	225 099	512	Zylinder-Schraube M6x10	023 690
11	Lager rechts komplett	225 964	520*	Flachkopf-Schraube M6x16	023 124

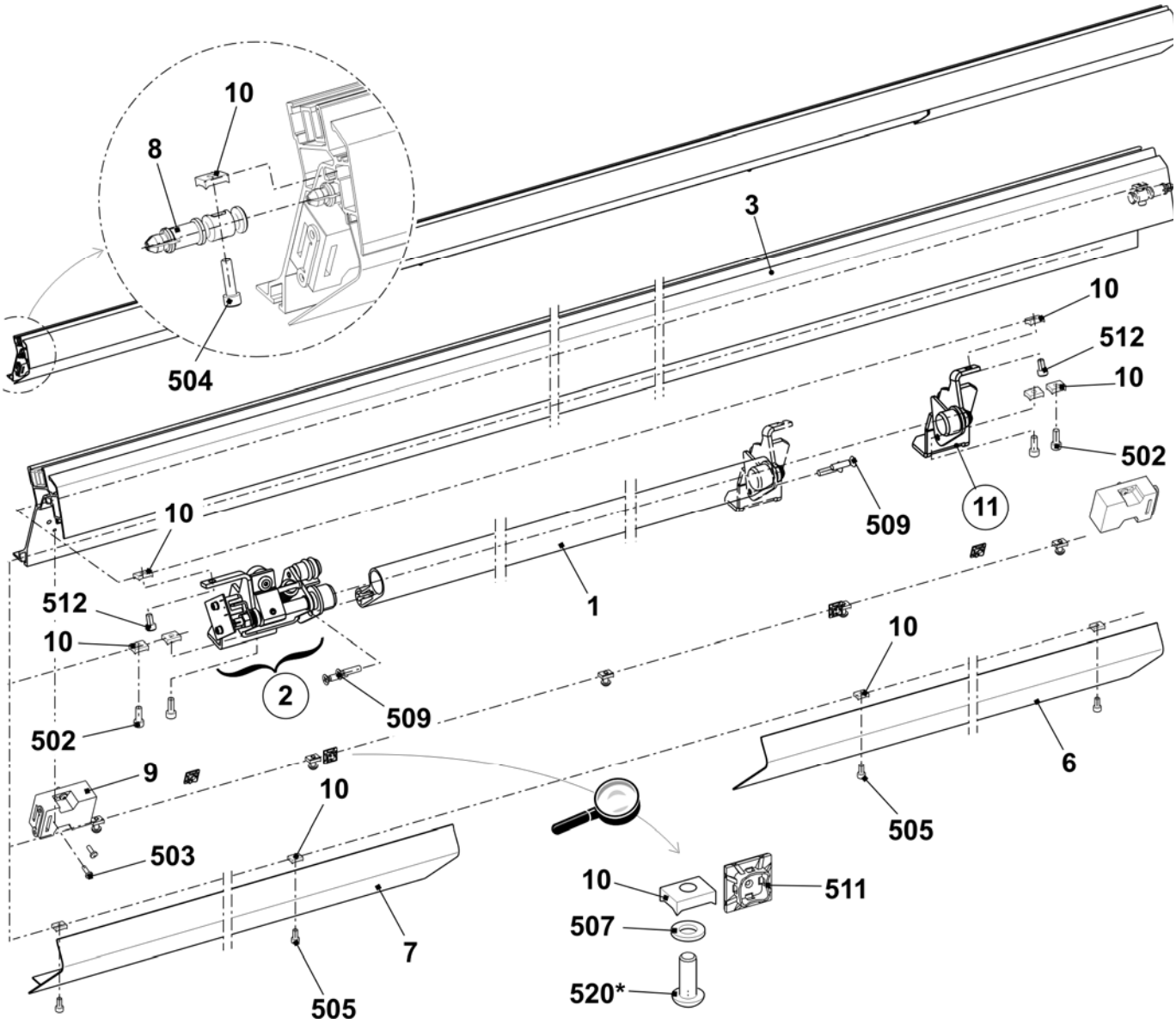

STOLL
THE RIGHT WAY TO KNIT

Einrückstangen-Lager

Pos	Benennung	Ident-Nr	Pos	Benennung	Ident-Nr
L	**Lager links komplett**	**250 071**			
1	Lager links	245 218	505	Sechskant-Mutter M8-6	020 838
	1a Clips-LagerMCM 12-04	023 639	506	Zylinder-Stift 1,5x8	236 923
2	Halter Puffer	220 561	507	Spannstift 6x20	023 719
	2a O-Ring 14x4	023 237	508	Ansatz-Schraube M4x24,8x7,7	240 299
3	Welle links	245 219	509	Ansatz-Schraube	251 316
4	Anker	245 223	510	Pass-Scheibe 12x18x1	023 315
5	Schaltfahne	245 220	511	Sicherungsring 12x1	020 951
6	Federdorn	251 340	512	Druckfeder 1,25x15x98,2	023 609
7	Teller	245 222	513	Druckfeder 0,5x11x12	251 369
8	Ansatz-Schraube	245 224			
9	Abstandsbolzen	240 287	**R**	**Lager rechts komplett**	**252 964**
500	Zylinder-Schraube M4x6	023 067	1	Lager rechts	240 230
501	Zylinder -Schraube M4x8	022 501		1a Clips-Lager MCM 12-04	023 639
502	Pass-Scheibe 4x8x1	023 369	2	Welle rechts	242 888
503	Karte Einrücken okc	240 167	500	Passscheibe 12x18x1	023 315
504	Haftmagnet Gleichstrom	026 233	502	Sicherungsring 12x1	020 951

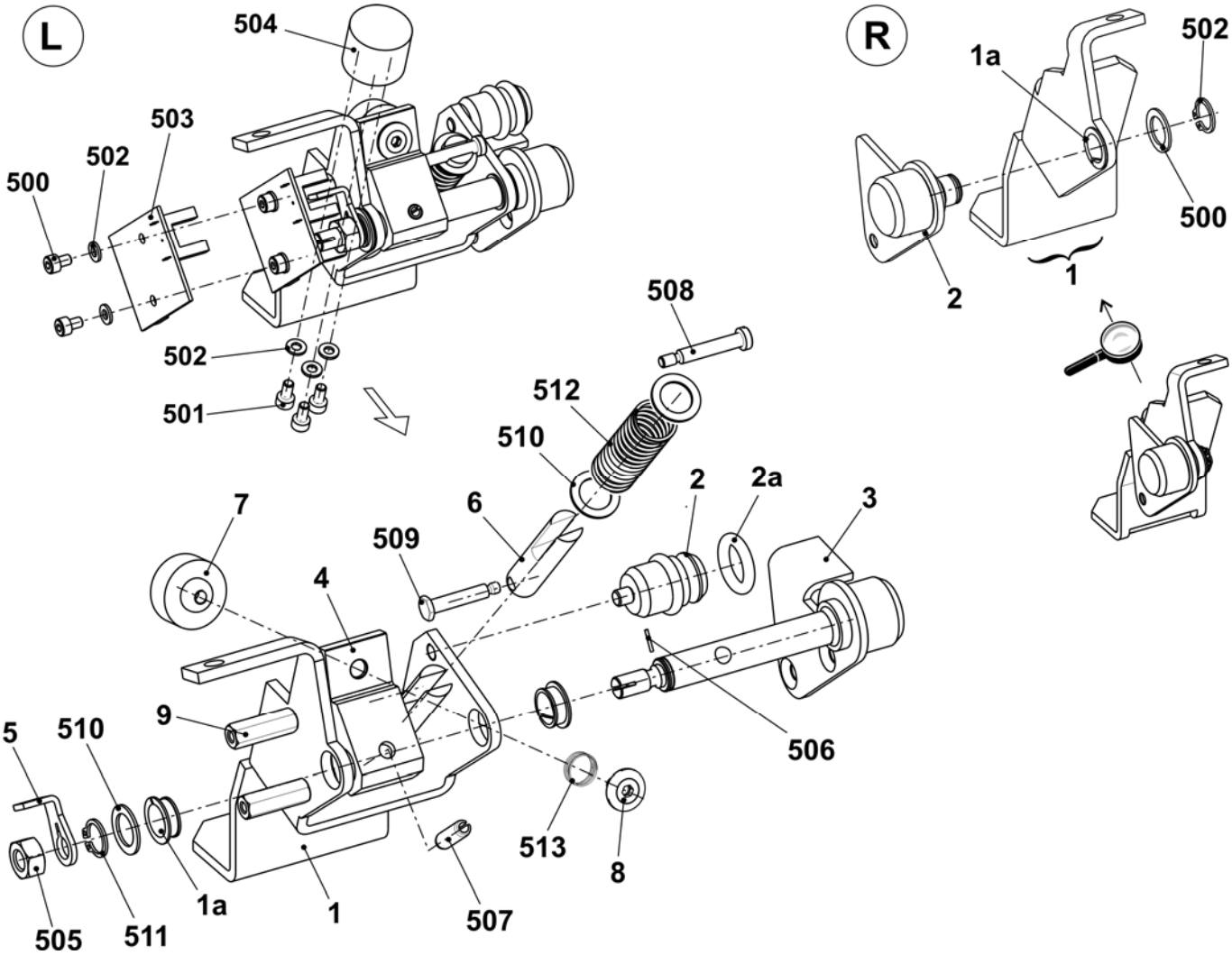

Signal-Leuchte

Pos	*Benennung*		*Ident-Nr*		*Pos*	*Benennung*	*Ident-Nr*
Σ	**Signalleuchte LED einflammig mit Hupe**		**251 153**				
	500	Flachkopf-Schraube M4x14	023 037				
	501	Fächerscheibe A4,3-FS	022 482				

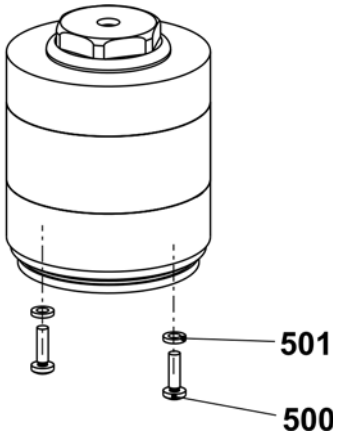

Stauraum-Überwachung

Pos	Benennung	Ident-Nr	Pos	Benennung	Ident-Nr
Σ	**Stauraumüberwachung**	**240 157**	504	Lichtschranke WI100-P4330	243 355
1	Haltewinkel Lichtschranke	243 353	505	Reflektor 20x20 mm	243 356
2	Montageplatte Reflektor	243 354	900	Zylinder-Schraube M6x12	020 134
501	Zylinder-Schraube M3x10	022 991	901	U-Scheibe	020 872
502	Blindniet A3x8-Al	023 158			

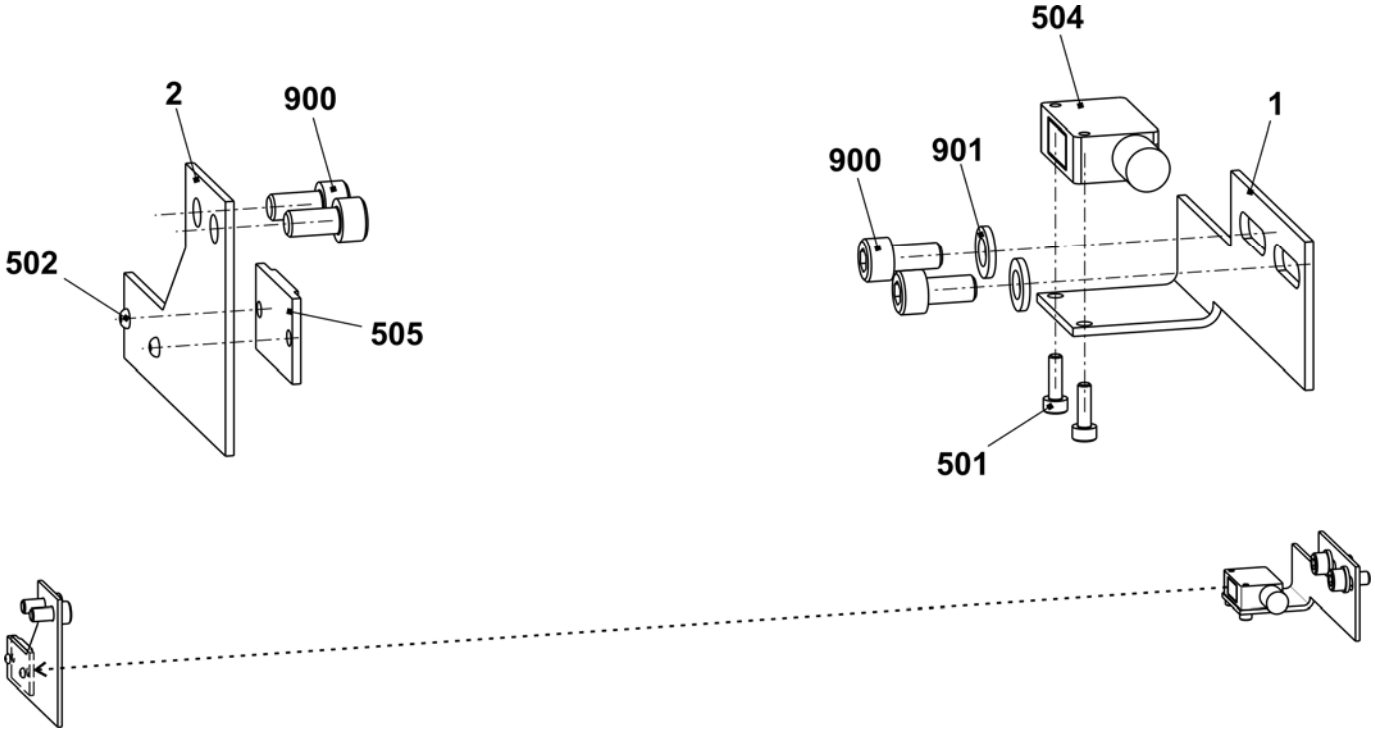

Schockabstellung E5-14

Pos	*Benennung*	*Ident-Nr*		*Pos*	*Benennung*	*Ident-Nr*
Σ	**Schockabstellung komplett E5 - E14**	**223 947**		3	Endstecker Piezo-Aufnehmer	220 053
1	Schockabstellung (Piezo)	220 011		500	Flachkopf-Schraube M4x8	023 036
2	Verbindungskabel Piezo-Aufnehmer	220 061		502	Kabelschelle N-3B, 5 mm	210 729

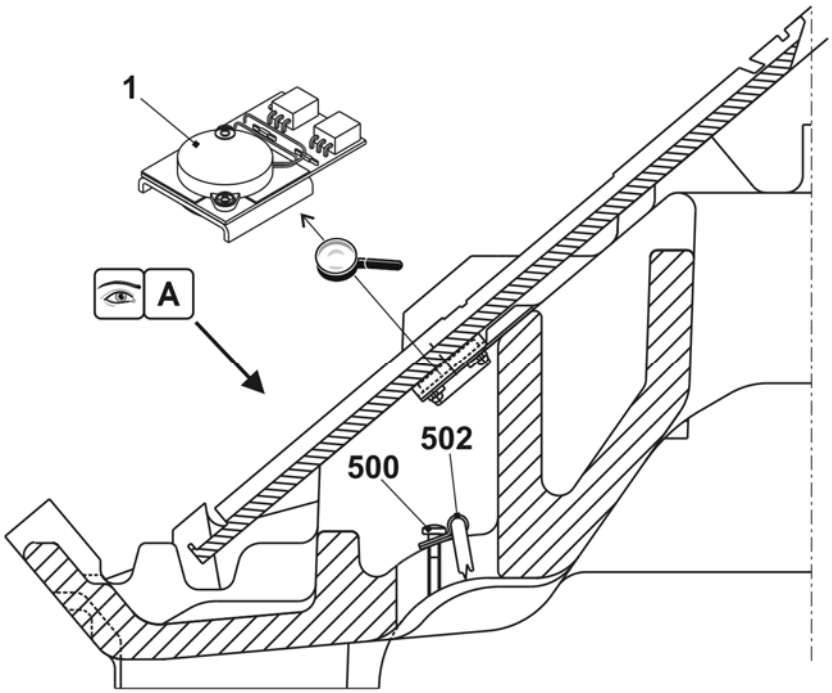

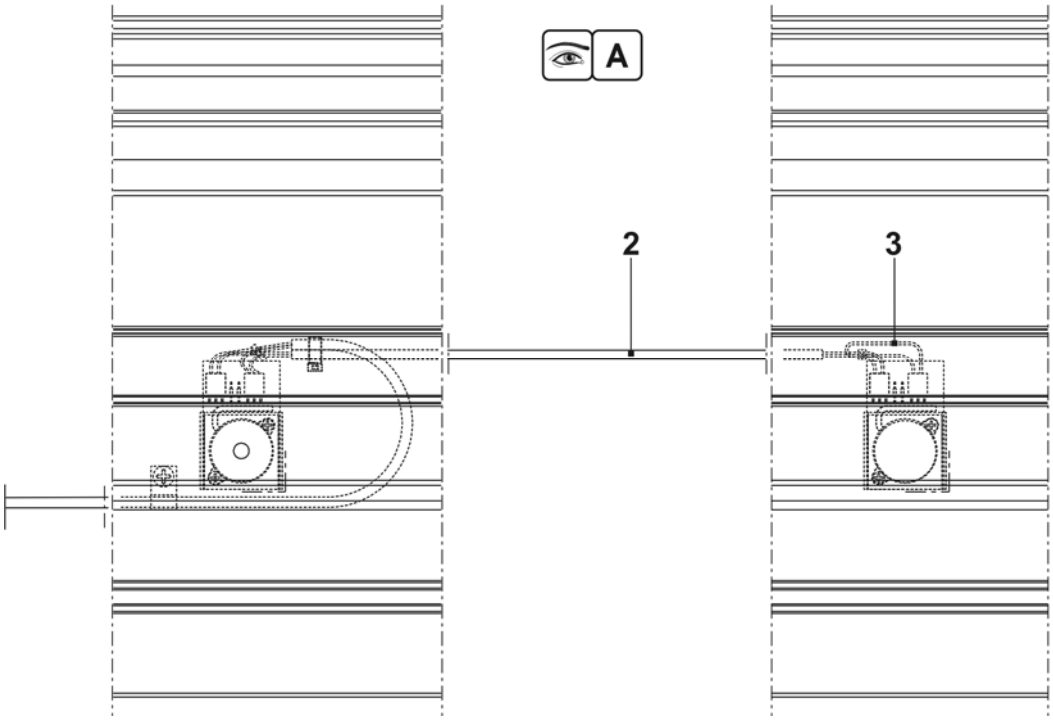

Schockabstellung E16-18

Pos	Benennung	Ident-Nr	Pos	Benennung	Ident-Nr
Σ	**Schockabstellung komplett E16 – E18**	**250 386**			
1	Schockabstellung (Piezo)	220 011	4	Kabel Verbindung Piezo	250 292
2	Kabel Verbindung Piezo	250 293	500	Flachkopf-Schraube M4x8	023 036
3	Endstecker Piezo-Aufnehmer	220 053	502	Kabelschelle N-3B, 5 mm	210 729

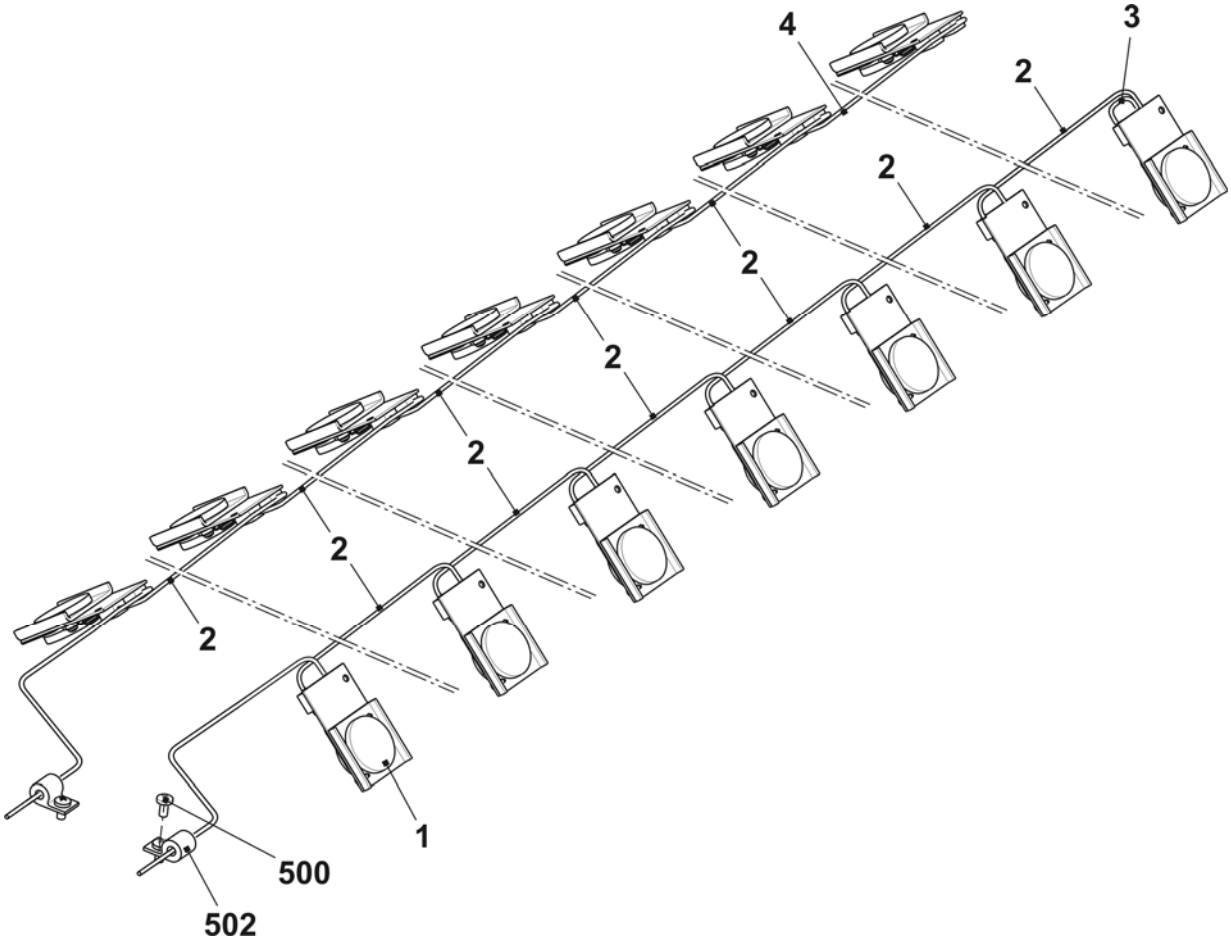

Messeinrichtung

Pos	*Benennung*		*Ident-Nr*		*Pos*	*Benennung*	*Ident-Nr*
Σ	**Messeinrichtung**		**242 221**		5*	Messkopf komplett	240 562
	1	Messschiene	241 804				
	2	Führung	212 210				
	4	Führung	240 672				
	501	U-Scheibe	020 881				
	502	Flachkopf-Schraube	241 603				

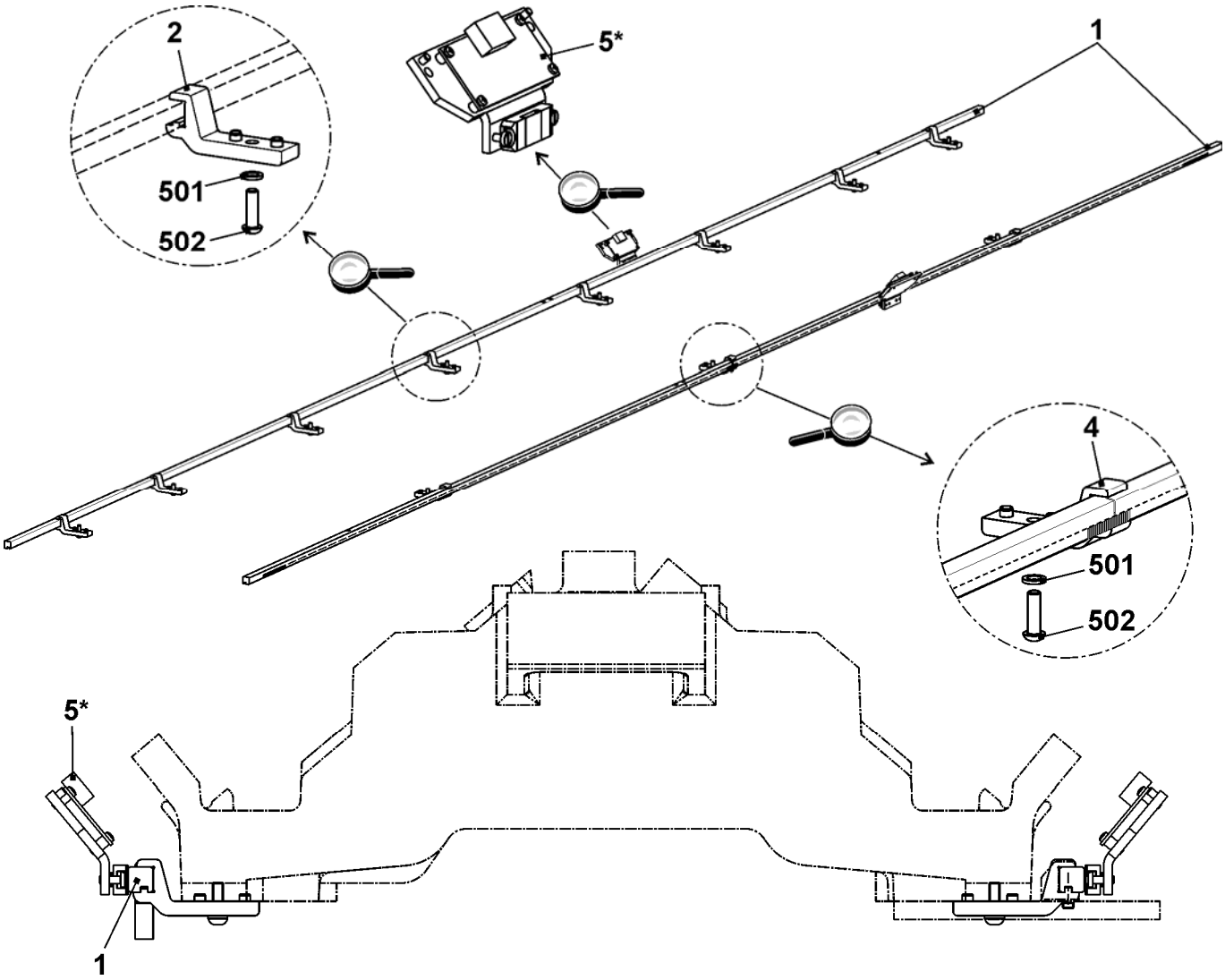

Schutzeinrichtungen

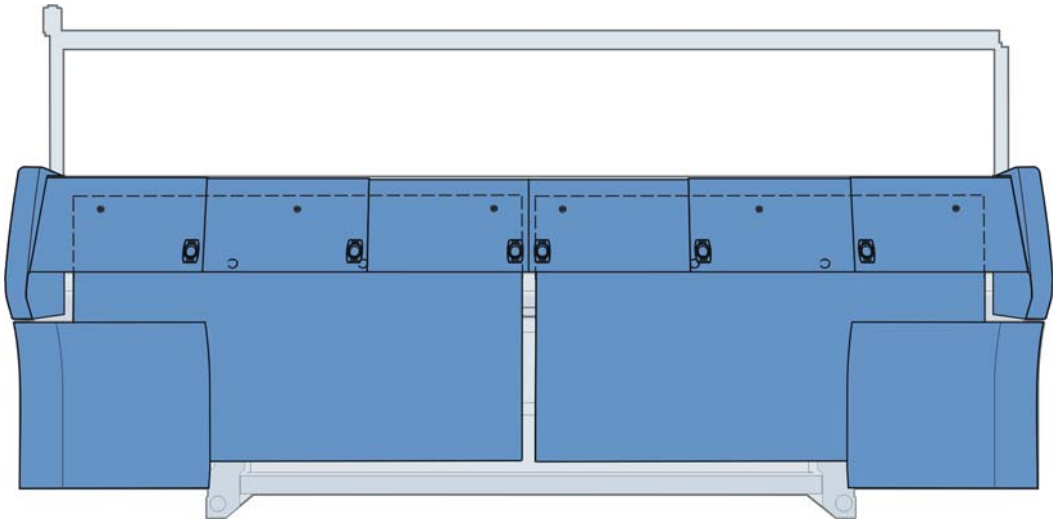

Seitliche Sicherheitshauben

Pos	*Benennung*	*Ident-Nr*	*Pos*	*Benennung*	*Ident-Nr*
Σ	**Linke Sicherheitshaube**		**Σ**	**Rechte Sicherheitshaube**	
	E3 - E5	**241 271**		**E3 - E5**	**241 274**
	E7 - E8	**241 272**		**E7 - E8**	**241 275**
	E10 - E18	**241 273**		**E10 - E18**	**241 276**
1	Sicherheitshaube links	250 562	1	Sicherheitshaube rechts	250 563
2	Scharnier	241 994	505	Schraube KB 60x30	237 683
3	Platte	224 717	510	Schraube KB 60x20	237 682
4	Verrastungsblech	219 748			

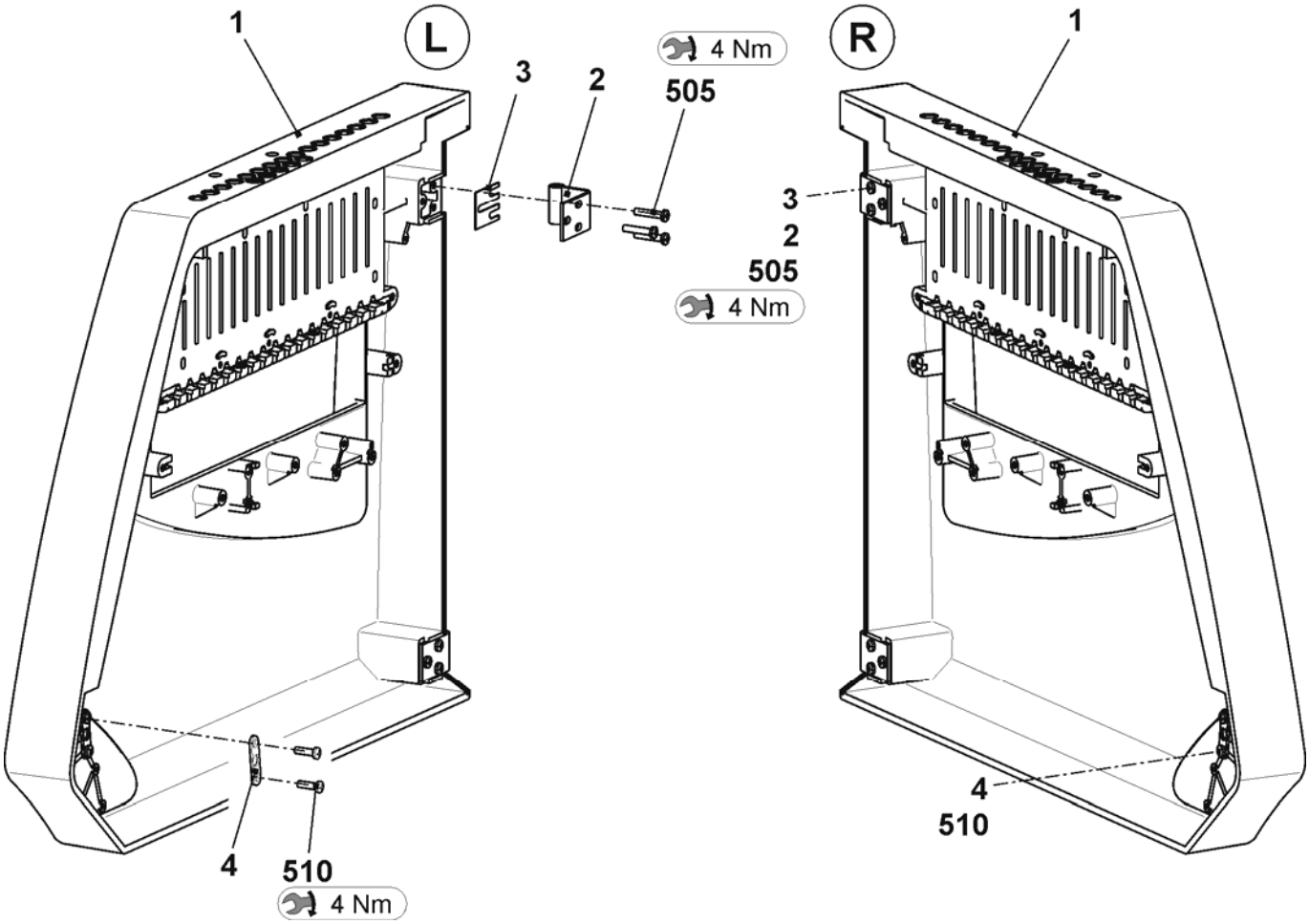

Verkleidung

Pos	*Benennung*		*Ident-Nr*	*Pos*	*Benennung*		*Ident-Nr*
1	Abdeckung 1 (komplett)		251 280	1-6	b	Einlassmuschelgriff	240 210
	1a	Abdeckung 1	251 274		c	Abstreifer	219 393
2	Abdeckung 2 (komplett)		251 281		d	Magnet	204 666
	2a	Abdeckung 2	251 275	7	Verkleidung Steuergerät links komplett		251 237
3	Abdeckung 3 (komplett)		251 282		7a	Verkleidung Steuergerät links	251 190
	3a	Abdeckung 3	251 276	8	Verkleidung Steuergerät rechts komplett		251 238
4	Abdeckung 4 (komplett)		251 283		8a	Verkleidung Steuergerät rechts	251 191
	4a	Abdeckung 4	251 277	7-8	x	Seitenteil	244 989
5	Abdeckung 5 (komplett)		251 284		y	Scharnier	250 273
	5a	Abdeckung 5	251 278		z	Lasche	240 412
6	Abdeckung 6 (komplett)		251 285		500	Schraube KB 50x12	240 359
	6a	Abdeckung 6	251 279		501	Zylinder-Schraube M6x10	023 690

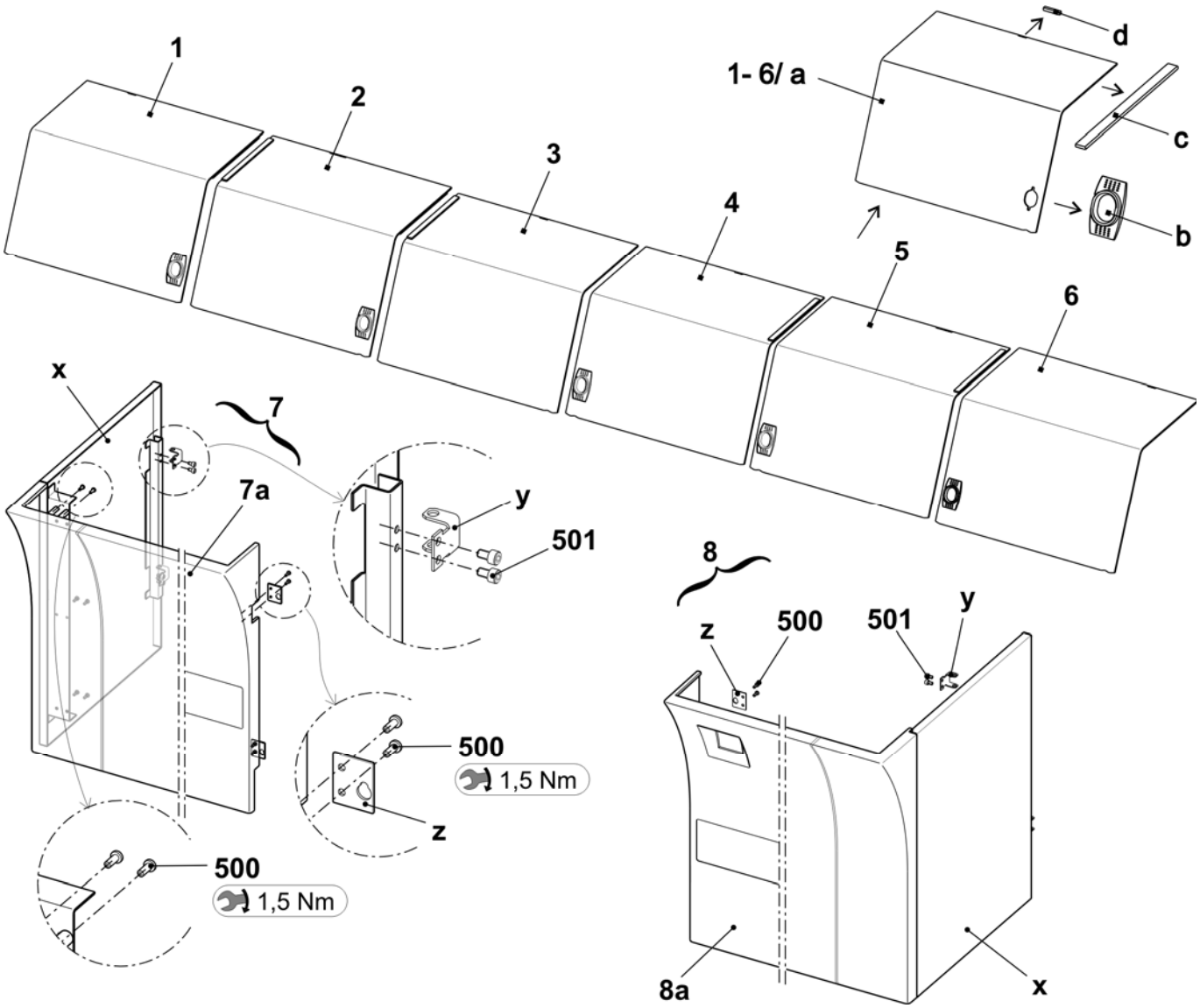

Rückwand

Pos	*Benennung*	*Ident-Nr*		*Pos*	*Benennung*	*Ident-Nr*
1	**Verkleidung hinten mit Vorreiber**	**240 657**		11	Verkleidung	240 656
				12	Sicherheitsvorreiber	243 052

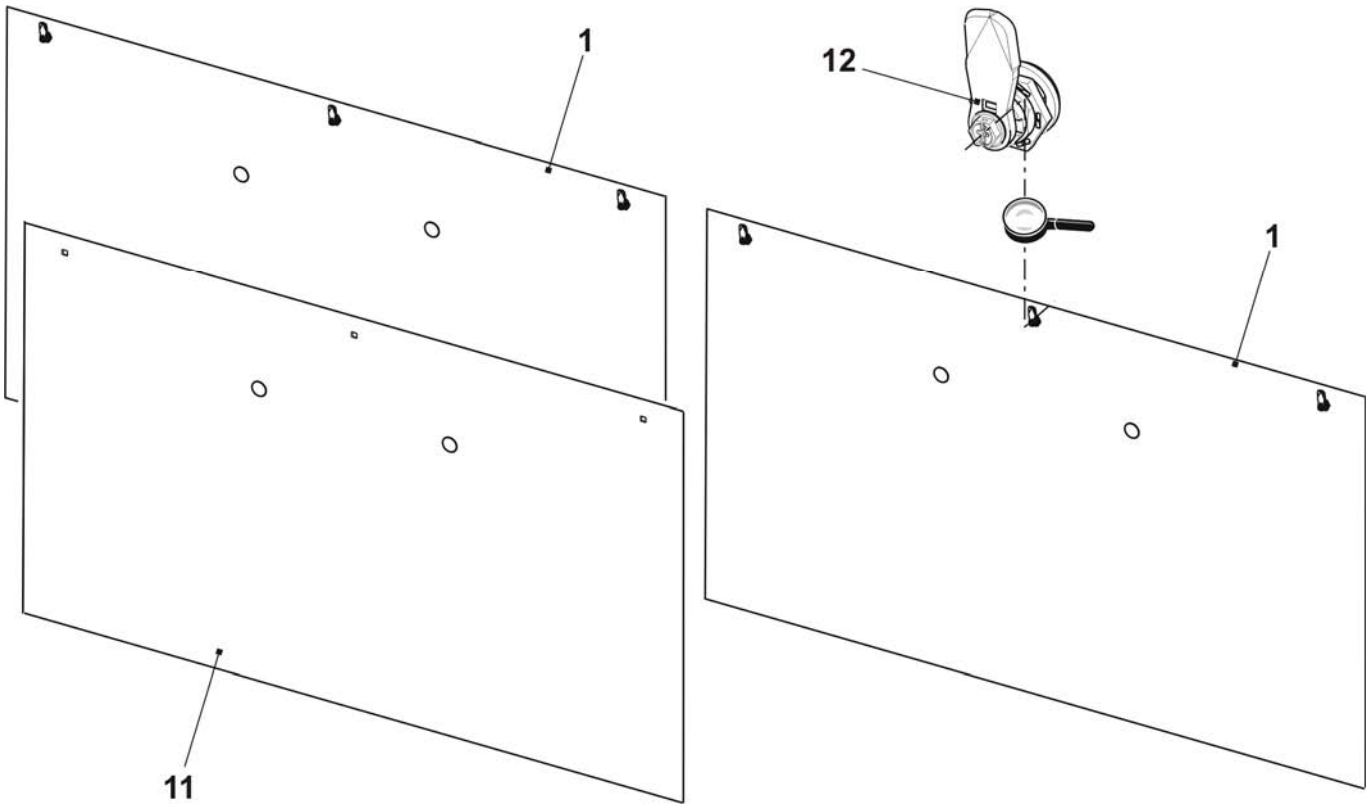

Elektrik

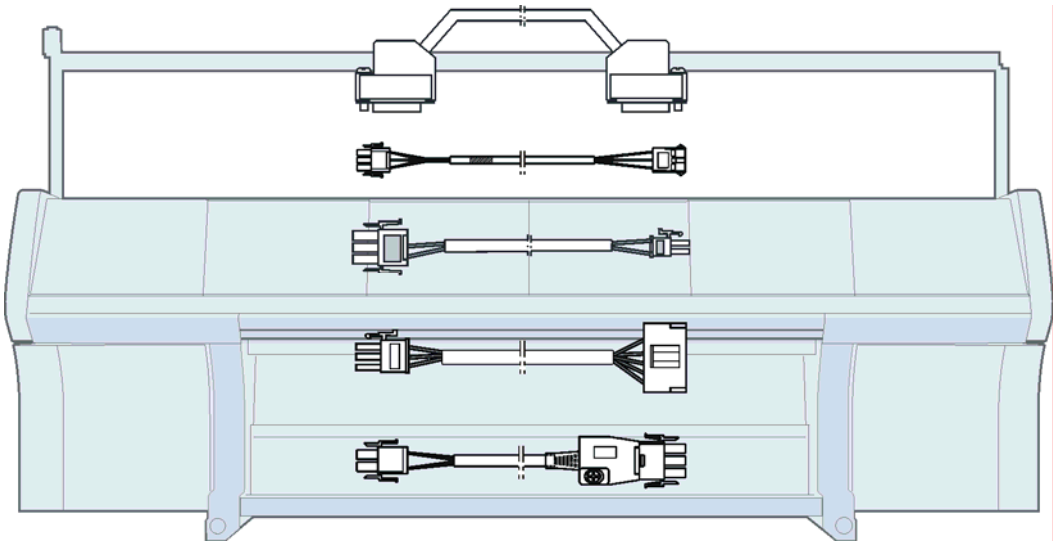

Sicherungen

Benennung		*Ident-Nr*
	Sicherung 1,0A F 5x20	008 748
	Sicherung 3,15A T/440V 6,3x32	025 261
	Sicherung 10A T/440V 6,3x32	025 258
	Sicherung 2,5A T/440V 6,3x32	217 465
	Sicherung 1,6A T/440V 6,3x32	236 229
	Sicherung 6,3A T/440V 6,3x32	026 809
	Sicherung 8A T/440V 6,3x32	241 866
	Sicherung 12,5A T/440V 6,3x32	232 367

Schaltplan als PDF

Benennung	*Ident-Nr*	*Kennzeichen*
Schaltplan 219 deutsch	243 991	_DE
Schaltplan 219 englisch	243 991	_GB
Schaltplan 219 chinesisch	243 991	_CN

Den Schaltplan 219 finden Sie auf der CMS-Dokumentation DVD mit der Ident-Nr. 242283

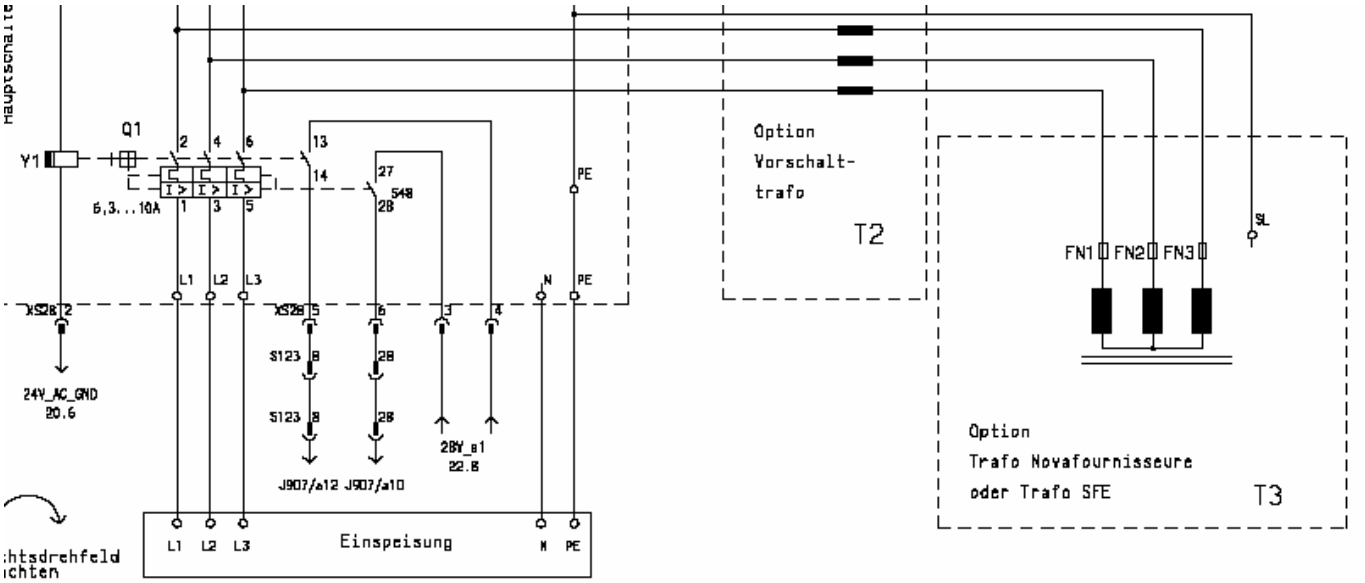

Schleppkabel

Benennung	*Ident-Nr*
Kabel Impulsgeber hinten rechts XL136	242 285
Kabel Impulsgeber vorne rechts XL137	242 286
Kabel Impulsgeber hinten links XL138	242 287
Kabel Impulsgeber vorne links XL139	242 288

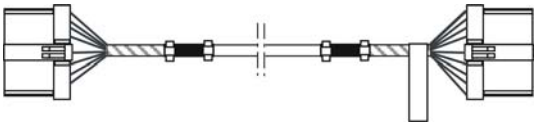

Kabel Fadenführer links	242 289
Kabel Fadenführer rechts	242 290

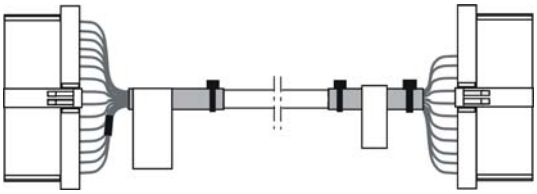

Benennung	*Ident-Nr*
Kabel SM hinten links XL321	242 291
Kabel SM vorne links XL323	242 293
Kabel SM hinten rechts XL325	242 295
Kabel SM vorne rechts XL327	242 297

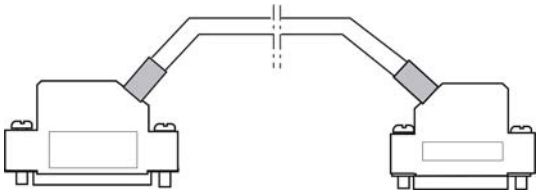

Kabel Signal hinten links XL322	242 292
Kabel Signal vorne links XL324	242 294
Kabel Signal hinten rechts XL326	242 296
Kabel Signal vorne rechts XL328	242 298

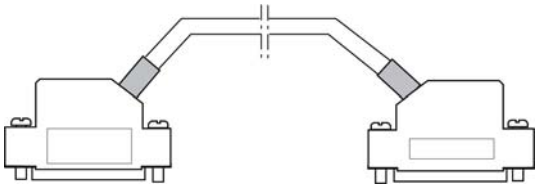

Kabel

Benennung	*Ident-Nr*	*Benennung*	*Ident-Nr*
Kabel Einrücken OKC	240 289	Kabel Zuleitung FKE Leuchte OKC	240 290
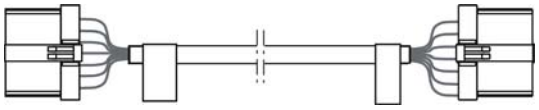		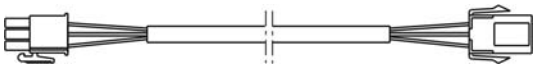	
Kabel Schutzeinrichtung links OKC	238 705	Kabel Motor HIAB OKC	240 291
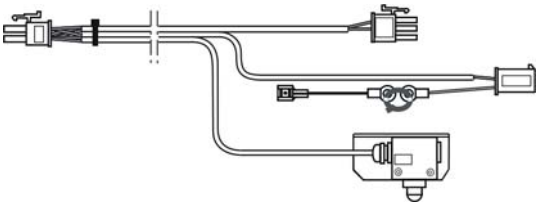			
Kabel Endschalter Versatz OKC	240 292	Kabel Lüfter Antrieb OKC	240 293
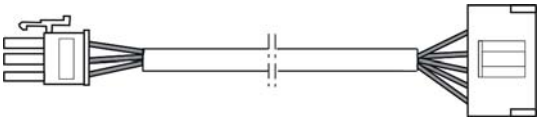		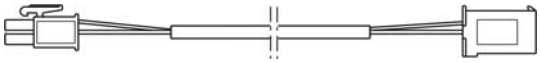	
Kabel Fournisseur rechts OKC	240 294	Kabel Antriebsmotor OKC	240 295
Kabel Fournisseur links 84“ OKC	240 466	Kabel Versatzmotor OKC	240 297
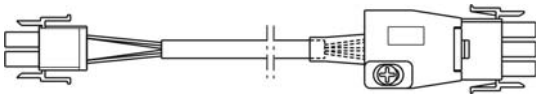		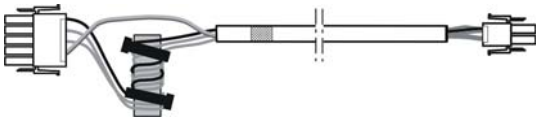	
Kabel Resolver Antrieb OKC	240 296	Kabel Schutzeinrichtung rechts OKC	238 706
Kabel Resolver Versatz OKC	240 298		
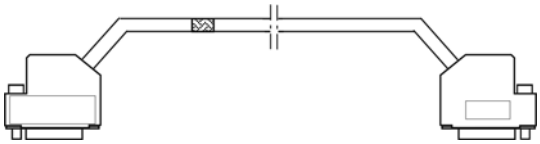		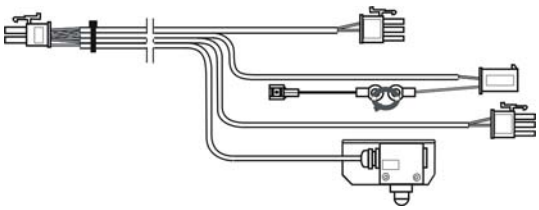	
Kabel CAN 84“	240 416	Kabel Elektro 84“ OKC	240 463
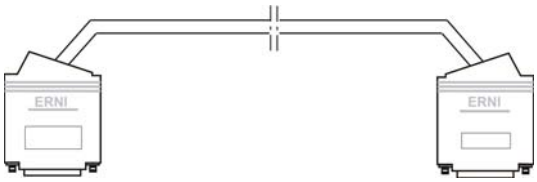			
Kabel Motor HIAB 84“ OKC	242 226	Kabel Schalter HIAB 84“ OKC	242 227

Benennung	*Ident-Nr*	*Benennung*	*Ident-Nr*
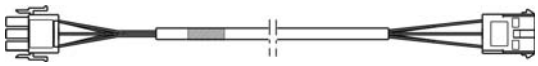			
Kabel Spannungsversorgung WAZ/F 84“ OKC	240 471	Kabel Spannungsversorgung Servo 84“	240 504
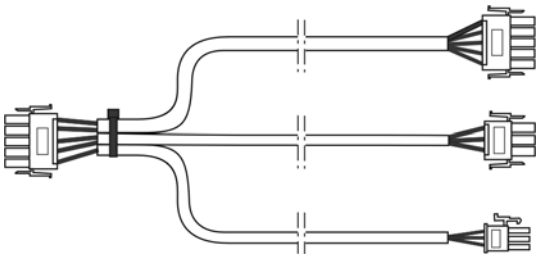		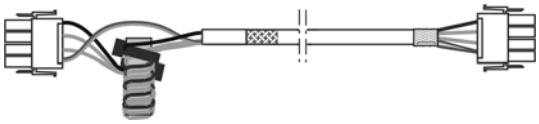	
Kabel Spannungsversorgung Netzteil OKC	240 505	Kabel Spannungsversorgung Bel. 84“ OKC	240 507
		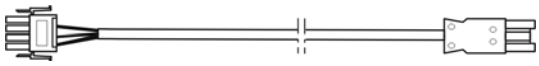	
Kabel Motor HAAB OEF/S 84“	242 228	Kabel Schalter HAOS 84“ OKC	242 229
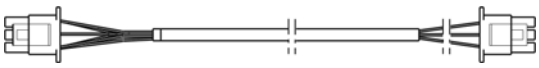			
Kabel Schalter HIAB Anpr. OKC	240 593	Kabel Motor HIAB Anpr. OKC	240 592
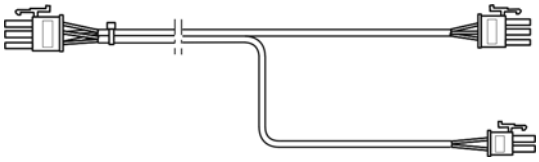			
Kabel Spannungsversorgung FLENT OKC	243 141	Kabel Motor Kammhaken OKC	240 308
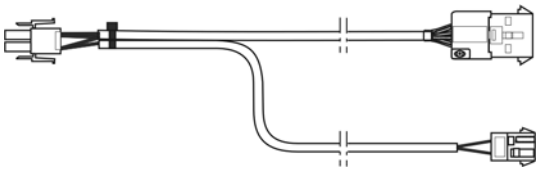			
Kabel Schalter KAHA OKC	240 309	Kabel Motor Kamm OKC	240 310
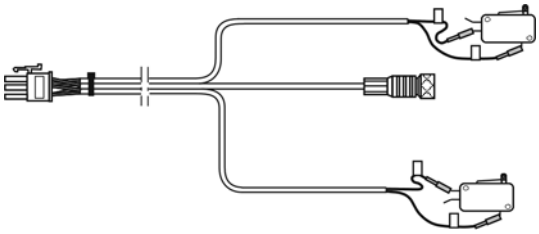		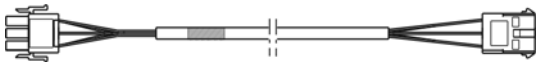	
Kabel Schalter Kamm OKC	240 311	Kabel Schalter HAAB OKC	240 312

Benennung	*Ident-Nr*		*Benennung*	*Ident-Nr*
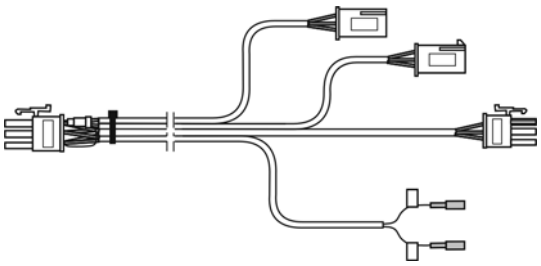			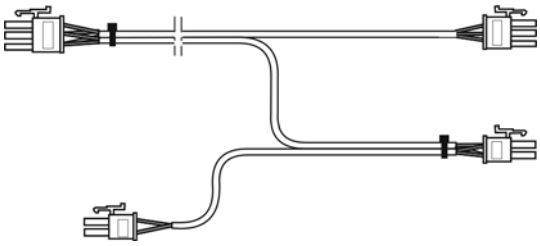	
Kabel Piezo NB OKC	240 518			
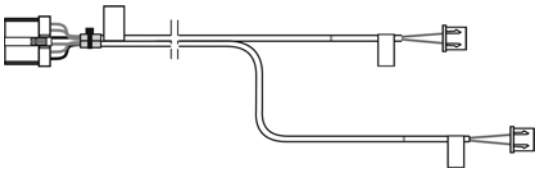				

Steuerungselektronik

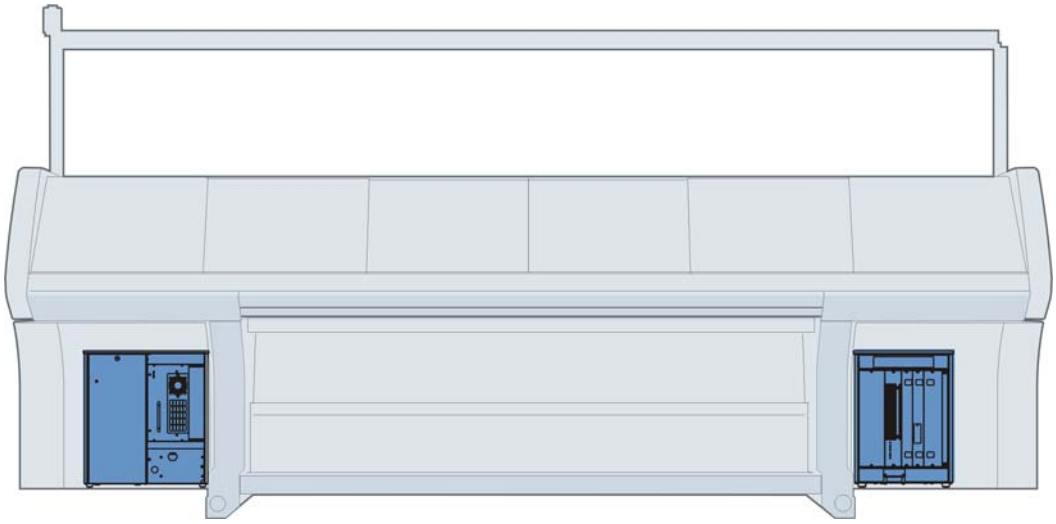

Linker Steuerschrank

Pos	Benennung		Ident-Nr		Pos	Benennung	Ident-Nr
Σ	**Steuergerät links komplett**		**250 435**				
1	Steuergerät links ohne Bestückung		250 434		5	Karte SM-CPU 2	300 946
2	Batterie-Einschub		300 924		6	Karte Endstufen 4SM 7TE	300 943
3	Netzteil CG54		300 923		7	Karte N-CPU 432	300 965
	31	Lüfter Netzteil	239 305		8	Karte Power CPU1	300 966
	32	Filtermatte CG54	239 350		9	Karte IPC P8C OKC	300 976
4	Karte Batterie OKC		300 951		10	Aufkleber Kartenbestückung	242 310

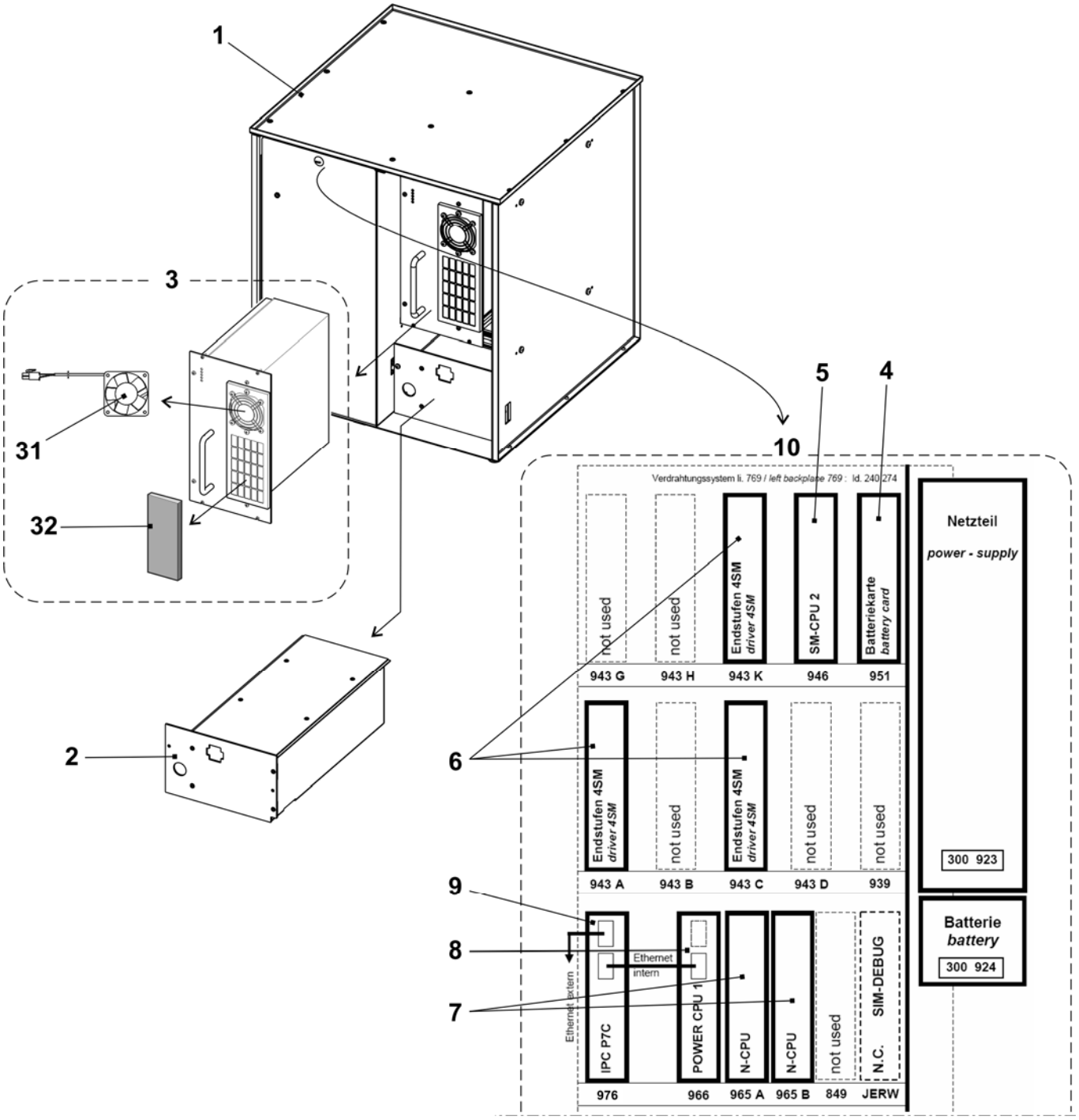

Rechter Steuerschrank

Pos	*Benennung*	*Ident-Nr*		*Pos*	*Benennung*	*Ident-Nr*
Σ	**Steuergerät rechts komplett okc**	**238 738**				
1	Steuergerät rechts ohne Bestückung	238 737		3	Karte Relais okc	300 953
1a	Axial-Lüfter Servo 5	229 059		4	Karte CWAZ	300 929
2	Karte Servo 6	301 000		5	Karte CWAZ Kondensator	300 936

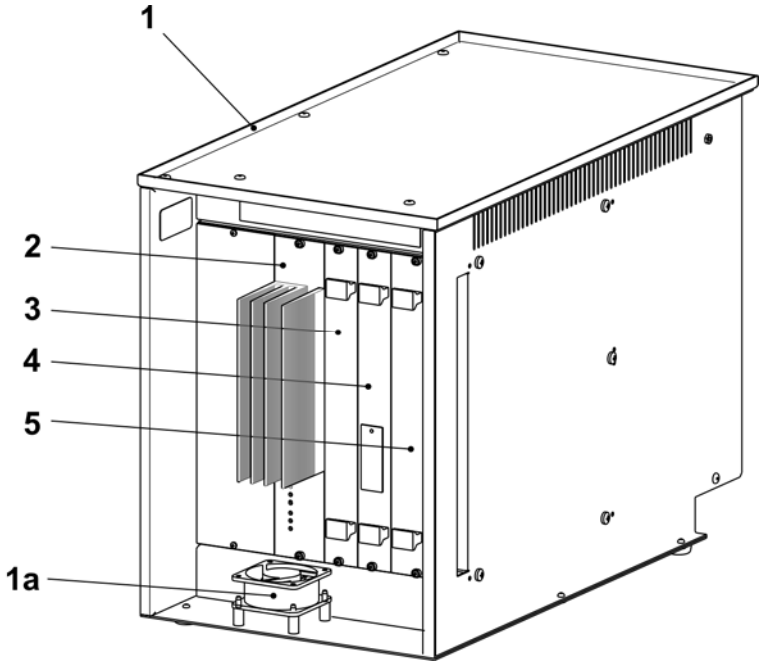

Lieferbares Zubehör

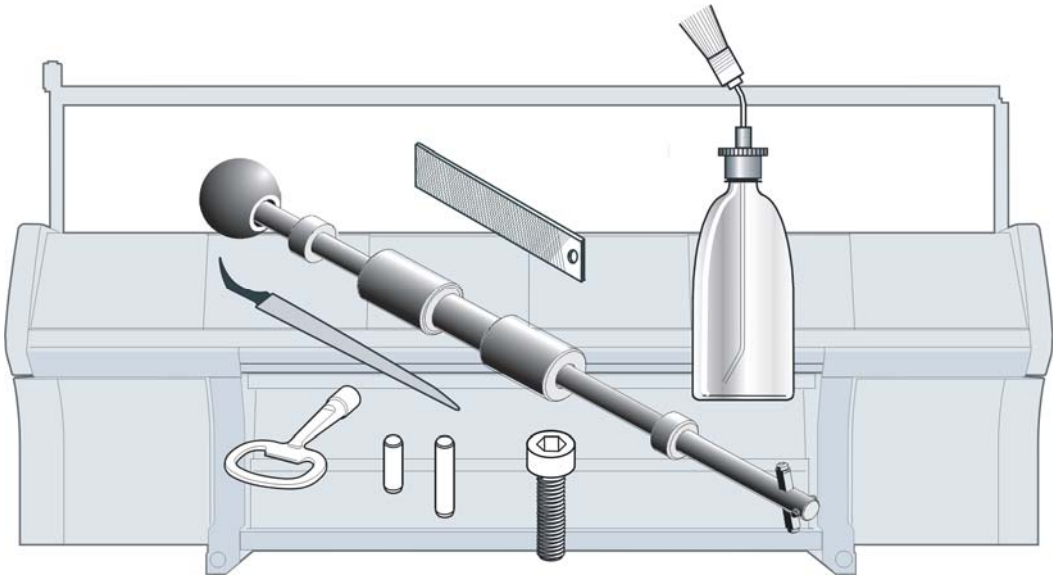

Folgende Werkzeuge, Schmiermittel und Verbrauchsmaterialien können Sie bestellen.

Die folgende Auflistung entspricht nicht dem Lieferungfang der Strickmaschine.

Werkzeug

Pos	Benennung		Ident-Nr	Pos	Benennung	Ident-Nr
1	Kanalstütze E4		062 309	6	Nutenfeile 1,33mm E3-4	006 169
	Kanalstütze E5, E2,5.2		062 310		Nutenfeile 1,25mm E5-8, E3,5.2	006 170
	Kanalstütze E7, E3,5.2		062 312		Nutenfeile 0,90mm E10-12, E5.2 + 6.2	006 175
	Kanalstütze E8		062 313		Nutenfeile 0,73mm E14, E7.2	006 173
	Kanalstütze E10, E5.2		062 314		Nutenfeile 0,45mm E16-18, E9.2	006 179
	Kanalstütze E12, E6.2		062 315	7	Schaltschrankschlüssel	009 346
	Kanalstütze E14, E7.2		218 069	8	Nutenreiniger E4	031 232
	Kanalstütze E16, E8.2		230 188		Nutenreiniger E5	031 233
	Kanalstütze E18, E9.2		230 189		Nutenreiniger E6	031 234
	Kanalstütze E20		230 190		Nutenreiniger E7, E3,5.2	031 235
2	Kanalmeißel E14-20 (E5-14)		062 316		Nutenreiniger E8	031 236
	Kanalmeißel E4-8 (E3,5.2)		062 317		Nutenreiniger E10 (E5.2)	031 238
	Kanalmeißel E10-14		062 318		Nutenreiniger E12 (E6.2)	031 240
3	Fadenleiter links		227 071		Nutenreiniger E14 (E7.2)	031 242
	Fadenleiter rechts		227 070		Nutenreiniger E16	225 111
4	Arbeitshäkchen		227 249		Nutenreiniger E18 (E9.2)	225 112
5	Ausziehhaken		232 027		Nutenreiniger E20	225 113
	5a	Kleiner Stift	202 843	9	Maßband L=150cm	228 180
	5b	Stift	232 022	10	Werkzeugsatz	209 527

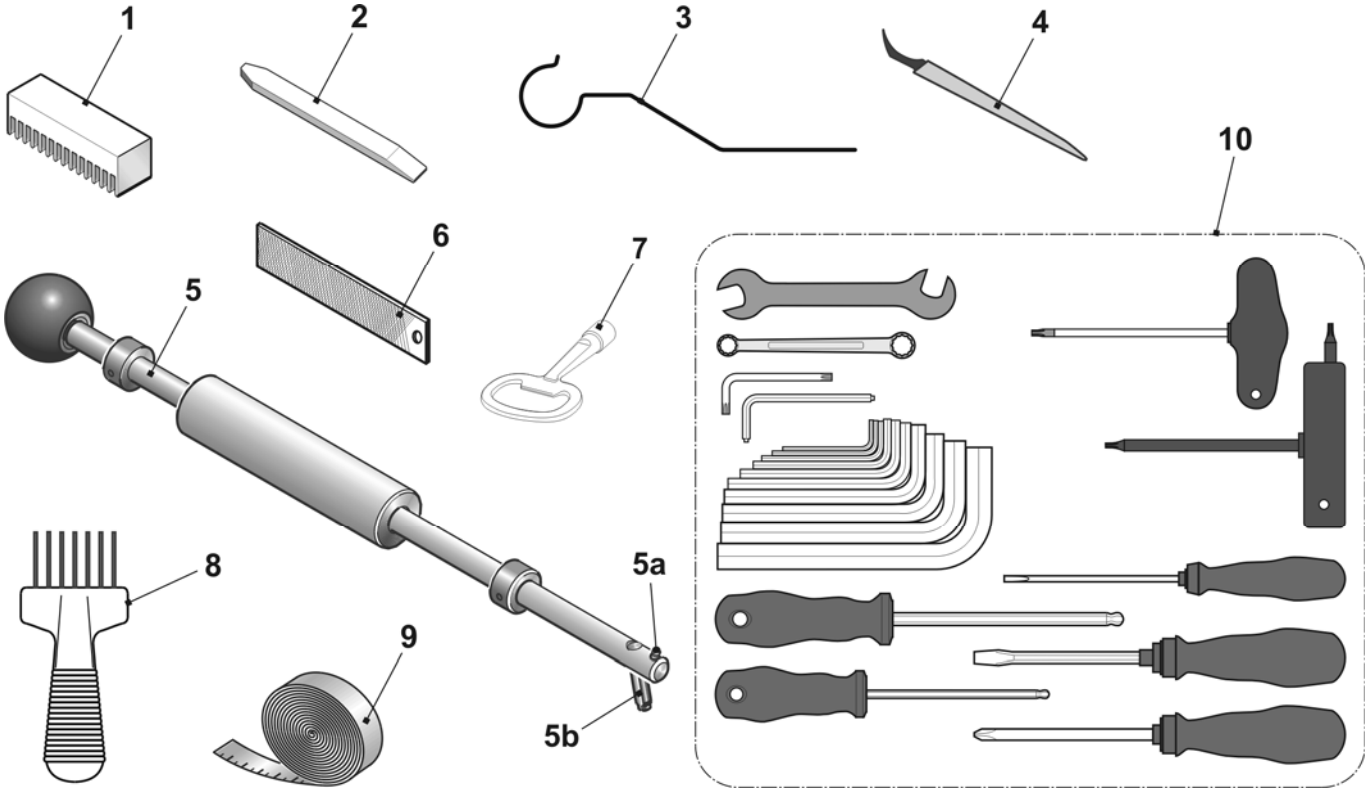

Schmiermittel

Pos	Benennung	Ident-Nr	Pos	Benennung	Ident-Nr
1	Textilmaschinen-Öl T46, 1l	230 614	4	Ölkombifix Nr. 8/10 Gr. 10	216 732
2	Fett OKS 475, 1kg	009 200	5	Weiße Fettpaste OKS270	229 372
3	Fett OKS 475, 150g	005 351	6	Fett Staburags NBU 12/300KP	231 191

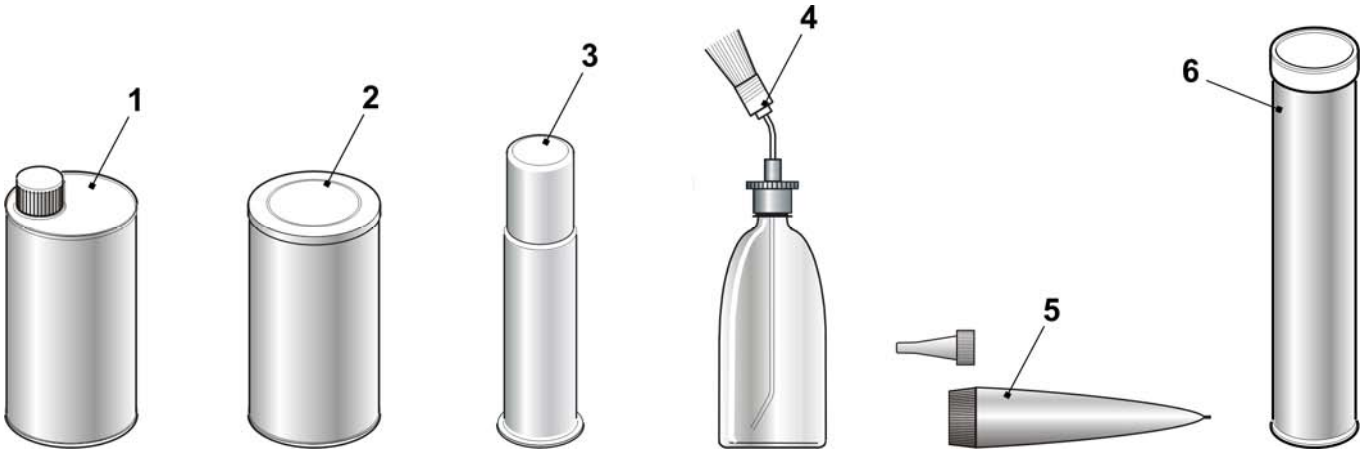

Mechanische Teile

Pos	*Benennung*	*Ident-Nr*	*Pos*	*Benennung*	*Ident-Nr*
1	Zylinderschraube M4x8	020 091	11	Kabelbinder 203x3,6mm	025 815
2	Senkschraube ISO 2009 - M3x6	020 286		Kabelbinder T50L	026 294
3	Zylinderschraube DIN 912 - M5x16	022 726		Kabelbinder	008 379
4	Zylinderschraube DIN 912 - M6x14	022 658		Kabelbinder 302x4,8mm	008 642
5	Gewindestift DIN 914 - M16x50-45H	023 235		Kabelbinder 92x2,4mm	008 378
6	Pass-Stift 3x7	020 643	12	Blitzbinder ABV 232 320mm	026 557
7	Pass-Stift 3x10	020 645			
8	Pass-Stift 3x12	020 647			
9	Pass-Stift 5x12	021 988			
10	Pass-Stift 5x18	022 622			

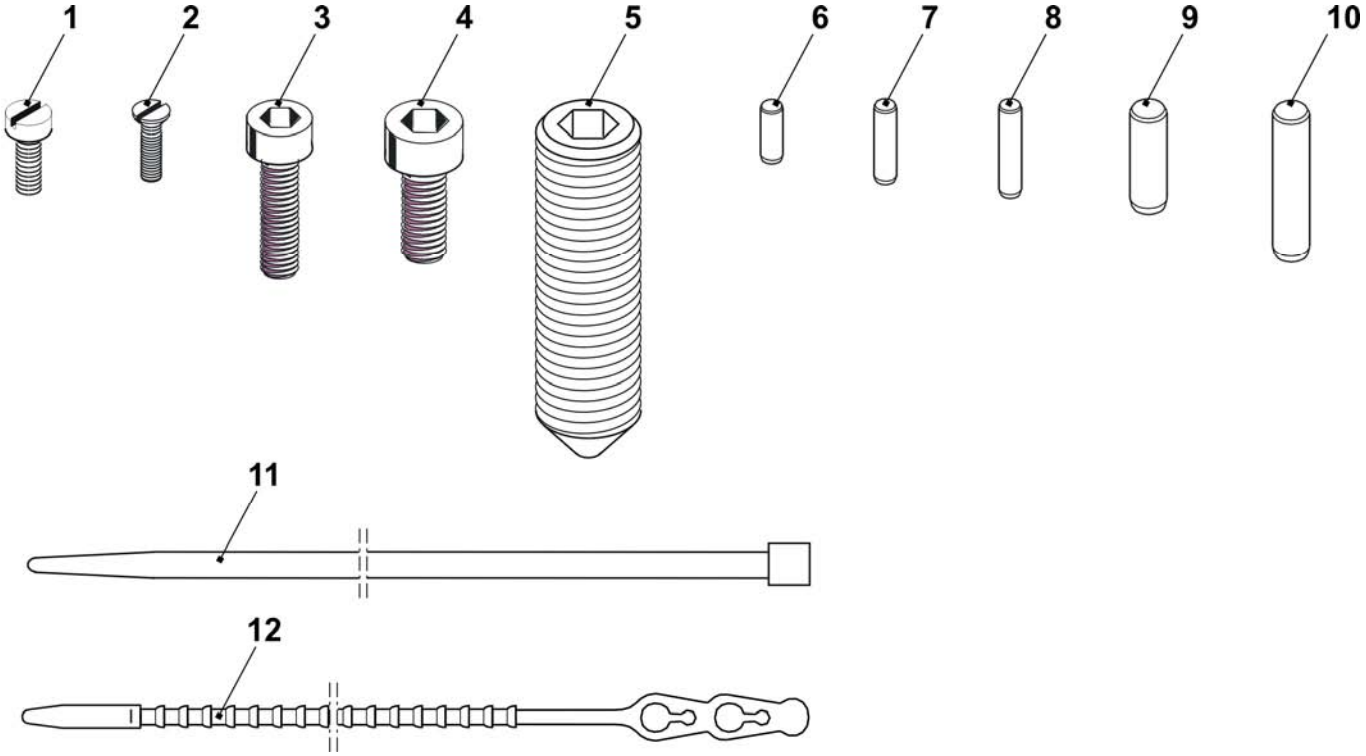

Sondereinrichtungen

Komplette Intarsia-Fadenführer

Benennung	*Feinheit*	*Spur*	*Pos*	*Ident-Nr*	*Benennung*	*Feinheit*	*Spur*	*Pos*	*Ident-Nr*
IFF-Schlitten komplett	E5	1 + 8	1	212 974	IFF-Schlitten komplett	E14	1 + 8	1	214 146
	E2,5.2	2 + 7	2	212 977		E8.2	2 + 7	2	214 147
	E3,5.2	3 + 6	3	212 980			3 + 6	3	214 148
	E5.2	4 + 5	4	212 983			4 + 5	4	214 149
	E7 - E8	1 + 8	1	212 975		E16 - E18	1 + 8	1	227 126
	E6.2	2 + 7	2	212 978			2 + 7	2	227 127
		3 + 6	3	212 981			3 + 6	3	227 128
		4 + 5	4	212 984			4 + 5	4	227 129
	E10 - E12	1 + 8	1	212 976					
	E6.2(12)	2 + 7	2	212 979					
	E7.2	3 + 6	3	212 982					
	E9.2	4 + 5	4	212 985					

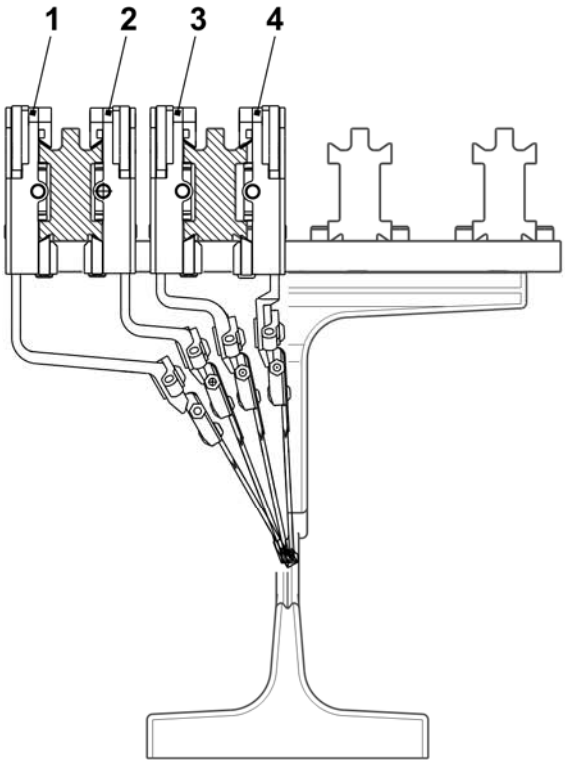

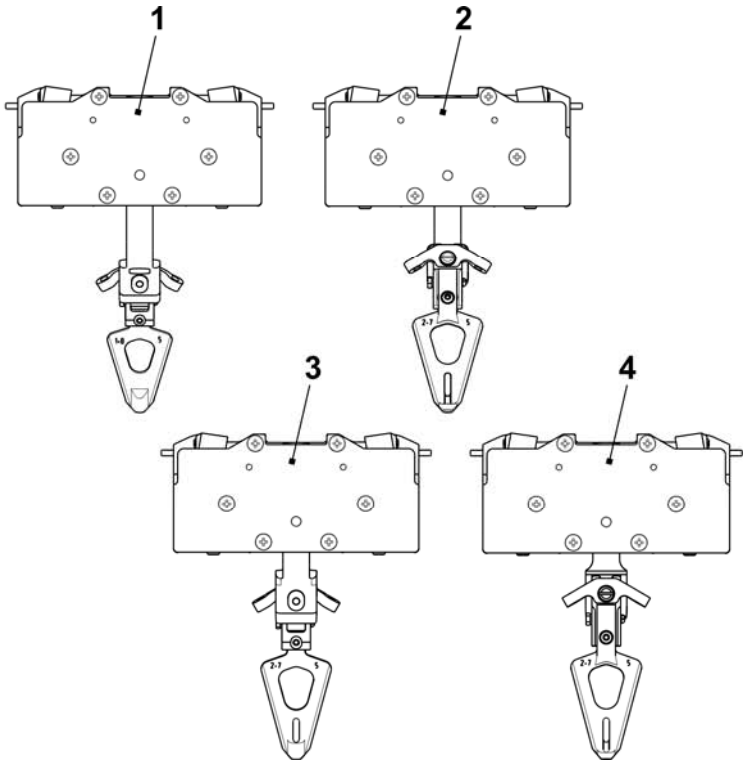

Schlitten IFF

Pos	Benennung	Ident-Nr	Pos	Benennung	Ident-Nr
1	Grundplatte komplett	216 031	13	Klemmhebel links	216 101
	20 Gewindebolzen	213 399	14	Druckplättchen 2,04	201 654
2	Schieber	217 170		Druckplättchen 2,06	208 924
3	Riegel	212 508		Druckplättchen 2,02	235 740
4	Kulissenstein	213 807	16	Federstift	201 677
7	Fixierstift 3,3	212 504	17	Ausheber	212 547
	Fixierstift 3,4	212 505	18	Schiebeteil	212 543
	Fixierstift 3,5	212 506	500	Senkkopf-Schraube M4x6	022 994
9	Druckstück	212 773	502	Senkkopf-Schraube M4x12,5	022 979
10	Druckrolle	212 774	506	Druckfeder 4,0x0,7x25	022 969
11	Deckel	212 507	508	Druckfeder 2,8x0,35x19	023 394
12	Klemmhebel rechts	216 087			

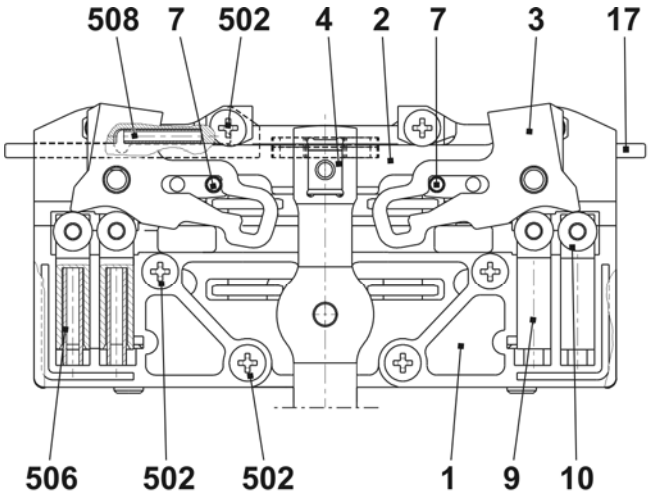

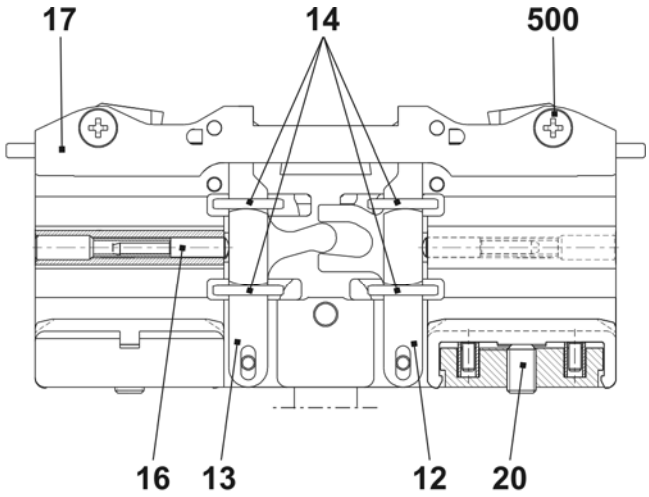

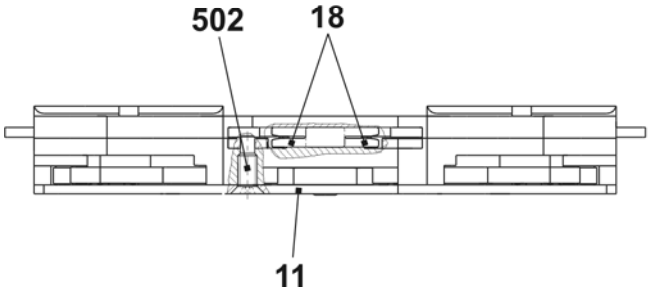

Bügel und Kopf IFF

Pos	*Benennung*	*Ident-Nr*	*Pos*	*Benennung*	*Ident-Nr*
1	FF-Bügel 1+8	212 986	7	Fadenleitwinkel	201 672
2	FF-Bügel 2+7	212 987	500	Flachkopf-Schraube M4x8	023 579
3	FF-Bügel 3+6	212 988	501	Sicherungsscheibe S4-FST	022 774
4	FF-Bügel 4+5	212 989			

Pos	*Benennung*	*Feinheit*	*Spur*	*Ident-Nr*	*Pos*	*Benennung*	*Feinheit*	*Spur*	*Ident-Nr*
5	FF-Kopf	E5, E5.2 E2,5.2 E3,5.2	1 + 8	208 579	6	FF-Kopf	E5, E5.2 E2,5.2 E3,5.2	2 + 7 3 + 6 4 + 5	208 581
		E7 - E8 E6.2		208 580			E7 - E8 E6.2		208 582
		E10 - E12 E6.2(12) E7.2 E9.2		209 700			E10 - E12 E6.2(12) E7.2 E9.2		209 701
		E14 E8.2		213 864			E14 E8.2		213 865
		E16 - E18		227 109			E16 - E18		227 113

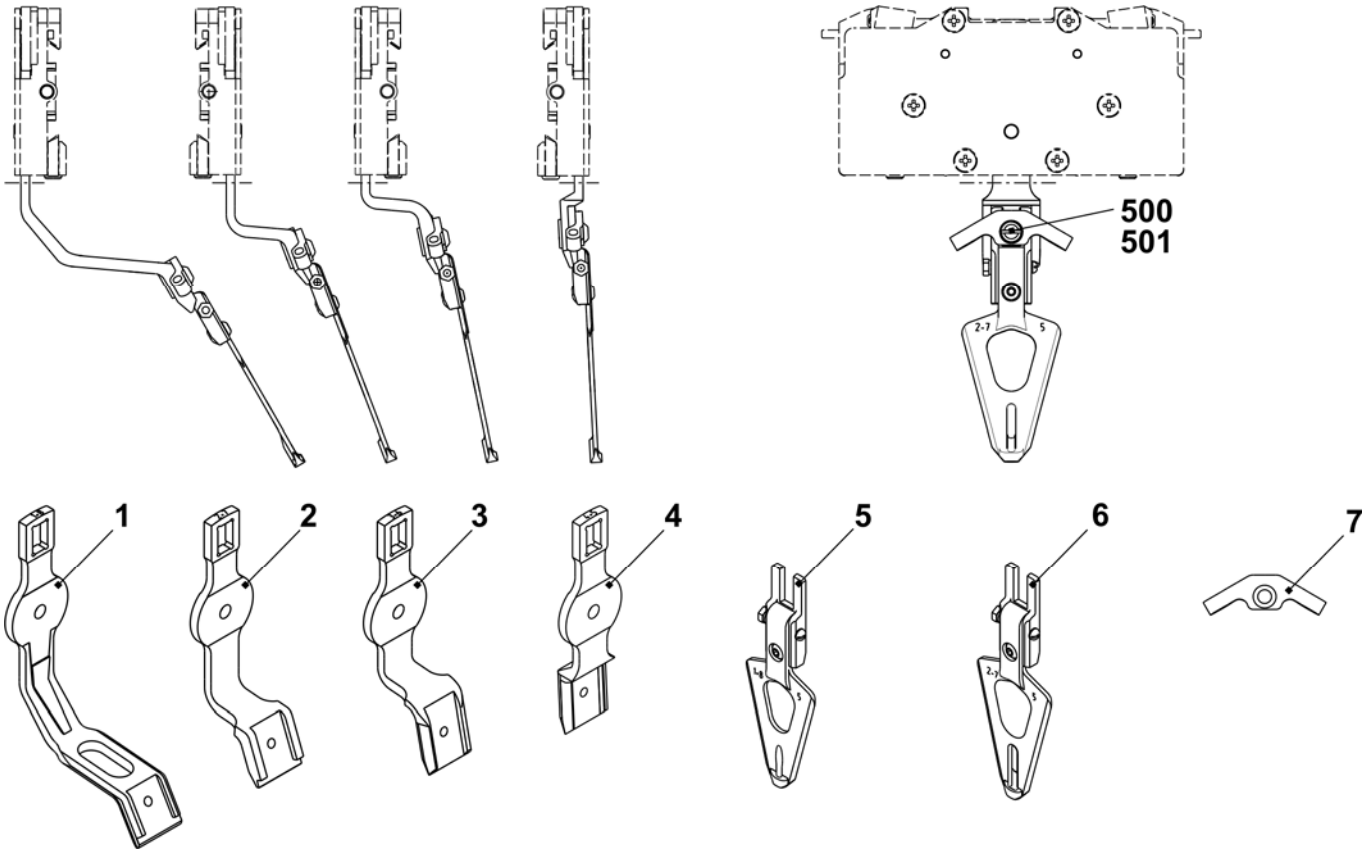

Plattier-Fadenführerbügel

Pos	*Benennung*	*Ident-Nr*	*Pos*	*Benennung*	*Ident-Nr*
1	Plattier FF-Bügel 4+5	214 591	**2**	Plattier FF-Bügel 3+6 E3 - E4	214 590
	Plattier FF-Bügel 4+5 E5; E2,5.2 + E3,5.2 + E5.2	213 326		Plattier FF-Bügel 3+6 E5; E2,5.2 + E3,5.2 + E5.2	213 328
	Plattier FF-Bügel 4+5 E7 - E8 + E6.2	213 327		Plattier FF-Bügel 3+6 E7 - E8 + E6.2	213 329
	Plattier FF-Bügel 4+5 E10 - E14 + E7.2 + E9.2	213 330		Plattier FF-Bügel 3+6 E10 - E14 + E7.2 + E9.2	213 331
11	FF-Schlitten komplett	243 062	500	Sechskant-Schraube M5x10	020 351
12	Beilage	213 035			

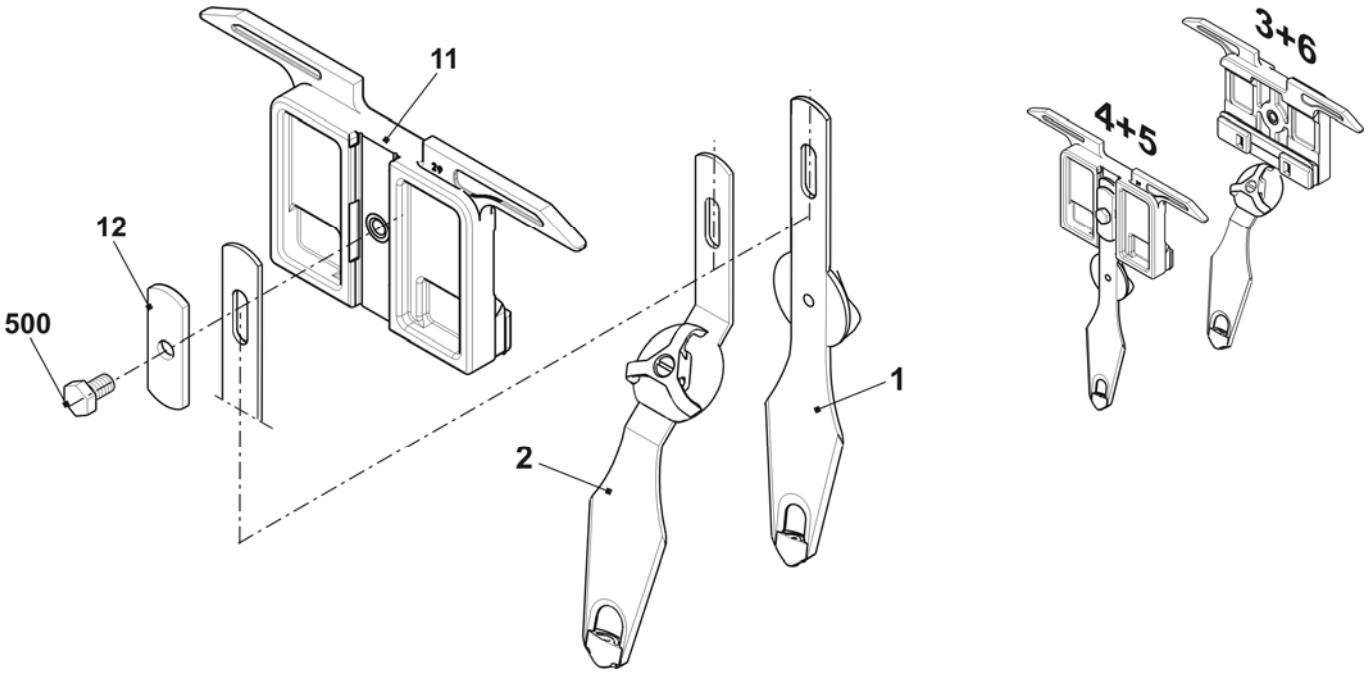

STIXX-Gerät

Pos	*Benennung*	*Ident-Nr*	*Pos*	*Benennung*	*Ident-Nr*
Σ	**STIXX 3 Gerät**	**236 275**	22*	Einstellgewicht	212 241
2	Sensor	211 354	23*	Gewindeleiste	200 223
3	Sensor komplett	212 406	500	Flachkopfschraube M5x10	023 247
3a	Gummilaufring	212 390	501	Federmutter M5	022 873
6	Halter	236 278	502	Flachkopfschraube M5x6	023 246
7	Gewindeleiste	211 801	503	Blechschraube ST3,5x13	022 940
9	Fadenleitstab	211 352	504	Federring A5	022 454
11	Karte STIXX-CPU	300 934	505	Kombilinsenschraube M3x10	023 380
12	Lüfter komplett	212 255	506	Zylinder-Schraube M5x22	023 193
20*	Halter	223 029	510*	Flachkopf-Schraube M8x16	023 113
21*	Klemme	228 583			

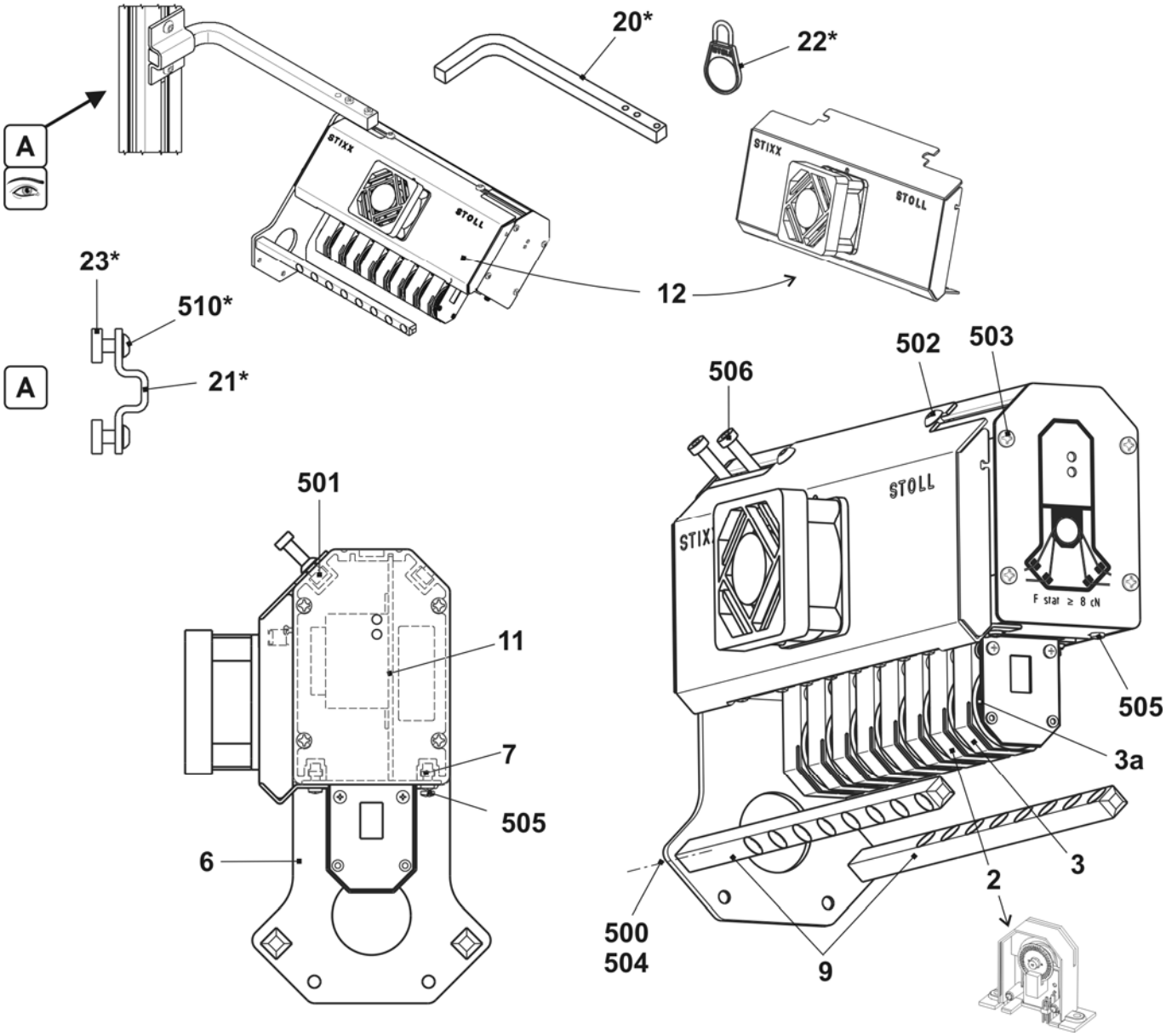

Zusatztisch

Pos	*Benennung*	*Ident-Nr*		*Pos*	*Benennung*	*Ident-Nr*
Σ	**Zusatztisch 7XX/8XX**	**241 928**				
1	Zusatztisch geschweisst	241 927		4	Scheibe D=130	062 385
2	Aufnahmestift	202 777		500	Flachkopfschraube M4x30	023 681
3	Spulenaufnahme	200 363		501	U-Scheibe 5,3x30x1,25	023 556

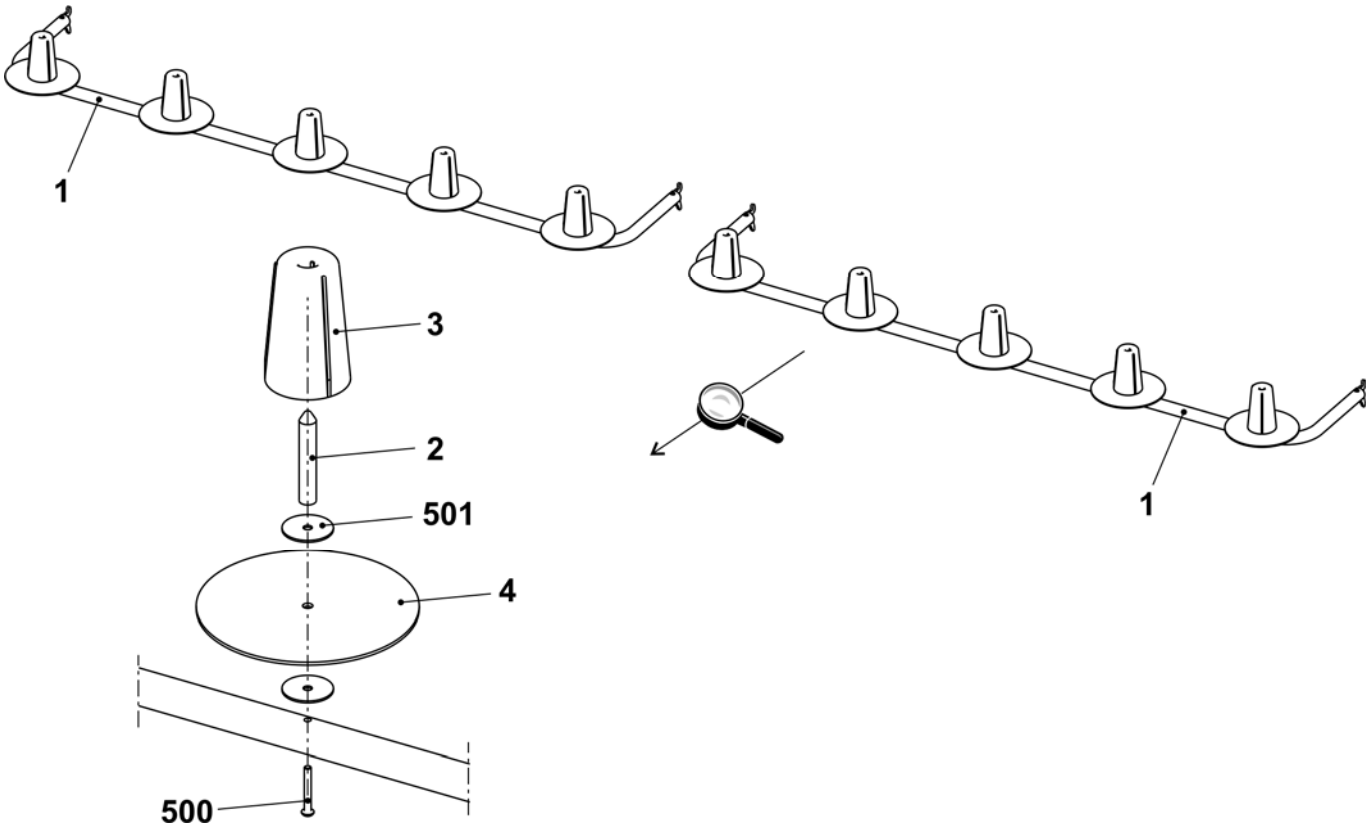

Umbausatz 32 IFF Typ2

Pos.	*Benennung*	*Ident-Nr*
	CMS 822 Umbausatz 32 IFF Typ2 E5	**250 302**
	CMS 822 Umbausatz 32 IFF Typ2 E7-8	**250 303**
	CMS 822 Umbausatz 32 IFF Typ2 E10-14	**250 304**
	CMS 822 Umbausatz 32 IFF Typ2 E16-18	**250 305**

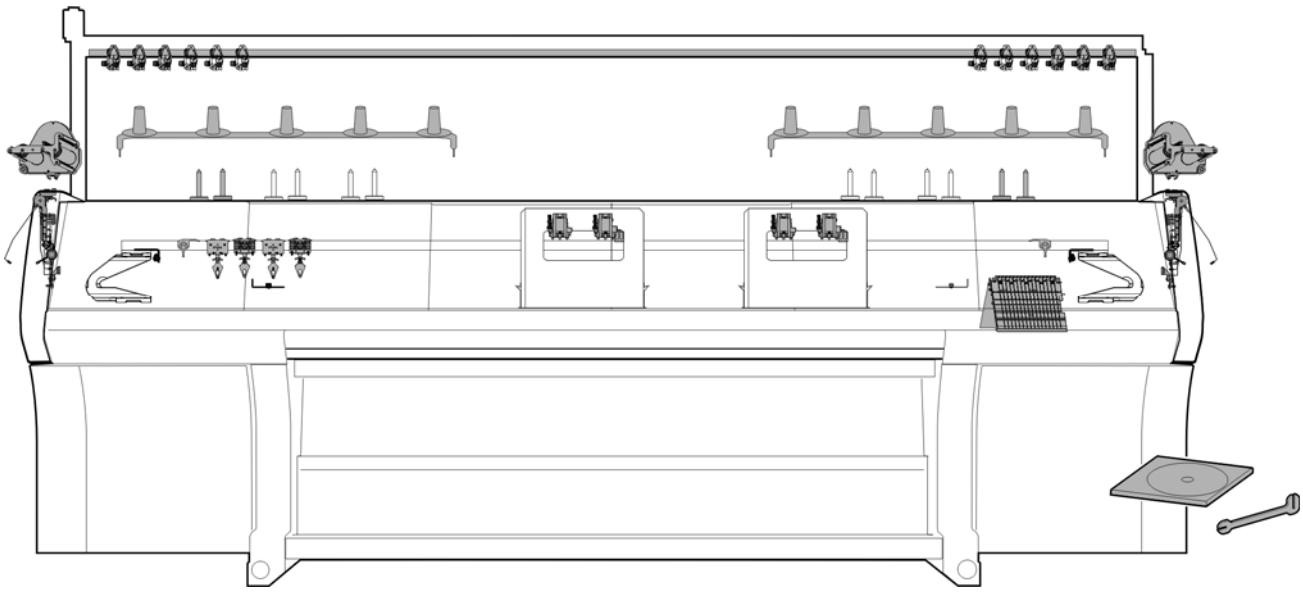

Umbausatz-Übersicht E5

Pos	Benennung	Ident-Nr	Pos	Benennung	Ident-Nr
Σ	**CMS 822 Umbausatz 32 IFF E5**	**250 302**			
1	Magnethalter komplett	229 373	14	Fadenbremse links	245 031
2	Fadenspanner links komplett E5	244 498	15	Fadenbremse rechts	245 032
3	Fadenspanner rechts komplett E5	244 501	16	DVD Anleitung Umbausatz IFF	245 169
4	Umlenker links komplett	223 316	17	Einstellteil für Fadenführer Bügel	250 119
5	Umlenker rechts komplett	223 049	18	Fadenführung komplett E5 IFF	245 161
6	Fadenführer Mitnahme mitte komplett	245 298	19	Fadenbremse komplett	244 347
7	Fadenführer Mitnahme aussen komplett	245 297	20	Klemmbügel	244 409
8	Friktionsfournisseur links ko. 16-fach	244 991	21	Keramiköse	240 640
9	Friktionsfournisseur rechts ko. 16-fach	244 992	501	U-Scheibe 6	020 881
10	Fadenumlenker links komplett	244 517	502	Passstift 6x16	020 677
11	Fadenumlenker rechts komplett	244 521	503	Schraube M6x20	244 824
12	Klemm-Schneidbett links E5-8	244 732	504	Schraube KB60x20	237 682
13	Klemm-Schneidbett rechts E5-8	244 731			

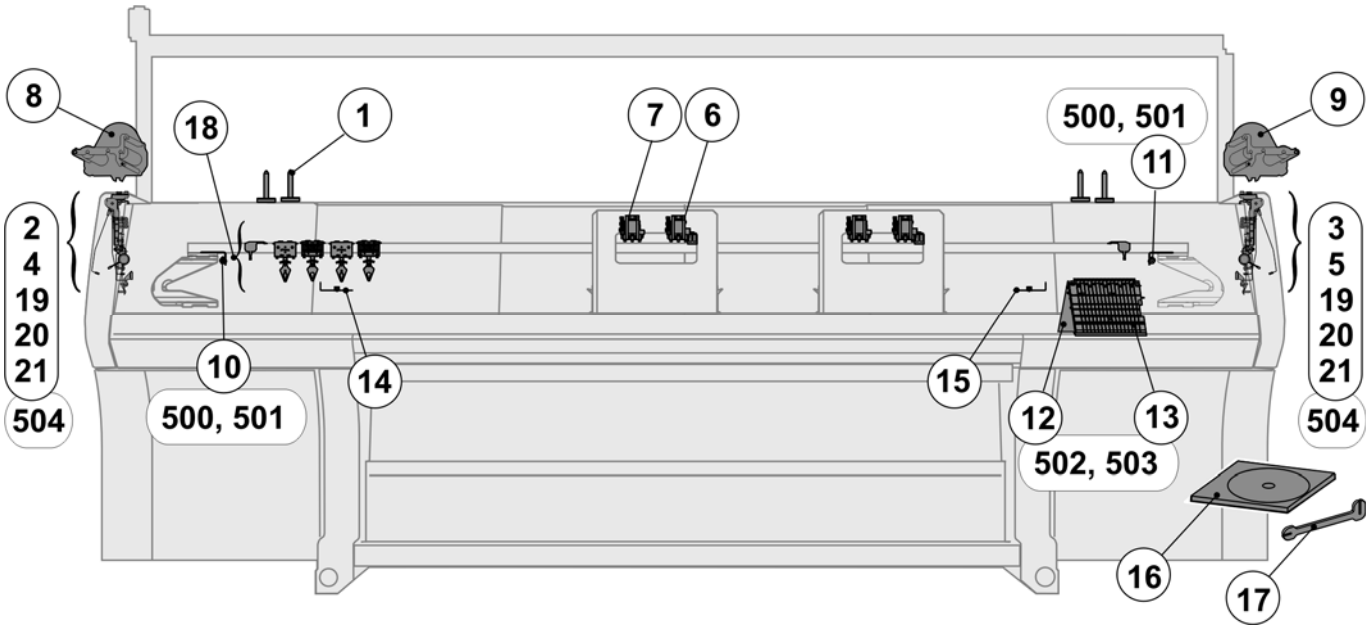

STOLL
THE RIGHT WAY TO KNIT

Umbausatz-Übersicht E7-18

Pos	Benennung	Ident-Nr	Pos	Benennung	Ident-Nr
Σ	**CMS 822 Umbausatz 32 IFF**				
	E7-8	**250 303**	19	Klemm-Schneidbett rechts E5-8	244 731
	E10-14	**250 304**		Klemm-Schneidbett rechts E10-14	244 610
	E16-18	**250 305**		Klemm-Schneidbett rechts E16-18	244 062
1	Magnethalter komplett	229 373	20	Fadenbremse links	251 862
2	Fadenspanner links komplett E7-8	244 499	21	Fadenbremse rechts	251 863
	Fadenspanner links komplett E10-18	244 500	22	DVD Anleitung Umbausatz IFF	245 169
3	Fadenspanner rechts komplett E7-8	244 502	23	Zusatztisch 7XX/8XX	241 928
	Fadenspanner rechts komplett E10-18	244 503	24	Einstellteil für Fadenführer-Bügel	250 119
4	Garnleiterschiene	236 932	25	Fadenführung komplett E7-8 IFF	245 162
5	Träger links	243 602		Fadenführung komplett E10-14 IFF	245 163
6	Träger rechts	243 603		Fadenführung komplett E16-18 IFF	245 164
7	Träger	239 295	26	Fadenbremse komplett	244 347
8	Umlenker links komplett	223 316	27	Klemmbügel	244 409
9	Umlenker rechts komplett	223 049	28	Keramiköse	240 640
10	Fadenkontrolleinrichtung	237 124	500	Sperrzahn-Schraube M6x12	023 415
11	Garnleiter komplett	241 581	501	Ripp-Sicherungsmutter M6-10	023 414
12	Fadenführer Mitnahme mitte komplett	245 298	502	Vierkantmutter M8	023 269
13	Fadenführer Mitnahme aussen komplett	245 297	503	Flachkopf-Schraube M8x16	023 113
14	Friktionsfournisseur links ko. 16-fach	244 991	504	Zylinder-Schraube M6x14	022 658
15	Friktionsfournisseur rechts ko. 16-fach	244 992	505	U-Scheibe 6	020 881
16	Fadenumlenker links komplett	244 517	506	Passstift 6x16	020 677
17	Fadenumlenker rechts komplett	244 521	507	Schraube M6x20	244 824
18	Klemm-Schneidbett links E5-8	244 732	508	Schraube KB60x20	237 682
	Klemm-Schneidbett links E10-14	244 643			
	Klemm-Schneidbett links E16-18	244 821			

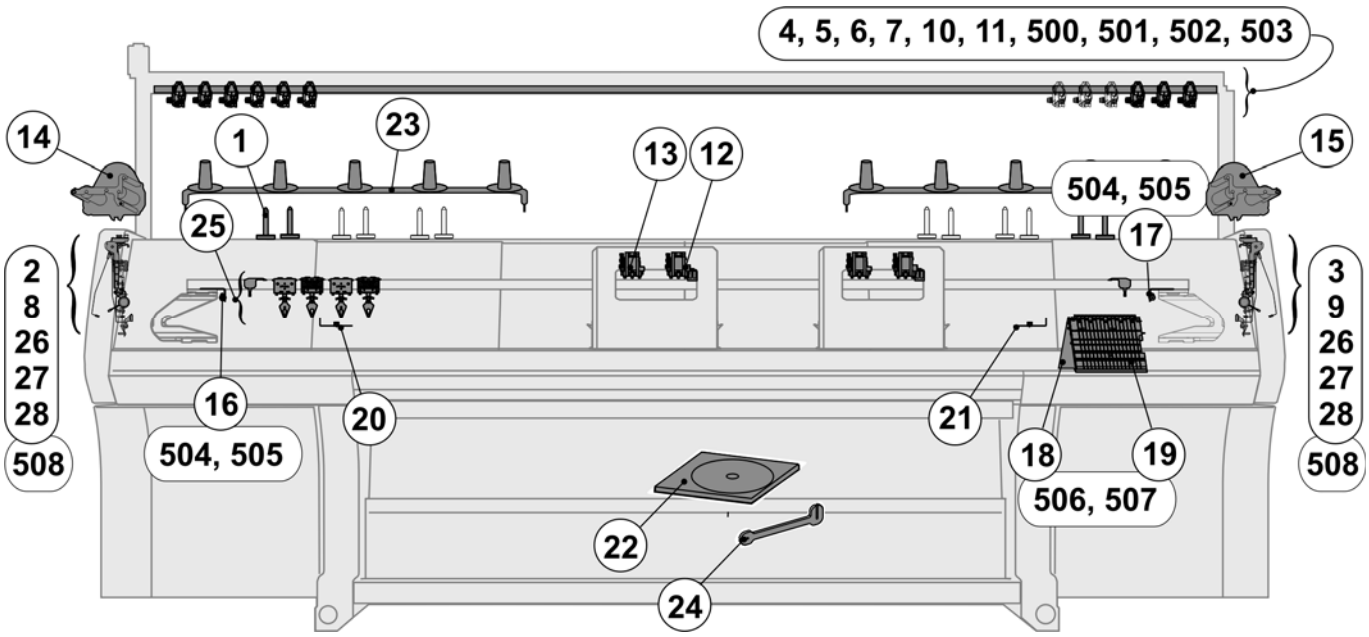

Magnethalter

Pos	Benennung	Ident-Nr		Pos	Benennung	Ident-Nr
Σ	**Magnethalter komplett**	**229 373**				
1	Aufnahmestift	229 345		3	Filz Ronde 37mm	245 165
2	Flachgreifer Pg40l	227 311		500	Senkkopfschraube M5x16	023 417

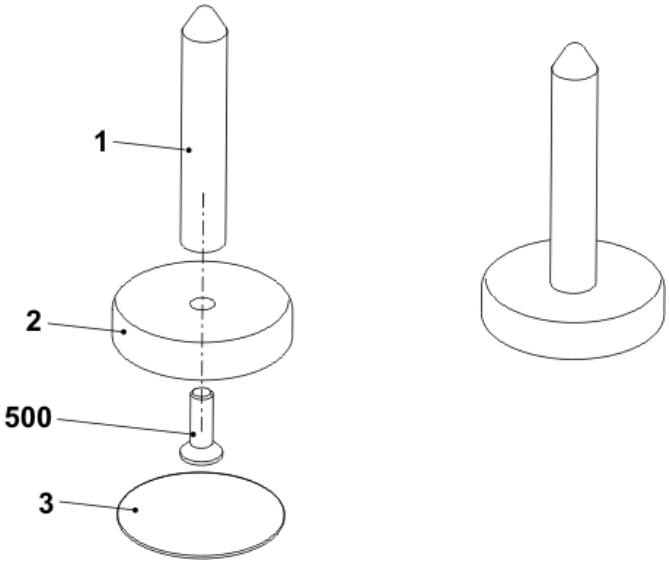

Teile für die linke Sicherheitshaube

Pos	Benennung	Ident-Nr	Pos	Benennung	Ident-Nr
2	Fadenspanner links komplett				
	E3 - E5 (E2,5.2/3,5.2/5.2)	244 498	26	Fadenbremse komplett	244 347
	E7 - E8 (E6.2)	244 499	27	Klemmbügel	244 409
	E10 - E18 (E7.2/8.2)	244 500	28	Keramiköse	240 640
8	Umlenker links komplett	223 316	508	Schraube KB60x20	237 682

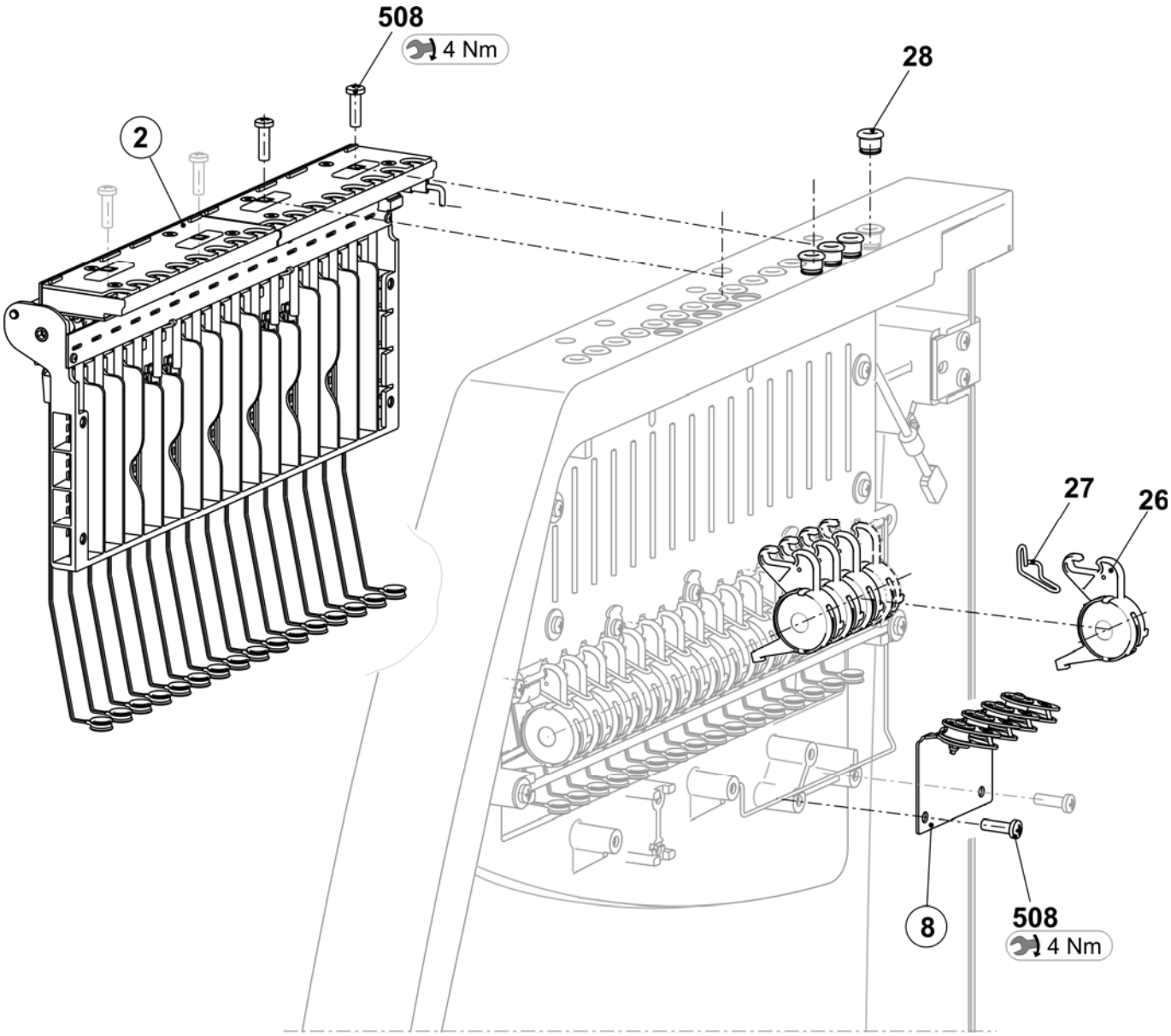

Teile für die rechte Sicherheitshaube

Pos	*Benennung*	*Ident-Nr*		*Pos*	*Benennung*	*Ident-Nr*
4	Fadenspanner rechts komplett					
	E3 - E5 (E2,5.2/3,5.2/5.2)	244 501		26	Fadenbremse komplett	244 347
	E7 - E8 (E6.2)	244 502		27	Klemmbügel	244 409
	E10 – E18 (E7.2/8.2)	244 503		28	Keramiköse	240 640
9	Umlenker rechts komplett	223 049		508	Schraube KB60x20	237 682

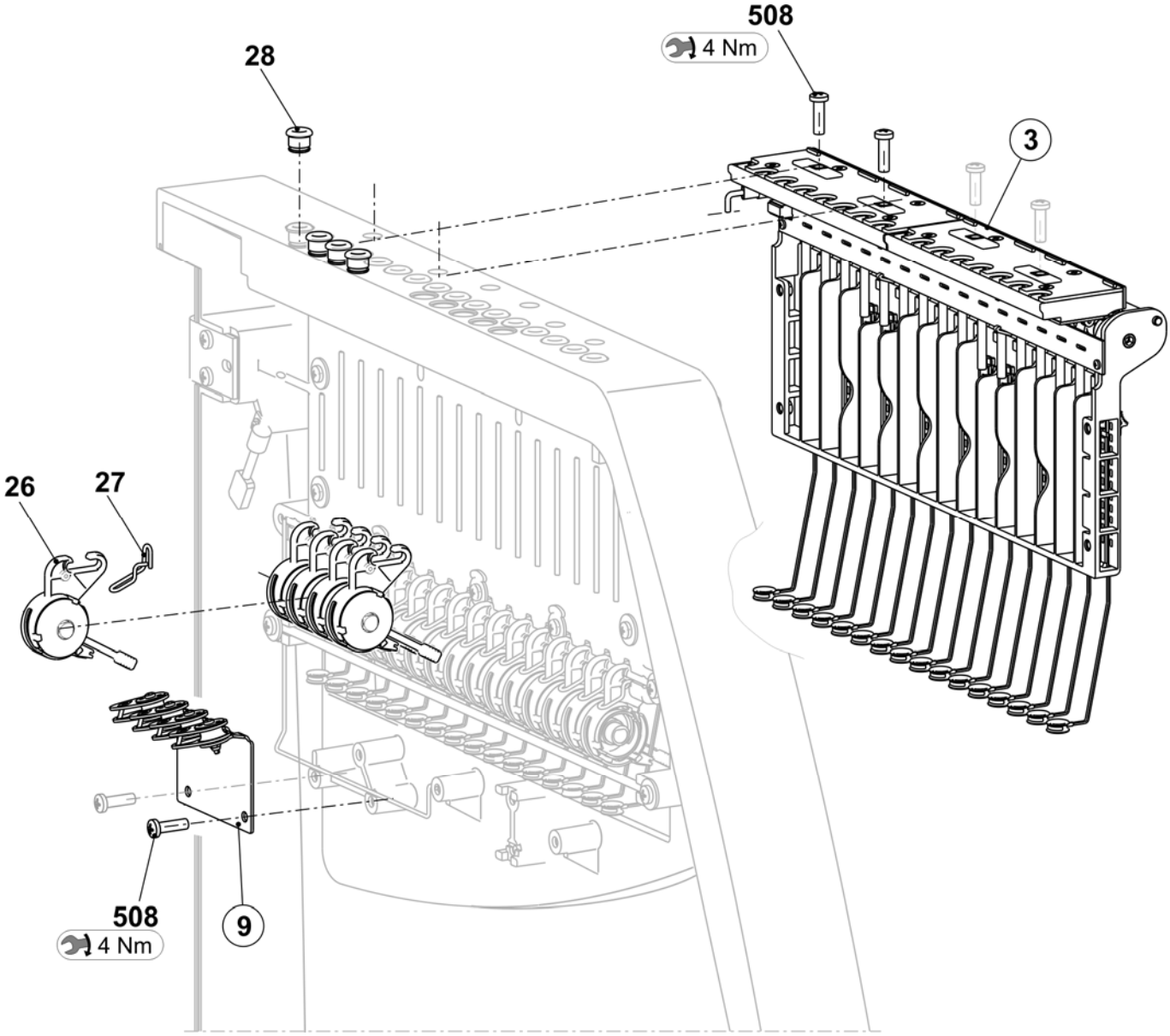

Teile für das Fadenleitsystem (6 FKE)

Pos	Benennung	Ident-Nr	Pos	Benennung	Ident-Nr
Σ	**Fadenleitsystem-Teile mit 6 FKE, E7-8**				
4	Garnleiterschiene	240 324	11	Garnleiter komplett	241 581
5	Träger links	243 602	500	Sperrzahn-Schraube M6x12	023 415
6	Träger rechts	243 603	501	Ripp-Sicherungsmutter M6-10	023 414
7	Träger	239 295	502	Vierkantmutter M8	023 269
10	Fadenkontrolleinrichtung	237 124	503	Flachkopf-Schraube M8x16	023 113

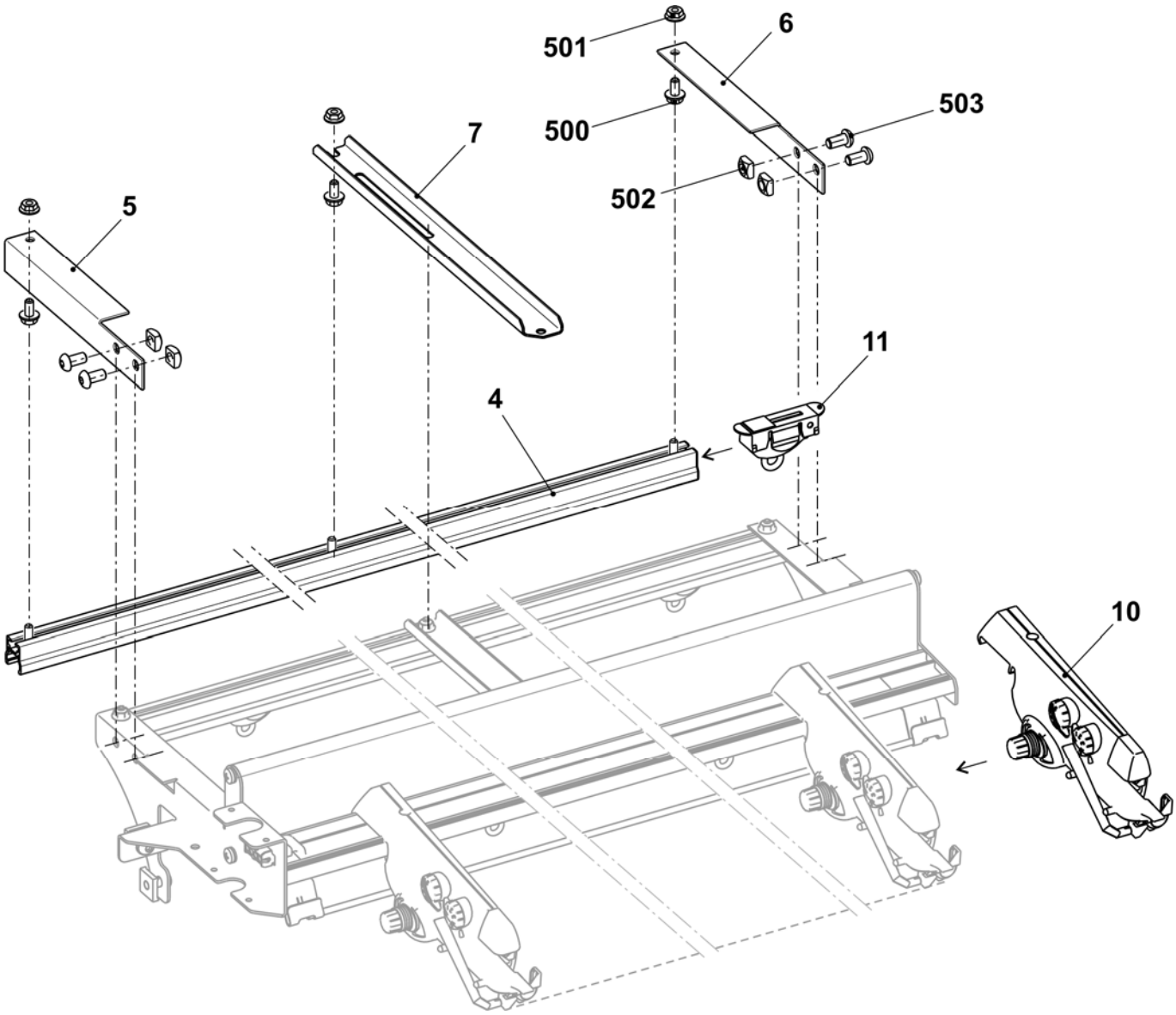

Teile für das Fadenleitsystem (12 FKE)

Pos	Benennung	Ident-Nr		Pos	Benennung	Ident-Nr
Σ	**Fadenleitsystem-Teile mit 12 FKE, E10-14, E16-18**					
4	Garnleiterschiene	240 324		11	Garnleiter komplett	241 581
5	Träger links	243 602		500	Sperrzahn-Schraube M6x12	023 415
6	Träger rechts	243 603		501	Ripp-Sicherungsmutter M6-10	023 414
7	Träger	239 295		502	Vierkantmutter M8	023 269
10	Fadenkontrolleinrichtung	237 124		503	Flachkopf-Schraube M8x16	023 113

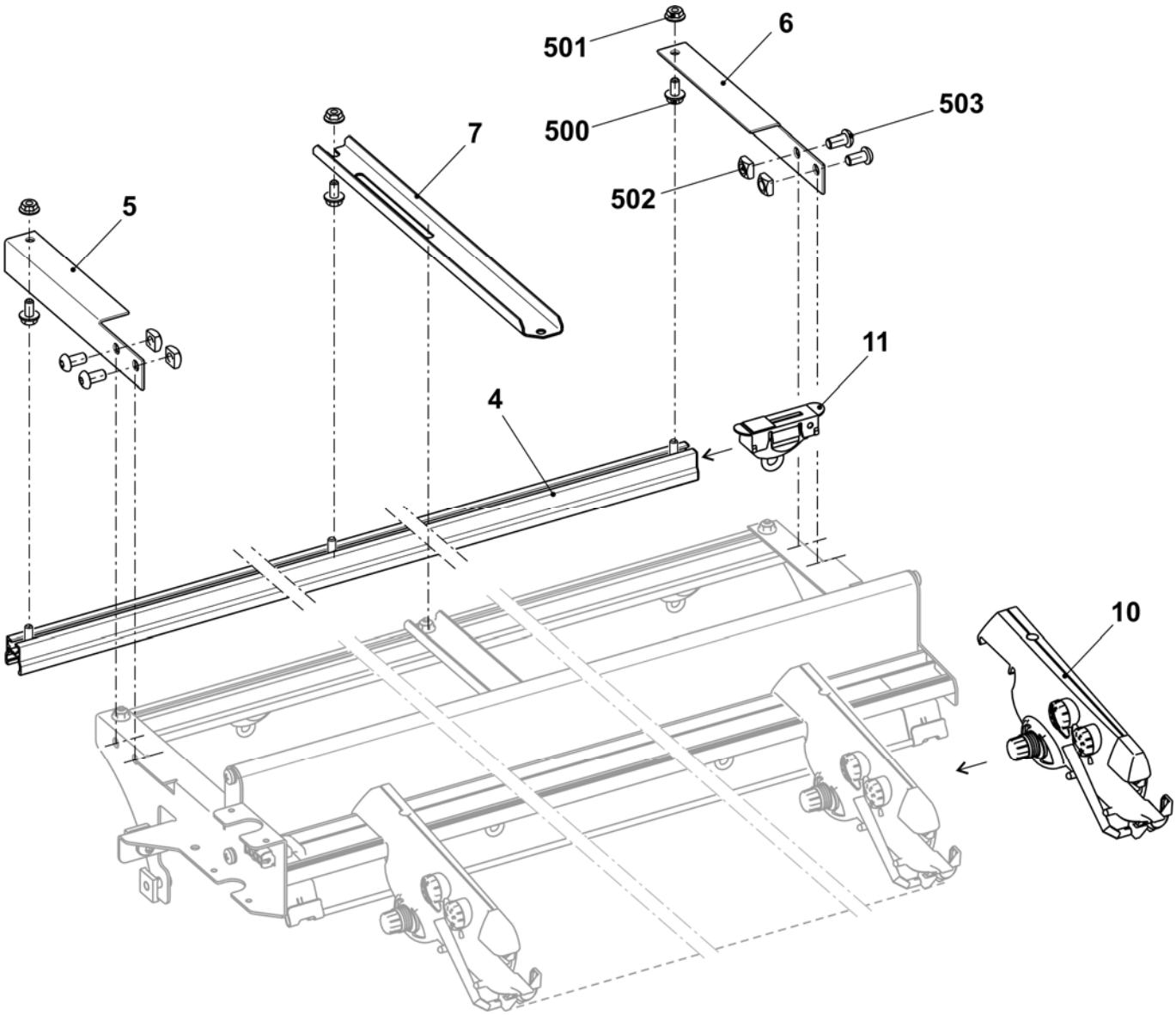

Mitnahme mitte

Pos	Benennung	Ident-Nr	Pos	Benennung	Ident-Nr
Σ	**FF-Mitnahme Mitte komplett**	**245 298**	7	Karte Fadenführer Endstufen OKC	300 960
1	Fadenführer-Mitnehmer rechts komplett	243 080	500	Zylinder-Schraube M4x14-I-Torx	242 279
2	Fadenführer-Mitnehmer links komplett	243 118	501	Zylinder-Schraube M4x25-I-Torx	245 305
3	Haltewinkel für Platine	245 313	502	Zylinder-Schraube M3x12-12.9	022 648
4	Halteblock mitte	245 308	503	Schraube KB60x20	243 625
5	Schaltwerk	245 312	900	Passschraube	231 899
6	Führungsteil	239 972	901	Zylinder-Schraube M6x16	020 135

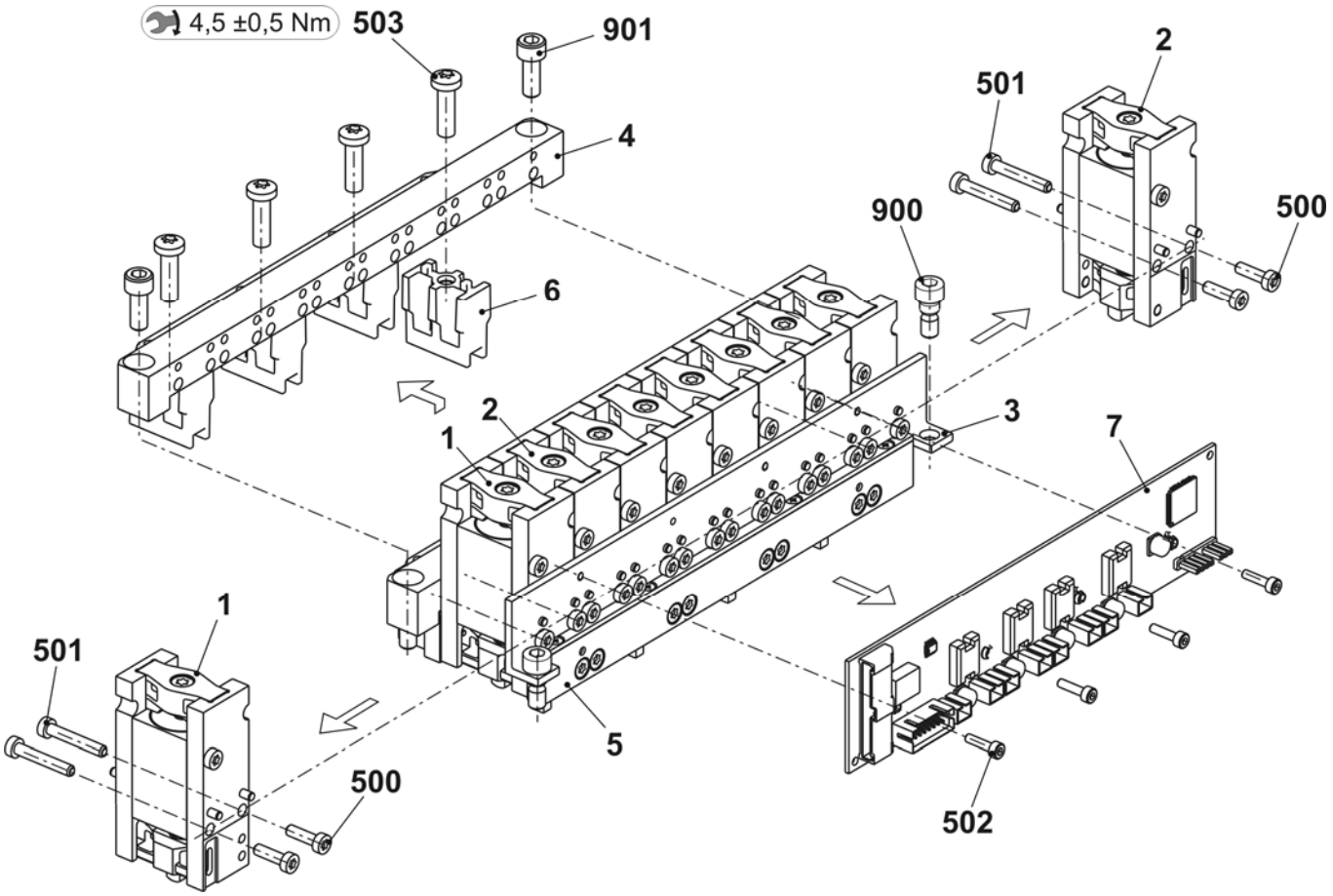

Mitnahme aussen

Pos	Benennung	Ident-Nr		Pos	Benennung	Ident-Nr
Σ	**FF-Mitnahme aussen komplett**	**245 297**		6	Schaltwerk	245 312
1	Fadenführer-Mitnehmer rechts komplett	243 080		500	Zylinder-Schraube M4x14-I-Torx	242 279
2	Fadenführer-Mitnehmer links komplett	243 118		501	Zylinder-Schraube M4x25-I-Torx	245 305
3	Haltewinkel für Platine	245 313		502	Zylinder-Schraube M3x12-12.9	022 648
4	Halteblock Aussen	245 294		900	Passschraube	231 899
5	Karte Fadenführer Endstufen OKC	300 960		901	Zylinder-Schraube M6x16	020 135

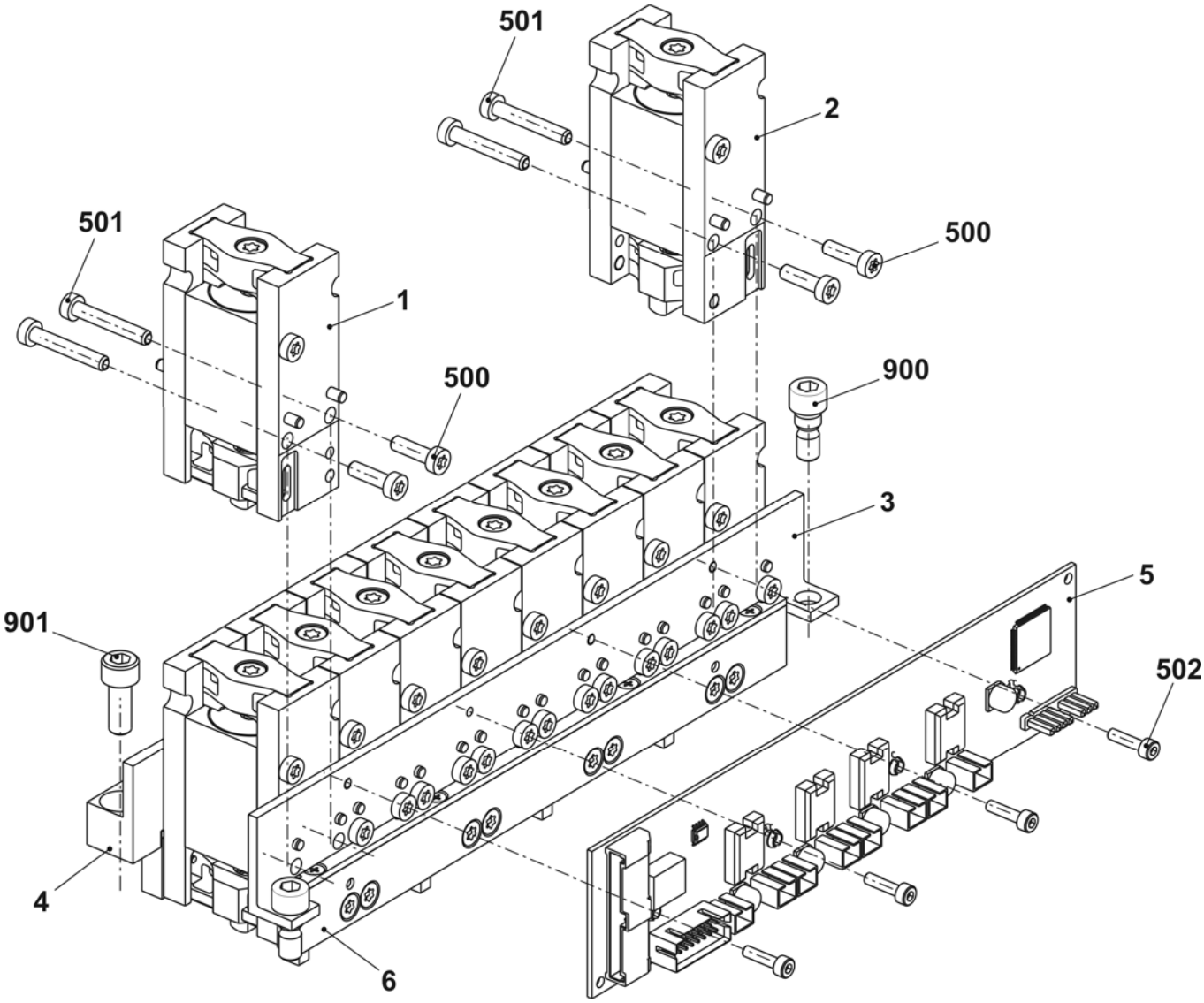

STOLL
THE RIGHT WAY TO KNIT

Friktiosfournisseur links

Pos	Benennung		Ident-Nr	Pos	Benennung	Ident-Nr
Σ	**Friktionsfournisseur links ko. 16-fach**		**244 991**			
1	Gehäuse		240 368	9	Lasche	244 515
2	Friktionswalze komplett		243 860	10	Deckel	230 759
3	Drehstrommotor 3x42V komplett		219 800	11	Büchse	221 391
	3a	Drehstrommotor	220 161	12	Keilrippenscheibe	221 268
	3b	Mikroschalter	008 664	13	Keilrippenriemen	206 927
5	Fadenleitstab 16-fach komplett		244 576	14	Stange	243 868
6	Fadenleitstab 16-fach komplett		244 578	15	Deckel	230 758
	6a	Fadenleitstab 16-fach	244 577	500	Schraube KB30x8	236 228
	6b	Keramiköse	240 640	501	Schraube M20x10	244 736
7	Abstellschiene rechts komplett		243 863	502	Zylinder-Schraube M5x12	020 132
	7a	Abstellschiene rechts	243 864	503	Zylinder-Schraube M5x16	022 726
	570	Gleitlager GFM-101214-07	023 627	504	Zylinder-Schraube M5x25	023 523
	571	O-Ring 10x1,3	244 895	506	U-Scheibe 5,3x22x2,5	023 219
8	Abstellschiene links komplett		243 865	507	U-Scheibe 5	020 901
	8a	Abstellschiene links	243 866	508	Passscheibe 15x21x1	023 216
	8b	Faden-Öse	230 662	510	U-Scheibe 5,3x18x1,5	020 909
	580	Gleitlager GFM-101214-07	023 627	511	Flachkopf-Schraube M5x8	239 408
	581	O-Ring 10x1,3	244 895			

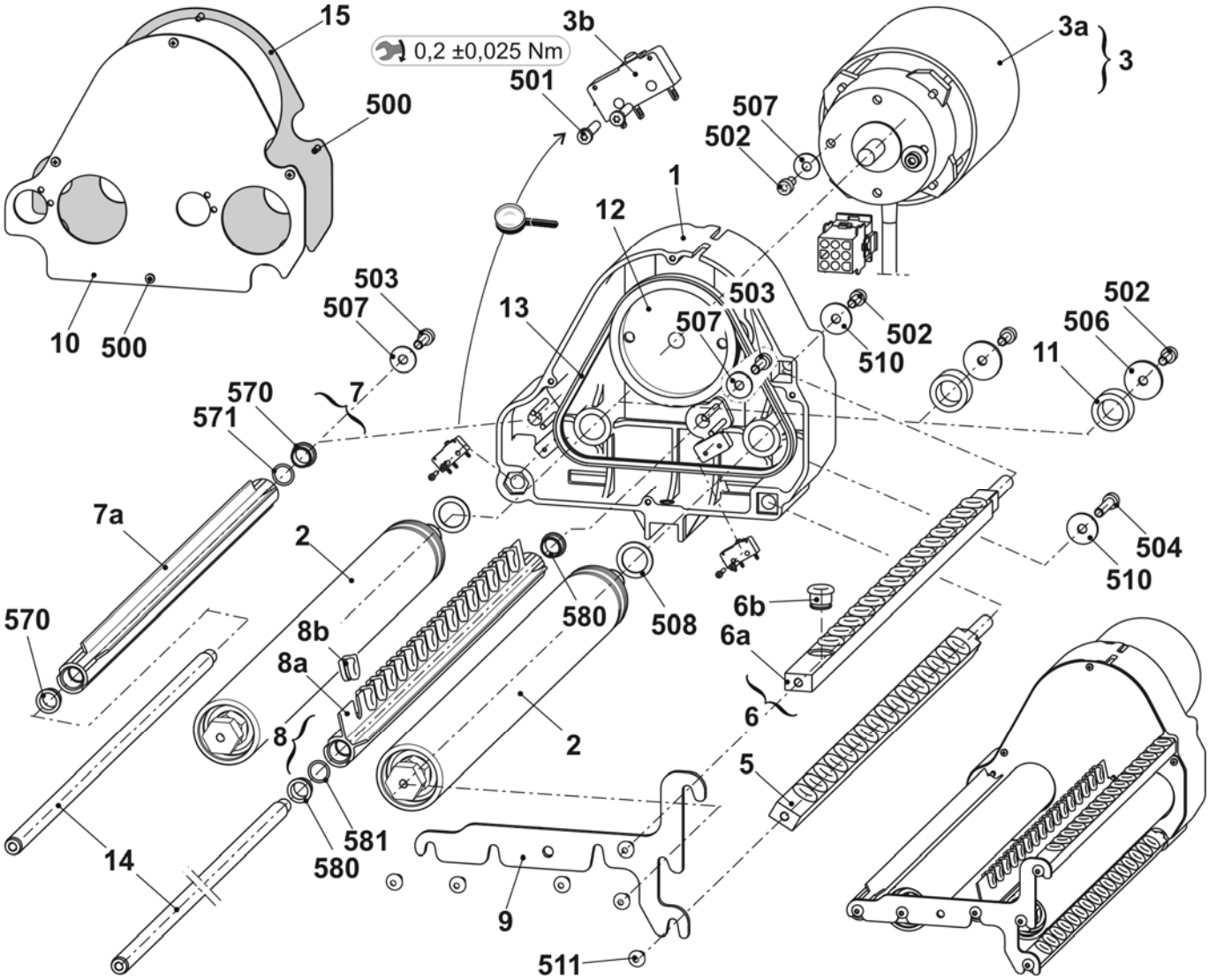

Friktionsfournisseur rechts

Pos	Benennung		Ident-Nr	Pos	Benennung	Ident-Nr
Σ	**Friktionsfournisseur rechts ko. 16-fach**		**244 992**			
1	Gehäuse		240 368	9	Lasche	244 515
2	Friktionswalze komplett		243 860	10	Deckel	230 759
3	Drehstrommotor 3x42V komplett		219 800	11	Büchse	221 391
	3a	Drehstrommotor	220 161	12	Keilrippenscheibe	221 268
	3b	Mikroschalter	008 664	13	Keilrippenriemen	206 927
5	Fadenleitstab 16-fach komplett		244 576	14	Stange	243 868
6	Fadenleitstab 16-fach komplett		244 578	15	Deckel	230 758
	6a	Fadenleitstab 16-fach	244 577	500	Schraube KB30x8	236 228
	6b	Keramiköse	240 640	501	Schraube M20x10	244 736
7	Abstellschiene rechts komplett		243 863	502	Zylinder-Schraube M5x12	020 132
	7a	Abstellschiene rechts	243 864	503	Zylinder-Schraube M5x16	022 726
	570	Gleitlager GFM-101214-07	023 627	504	Zylinder-Schraube M5x25	023 523
	571	O-Ring 10x1,3	244 895	506	U-Scheibe 5,3x22x2,5	023 219
8	Abstellschiene rechts komplett		244 530	507	U-Scheibe 5	020 901
	8a	Abstellschiene rechts	244 531	508	Passscheibe 15x21x1	023 216
	8b	Faden-Öse	230 662	510	U-Scheibe 5,3x18x1,5	020 909
	580	Gleitlager GFM-101214-07	023 627	511	Flachkopf-Schraube M5x8	239 408
	581	O-Ring 10x1,3	244 895			

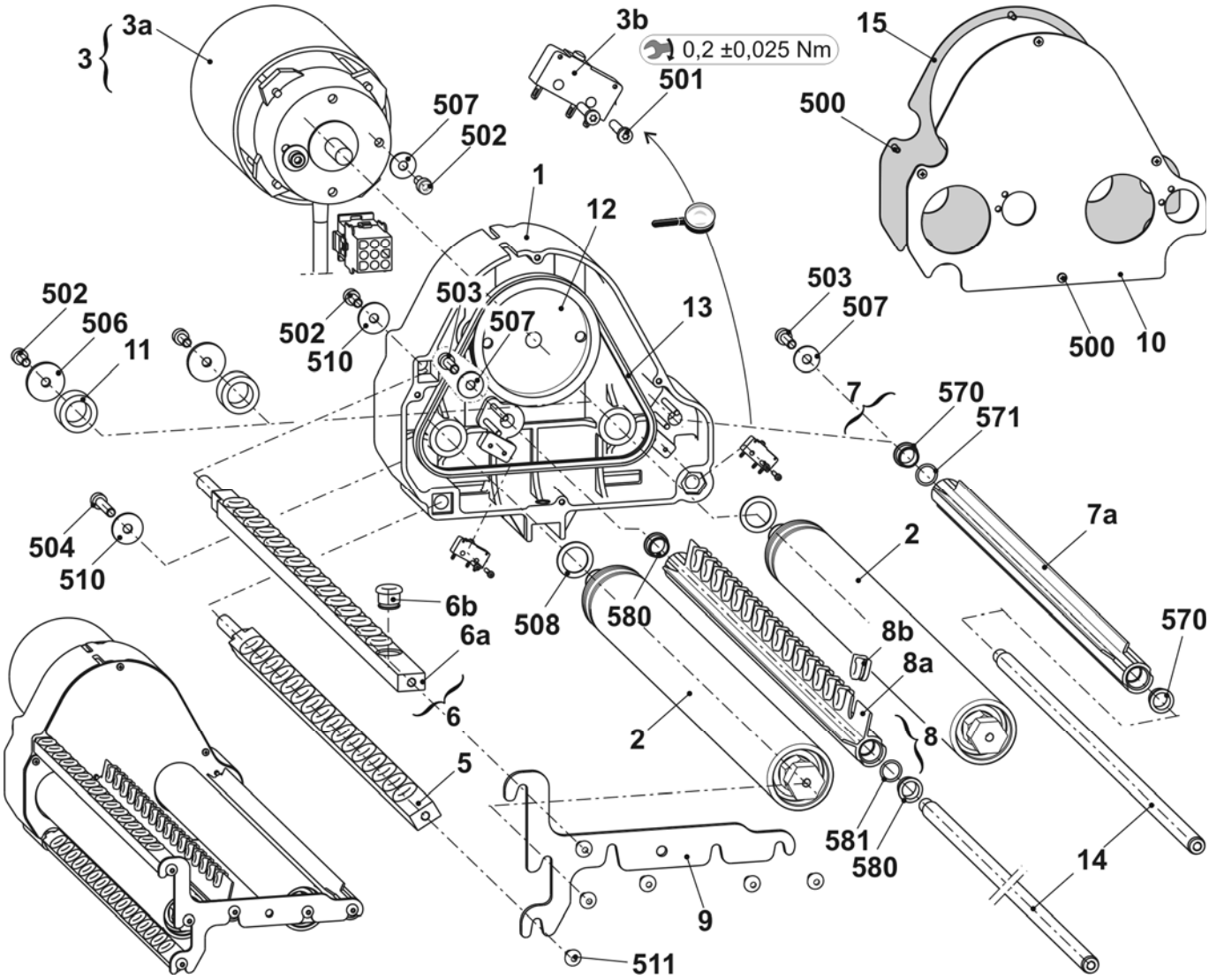

Fadenumlenker links

Pos	Benennung	Ident-Nr	Pos	Benennung	Ident-Nr
Σ	**Fadenumlenker links komplett**	**244 517**			
1	Haltewinkel	244 516	502	U-Scheibe 6	020 881
2	Bolzen	214 894	503	U-Scheibe 6	022 853
3	Fadenführer MH 6	200 127	504	O-Ring 6x3	022 856
500	Flachkopf-Schraube M6x10	023 183	504*	Zylinder-Schraube M6x14	022 658
501	Zylinder-Schraube M6x80	023 064	505*	U-Scheibe 6	020 881

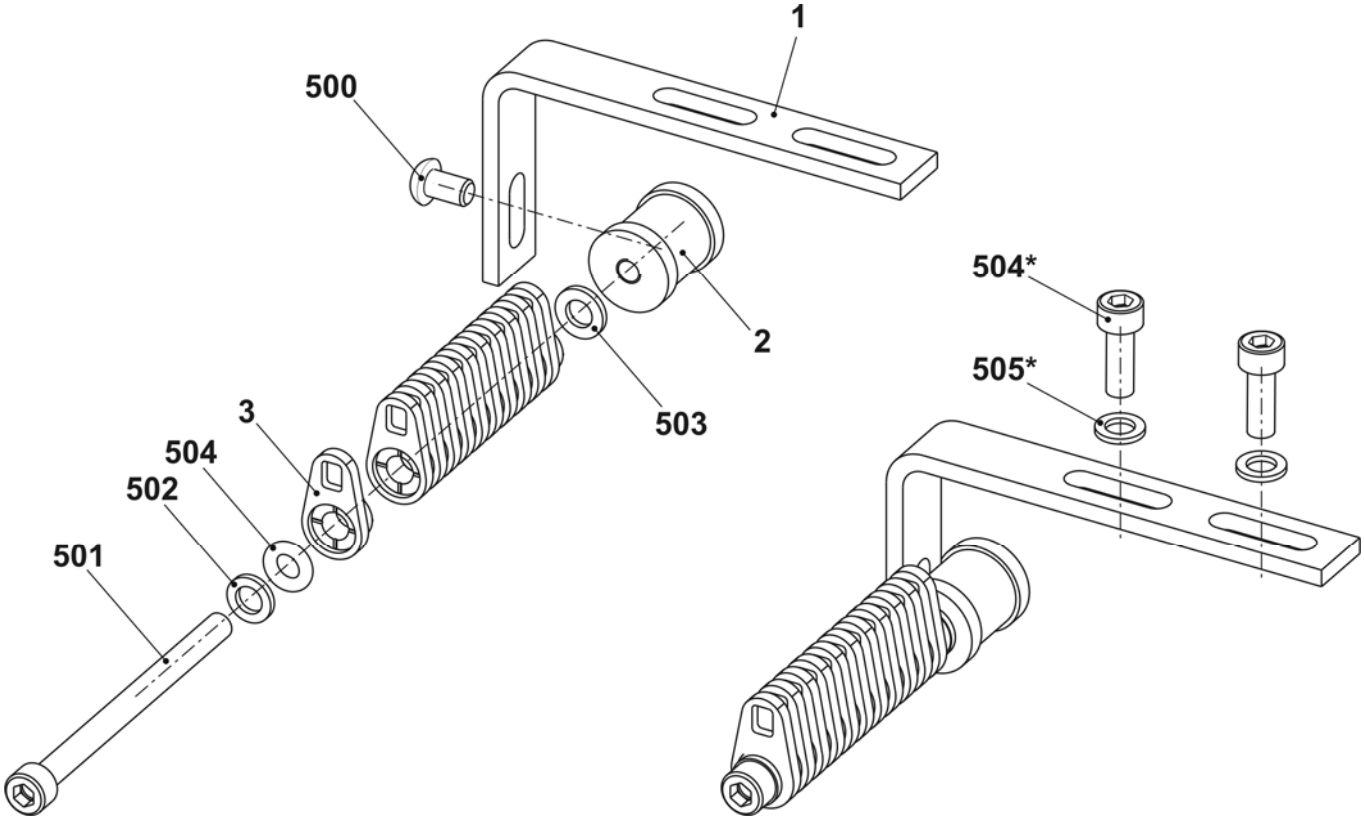

Fadenumlenker rechts

Pos	Benennung	Ident-Nr		Pos	Benennung	Ident-Nr
Σ	**Fadenumlenker rechts komplett**	**244 521**				
1	Haltewinkel	244 516		502	U-Scheibe 6	020 881
2	Bolzen	214 894		503	U-Scheibe 6	022 853
3	Fadenführer MH 6	200 127		504	O-Ring 6x3	022 856
500	Flachkopf-Schraube M6x10	023 183		504*	Zylinder-Schraube M6x14	022 658
501	Zylinder-Schraube M6x80	023 064		505*	U-Scheibe 6	020 881

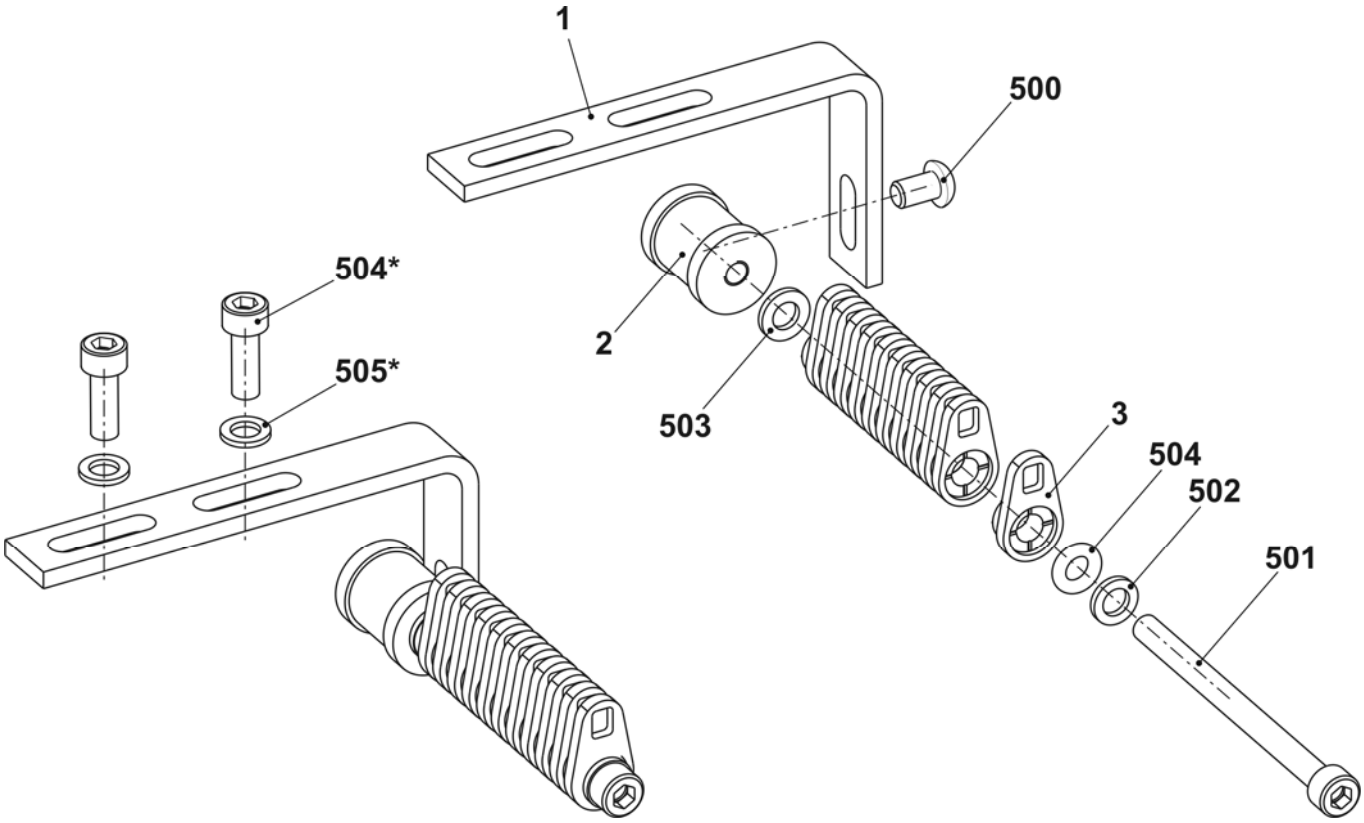

STOLL
THE RIGHT WAY TO KNIT

Klemm-Schneidbett links E5-8

Pos	Benennung		Ident-Nr	Pos	Benennung	Ident-Nr
Σ	**Klemm – Schneidbett links E5-8**		**244 732**			
1	Führungsplatte links E5-14		244 642	8	Federhalter	244 590
	1a	Führungsplatte links E5-14	244 632	9	Halteleiste links	250 607
	1b	Deckschiene	243 923	10	Fangnadel links E5-8	244 729
	1c	Deckschiene	243 924	11	Zwischenteil E10-14	244 591
	1d	Fixierdraht	243 925	12	Kupplungsteil E4-8	200 682
	1e	Achse	211 349	13	Zwischenschieber gebremst E5-8	237 323
	1f	Führungsstift	211 351	14	Auswahlplatine E4-8	200 687
	1g	Fixierdraht	244 588	15	Platinenfeder E4-8	200 690
	1h	Fixierdraht	244 589	500	Zylinder-Schraube M4x10	023 136
	510	Passstift 3x16	020 649	501	Sechskantmutter M4-8	023 046
	511	Gewindestift M5x5	236 061	502	U-Scheibe 4	020 870
2	Abdeckung links komplett		211 771	503	Senkkopfschraube M3x10	242 029
3	Fanghaken links		213 151	504	Zugfeder 5x0,5x17,4	023 377
4	Schieber E4-8		211 096	505	Druckfeder D 117 B 07x4,3x12,1	023 521
5	Klinge		243 948	506	Gewindestift M6x8-45h	022 581
6	Klemme links komplett		244 633	560*	Passstift 6x16	023 335
7	Federhalter		244 032	570*	Zylinder-Schraube M6x20	244 824

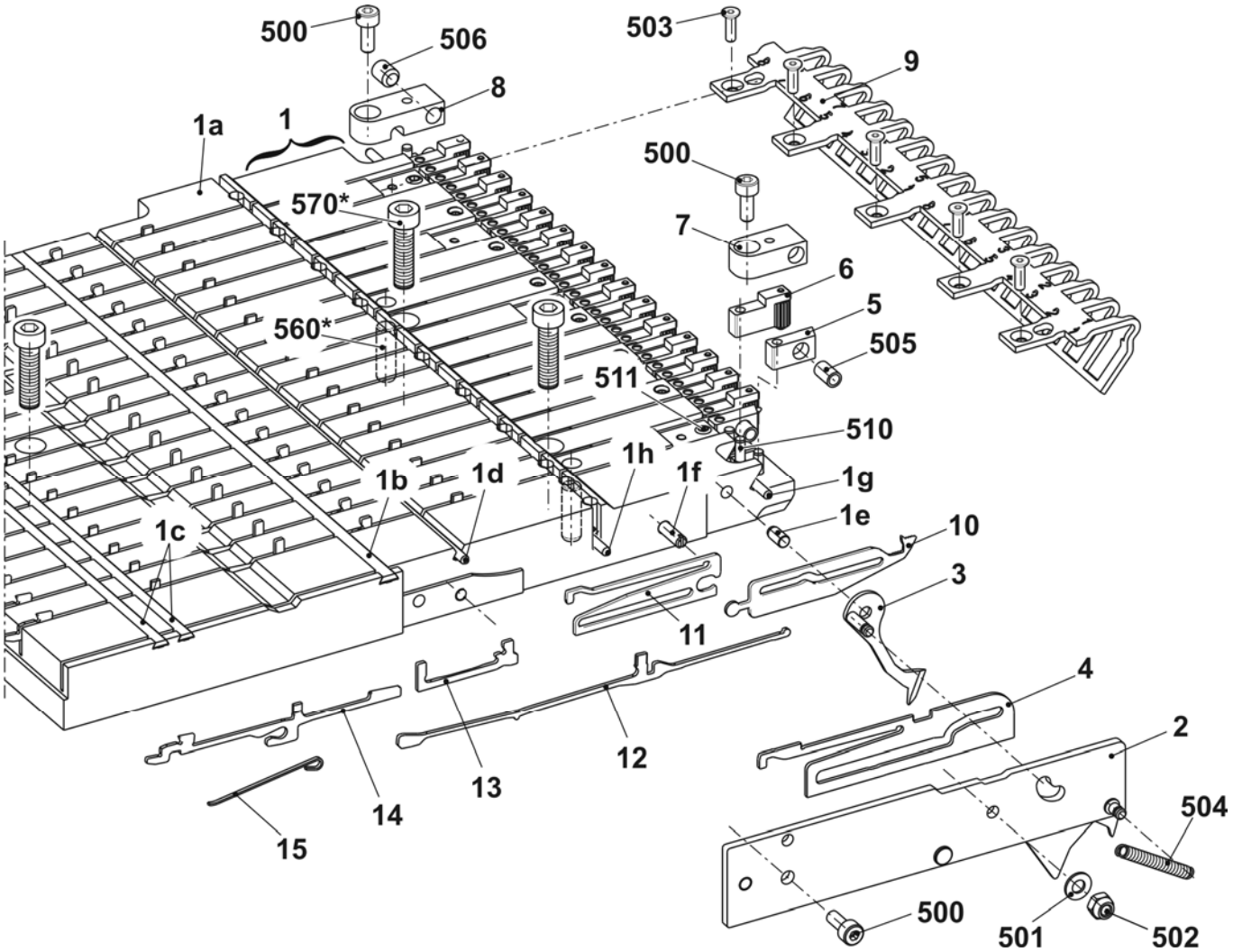

Klemm-Schneidbett links E10-14

Pos	Benennung		Ident-Nr	Pos	Benennung	Ident-Nr
Σ	**Klemm – Schneidbett links E10-14**		**244 643**			
1	Führungsplatte links E5-14		244 642	8	Federhalter	244 590
	1a	Führungsplatte links E5-14	244 632	9	Halteleiste links	250 607
	1b	Deckschiene	243 923	10	Fangnadel links E10-14	244 630
	1c	Deckschiene	243 924	11	Zwischenteil E10-14	244 591
	1d	Fixierdraht	243 925	12	Kupplungsteil E4-8	200 682
	1e	Achse	211 349	13	Zwischenschieber gebremst E5-8	237 323
	1f	Führungsstift	211 351	14	Auswahlplatine E10-14	200 687
	1g	Fixierdraht	244 588	15	Platinenfeder E4-8	200 690
	1h	Fixierdraht	244 589	500	Zylinder-Schraube M4x10	023 136
	510	Passstift 3x16	020 649	501	Sechskantmutter M4-8	023 046
	511	Gewindestift M5x5	236 061	502	U-Scheibe 4	020 870
2	Abdeckung links komplett		211 771	503	Senkkopfschraube M3x10	242 029
3	Fanghaken links		213 151	504	Zugfeder 5x0,5x17,4	023 377
4	Schieber E10-14		211 104	505	Druckfeder D 117 B 07x4,3x12,1	023 521
5	Klinge		243 948	506	Gewindestift M6x8-45h	022 581
6	Klemme links komplett		244 633	560*	Passstift 6x16	023 335
7	Federhalter		244 032	570*	Zylinder-Schraube M6x20	244 824

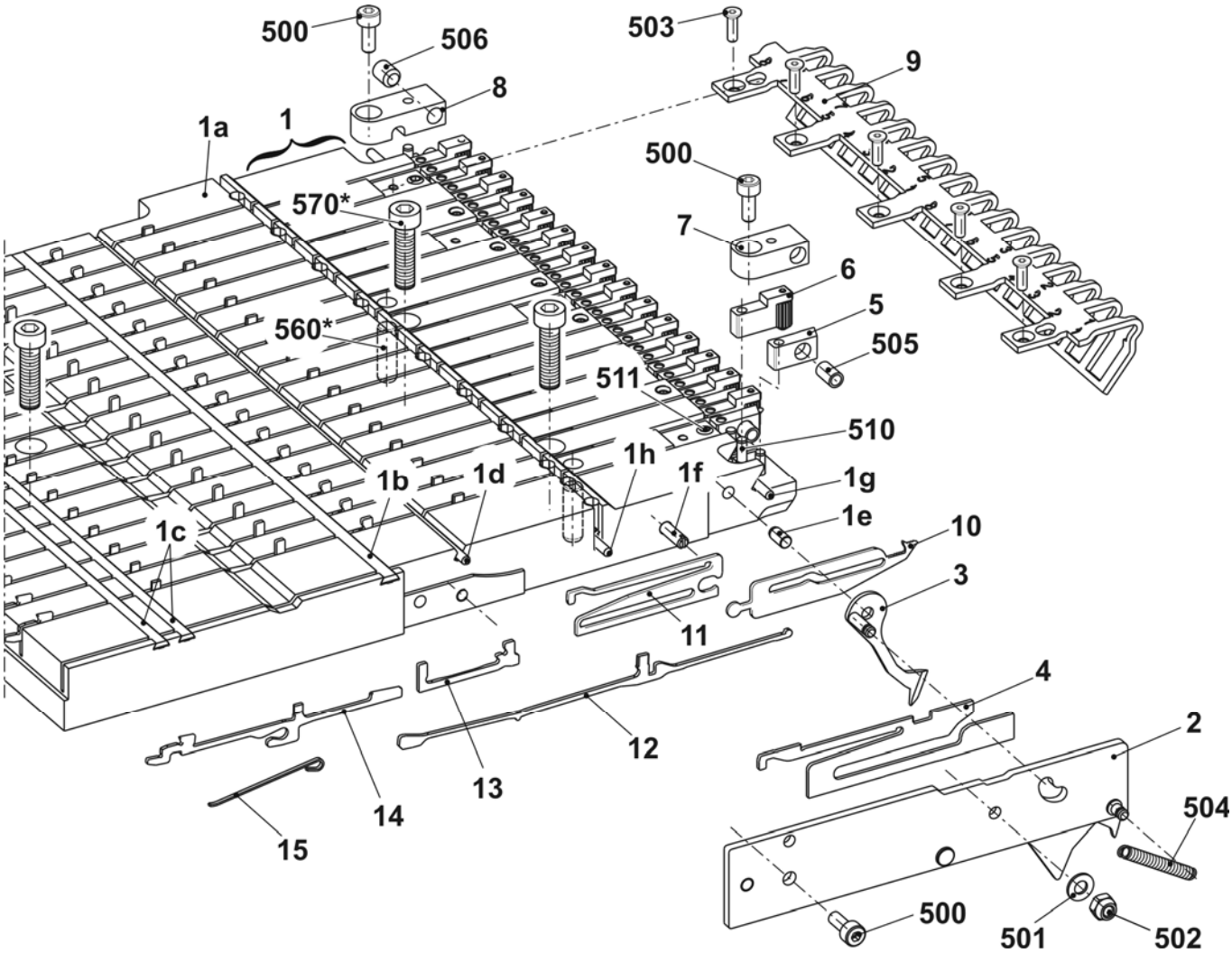

STOLL
THE RIGHT WAY TO KNIT

Klemm-Schneidbett links E16-18

Pos	Benennung		Ident-Nr	Pos	Benennung	Ident-Nr
Σ	**Klemm – Schneidbett links E16-18**		**244 821**			
1	Führungsplatte links E16-18		244 760	8	Federhalter	244 590
	1a	Führungsplatte links	244 738	9	Halteleiste links	250 607
	1b	Deckschiene	243 923	10	Fangnadel links E16-18	244 740
	1c	Deckschiene	243 924	11	Zwischenteil (E16-18)	244 741
	1d	Fixierdraht	243 925	12	Kupplungsteil E10-12	200 683
	1e	Achse	211 349	13	Zwischenschieber gebremst E10-12	237 324
	1f	Führungsstift	211 351	14	Auswahlplatine E10-12	200 688
	1g	Fixierdraht	244 588	15	Platinenfeder E10-12	200 691
	1h	Fixierdraht	244 589	500	Zylinder-Schraube M4x10	023 136
	510	Passstift 3x16	020 649	501	Sechskantmutter M4-8	023 046
	511	Gewindestift M5x5	236 061	502	U-Scheibe 4	020 870
2	Abdeckung links komplett E16-20		242 835	503	Senkkopfschraube M3x10	242 029
3	Fanghaken links E16-18		242 831	504	Zugfeder 5x0,5x17,4	023 377
4	Schieber E16-20		242 828	505	Druckfeder D 117 B 07x4,3x12,1	023 521
5	Klinge		243 948	506	Gewindestift M6x8-45h	022 581
6	Klemme links komplett		244 633	560*	Passstift 6x16	023 335
7	Federhalter		244 032	570*	Zylinder-Schraube M6x20	244 824

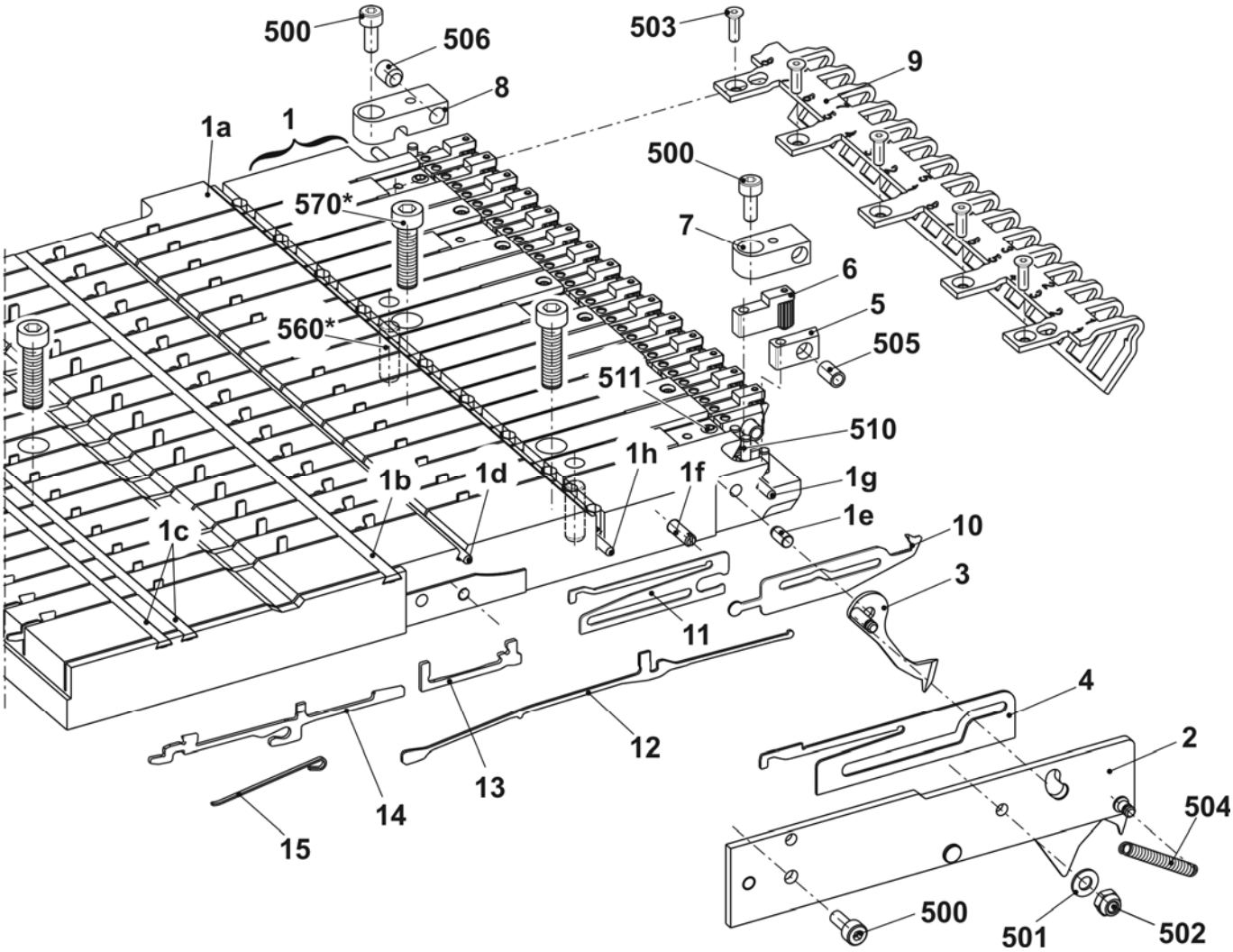

Klemm-Schneidbett rechts E5-8

Pos		Benennung	Ident-Nr	Pos	Benennung	Ident-Nr
Σ		**Klemm – Schneidbett rechts E5-8**	**244 731**			
1		Führungsplatte rechts E5-14	244 601	8	Federhalter	244 590
	1a	Führungsplatte rechts E5-14	244 586	9	Halteleiste rechts	250 510
	1b	Deckschiene	243 923	10	Fangnadel rechts E5-8	244 728
	1c	Deckschiene	243 924	11	Zwischenteil E10-14	244 591
	1d	Fixierdraht	243 925	12	Kupplungsteil E4-8	200 682
	1e	Achse	211 349	13	Zwischenschieber gebremst E5-8	237 323
	1f	Führungsstift	211 351	14	Auswahlplatine E4-8	200 687
	1g	Fixierdraht	244 588	15	Platinenfeder E4-8	200 690
	1h	Fixierdraht	244 589	500	Zylinder-Schraube M4x10	023 136
	510	Passstift 3x16	020 649	501	Sechskantmutter M4-8	023 046
	511	Gewindestift M5x5	236 061	502	U-Scheibe 4	020 870
2		Abdeckung rechts komplett	211 347	503	Senkkopfschraube M3x10	242 029
3		Fanghaken rechts	213 150	504	Zugfeder 5x0,5x17,4	023 377
4		Schieber E4-8	211 096	505	Druckfeder D 117 B 07x4,3x12,1	023 521
5		Klinge	243 948	506	Gewindestift M6x8-45h	022 581
6		Klemme rechts komplett	244 602	560*	Passstift 6x16	023 335
7		Federhalter	244 032	570*	Zylinder-Schraube M6x20	244 824

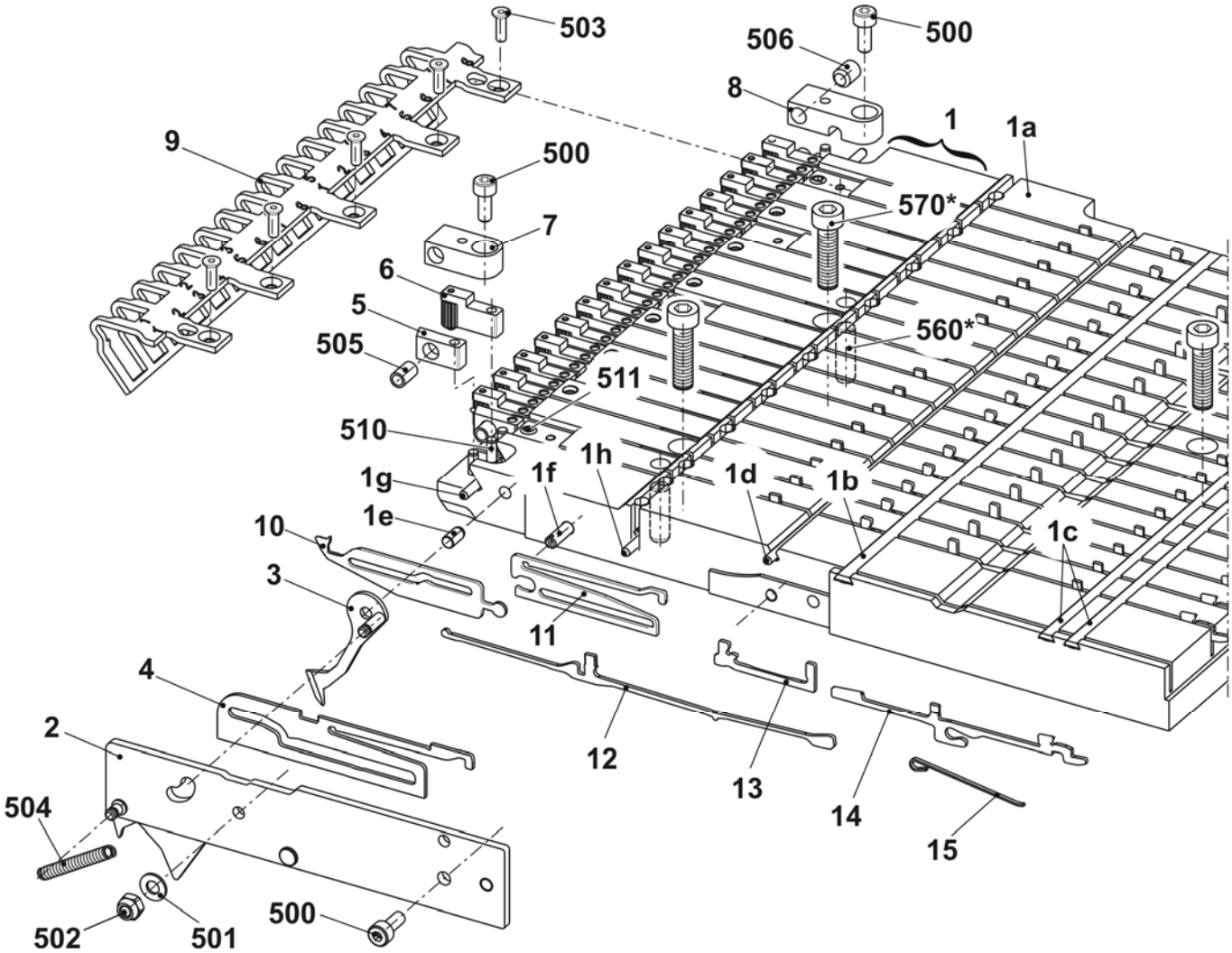

STOLL
THE RIGHT WAY TO KNIT

Klemm-Schneidbett rechts E10-14

Pos	Benennung		Ident-Nr	Pos	Benennung	Ident-Nr
Σ	**Klemm – Schneidbett rechts E10-14**		**244 610**			
1	Führungsplatte rechts E5-14		244 601	8	Federhalter	244 590
	1a	Führungsplatte rechts E5-14	244 586	9	Halteleiste rechts	250 510
	1b	Deckschiene	243 923	10	Fangnadel rechts E10-14	244 592
	1c	Deckschiene	243 924	11	Zwischenteil E10-14	244 591
	1d	Fixierdraht	243 925	12	Kupplungsteil E4-8	200 682
	1e	Achse	211 349	13	Zwischenschieber gebremst E5-8	237 323
	1f	Führungsstift	211 351	14	Auswahlplatine E10-14	200 687
	1g	Fixierdraht	244 588	15	Platinenfeder E4-8	200 690
	1h	Fixierdraht	244 589	500	Zylinder-Schraube M4x10	023 136
	510	Passstift 3x16	020 649	501	Sechskantmutter M4-8	023 046
	511	Gewindestift M5x5	236 061	502	U-Scheibe 4	020 870
2	Abdeckung rechts komplett		211 347	503	Senkkopfschraube M3x10	242 029
3	Fanghaken rechts		213 150	504	Zugfeder 5x0,5x17,4	023 377
4	Schieber E10-14		211 104	505	Druckfeder D 117 B 07x4,3x12,1	023 521
5	Klinge		243 948	506	Gewindestift M6x8-45h	022 581
6	Klemme rechts komplett		244 602	560*	Passstift 6x16	023 335
7	Federhalter		244 032	570*	Zylinder-Schraube M6x20	244 824

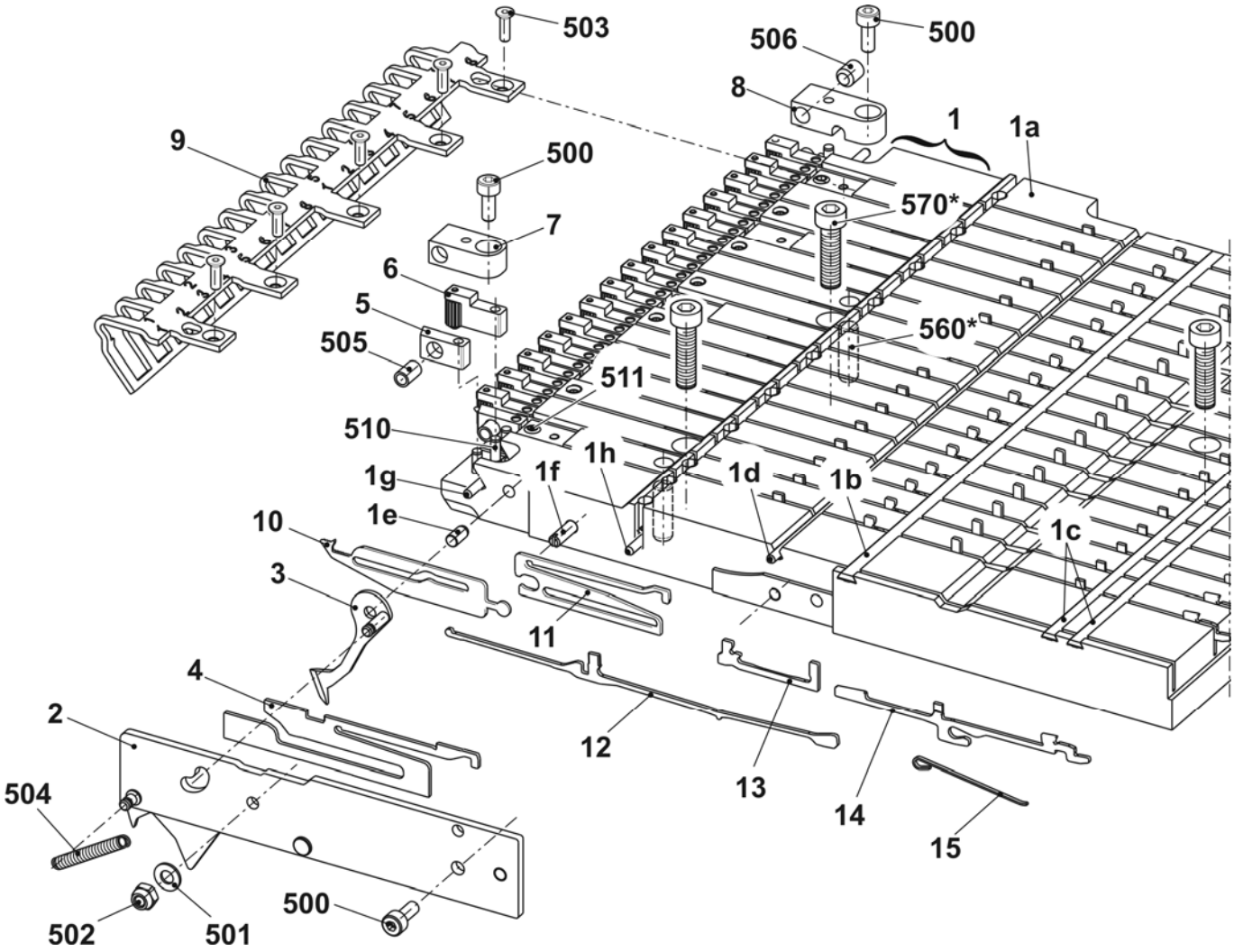

Klemm-Schneidbett rechts E16-18

Pos	Benennung		Ident-Nr	Pos	Benennung	Ident-Nr
Σ	**Klemm – Schneidbett rechts E16-18**		**244 062**			
1	Führungsplatte rechts E16-18		244 759	8	Federhalter	244 590
	1a	Führungsplatte rechts	244 737	9	Halteleiste rechts	250 510
	1b	Deckschiene	243 923	10	Fangnadel rechts E16-18	244 739
	1c	Deckschiene	243 924	11	Zwischenteil E10-14	244 591
	1d	Fixierdraht	243 925	12	Kupplungsteil E10-12	200 683
	1e	Achse	211 349	13	Zwischenschieber gebremst E10-12	237 324
	1f	Führungsstift	211 351	14	Auswahlplatine E10-12	200 688
	1g	Fixierdraht	244 588	15	Platinenfeder E10-12	200 691
	1h	Fixierdraht	244 589	500	Zylinder-Schraube M4x10	023 136
	510	Passstift 3x16	020 649	501	Sechskantmutter M4-8	023 046
	511	Gewindestift M5x5	236 061	502	U-Scheibe 4	020 870
2	Abdeckung rechts komplett E16-20		242 836	503	Senkkopfschraube M3x10	242 029
3	Fanghaken rechts E16-18		242 833	504	Zugfeder 5x0,5x17,4	023 377
4	Schieber E16-20		242 828	505	Druckfeder D 117 B 07x4,3x12,1	023 521
5	Klinge		243 948	506	Gewindestift M6x8-45h	022 581
6	Klemme rechts komplett		244 602	560*	Passstift 6x16	023 335
7	Federhalter		244 032	570*	Zylinder-Schraube M6x20	244 824

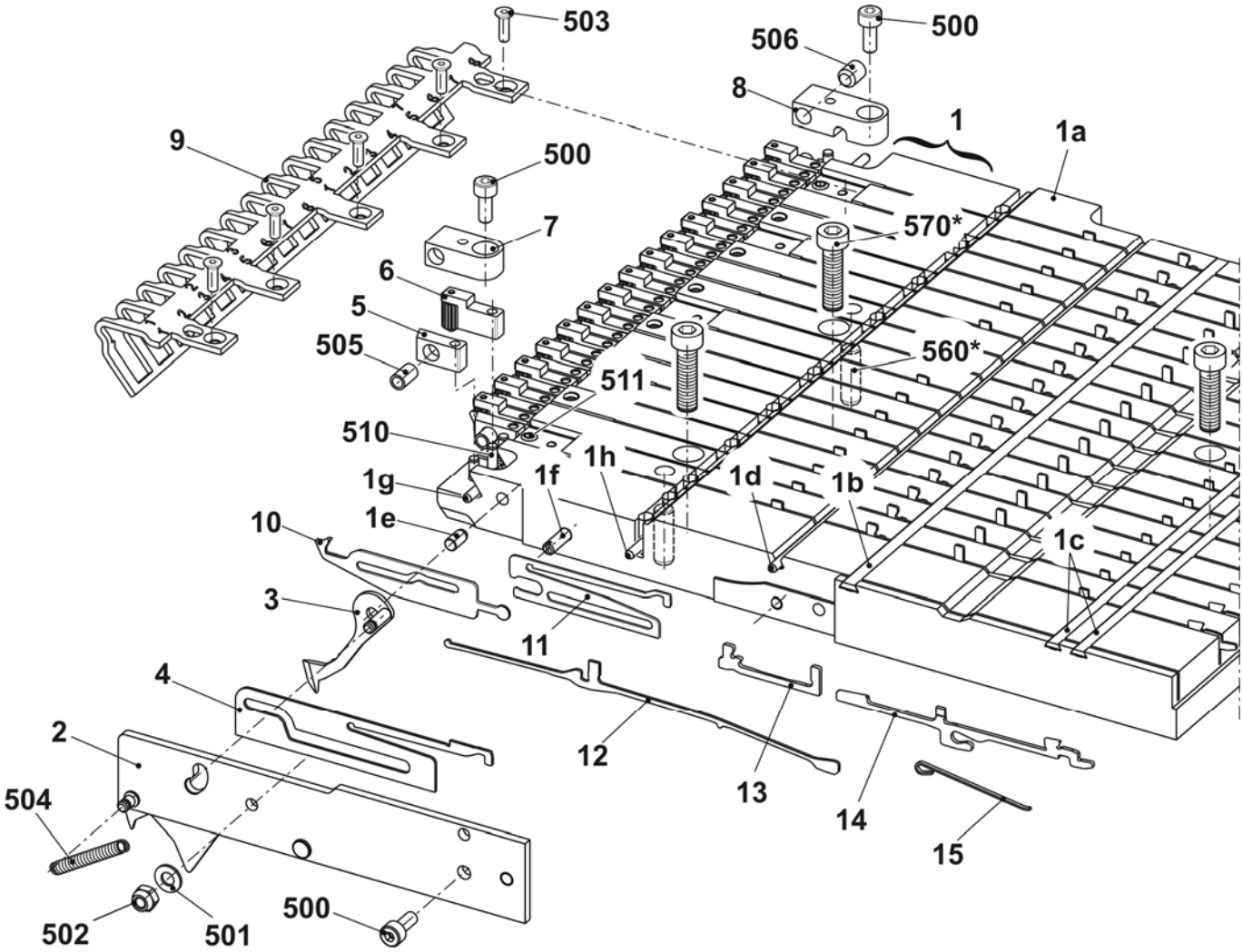

Fadenbremse links und rechts

Pos	Benennung	Ident-Nr	Pos	Benennung	Ident-Nr
Σ L	**Fadenbremse links**	**245 031**	**Σ R**	**Fadenbremse rechts**	**245 032**
1	Abdeckung links	240 020	1	Abdeckung links	240 022
2	Klemmstück	245 030	2	Klemmstück	245 030
3	Blattfeder	232 164	3	Blattfeder	232 164
500	Zylinder-Schraube M4x8	022 501	500	Zylinder-Schraube M4x8	022 501

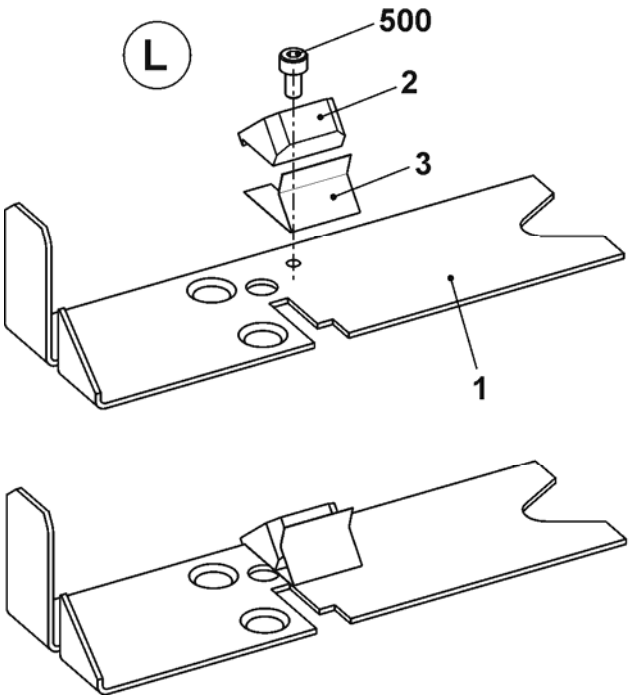

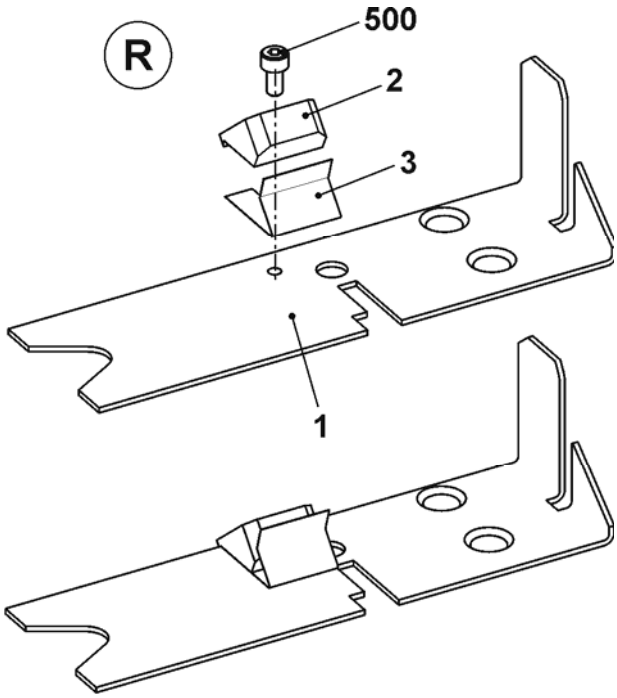

Zusatztisch

Pos	Benennung	Ident-Nr		Pos	Benennung	Ident-Nr
Σ	**Zusatztisch 7XX/8XX**	**241 928**				
1	Zusatztisch geschweißt	241 927		4	Spulenaufnahme	200 363
2	Aufnahmestift	202 777		500	Flachkopf-Schraube M4x30	023 681
3	Scheibe D=130	062 385		501	U-Scheibe 5,3x30x1,25	023 556

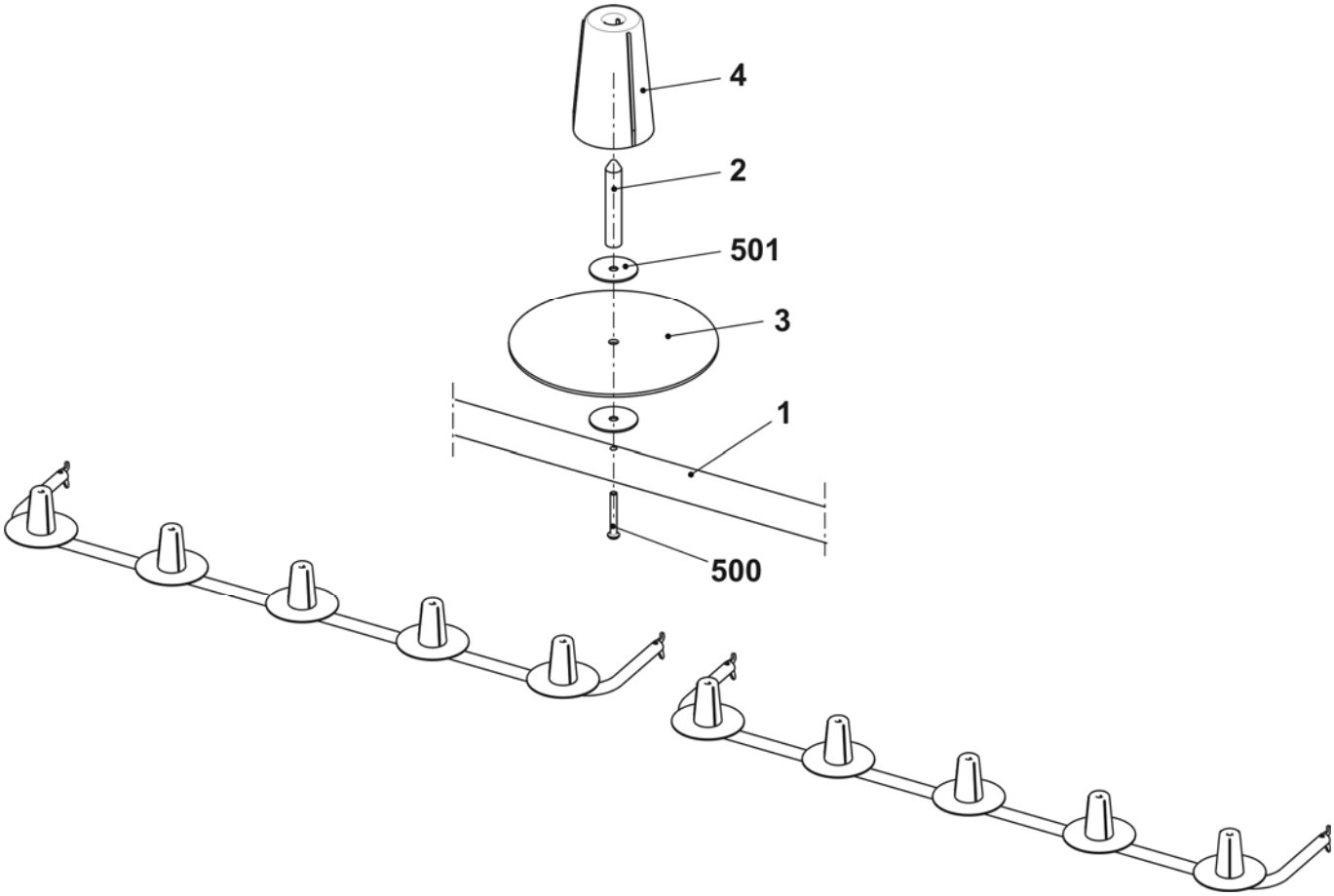

Einstellteil

Pos	Benennung	Ident-Nr		Pos	Benennung	Ident-Nr
	Einstellteil	**250 119**				

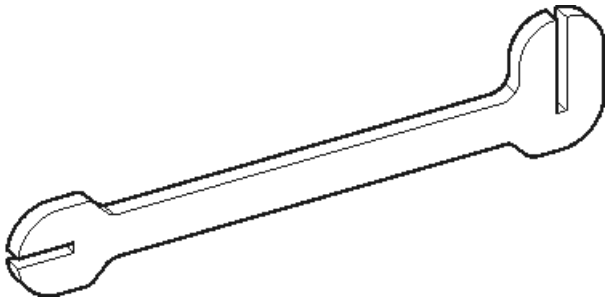

Fadenführung komplett E5 IFF

Pos	*Benennung*		*Ident-Nr*	*Pos*	*Benennung*		*Ident-Nr*
Σ	**Fadenführung komplett E5 IFF (E2,5.2/3,5.2/5.2)**		**245 161**				
1	IFF Schlitten komplett 1+8 E5		250 319	4	IFF Schlitten komplett 4+5 E5		250 322
	1a	IFF Schlitten 1+8	250 315		4a	IFF Schlitten 4+5	250 318
	1b	Fadenführerkopf 1+8 komplett E5	244 076		4b	Fadenführerkopf 3-6 komplett E5	244 078
2	IFF Schlitten komplett 2+7 E5		250 320	5	Begrenzer links mit zwei Ösen		244 446
	2a	IFF Schlitten 2+7	250 316	6	Begrenzer rechts mit zwei Ösen		244 445
	2b	Fadenführerkopf 2+7 komplett E5	244 077	C	Fadenleitwinkel		242 863
3	IFF Schlitten komplett 3+6 E5		250 321	500	Flachkopf Schraube M4x5		239 549
	3a	IFF Schlitten 3+6	250 317	501	U-Scheibe 4		020 870
	3b	Fadenführerkopf 3-6 komplett E5	244 078				

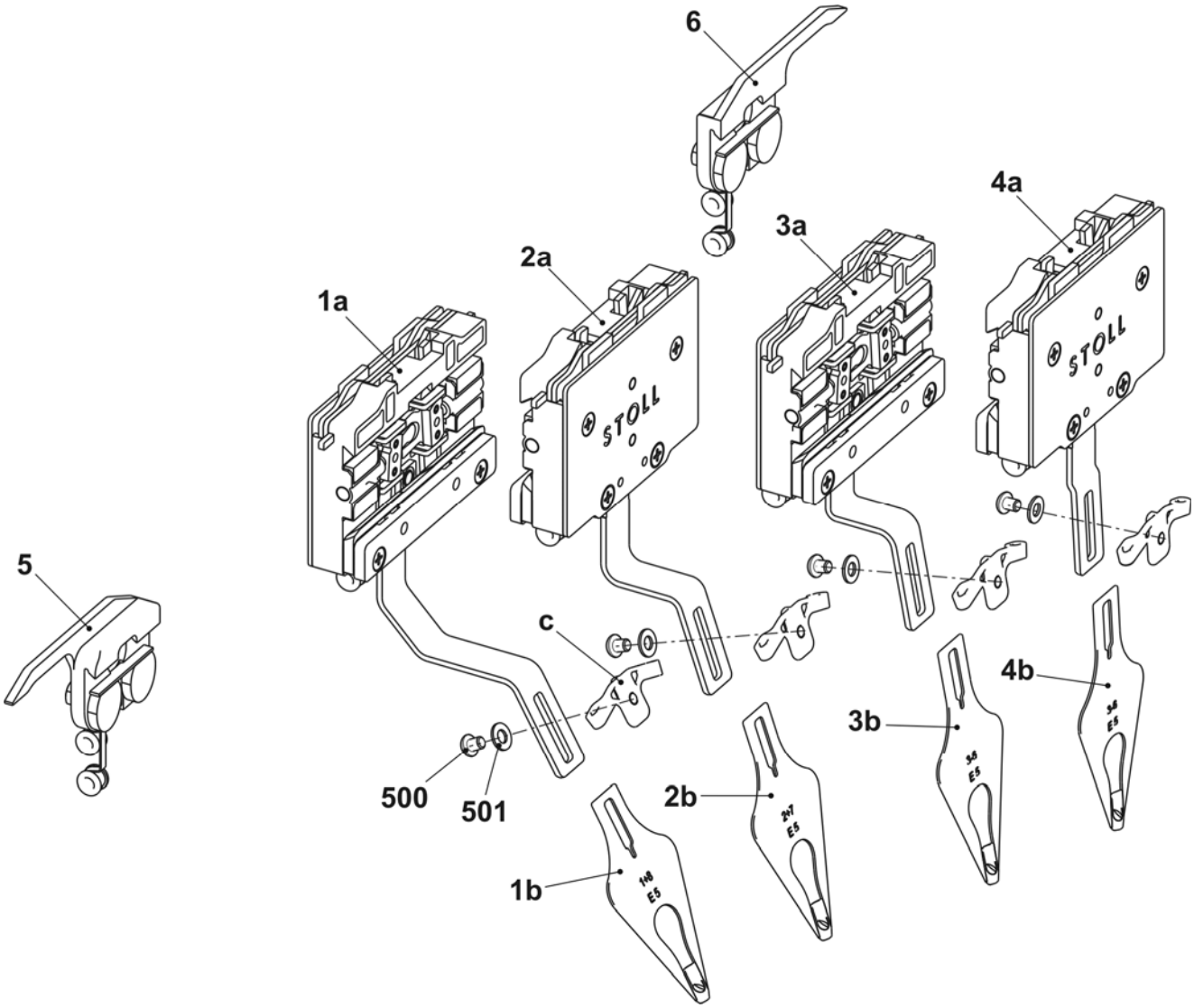

STOLL
THE RIGHT WAY TO KNIT

Fadenführung komplett E7-8 IFF

Pos	Benennung		Ident-Nr	Pos	Benennung		Ident-Nr
Σ	**Fadenführung komplett E7-8 IFF (E6.2)**		**245 162**				
1	IFF Schlitten komplett 1+8 E7-8		250 323	4	IFF Schlitten komplett 4+5 E7-8		250 326
	1a	IFF Schlitten 1+8	250 315		4a	IFF Schlitten 4+5	250 318
	1b	Fadenführerkopf 1+8 komplett E7-8	244 082		4b	Fadenführerkopf 3-6 komplett E7-8	244 084
2	IFF Schlitten komplett 2+7 E7-8		250 324	5	Begrenzer links mit zwei Ösen		244 446
	2a	IFF Schlitten 2+7	250 316	6	Begrenzer rechts mit zwei Ösen		244 445
	2b	Fadenführerkopf 2+7 komplett E7-8	244 083	C	Fadenleitwinkel		242 863
3	IFF Schlitten komplett 3+6 E7-8		250 325	500	Flachkopf Schraube M4x5		239 549
	3a	IFF Schlitten 3+6	250 317	501	U-Scheibe 4		020 870
	3b	Fadenführerkopf 3-6 komplett E7-8	244 084				

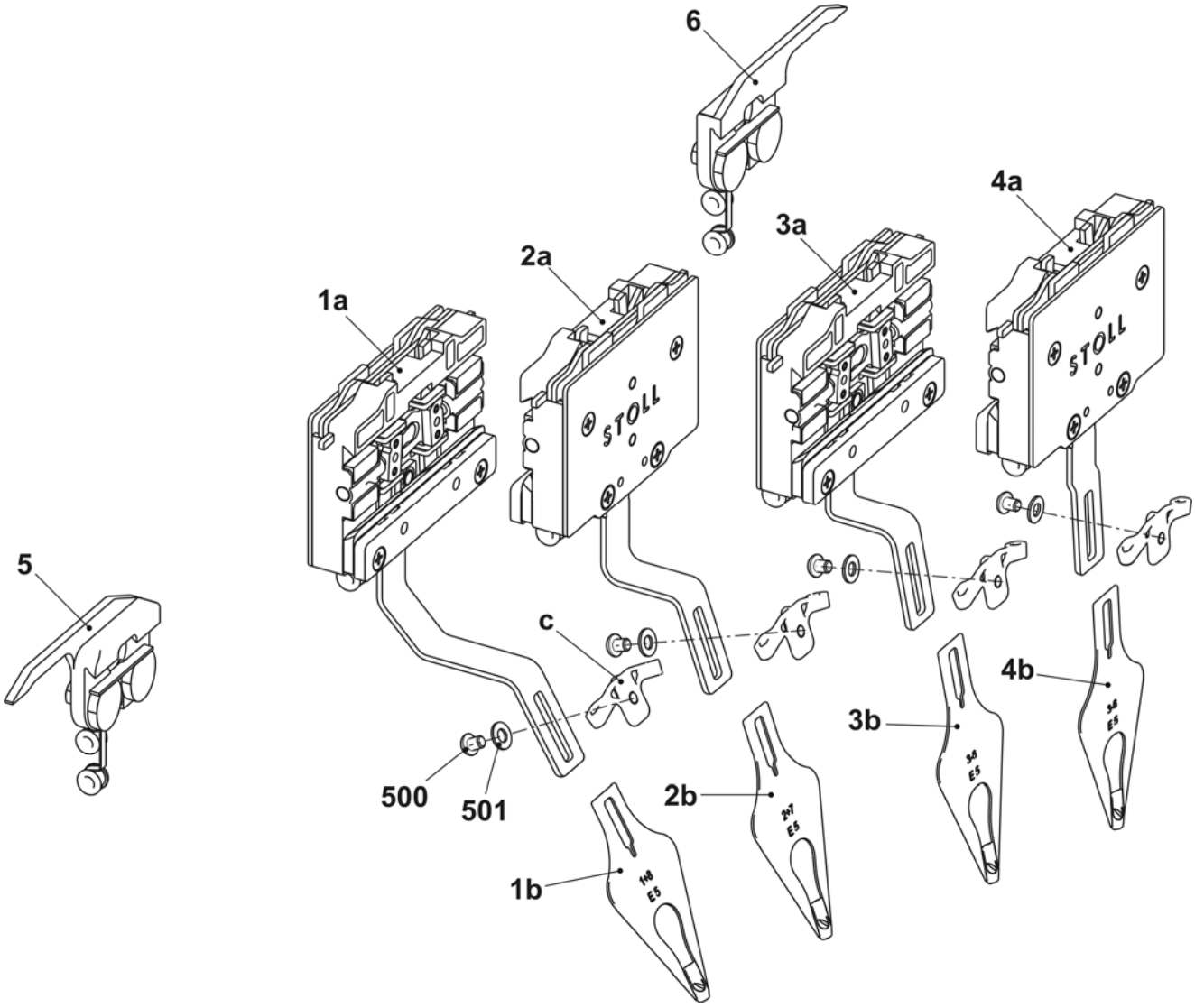

Fadenführung komplett E10-14 IFF

Pos	*Benennung*	*Ident-Nr*	*Pos*	*Benennung*	*Ident-Nr*
Σ	**Fadenführung komplett E10-14 IFF (E7.2/8.2/9.2)**	**245 163**			
1	IFF Schlitten komplett 1+8 E10-14	250 327	4	IFF Schlitten komplett 4+5 E10-14	250 330
	1a IFF Schlitten 1+8	250 315		4a IFF Schlitten E10-14	250 318
	1b Fadenführerkopf 1+8 komplett E10-14	250 008		4b Fadenführerkopf 3-6 komplett E10-14	250 010
2	IFF Schlitten komplett 2+7 E10-14	250 328	5	Begrenzer links mit zwei Ösen	244 446
	2a IFF Schlitten 2+7	250 316	6	Begrenzer rechts mit zwei Ösen	244 445
	2b Fadenführerkopf 2+7 komplett E10-14	250 009	C	Fadenleitwinkel	242 863
3	IFF Schlitten komplett 3+6 E10-14	250 329	500	Flachkopf Schraube M4x5	239 549
	3a IFF Schlitten 3+6	250 317	501	U-Scheibe 4	020 870
	3b Fadenführerkopf 3-6 komplett E10-14	250 010			

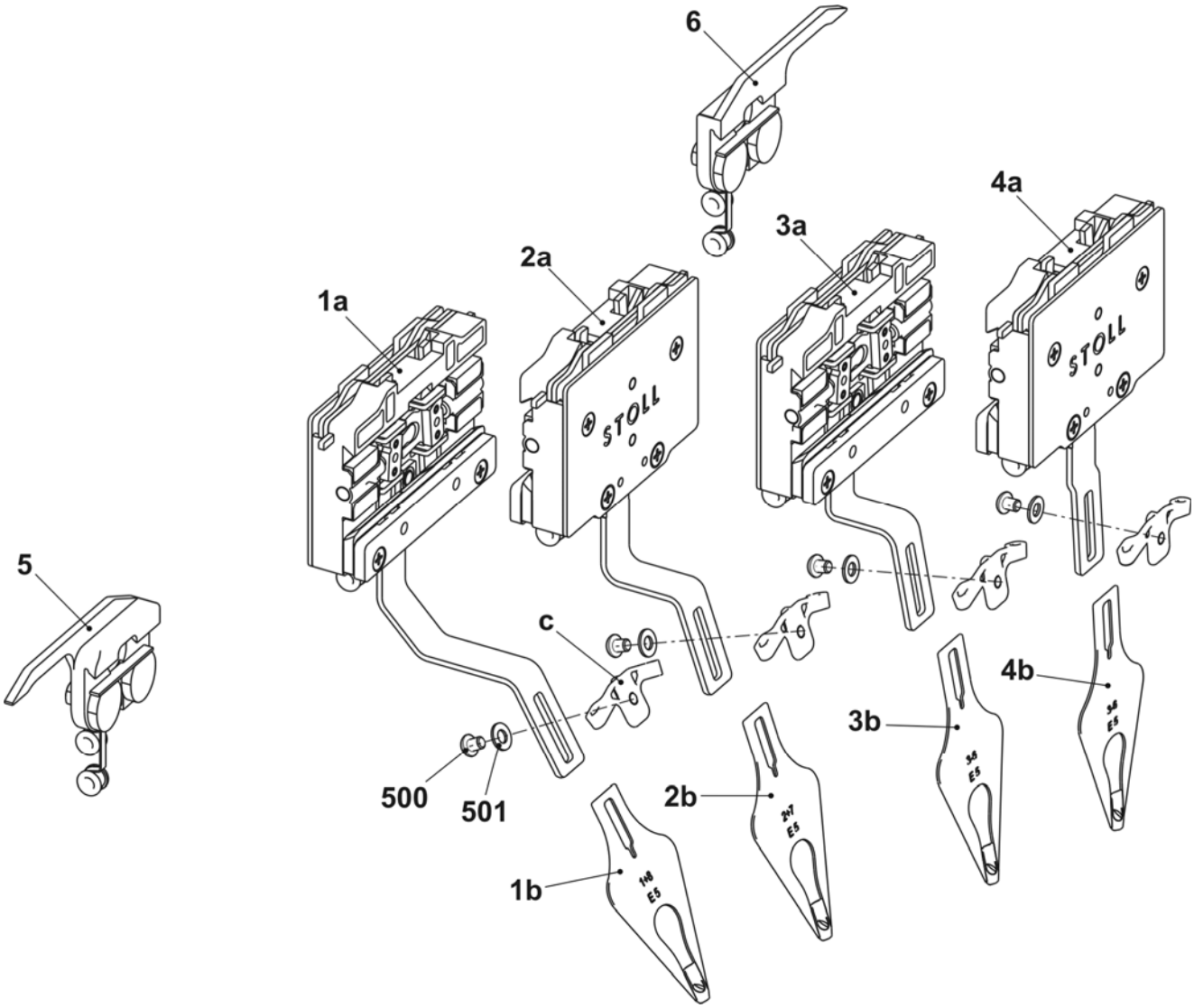

STOLL
THE RIGHT WAY TO KNIT

Fadenführung komplett E16-18 IFF
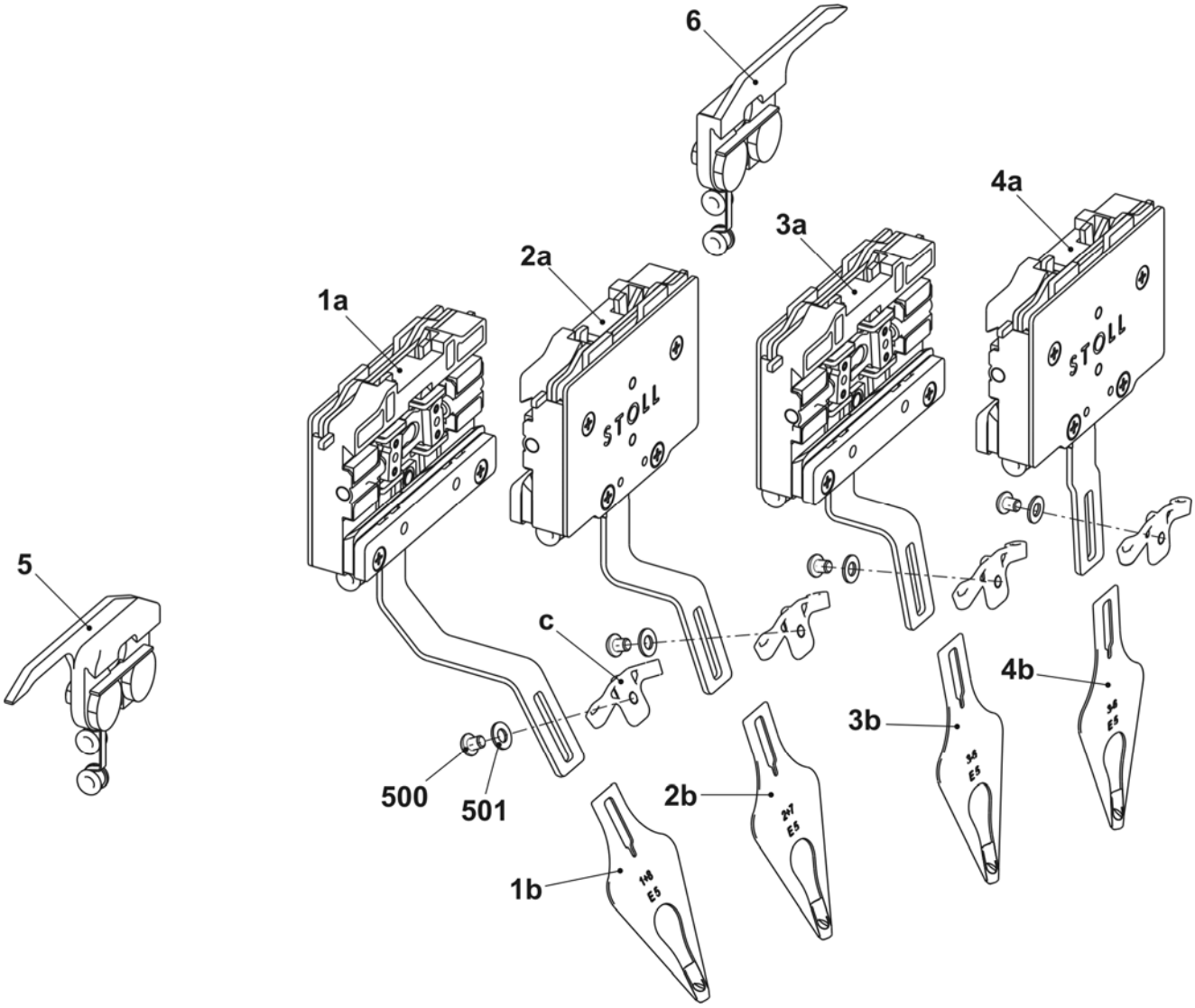
Pos	Benennung	Ident-Nr	Pos	Benennung	Ident-Nr
Σ	**Fadenführung komplett E16-18 IFF**	**245 164**			
1	IFF Schlitten komplett 1+8 E16-18	250 331	4	IFF Schlitten komplett 4+5 E16-18	250 334
	1a IFF Schlitten 1+8	250 315		4a IFF Schlitten E10-14	250 318
	1b Fadenführerkopf 1+8 komplett E16-18	250 011		4b Fadenführerkopf 3-6 komplett E16-18	250 013
2	IFF Schlitten komplett 2+7 E16-18	250 332	5	Begrenzer links mit zwei Ösen	244 446
	2a IFF Schlitten 2+7	250 316	6	Begrenzer rechts mit zwei Ösen	244 445
	2b Fadenführerkopf 2+7 komplett E16-18	250 012	c	Fadenleitwinkel	242 863
3	IFF Schlitten komplett 3+6 E16-18	250 333	500	Flachkopf Schraube M4x5	239 549
	3a IFF Schlitten 3+6	250 317	501	U-Scheibe 4	020 870
	3b Fadenführerkopf 3-6 komplett E16-18	250 013