STOLL
THE RIGHT WAY TO KNIT

Ersatzteil-Katalog

CMS 822 (Typ 574)

Baumuster 004

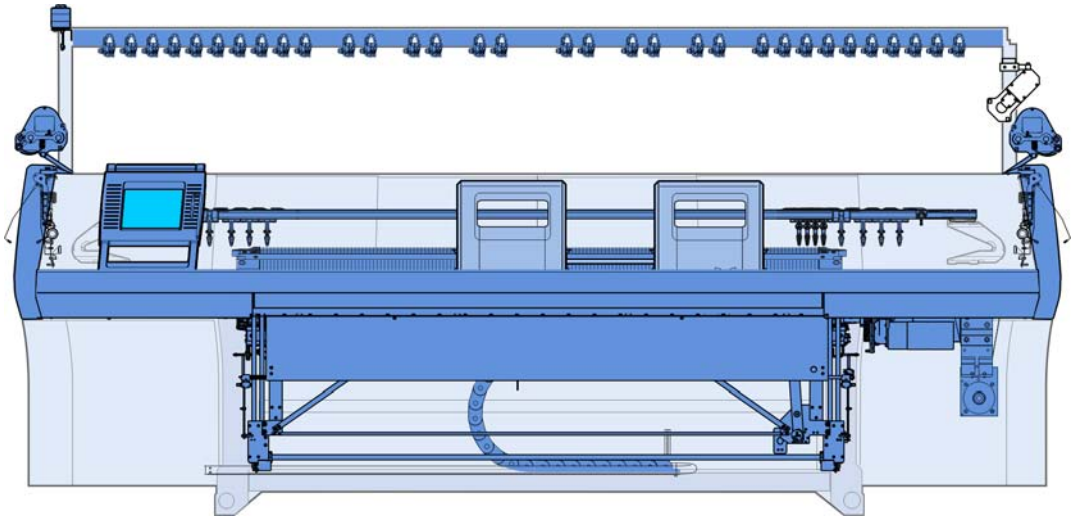

Dokument-Nr. 243960_10

Ausgabe 11/2008

Impressum

Alle Rechte vorbehalten.
Die Verwendung der Texte und Bilder, auch auszugsweise, ist ohne unsere Zustimmung urheberrechtswidrig.
Unsere Produkte werden kontinuierlich weiterentwickelt, daher sind technische Änderungen vorbehalten.
Die Angaben in diesem Katalog sind ohne Gewähr.

©

H. Stoll GmbH & Co.KG

Stollweg 1

D-72760 Reutlingen, Deutschland

Telefon: +49 (07121) 313-289

Fax: +49 (07121) 313-347

e-mail: spareparts@stoll.com

Einleitung

Hinweis zur Bestellung

Der vorliegende Katalog dient zur Bestellung von Ersatzteilen.
Er kann nur für die Maschinen verwendet werden, deren Typbezeichnung auf der Titelseite eingetragen ist.

Bei Ersatzteilbestellungen bitten wir unbedingt um folgende Angaben, da sonst eine Ersatzteillieferung nicht möglich ist:

1. Maschinentyp, Feinheit, Maschinen-Nr.
2. Seitennummer, Benennung, Ident-Nr., Stückzahl.

Bitte verwenden Sie das Bestellformular!
Für Reparaturen dürfen nur Original STOLL Ersatzteile verwendet werden.

STOLL
THE RIGHT WAY TO KNIT

Bestellformular

Telefon +49 (07121) 313-289
Fax +49 (07121) 313-347
e-mail: spareparts@stoll.com

H. Stoll GmbH & Co. KG
Postfach 2544

D-72715 Reutlingen

Firma

Name

Strasse

PLZ Ort

Telefon

Telefax

Kunden-Nr.

Versandart

Bestelldatum

Maschinentyp

Feinheit

Masch.-Nr.

Sirix-Nr.

Bestellnummer

Eingangsdatum

Ersatzteilbestellung

Seite Nr.	Benennung	Ident-Nr.	Stueckzahl	Bemerkung

Datum Unterschrift

Suchhilfe

Um die Suche nach den Ersatzteilen zu erleichtern werden im Ersatzteilkatalog folgende Elemente verwendet:

Symbol	Bedeutung
Σ	Kennzeichnet eine Baugruppe
X	Positionszeiger mit der Positionszahl (X).
X*	Kennzeichnet ein Element aus einer fremden Baugruppe.
X	Kennzeichnet eine Baugruppe, die nebenstehend detailliert dargestellt wird.
X	Kennzeichnet eine Baugruppe, die auf einer weiteren Seite detailliert dargestellt wird.
z Nm	Schrauben-Drehmoment (z), abweichend von der Vorzugsreihe.
	Einzelheit, in der Pfeilrichtung stark vergrößert dargestellt.
	Explosionsdarstellung, Einzelelemente vergrößert dargestellt.
X	Kennzeichnet eine Gruppe von Teilen.
L	Kennzeichnet die linke Seite oder Ansicht.
R	Kennzeichnet die rechte Seite oder Ansicht.
A A	Kennzeichnet einen Schnitt oder Ansicht in Blickrichtung.

Drehmomente

Drehmomente **Torques** **Couples** **Coppias** **Momentos de rotación** [Nm] ± 10 % (für μ_{ges} = 0,12)		Festigkeitsklassen Property class Classes de résistance Classi di resistenza Clasas de resistencia		
		4,8	8,8	12,9
Regelgewinde Coarse-pitch thread Filetage à pas gros Filetto regolatore Filete regolador	M3	**0,6**	**1,2**	**2,5**
	M4	**1,2**	**2,5**	**5**
	M5	**2,5**	**5**	**9**
	M6	**5**	**9**	**18**
	M8		**18**	**40**
	M10		**40**	
	M12		**80**	

Vorzugsreihe der Schrauben-Drehmomente

- Drehmomente **gelten** für:
  Verbindung Stahl-Stahl, schwarze, phosphatierte, verzinkte, gerollte oder geschnittene Gewinde, sowie nur für ebene (Kopf-) Auflagen.
- Drehmomente **gelten nicht** für:
  gesicherte Schrauben mit: Sicherungs-Scheiben, Ripp-Köpfen, beschichtete und klemmende Schrauben und Muttern. Sie finden auch keine Anwendung bei selbstfurchenden Gewinden.
- Von dieser Vorzugsreihe abweichende Anzugsmomente sind an den entsprechenden Stellen in den Zeichnungen zu entnehmen.

Inhaltsverzeichnis

Impressum **2**

Einleitung **3**

Suchhilfe 5

Drehmomente 6

Schlitten-Antrieb **15**

Antrieb 16

Motor und Riementrieb 17

Spannlager 18

Energiekette und Mitnehmer 19

Versatz **20**

Versatzantrieb 21

Nadelbetten **22**

Nadelbett E5 23

Fortsetzung Nadelbett E5 24

Nadelbett E7 25

Fortsetzung Nadelbett E7 26

Nadelbett E8 27

Fortsetzung Nadelbett E8 28

Nadelbett E10 29

Fortsetzung Nadelbett E10 30

Nadelbett E12 31

Fortsetzung Nadelbett E12 32

Nadelbett E14 33

Fortsetzung Nadelbett E14 34

Nadelbett E16 35

Fortsetzung Nadelbett E16 36

Nadelbett E18 37

Fortsetzung Nadelbett E18 38

Nadelbett E5m.4 39

Fortsetzung Nadelbett E5m.4 40

Nadelbett E7m.5 41

Fortsetzung Nadelbett E7m.5 42

Nadelbett E7m.8 43

Fortsetzung Nadelbett E7m.8 44

Nadelbett E8m.7 45

Fortsetzung Nadelbett E8m.7 46

Nadelbett E10m.12 47

Fortsetzung Nadelbett E10m.12 48

Nadelbett E6.2 (12m.10) 49

Fortsetzung Nadelbett E6.2 (12m.10) 50

Nadelbett E2,5.2 k&w 51

Fortsetzung Nadelbett E2,5.2 k&w 52

Nadelbett E3,5.2 k&w 53

Fortsetzung Nadelbett E3,5.2 k&w 54

Nadelbett E5.2 k&w 55

Fortsetzung Nadelbett E5.2 k&w 56

Nadelbett E6.2 k&w 57

Fortsetzung Nadelbett E6.2 k&w 58

Nadelbett E7.2 k&w 59

Fortsetzung Nadelbett E7.2 k&w 60

Nadelbett E2,5.2 mg 61

Fortsetzung Nadelbett E2,5.2 mg 62

Nadelbett E3,5.2 mg 63

Fortsetzung Nadelbett E3,5.2 mg 64

Nadelbett E5.2 mg 65

Fortsetzung Nadelbett E5.2 mg 66

Nadelbett E6.2 mg 67

Fortsetzung Nadelbett E6.2 mg 68

Nadelbett E7.2 mg 69

Fortsetzung Nadelbett E7.2 mg 70

Nadelbett E8.2 mg 71

Fortsetzung Nadelbett E8.2 mg 72

Linkes Klemm-Schneidbett E5 + E7 + E8 + E2,5.2 + E3,5.2 + E5.2 +
E5m.4 + E7m.5 + E7m.8 + E8m.7 73

Linkes Klemm-Schneidbett E10 + E12 + E14 + E6.2 + E7.2 +
E6.2(E12m.10) + E10m.12 74

Linkes Klemm-Schneidbett E16 + E18 + E8.2mg 75

Rechtes Klemm-Schneidbett E5 + E7 + E8 + E2,5.2 + E3,5.2 + E5.2 +
E5m.4 + E7m.5 + E7m.8 + E8m.7 76

Rechtes Klemm-Schneidbett E10 + E12 + E14 + E6.2 + E7.2 +
E6.2(E12m.10) + E10m.12 77

Rechtes Klemm-Schneidbett E16 + E18 + E8.2mg 78

Abdeckung links und rechts 79

Anbindung Messschiene 80

Tandem-Schlitten 81

Schlitten-Übersicht 82

Schlittenwagen 83
Schlitten-Kopplung 84
Bürstenhalter 85
Fadenführer-Mitnahme ohne Führungsteil 86
Fadenführer-Mitnahme mit Führungsteil 87
Platinen-Steuerung 88
Platinenschloss E5 + E5m.4 + E2,5.2 + E3,5.2kw 89
Platinenschloss E7 + E8 + E7m.5 + E7m.8 + E8m.7 + E3,5.2mg + E5.2mg 90
Platinenschloss E10 + E10m.12 91
Platinenschloss E12 + E14 + E6.2(E12m.10) + E6.2mg 92
Platinenschloss E16 + E18 + E8.2mg 93
Platinenschloss E5.2kw + E6.2kw 94
Platinenschloss E7.2kw 95
Platinenschloss E7.2mg 96
Halter komplett 97
Steuereinheit Niederhalte-Platinen 98
Nadelwächter 99
Schloss E5 + E5m.4 + E7m.5 + E2,5.2 + E3,5.2kw + E5.2 100

Schlossteile E5 + E5m.4 + E7m.5 + E2,5.2 + E3,5.2kw + E5.2 101
Schlossteile für enge Kopplung E5 + E7 + E8 + E5m.4 + E7m.5 + E7m.8 + E8m.7 + E2,5.2 + E3,5.2 + E5.2 102
Schloss E7 + E8 + E7m.8 + E8m.7 103
Schlossteile E7 + E8 + E7m.8 + E8m.7 104
Schloss E10 105
Schlossteile E10 106
Schlossteile für enge Kopplung E10 + E12 + E14 + E16 + E18 + E10m.12 + E6.2(12m.10) +E6.2mg + E7.2mg + E8.2mg 107
Schloss E12 108
Schlossteile E12 109
Schloss E14 110
Schlossteile E14 111
Schloss E16 + E18 112
Schlossteile E16 + E18 113
Schloss E10m.12 114
Schlossteile E10m.12 115
Schloss E6.2kw 116
Schlossteile E6.2kw + E7.2kw 117
Schlossteile für enge Kopplung E6.2kw + E7.2kw 118
Schloss E6.2mg 119
Schlossteile E6.2mg 120
Schloss E6.2 (12m.10) 121
Schlossteile E6.2(12m.10) 122
Schloss E7.2kw 123
Schloss E7.2mg 124
Schlossteile E7.2mg 125
Schloss E8.2mg 126
Schlossteile E8.2mg 127

Ersatzteilpaket Schlittenführungsstab 128

Hauptabzug 129

Hauptabzug 130

Hauptabzug links 131

Hauptabzug rechts 132

Aufnahmeblech 133
Steckachse 134

Hauptabzug mitte 135

Abstreifwinkel 136

Impulsgeber und Motor 137
Hintere Abzugswalze 138
Vordere Abzugswalze 139
Vordere Walzenelemente 140
Anpress-Winkelschiene 141
Abzugsschließer 142
Abzugsschließer Fortsetzung 143
Rechter Schwenkhalter 144
Mittlerer Schwenkhalter 145
Linker Schwenkhalter 146

Hilfsabzug 147

Hilfsabzug 148
Hilfsabzug vormontiert 149
Anpresshebel 150
Abzugswalze 151
Linkes Lager Hilfsabzug 152
Rechtes Lager Hilfsabzug 153
Motor 154

Kammabzug 155

Kammabzug 156
Kammabzug links 157
Kammabzug rechts 158
Kamm-Antriebswelle 159
Schwenkhebel Kammabzug 160
Kammabzug mitte 161
Kammeinheit 162
Motor Abzugseinheit 164

Fadenliefereinrichtung 165

Fadenleitsystem mit 20 bis 26 FKE 166
Fadenleitsystem mit 32 FKE 167
Fadenkontrolleinheit 168
Linke Fadenführung 169
Linke Fadenspanner 170
Fadenbremse und Fadenumlenker 171
Linke Spannerachse 172

Rechte Fadenführung 173

Rechte Fadenspanner 174

Rechte Spannerachse 175

Spulentisch 176

Fadenführer und Führungsstäbe 177

Komplette Fadenführer 178

Linker Friktionsfournisseur 179

Rechter Friktionsfournisseur 180

Flusenentsorgung 181

Flusenentsorgung 182

Flusenbehälter 183

Schlauchsatz links und rechts 184

Bedienung und Überwachung 185

Eingabeeinheit 186

Starteinrichtung 187

Einrückstangen-Lager 188

Signal-Leuchte 189

Stauraum-Überwachung 190

Schockabstellung E5-14 191

Schockabstellung E16-18 192

Messeinrichtung 193

Schutzeinrichtungen 194

Seitliche Sicherheitshauben 195

Verkleidung 196

Rückwand 197

Elektrik 198

Sicherungen 199

Schaltplan (219) als PDF 200

Schleppkabel 201

Kabel 202

Kabel Fortsetzung I....203

Kabel Fortsetzung II....204

Steuerungselektronik 205

Linker Steuerschrank....206

Rechter Steuerschrank....207

Lieferbares Zubehör 208

Sicherungen....209

Werkzeug....210

Schmiermittel....211

Mechanische Teile....212

Sondereinrichtungen.... 213

Komplette Intarsia-Fadenführer....214

Schlitten IFF....215

Bügel und Kopf IFF....216

Plattierfadenführer 3+6....217

Plattierfadenführer 4+5....218

Plattier-Fadenführerschlitten (46mm)....219

Plattier-Fadenführerschlitten (einstellbar)....220

STIXX-Gerät....221

Fournisseur-SFE....222

Spulenhalter links....223

Spulenhalter rechts....224

Zusatztisch unten....225

Umbausatz 32 IFF Typ2 226

Umbausatz-Übersicht E5 + E2,5.2 + E5.2....227

Umbausatz-Übersicht E7 + E8 + E10 + E12 + E14 + E16 + E18 + E6.2 + E7.2 + E8.2....228

Magnethalter....229

Teile für die linke Sicherheitshaube....230

Teile für die rechte Sicherheitshaube....231

Teile für das Fadenleitsystem 232

Mitnahme mitte 233

Mitnahme aussen 234

Friktionsfournisseur links und rechts ko 235

Friktionsfournisseur links 236

Friktionsfournisseur rechts 237

Fadenumlenker links 238

Fadenumlenker rechts 239

Klemm-Schneidbett links E5 + E7 + E8 + E2,5.2 + E3,5.2 + E5.2 + E6.2 240

Klemm-Schneidbett links E10 + E12 + E14 + E7.2 + E8.2 241

Klemm-Schneidbett links E16 + E18 + E9.2 242

Klemm-Schneidbett rechts E5 + E7 + E8 + E2,5.2 + E3,5.2 + E5.2 + E6.2 243

Klemm-Schneidbett rechts E10 + E12 + E14 + E7.2 + E8.2 244

Klemm-Schneidbett rechts E16 + E18 + E9.2 245

Fadenbremse links und rechts 246

Zusatztisch 247

Fadenführung komplett E5 IFF 248

Fadenführung komplett E7-8 IFF 249

Fadenführung komplett E10-14 IFF 250

Fadenführung komplett E16-18 IFF 251

Schlitten-Antrieb

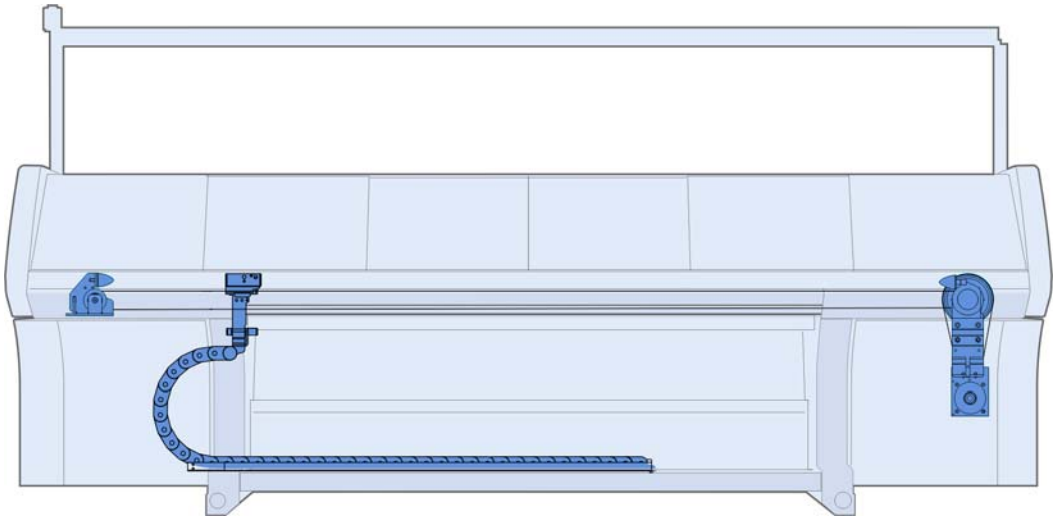

Antrieb

Pos	Benennung	Ident-Nr	Pos	Benennung	Ident-Nr
Σ	**Antriebseinheit**		23	Lüfter komplett	242 413
11	Antriebseinheit komplett	240 743		23a Lüfterblech Antriebsmotor	241 823
12	Spannlager komplett	251 581		23b Lüfter komplett 512	213 722
14	Zahnriemen 50AT10/7150	236 656	523	Zylinder-Schrauben M8x12	023 138
17	Parabelfeder	200 661	905	Gleitmutter M10X12	023 471
18	Sechskantbolzen	214 275	907	Zylinder-Schraube M10X25	020 157

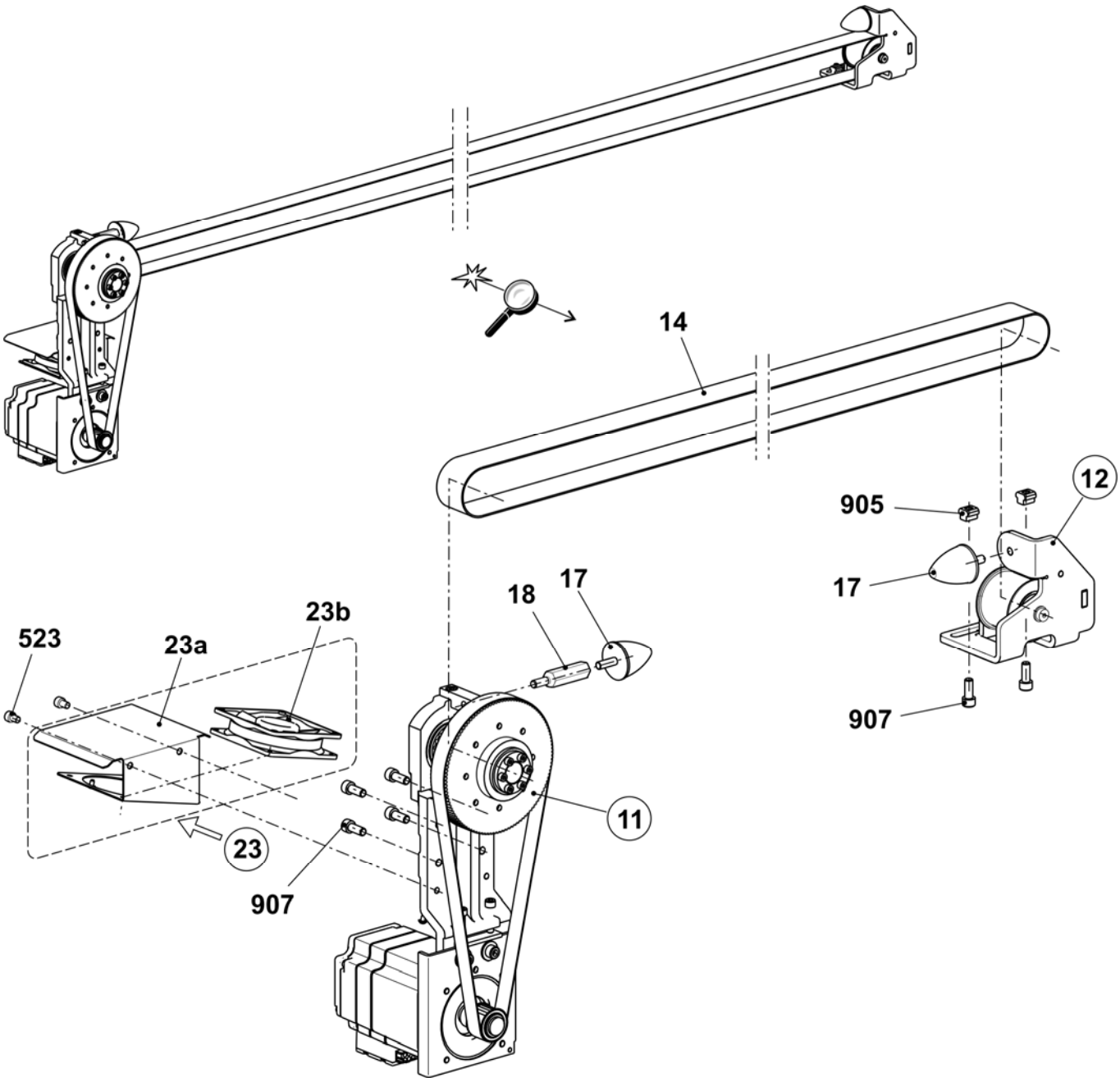

Motor und Riementrieb

Pos	*Benennung*		*Ident-Nr*
Σ	**Antriebseinheit komplett**		**240 743**
1	Antriebseinheit		240 741
	1a	Antriebsmotor komplett	240 740
	1b	Motorplatte	227 662
	510	Zylinder-Schraube M8X16	023 629
500	Zylinder-Schraube M10X25		020 157
501	Scheibe 10,5X25X2,5		022 178

Pos	*Benennung*		*Ident-Nr*
2	Antriebslager komplett		240 742
	2a	Antriebslager	241 654
	2b	Zahnriemen-Scheibe	240 616
	2c	Zahnritzel 57 AT10 18	242 039
	2d	Halter Puffer	222 100
	2e	Zahnriemen 250 HP-S5M 1050 NG	240 628
	520	Zylinder-Schraube M8X35	020 144
	521	Sicherungsring 68x2.5	022 914
	522	Rillenkugellager 6207-2RS	022 915
	523	Spannsatz 30X55	023 208
	524	Zylinder-Schraube M8X25 12.9	020 142

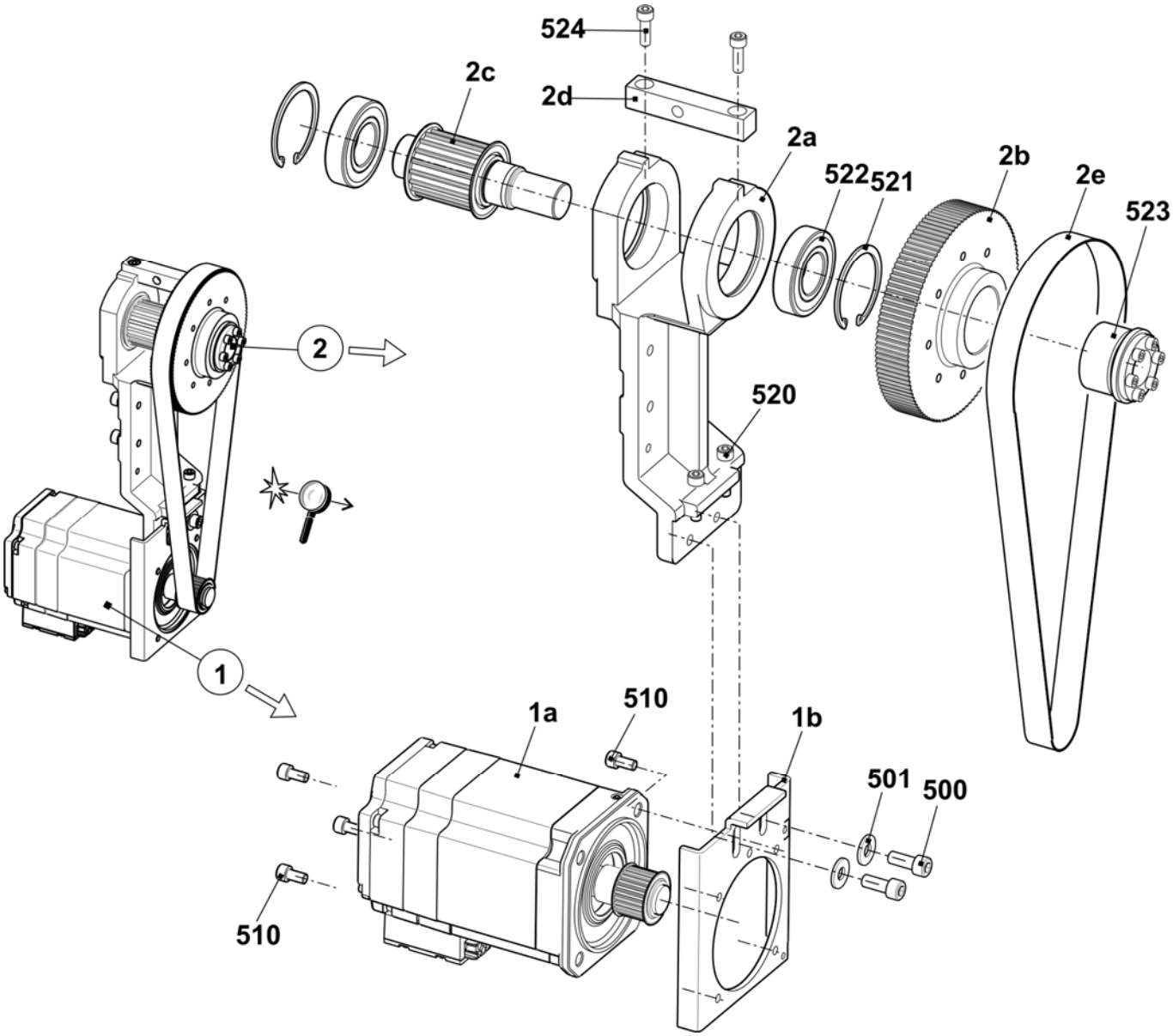

Spannlager

Pos	Benennung	Ident-Nr	Pos	Benennung	Ident-Nr
Σ	**Spannlager komplett**	**251 581**	500	Rillenkugellager 6205-2RS	023 559
1	Spannlager	251 560	501	Zylinder-Schraube M10x25	023 751
2	Achse	251 579	502	U-Scheibe	020 874
3	Spannrolle	251 580	504	Sicherungsring 25x1,2	251 617

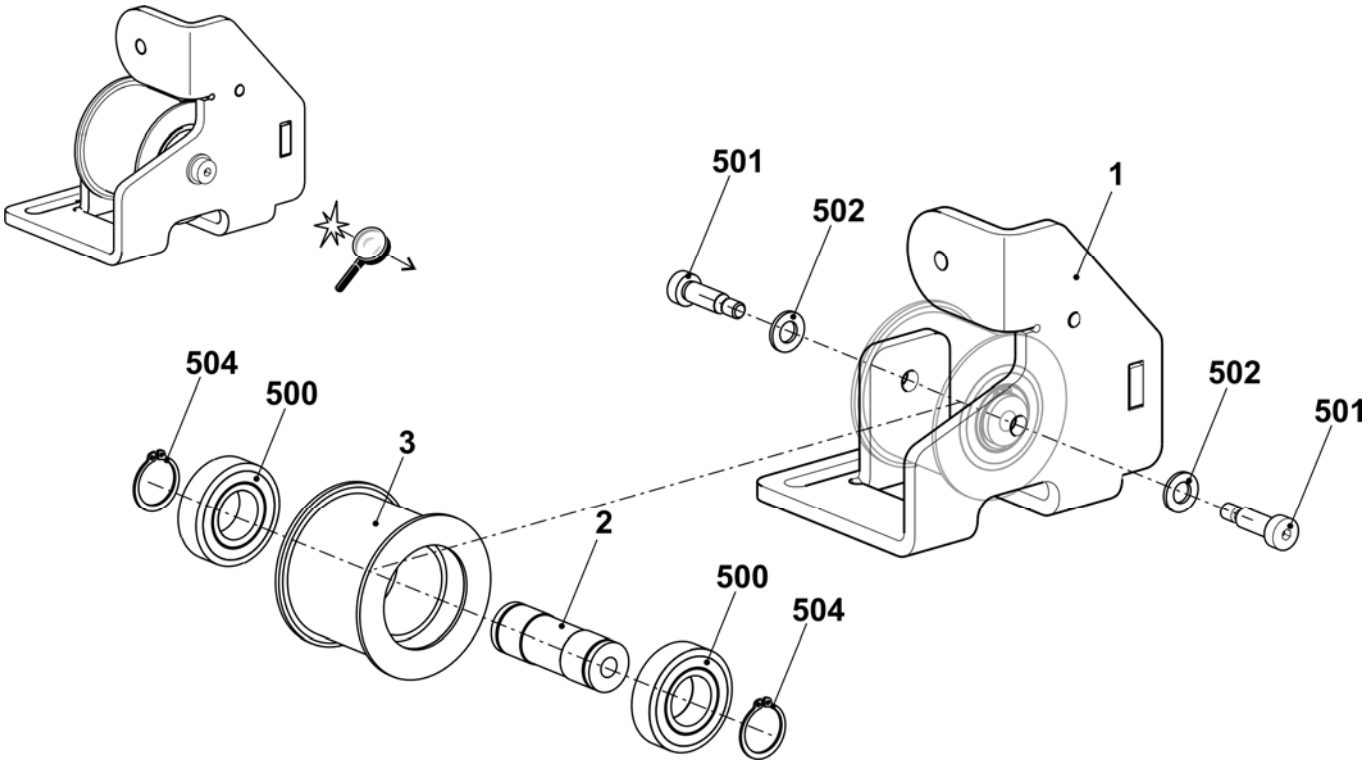

Energiekette und Mitnehmer

Pos	*Benennung*		*Ident-Nr*	*Pos*	*Benennung*		*Ident-Nr*
1	Energiekette 41 Glieder		236 927	5	Fortsetzung Schlittenmitnehmer komplett		
4	Distanzhülse		214 584		550	Zylinder-Schraube M8x20-8.8	023 621
501	Zylinder-Schraube M6x8		023 411		551	Sicherungsscheibe S6	022 752
502	Zylinder-Schraube M6x12		020 134		552	Zylinder-Schraube M8x30	020 143
503	Zylinder-Schraube M6x16		020 135		553	Zylinder-Schraube M6x16	020 135
5	Schlittenmitnehmer komplett		242 803		554	Zylinder-Schraube M6x12	020 134
	51	Schlittenmitnehmer 2-Schloss	242 255		555	Flachkopf-Schraube M5x6	023 284
	52	Kabelmitnehmer	251 262		556	Befestigungselement	026 489
	53	Spannplatte	226 111	6	Anschlag komplett		242 776
	54	Abdeckleiste	230 698		61	Anschlag	242 528
	55	Kabelhalter	204 688		62	Kabelhalter	244 330
	56	Zellkautschuk Schwarz	202 597		554	Zylinder-Schraube M6x12	020 134
	57	Halteblech	226 129				

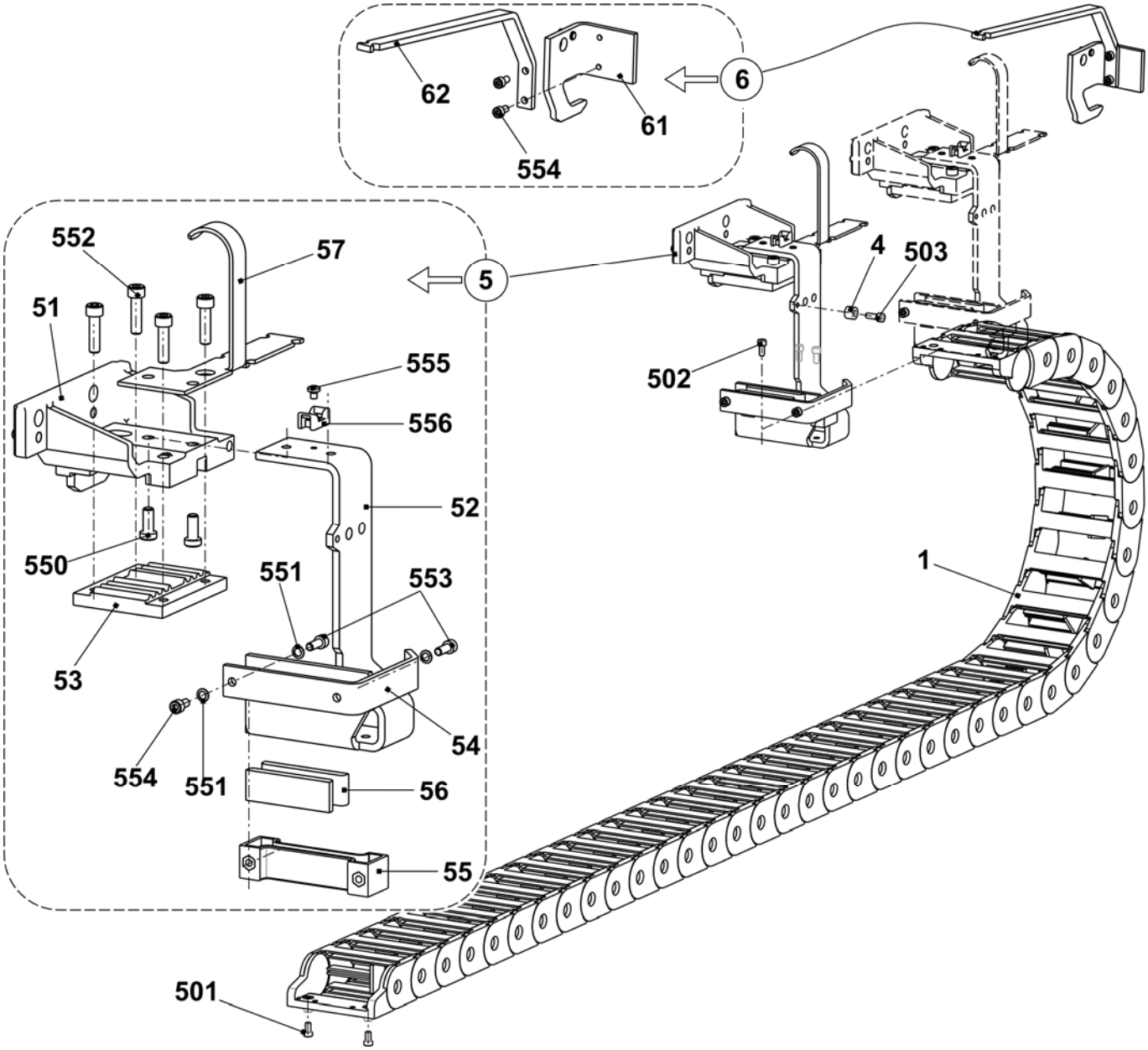

Versatz

Versatzantrieb

Pos	Benennung	Ident-Nr		Pos	Benennung	Ident-Nr
Σ	**Versatz**					
1	Versatzmotor komplett	241 454		504	Zylinder-Schraube M5x12	020 132
2	Lager	227 605		505	U-Scheibe	022 175
3	Spindellager komplett	253 262		507	Beilage 0,03x11x80	023 286
4	Karte Versatz-Endschalter	229 396		508	Beilage 0,05x11x80	023 287
5	Versatz-Abdeckblech	230 048		509	Beilage 0,03x15x85	023 162
6	Versatzleiste	241 921		510	Beilage 0,05x15x85	023 163
7	Versatzleiste links	240 696		511	Beilage 0,1x15x85	023 164
8	Führungsleiste	206 382		512	Beilage 0,2x15x85	023 170
9	Zahnriemen 150 S 5M 490	229 281		518	Beilage 0,03x15x75	023 395
13	Schaltblech	240 722		519	Beilage 0,05x15x75	023 396
19	Anschlag-Schraube	221 386		520	Beilage 0,1x15x75	023 397
20	Abdeckblech	232 544		521	Beilage 0,2x15x75	023 398
21	Abstandsbolzen	232 543		900	Zylinder-Schraube M6x12	022 795
500	Zylinder-Schraube M4x4	022 767		901	Flachkopf-Schraube M6x10	023 183
501	Zylinder-Schraube M6x16	023 116		902	Zylinder-Schraube M8x30	020 143
503	Flachkopf-Schraube M6x10	023 183		903	Zylinder-Schraube M8x25	020 142

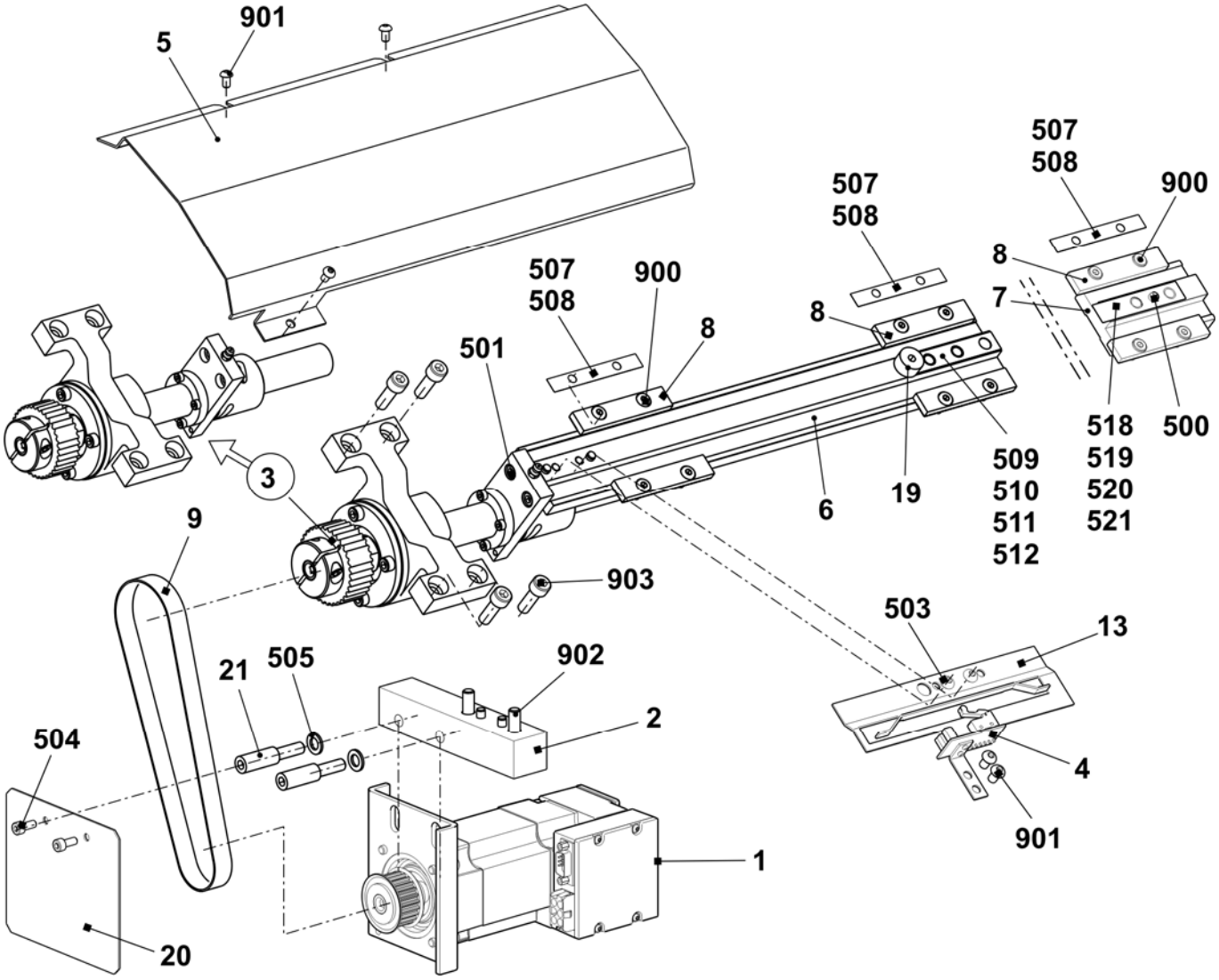

Nadelbetten

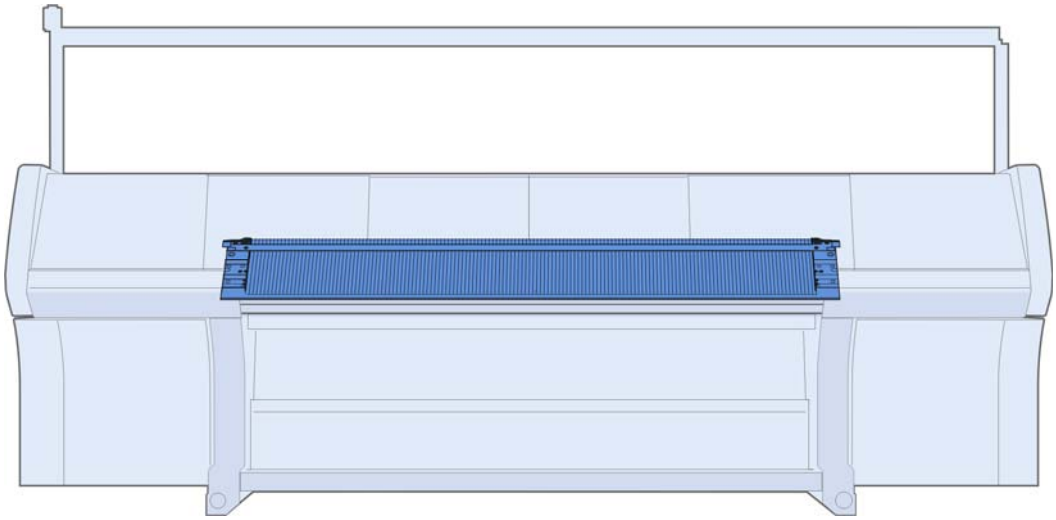

Nadelbett E5

Pos	Benennung	Ident-Nr	Pos	Benennung	Ident-Nr
Σ	**Nadelbett komplett vorn + hinten E5**	**238 217**	16	Nadelschiene links	205 311
2	Federstahldraht E4-5 Ø1,0	237 406	17	Nadelschiene rechts	205 312
3	Federstahldraht Ø2,0	223 854	18	Nadelschiene mitte	237 387
4a	Nadel E5-6 Mit Rundhaken	205 396	503	Zylinder-Schraube M5x8-8.8	023 154
4b	Kupplungsteil E4-8	200 682	505	Zylinder-Schraube M5x8	023 379
6	Zwischenschieber gebremst E5-8	237 323	506	Gewindestift M6x12-45	022 400
7a	Auswahlplatine E4-8	200 687	507	Federndes Druckstück B-M10	023 177
7b	Platinenfeder E4-8	200 690	509	Beilage 0,02x18,5x34	023 194
10	Maschenbilder E5	204 996	510	Beilage 0,03x18,5x34	023 195
11	Niederhalteplatine E5	205 031	511	Beilage 0,05x18,5x34	023 196
12	Fixierdraht Ø2,8	223 862	512	Beilage 0,1x18,5x34	023 197
13	Stütze	206 352	513	Beilage 0,2x18,5x34	023 253

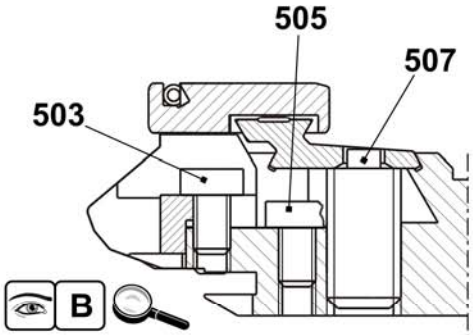

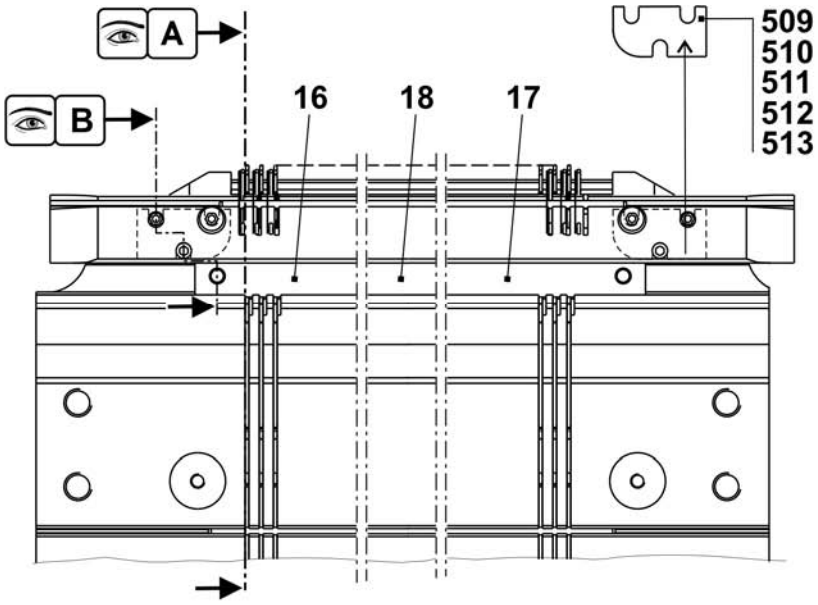

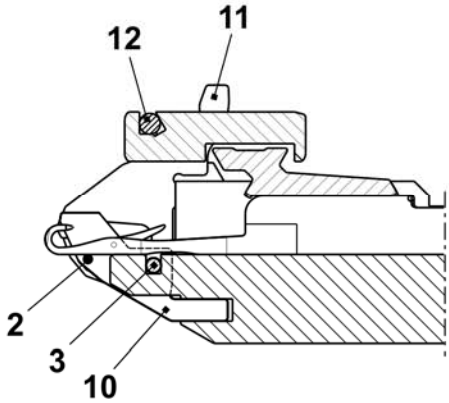

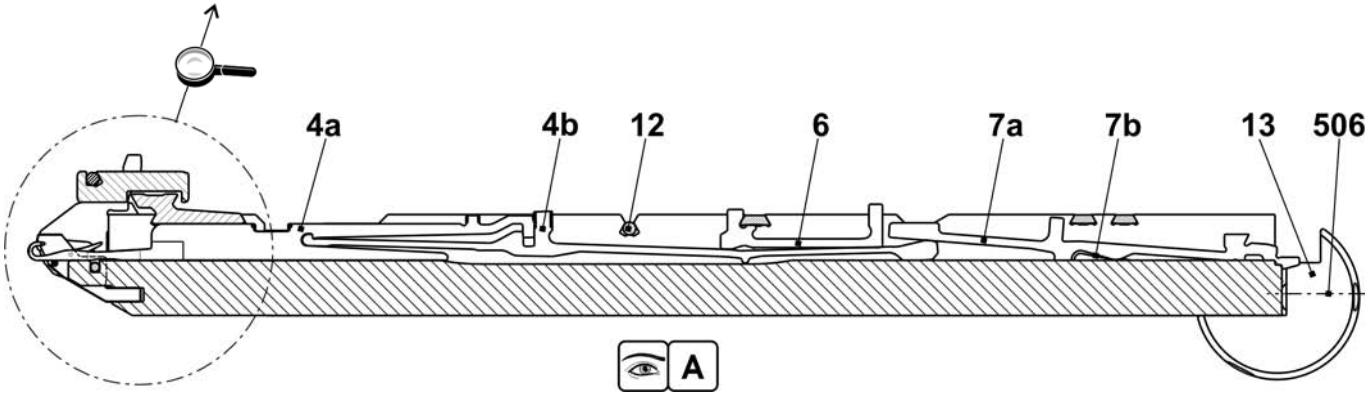

Fortsetzung Nadelbett E5

Pos	Benennung	Ident-Nr	Pos	Benennung	Ident-Nr
Σ	**Nadelbett komplett vorn + hinten E5**	**238 217**			
1	Nadelbett vorne hinten E5	238 005	502	Zylinder-Schraube M6x25	020 137
2	Niederhalteplatinen-Bett hinten E5	238 027	504	Zylinder-Schraube M5x22	023 193
3	Niederhalteplatinen-Bett vorne E5	238 021	30*	Justierstück	206 375
4	Begrenzer links E4-8	205 343	31*	Stellschraube komplett	207 712
5	Begrenzer rechts E4-8	205 344	40*	Tellerbürste	235 612
8	Deckschiene hinten	237 379	41*	Behälter, Tellerbürste	233 012
9	Deckschiene vorne E5	237 377	42*	Tellerbürste	235 612
10	Deckschiene	237 382	50*	Justierbolzen	240 765
11	Deckschiene	237 383	520*	Zylinder-Schraube M5x12	020 032
501	Zylinder-Schraube M5x10	022 918	521*	Passscheibe P6x12x0,3	023 540

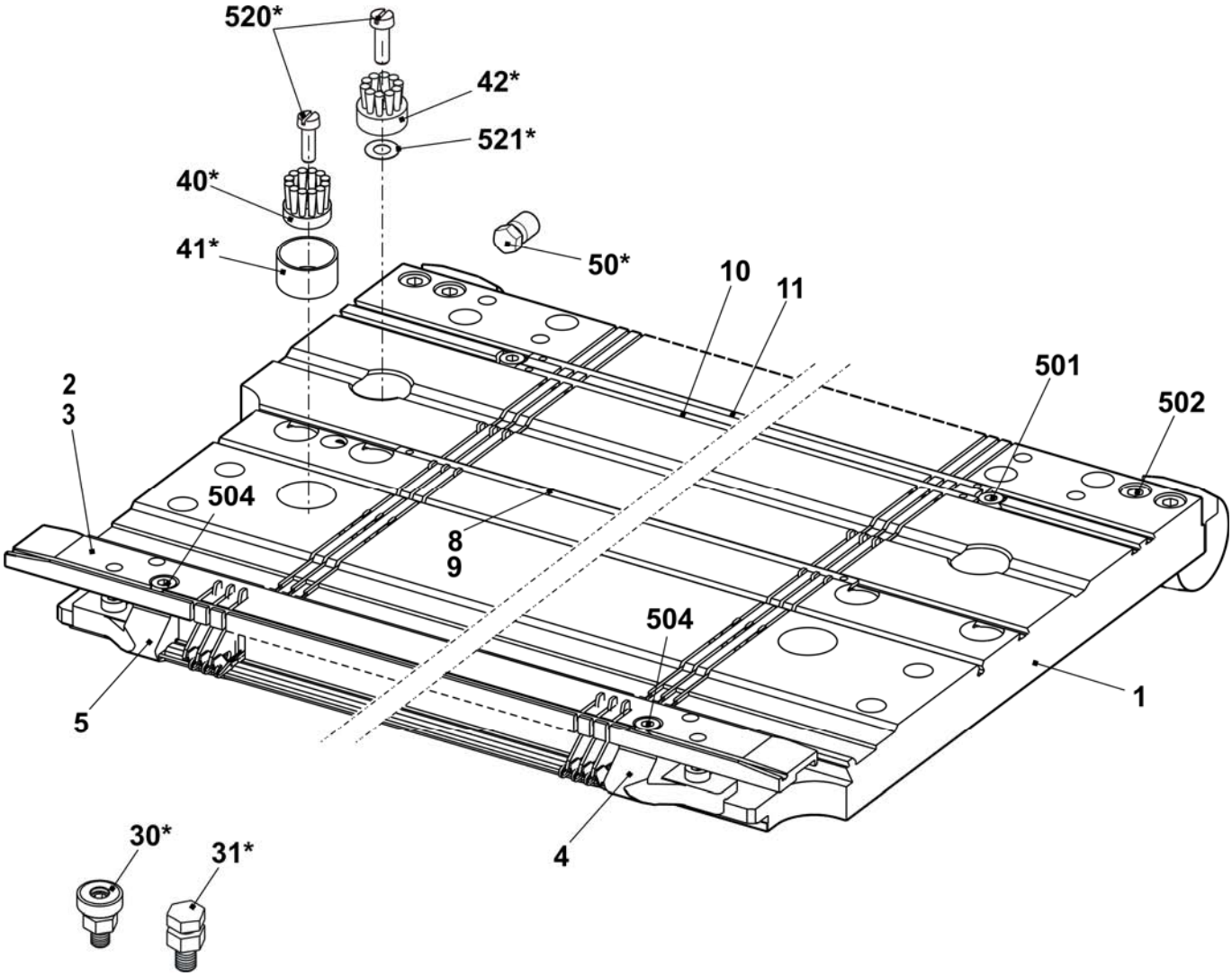

Nadelbett E7

Pos	*Benennung*	*Ident-Nr*		*Pos*	*Benennung*	*Ident-Nr*
Σ	**Nadelbett komplett vorn + hinten E7**	**238 218**		16	Nadelschiene links	205 311
2	Federstahldraht E7-8 Ø0,8	227 078		17	Nadelschiene rechts	205 312
3	Federstahldraht Ø2,0	223 854		18	Nadelschiene mitte	237 387
4a	Nadel E7 mit Rundhaken	205 397		503	Zylinder-Schraube M5x8-8.8	023 154
4b	Kupplungsteil E4-8	200 682		505	Zylinder-Schraube M5x8	023 379
6	Zwischenschieber E5-8	210 176		506	Gewindestift M6x12-45	022 400
7a	Auswahlplatine E4-8	200 687		507	Federndes Druckstück B-M10	023 177
7b	Platinenfeder E4-8	200 690		509	Beilage 0,02x18,5x34	023 194
10	Maschenbilder E7	207 055		510	Beilage 0,03x18,5x34	023 195
11	Niederhalteplatine E7	205 032		511	Beilage 0,05x18,5x34	023 196
12	Fixierdraht Ø2,8	223 862		512	Beilage 0,1x18,5x34	023 197
13	Stütze	206 352		513	Beilage 0,2x18,5x34	023 253

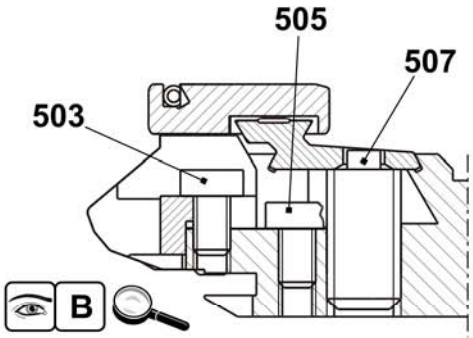

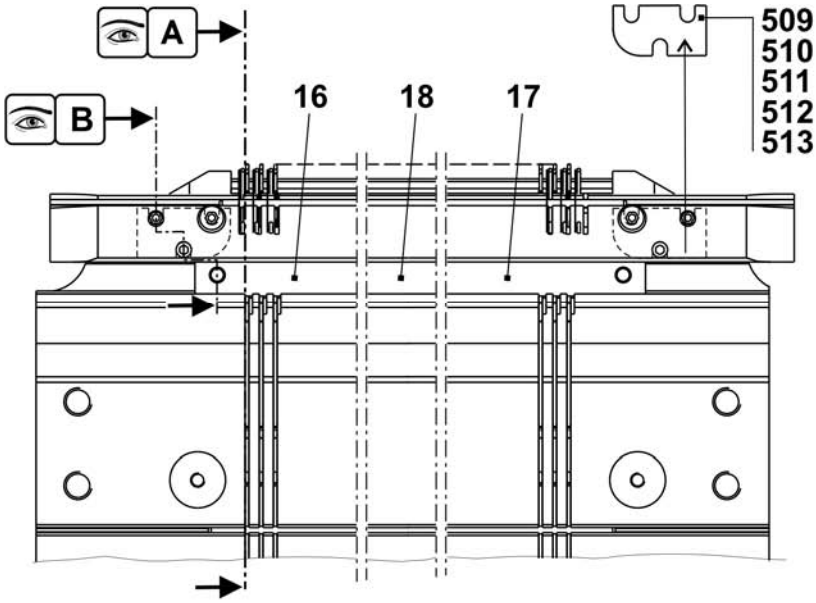

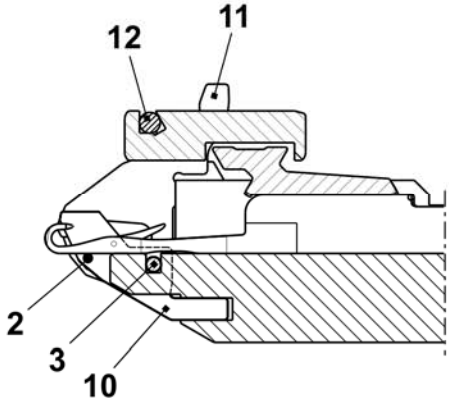

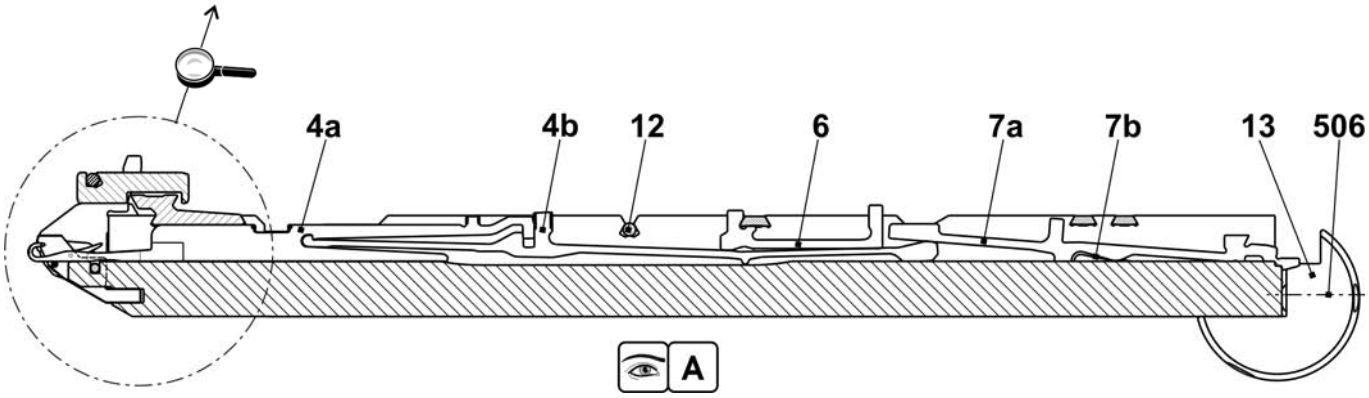

Fortsetzung Nadelbett E7

Pos	Benennung	Ident-Nr	Pos	Benennung	Ident-Nr
Σ	**Nadelbett komplett vorn + hinten E7**	**238 218**			
1	Nadelbett vorne hinten E7	238 006	502	Zylinder-Schraube M6x25	020 137
2	Niederhalteplatinen-Bett hinten E7	238 028	504	Zylinder-Schraube M5x22	023 193
3	Niederhalteplatinen-Bett vorne E7	238 022	30*	Justierstück	206 375
4	Begrenzer links E4-8	205 343	31*	Stellschraube komplett	207 712
5	Begrenzer rechts E4-8	205 344	40*	Tellerbürste	235 612
8	Deckschiene hinten	237 379	41*	Behälter, Tellerbürste	233 012
9	Deckschiene vorne E3,5.2	238 018	42*	Tellerbürste	235 612
10	Deckschiene	237 382	50*	Justierbolzen	240 765
11	Deckschiene	237 383	520*	Zylinder-Schraube M5x12	020 032
501	Zylinder-Schraube M5x10	022 918	521*	Passscheibe P6x12x0,3	023 540

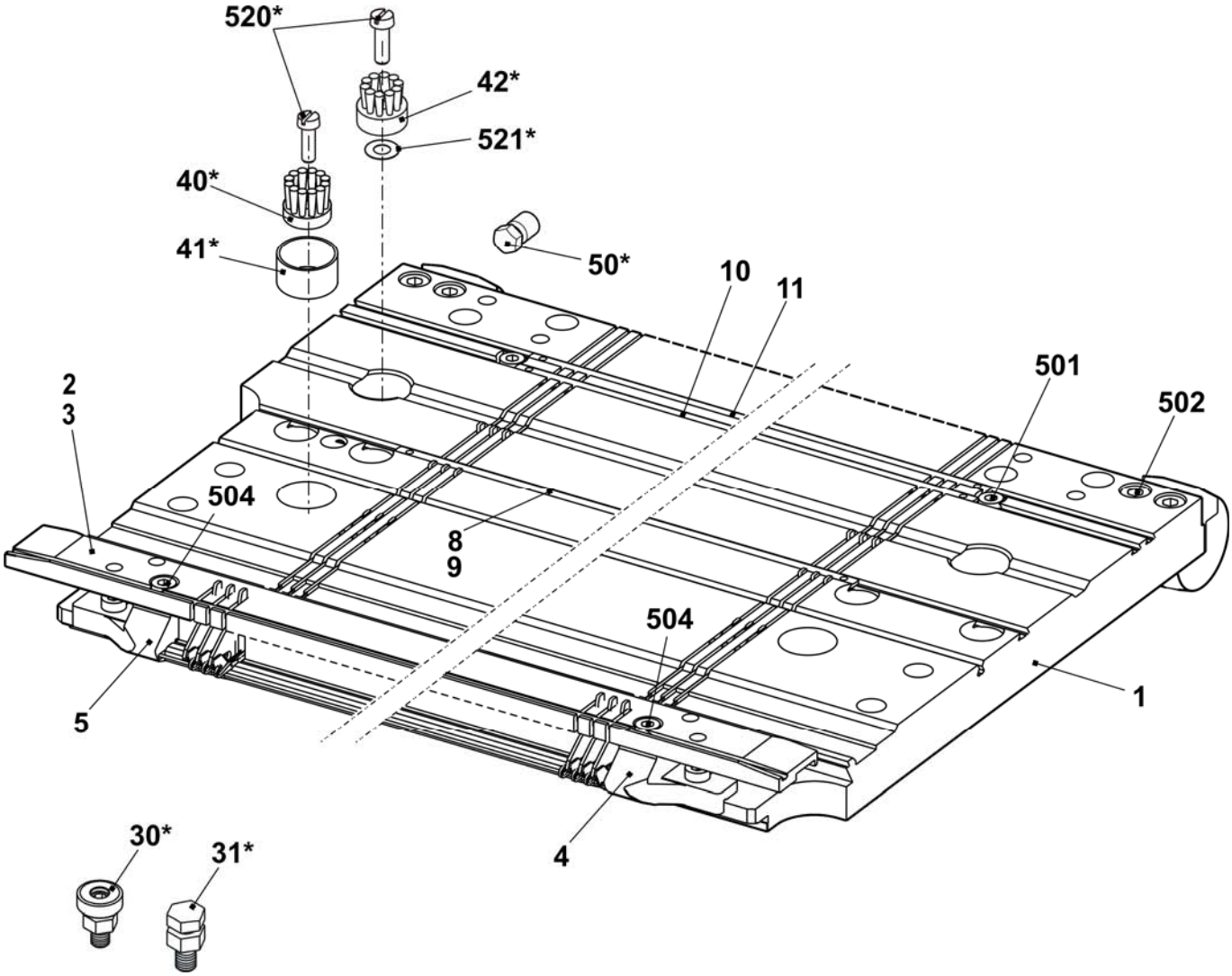

Nadelbett E8

Pos	*Benennung*	*Ident-Nr*		*Pos*	*Benennung*	*Ident-Nr*
Σ	**Nadelbett komplett vorn + hinten E8**	**238 219**		16	Nadelschiene links	205 311
2	Federstahldraht E7-8 Ø0,8	227 078		17	Nadelschiene rechts	205 312
3	Federstahldraht Ø2,0	223 854		18	Nadelschiene mitte	237 387
4a	Nadel E8 mit Rundhaken	208 745		503	Zylinder-Schraube M5x8-8.8	023 154
4b	Kupplungsteil E4-8	200 682		505	Zylinder-Schraube M5x8	023 379
6	Zwischenschieber E5-8	237 323		506	Gewindestift M6x12-45	022 400
7a	Auswahlplatine E4-8	200 687		507	Federndes Druckstück B-M10	023 177
7b	Platinenfeder E4-8	200 690		509	Beilage 0,02x18,5x34	023 194
10	Maschenbilder E8	207 054		510	Beilage 0,03x18,5x34	023 195
11	Niederhalteplatine E8	205 028		511	Beilage 0,05x18,5x34	023 196
12	Fixierdraht Ø2,8	223 862		512	Beilage 0,1x18,5x34	023 197
13	Stütze	206 352		513	Beilage 0,2x18,5x34	023 253

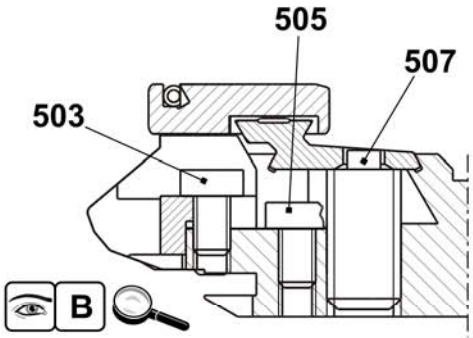

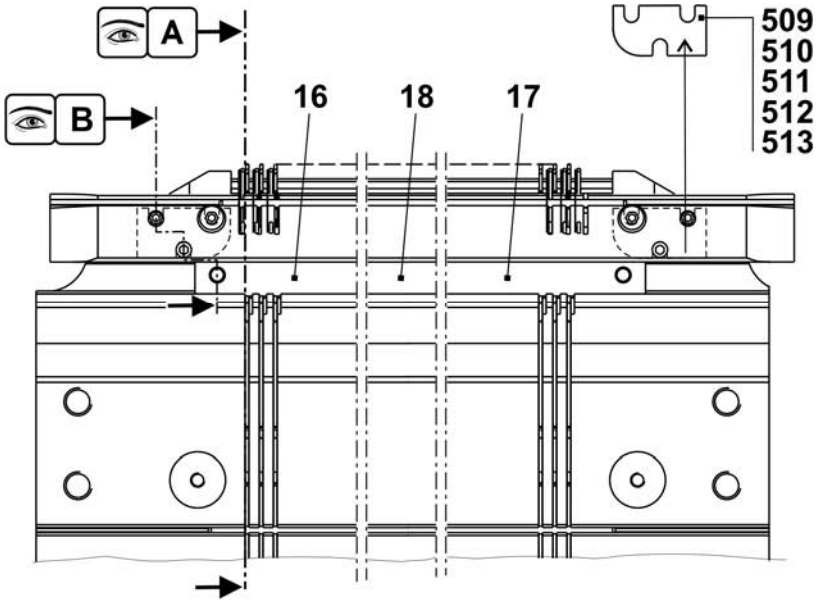

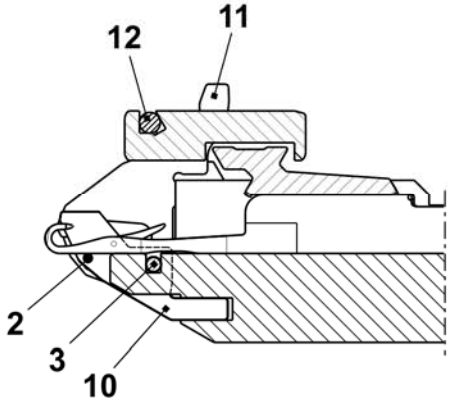

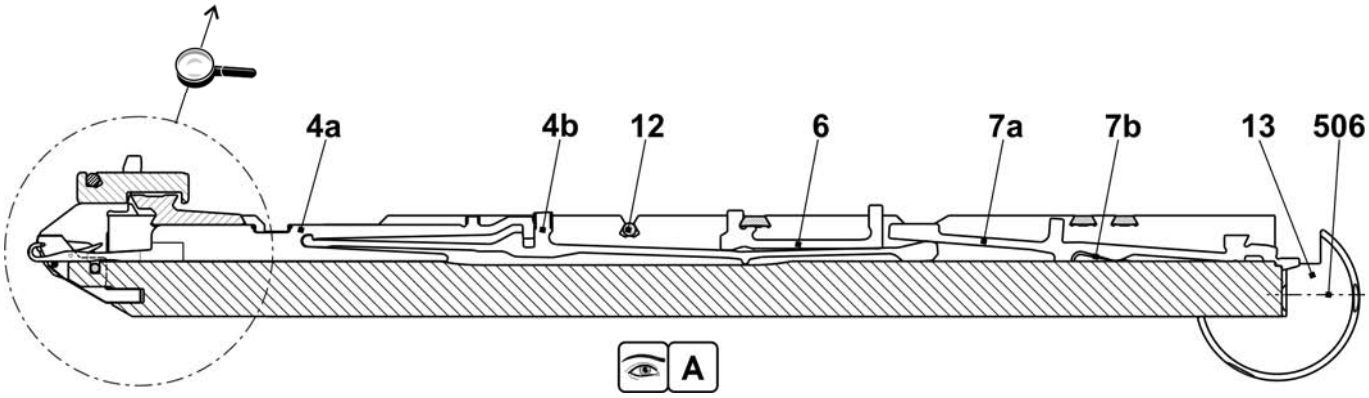

Fortsetzung Nadelbett E8

Pos	Benennung	Ident-Nr	Pos	Benennung	Ident-Nr
Σ	**Nadelbett komplett vorn + hinten E8**	**238 219**			
1	Nadelbett vorne hinten E8	238 007	502	Zylinder-Schraube M6x25	020 137
2	Niederhalteplatinen-Bett hinten E8	238 029	504	Zylinder-Schraube M5x22	023 193
3	Niederhalteplatinen-Bett vorne E8	238 023	30*	Justierstück	206 375
4	Begrenzer links E4-8	205 343	31*	Stellschraube komplett	207 712
5	Begrenzer rechts E4-8	205 344	40*	Tellerbürste	235 612
8	Deckschiene hinten	237 379	41*	Behälter, Tellerbürste	233 012
9	Deckschiene vorne E8	238 015	42*	Tellerbürste	235 612
10	Deckschiene	237 382	50*	Justierbolzen	240 765
11	Deckschiene	237 383	520*	Zylinder-Schraube M5x12	020 032
501	Zylinder-Schraube M5x10	022 918	521*	Passscheibe P6x12x0,3	023 540

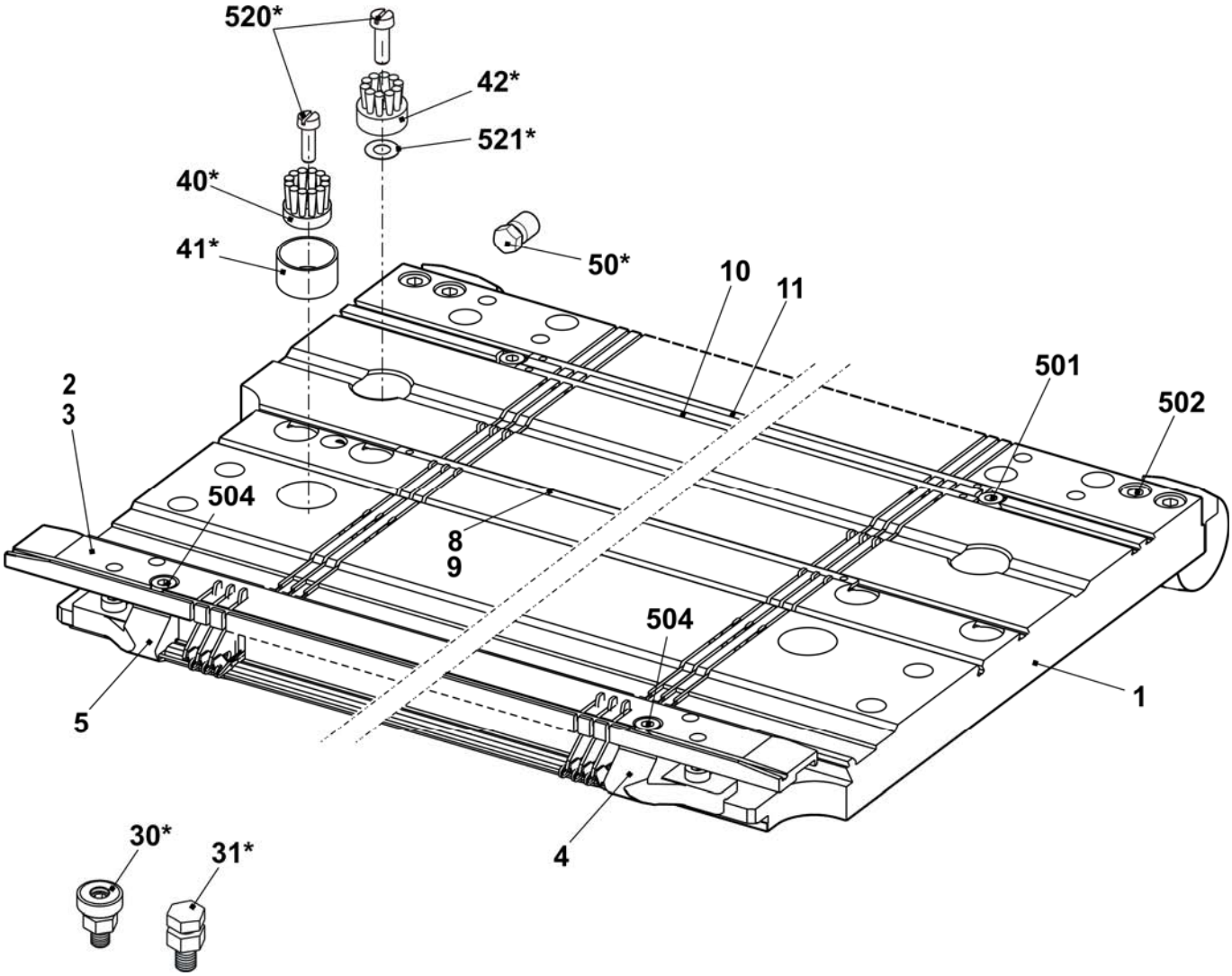

Nadelbett E10

Pos	Benennung	Ident-Nr		Pos	Benennung	Ident-Nr
Σ	**Nadelbett komplett vorn + hinten E10**	**241 680**		16	Nadelschiene links	205 311
2	Federstahldraht E10-14 Ø0,6	223 849		17	Nadelschiene rechts	205 312
3	Federstahldraht Ø2,0	223 854		18	Nadelschiene mitte	237 387
4a	Nadel E10 mit Rundhaken	205 398		503	Zylinder-Schraube M5x8-8.8	023 154
4b	Kupplungsteil E10-12	200 683		505	Zylinder-Schraube M5x8	023 379
6	Zwischenschieber gebremst E10	237 324		506	Gewindestift M6x12-45	022 400
7a	Platinenfeder E10-12	200 691		507	Federndes Druckstück B-M10	023 177
7b	Auswahlplatine E10-12	200 688		509	Beilage 0,02x18,5x34	023 194
10	Maschenbilder E10	239 756		510	Beilage 0,03x18,5x34	023 195
11	Niederhalteplatine Steg E10	239 815		511	Beilage 0,05x18,5x34	023 196
12	Fixierdraht Ø2,8	223 862		512	Beilage 0,1x18,5x34	023 197
13	Stütze	206 352		513	Beilage 0,2x18,5x34	023 253

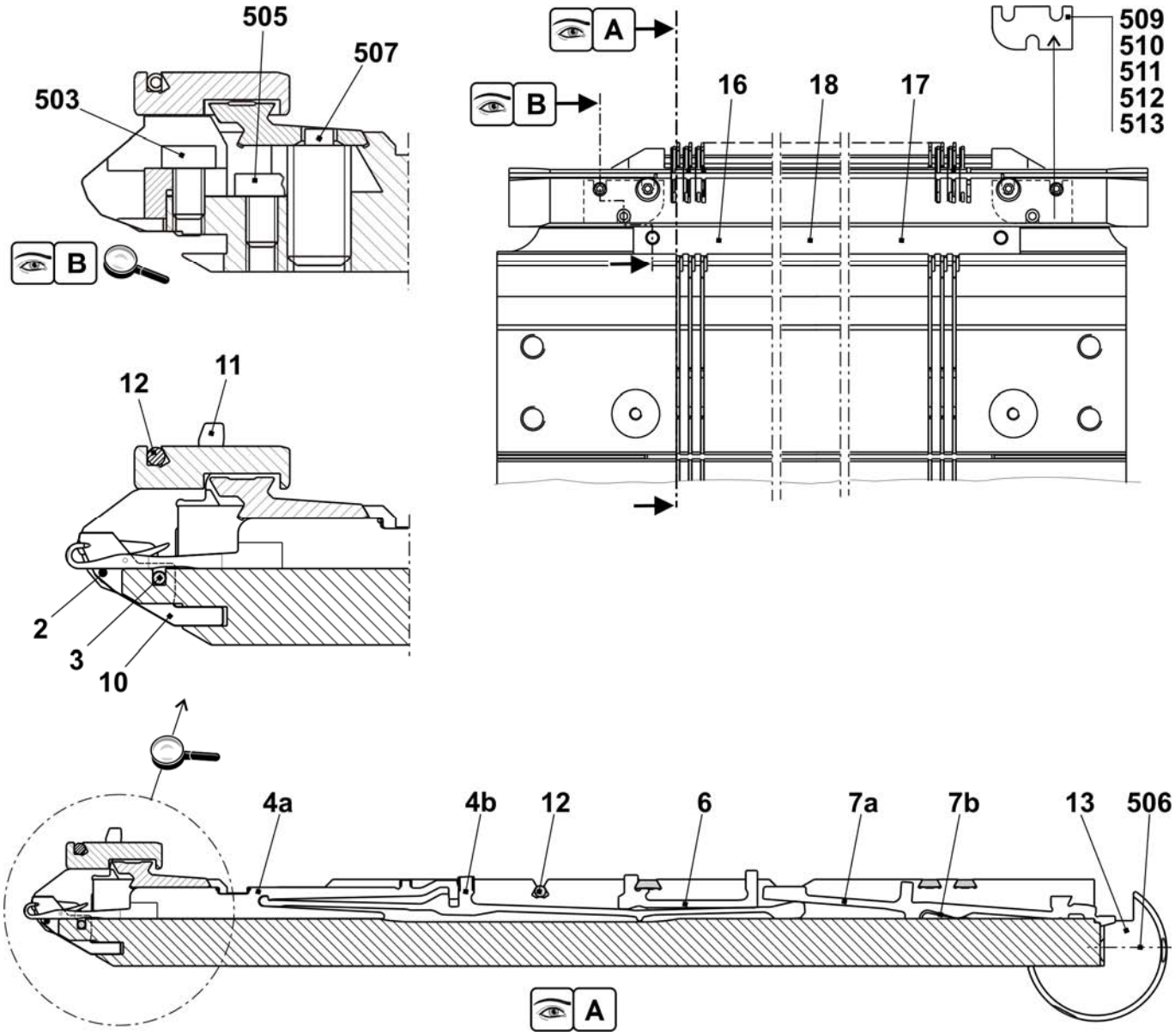

Fortsetzung Nadelbett E10

Pos	Benennung	Ident-Nr	Pos	Benennung	Ident-Nr
Σ	**Nadelbett komplett vorn + hinten E10**	**241 680**			
1	Nadelbett vorne hinten E10	241 671	502	Zylinder-Schraube M6x25	020 137
2	Niederhalteplatinen-Bett hinten E10	238 030	504	Zylinder-Schraube M5x22	023 193
3	Niederhalteplatinen-Bett vorne E10	238 024	30*	Justierstück	206 375
4	Begrenzer links E10-14	205 764	31*	Stellschraube komplett	207 712
5	Begrenzer rechts E10-14	205 765	40*	Tellerbürste	235 612
8	Deckschiene hinten	237 379	41*	Behälter, Tellerbürste	233 012
9	Deckschiene vorne E5.2	237 506	42*	Tellerbürste	235 612
10	Deckschiene	237 382	50*	Justierbolzen	240 765
11	Deckschiene	237 383	520*	Zylinder-Schraube M5x12	020 032
501	Zylinder-Schraube M5x10	022 918	521*	Passscheibe P6x12x0,3	023 540

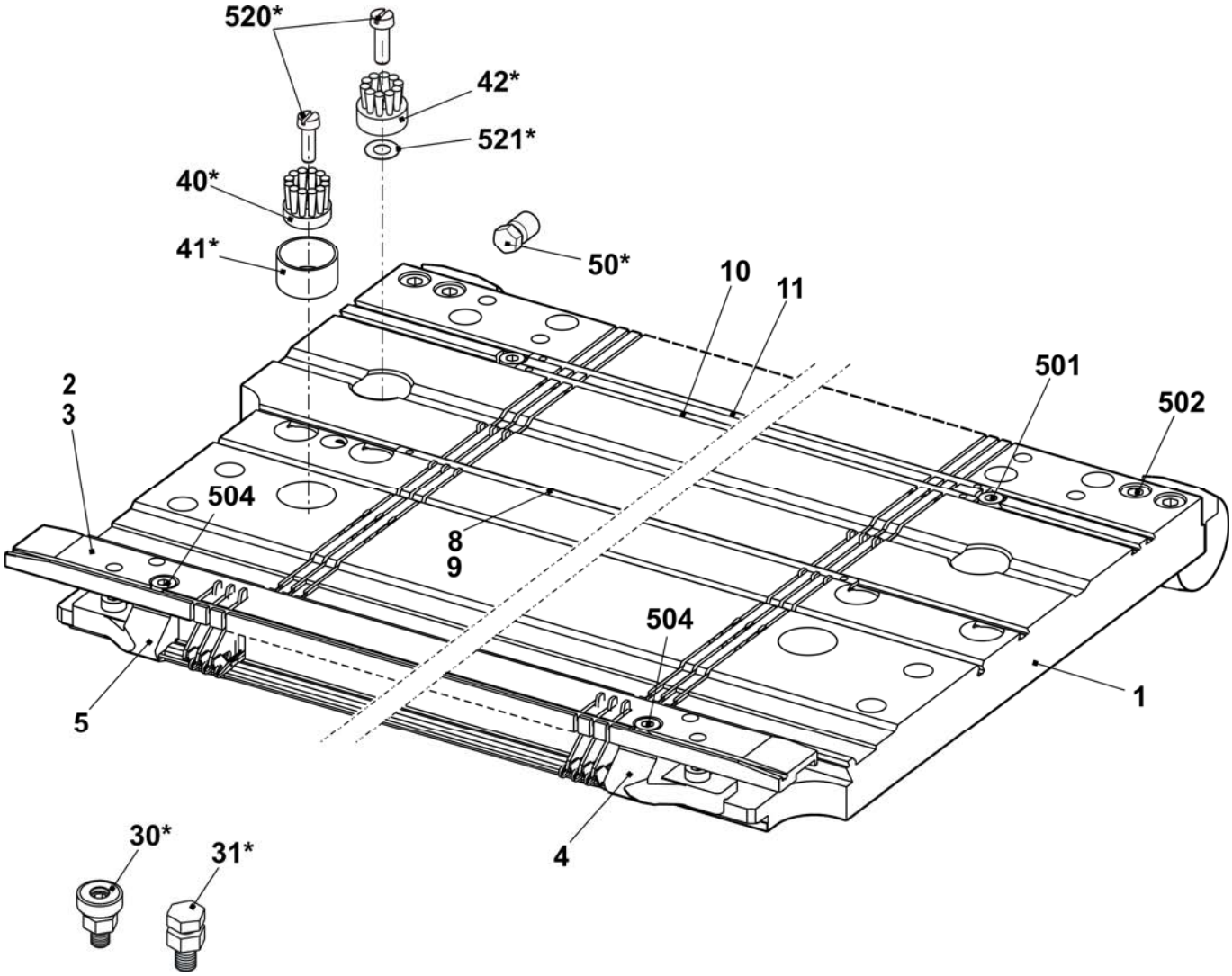

Nadelbett E12

Pos	*Benennung*	*Ident-Nr*		*Pos*	*Benennung*	*Ident-Nr*
Σ	**Nadelbett komplett vorn + hinten E12**	**253 411**		23	Nadelschiene links	205 311
4	Hauptsteg E12	252 628		24	Nadelschiene rechts	205 312
6	Fixierdraht Ø3,4	223 868		26	Stütze	206 352
7	Federstahldraht E10-14 Ø0,6	223 849		28	Nadelschiene mitte	237 387
8	Federstahldraht Ø2	251 085		501	Zylinder-Schraube M5x8-8.8 M	023 154
9a	Nadel E12	204 009		504	Zylinder-Schraube M5x12-8.8	022 943
9b	Kupplungsteil E10-12	200 683		506	Gewindestift M6x12-45	022 400
11	Zwischenschieber gebremst E10	237 324		507	Federndes Druckstück B-M10	023 177
12a	Auswahlplatine E10-12	200 688		508	Beilage 0,02x18,5x34	023 194
12b	Platinenfeder E10-12	200 691		509	Beilage 0,03x18,5x34	023 195
13	Maschenbilder E12	205 013		510	Beilage 0,05x18,5x34	023 196
14	Niederhalteplatine Steg E12	227 821		511	Beilage 0,1x18,5x34	023 197
21	Fixierdraht Ø2,8	223 862		512	Beilage 0,2x18,5x34	023 253

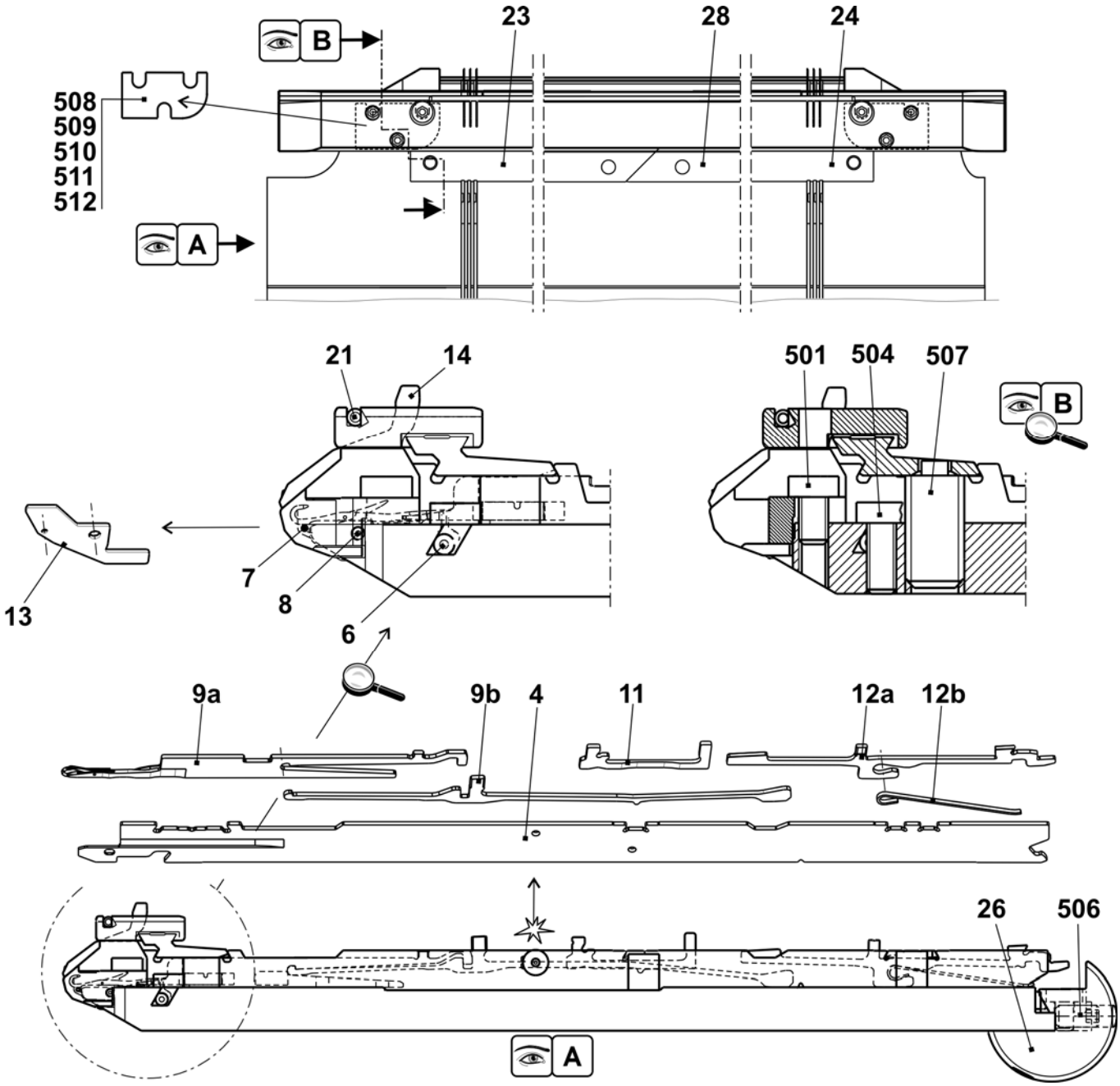

Fortsetzung Nadelbett E12

Pos	Benennung	Ident-Nr	Pos	Benennung	Ident-Nr
Σ	**Nadelbett komplett vorn + hinten E12**	**253 411**	27	Anschlagschraube	214 039
1	Nadelbett vorne hinten E6.2	253 409	500	Zylinder-Schraube M6x14	022 658
2	Niederhalteplatinen-Bett vorne E12	238 025	502	Zylinder-Schraube M5x8	023 379
3	Niederhalteplatinen-Bett hinten E12	238 031	503	Zylinder-Schraube M5x22	023 193
5	Druckkeil	237 509	505	Gewindestift M3,5x3-1	020 512
8	Federstahldraht Ø2,0	251 085	30*	Justierstück	206 375
15	Begrenzer links E10-14	205 764	31*	Stellschraube komplett	207 712
16	Begrenzer rechts E10-14	205 765	40*	Tellerbürste	235 612
17	Deckschiene hinten	237 379	41*	Behälter Tellerbürste	233 012
18	Deckschiene vorne E6.2	237 507	42*	Tellerbürste	235 612
19	Deckschiene	237 382	50*	Justierbolzen	240 765
20	Deckschiene	237 383	520*	Zylinder-Schraube M5x12	020 032
25	Büchse	206 090	521*	Passscheibe P6x12x0,3	023 540

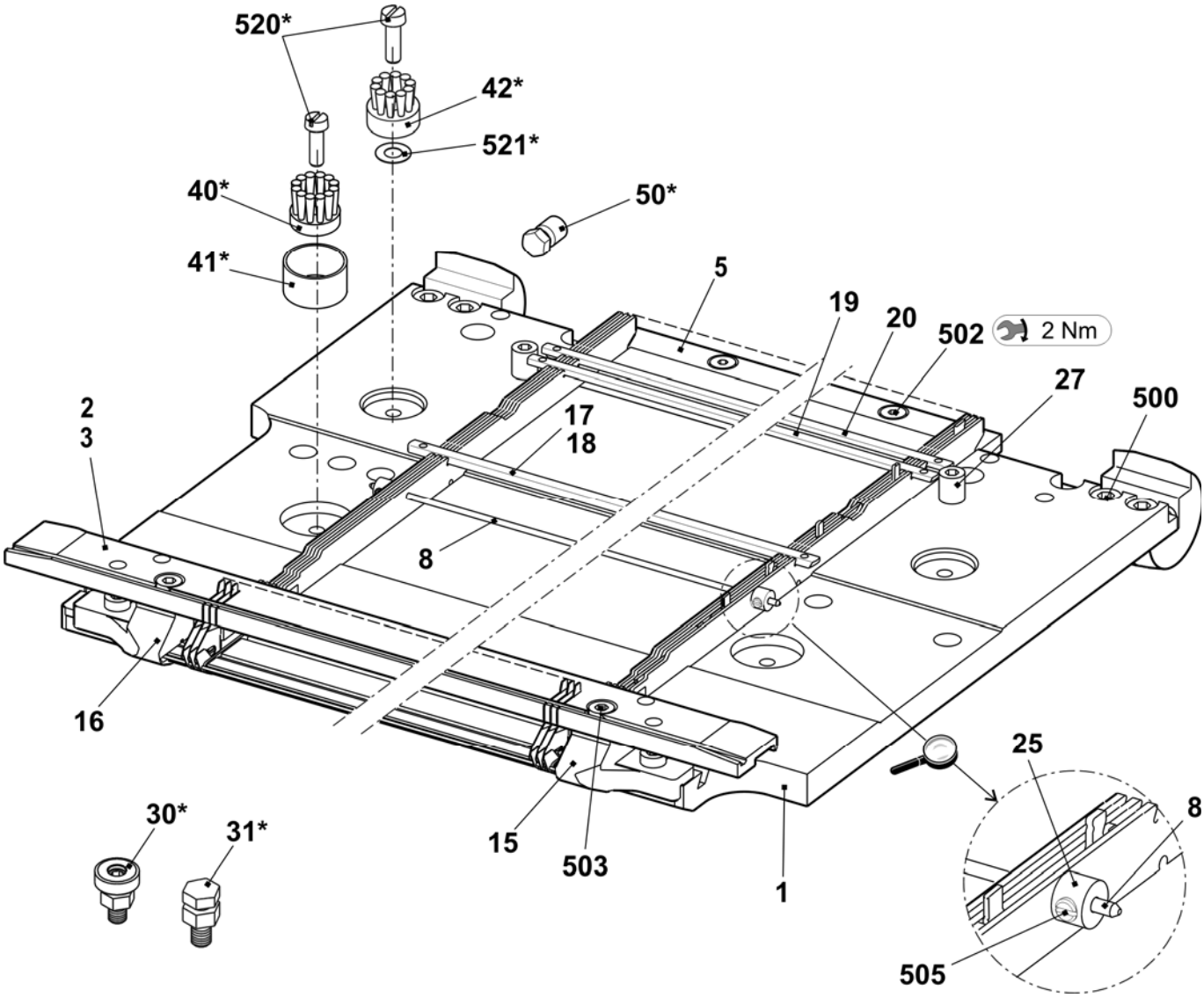

Nadelbett E14

Pos	Benennung	Ident-Nr	Pos	Benennung	Ident-Nr
Σ	**Nadelbett komplett vorn + hinten E14**	**253 412**			
4	Hauptsteg E14	252 629	24	Nadelschiene rechts	205 312
6	Fixierdraht Ø3,4	223 868	26	Stütze	206 352
7	Federstahldraht E10-14 Ø0,6	223 849	28	Nadelschiene mitte	237 387
8	Federstahldraht Ø2	251 085	501	Zylinder-Schraube M5x8-8.8 M	023 154
9a	Nadel E14	209 614	504	Zylinder-Schraube M5x12-8.8	022 943
9b	Kupplungsteil E14	209 633	506	Gewindestift M6x12-45	022 400
11	Zwischenschieber gebremst E14	237 373	507	Federndes Druckstück B-M10	023 177
12	Auswahlplatine mit Feder E14	224 725	508	Beilage 0,02x18,5x34	023 194
13	Maschenbilder E14	209 649	509	Beilage 0,03x18,5x34	023 195
14	Niederhalteplatine Steg E14	235 262	510	Beilage 0,05x18,5x34	023 196
21	Fixierdraht Ø2,8	223 862	511	Beilage 0,1x18,5x34	023 197
23	Nadelschiene links	205 311	512	Beilage 0,2x18,5x34	023 253

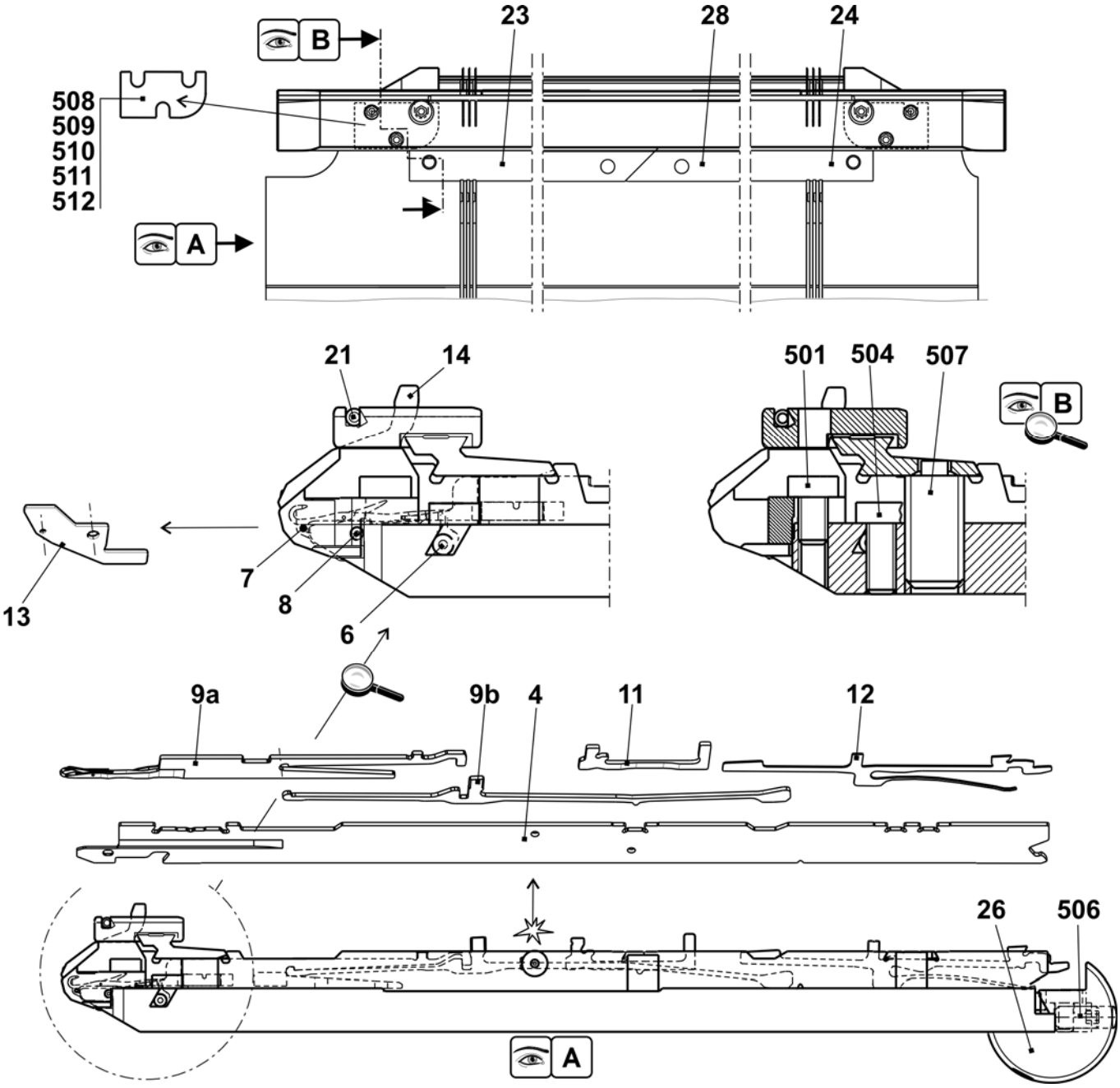

Fortsetzung Nadelbett E14

Pos	Benennung	Ident-Nr	Pos	Benennung	Ident-Nr
Σ	**Nadelbett komplett vorn + hinten E14**	**253 412**	27	Anschlagschraube	214 039
1	Nadelbett vorne hinten E14 + E7.2	253 410	500	Zylinder-Schraube M6x14	022 658
2	Niederhalteplatinen-Bett vorne E14	238 026	502	Zylinder-Schraube M5x8	023 379
3	Niederhalteplatinen-Bett hinten E14	238 032	503	Zylinder-Schraube M5x22	023 193
5	Druckkeil	237 509	505	Gewindestift M3,5x3-1	020 512
8	Federstahldraht Ø2,0	251 085	30*	Justierstück	206 375
15	Begrenzer links E10-14	205 764	31*	Stellschraube komplett	207 712
16	Begrenzer rechts E10-14	205 765	40*	Tellerbürste	235 612
17	Deckschiene hinten	237 379	41*	Behälter Tellerbürste	233 012
18	Deckschiene vorne E7.2	237 508	42*	Tellerbürste	235 612
19	Deckschiene	237 382	50*	Justierbolzen	240 765
20	Deckschiene	237 383	520*	Zylinder-Schraube M5x12	020 032
25	Büchse	206 090	521*	Passscheibe P6x12x0,3	023 540

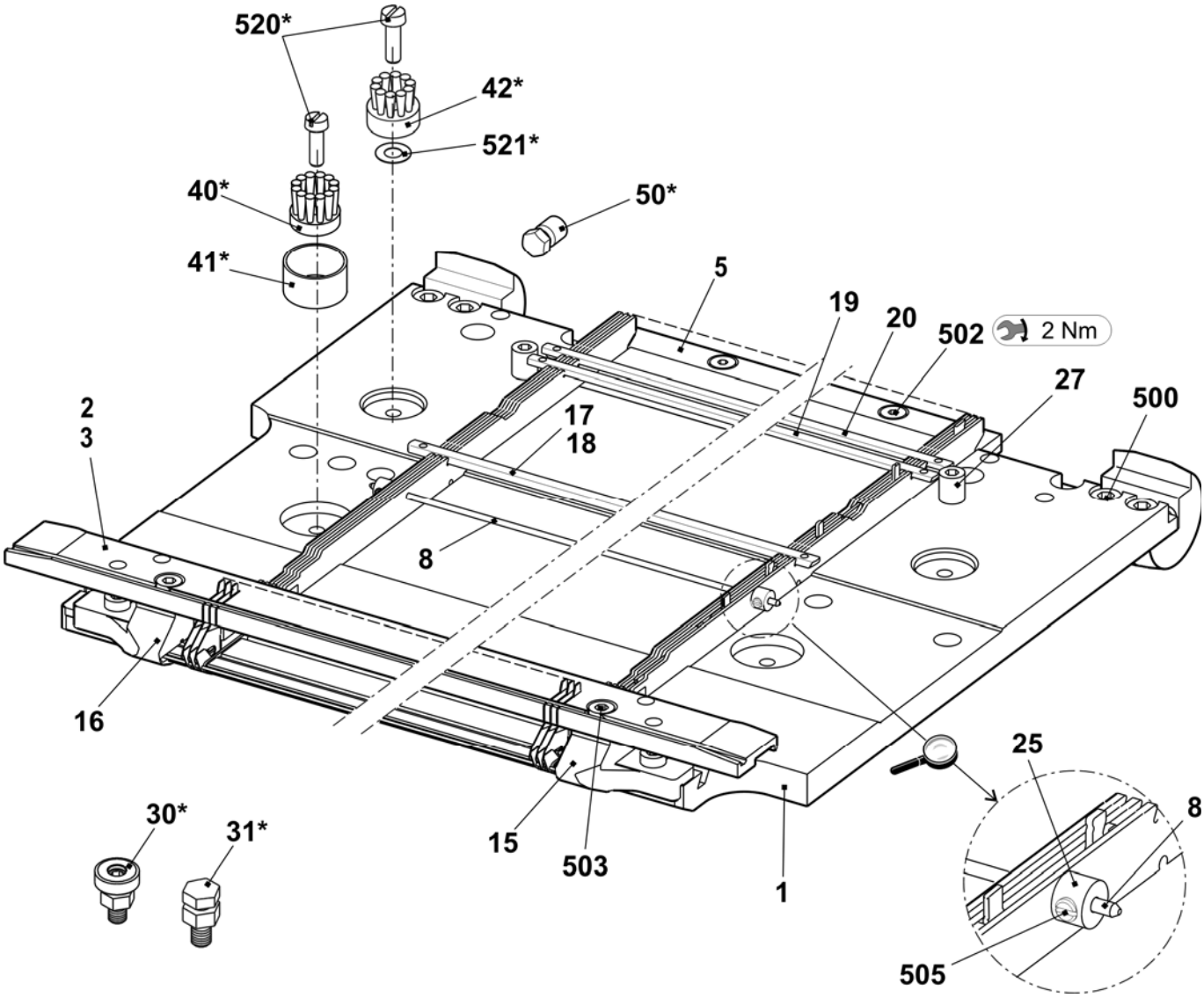

Nadelbett E16

Pos	Benennung	Ident-Nr	Pos	Benennung	Ident-Nr
Σ	**Nadelbett komplett vorn + hinten E16**	**251 114**			
4	Hauptsteg E16	245 319	24	Nadelschiene rechts	205 312
6	Fixierdraht Ø3,4	223 868	26	Stütze	206 352
7	Federstahldraht Ø0,5	238 942	28	Nadelschiene mitte	237 387
8	Federstahldraht Ø2	251 085	501	Zylinder-Schraube M5x8-8.8 M	023 154
9a	Nadel E16-18	232 243	504	Zylinder-Schraube M5x12-8.8	022 943
9b	Kupplungsteil E16-20	220 382	506	Gewindestift M6x12-45	022 400
11	Zwischenschieber gebremst E16	237 326	507	Federndes Druckstück B-M10	023 177
12	Auswahlplatine E16-20	222 265	508	Beilage 0,02x18,5x34	023 194
13	Maschenbilder E16	222 503	509	Beilage 0,03x18,5x34	023 195
14	Niederhalteplatine E16	222 504	510	Beilage 0,05x18,5x34	023 196
21	Fixierdraht Ø2,8	238 950	511	Beilage 0,1x18,5x34	023 197
23	Nadelschiene links	205 311	512	Beilage 0,2x18,5x34	023 253

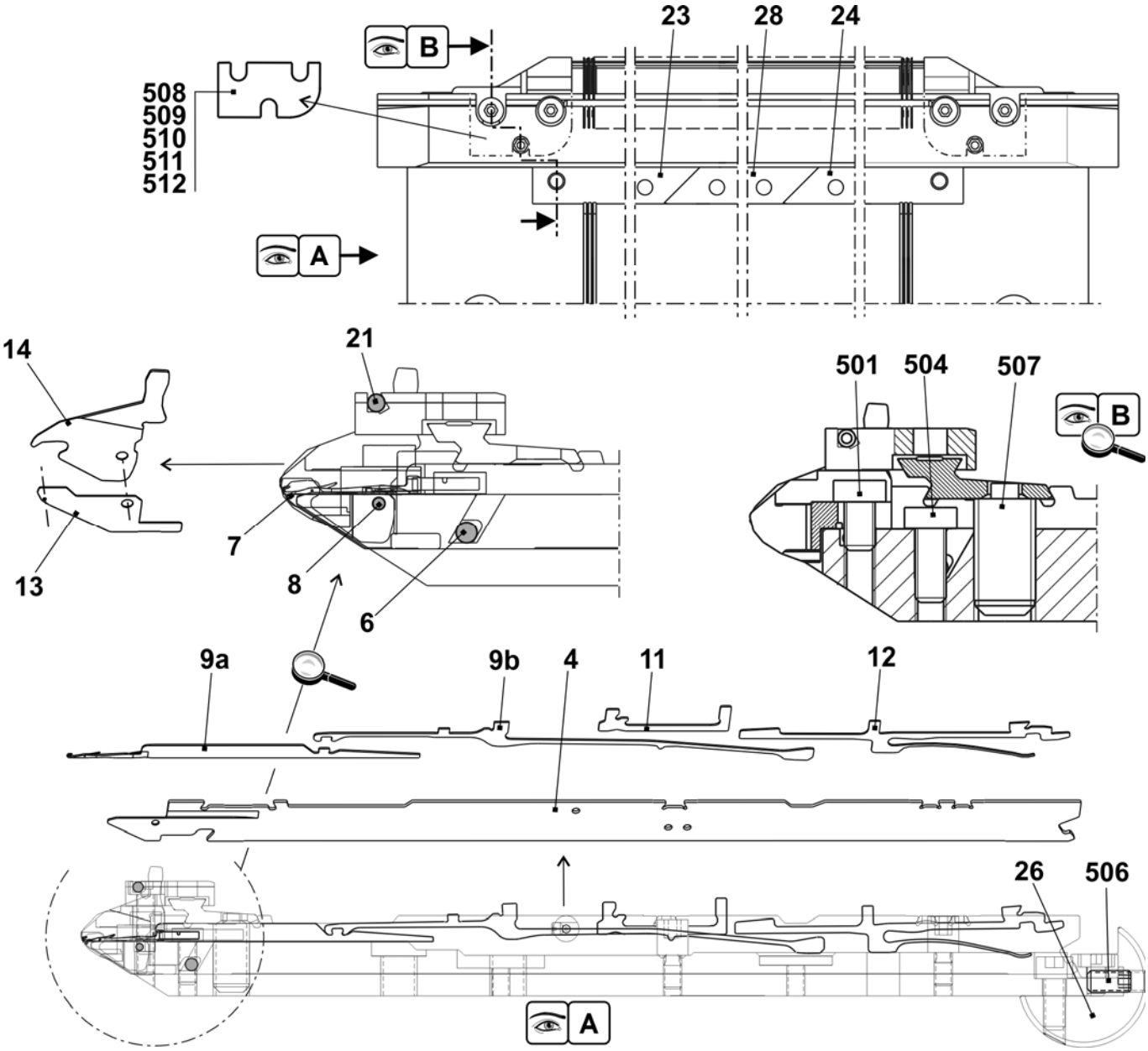

STOLL
THE RIGHT WAY TO KNIT

Fortsetzung Nadelbett E16

Pos	Benennung	Ident-Nr	Pos	Benennung	Ident-Nr
Σ	**Nadelbett komplett vorn + hinten E16**	**251 114**	27	Anschlagschraube	214 039
1	Nadelbett vorne hinten E16	251 077	500	Zylinder-Schraube M6x14	022 658
2	Niederhalteplatinen-Bett vorne E16	238 917	502	Zylinder-Schraube M5x8	023 379
3	Niederhalteplatinen-Bett hinten E16	238 920	503	Zylinder-Schraube M5x22	023 193
5	Druckkeil	237 509	505	Gewindestift M3,5x3-1	020 512
8	Federstahldraht Ø2,0	251 085	30*	Justierstück	206 375
15	Begrenzer links E16-20	220 821	31*	Stellschraube komplett	207 712
16	Begrenzer rechts E16-20	220 822	40*	Tellerbürste	235 612
17	Deckschiene hinten	237 379	41*	Behälter Tellerbürste	233 012
18	Deckschiene vorne E16	238 925	42*	Tellerbürste	235 612
19	Deckschiene	237 382	50*	Justierbolzen	240 765
20	Deckschiene	237 383	520*	Zylinder-Schraube M5x12	020 032
25	Büchse	206 090	521*	Passscheibe P6x12x0,3	023 540

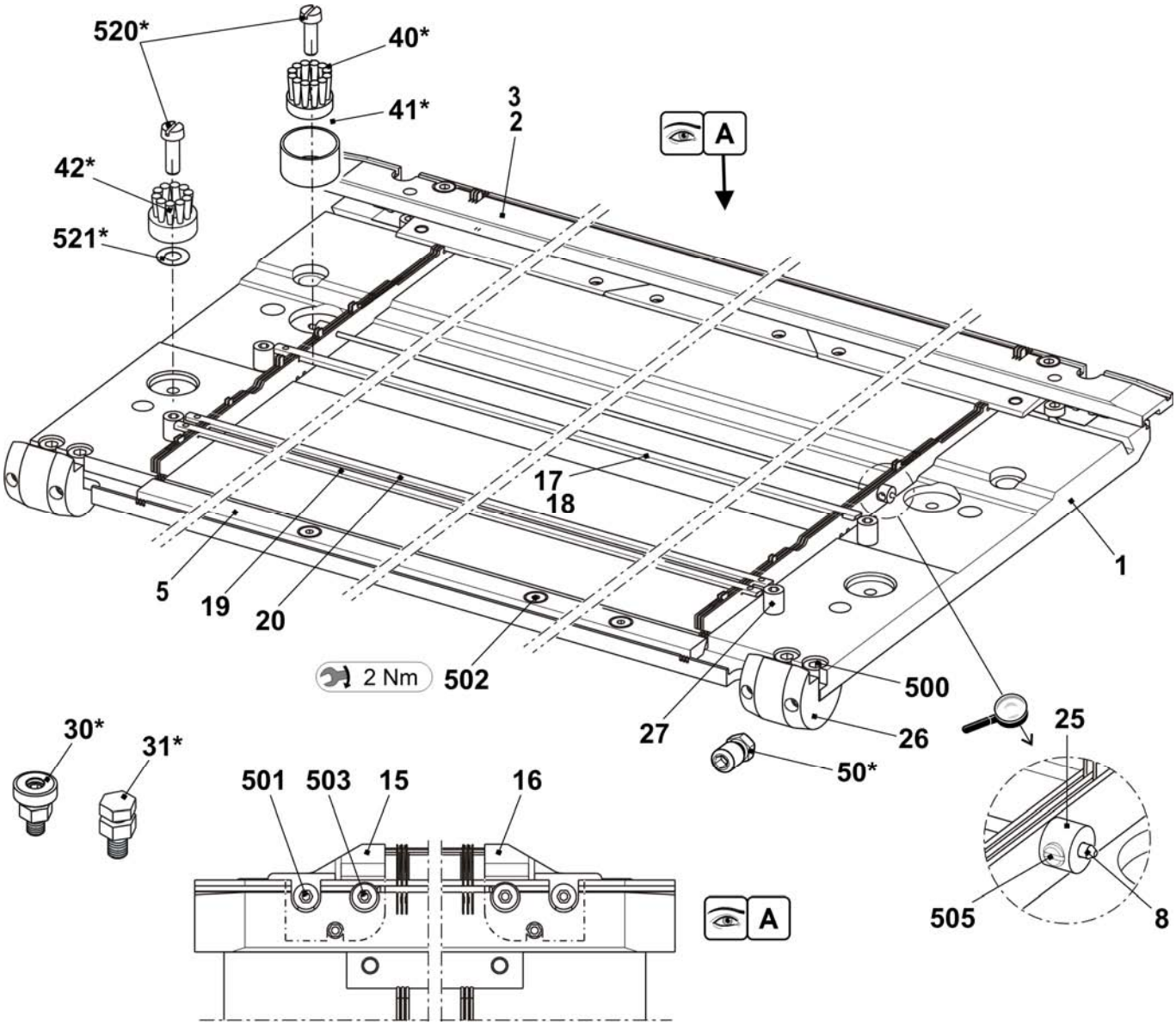

Nadelbett E18

Pos	Benennung	Ident-Nr	Pos	Benennung	Ident-Nr
Σ	**Nadelbett komplett vorn + hinten E18**	**251 115**			
4	Hauptsteg E18	251 051	24	Nadelschiene rechts	205 312
6	Fixierdraht Ø3,4	223 868	26	Stütze	206 352
7	Federstahldraht Ø0,5	238 942	28	Nadelschiene mitte	237 387
8	Federstahldraht Ø2	251 085	501	Zylinder-Schraube M5x8-8.8 M	023 154
9a	Nadel E18	239 527	504	Zylinder-Schraube M5x12-8.8	022 943
9b	Kupplungsteil E16-20	220 382	506	Gewindestift M6x12-45	022 400
11	Zwischenschieber gebremst E16	237 326	507	Federndes Druckstück B-M10	023 177
12	Auswahlplatine E16-20	222 265	508	Beilage 0,02x18,5x34	023 194
13	Maschenbilder E18	220 764	509	Beilage 0,03x18,5x34	023 195
14	Niederhalteplatine E18	220 770	510	Beilage 0,05x18,5x34	023 196
21	Fixierdraht Ø2,8	238 950	511	Beilage 0,1x18,5x34	023 197
23	Nadelschiene links	205 311	512	Beilage 0,2x18,5x34	023 253

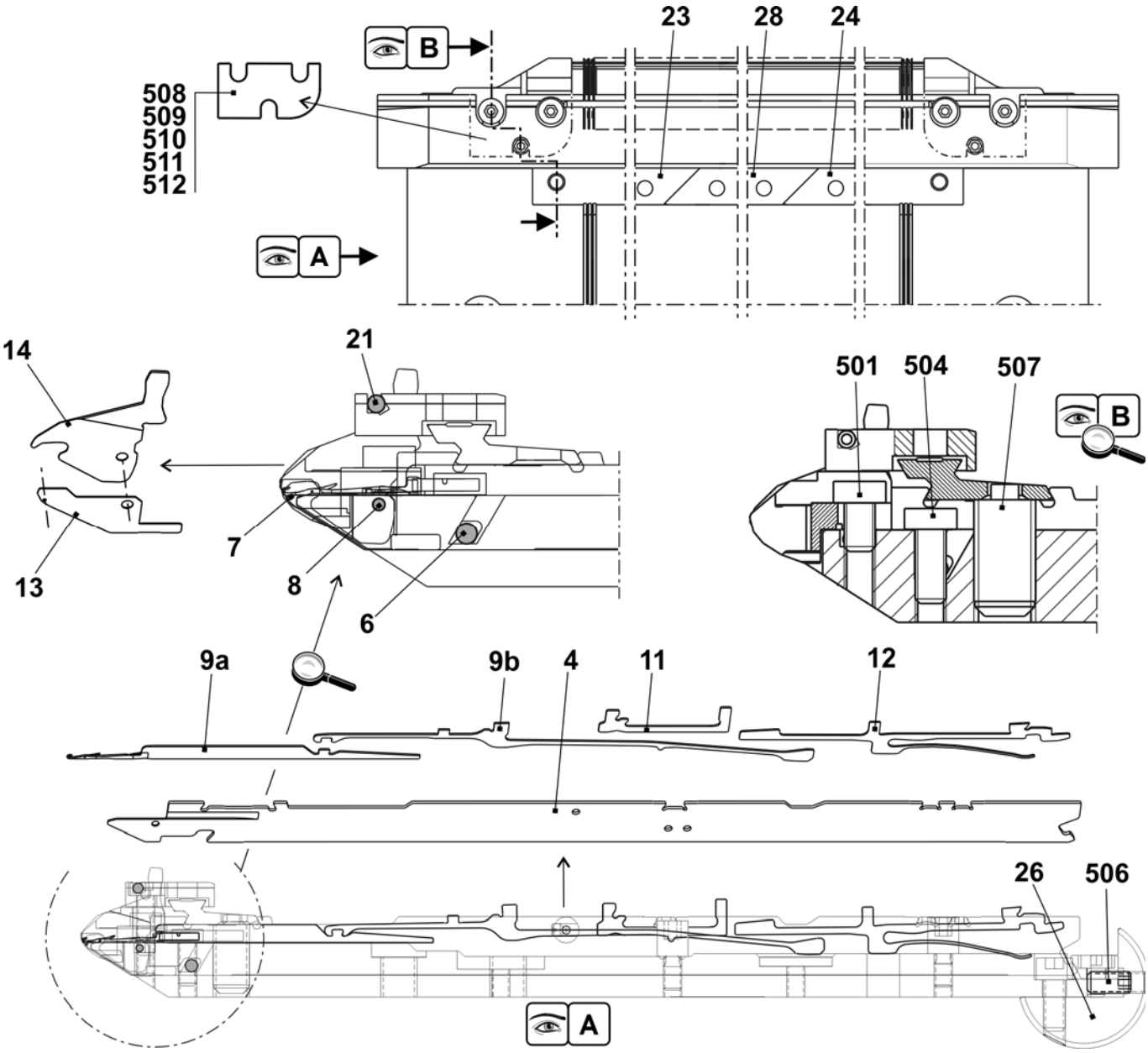

STOLL
THE RIGHT WAY TO KNIT

Fortsetzung Nadelbett E18

Pos	Benennung	Ident-Nr	Pos	Benennung	Ident-Nr
Σ	**Nadelbett komplett vorn + hinten E18**	**251 115**	27	Anschlagschraube	214 039
1	Nadelbett vorne hinten E18	250 078	500	Zylinder-Schraube M6x14	022 658
2	Niederhalteplatinen-Bett vorne E18	238 918	502	Zylinder-Schraube M5x8	023 379
3	Niederhalteplatinen-Bett hinten E18	238 921	503	Zylinder-Schraube M5x22	023 193
5	Druckkeil	237 509	505	Gewindestift M3,5x3-1	020 512
8	Federstahldraht Ø2,0	251 085	30*	Justierstück	206 375
15	Begrenzer links E16-20	220 821	31*	Stellschraube komplett	207 712
16	Begrenzer rechts E16-20	220 822	40*	Tellerbürste	235 612
17	Deckschiene hinten	237 379	41*	Behälter Tellerbürste	233 012
18	Deckschiene vorne E9.2	238 020	42*	Tellerbürste	235 612
19	Deckschiene	237 382	50*	Justierbolzen	240 765
20	Deckschiene	237 383	520*	Zylinder-Schraube M5x12	020 032
25	Büchse	206 090	521*	Passscheibe P6x12x0,3	023 540

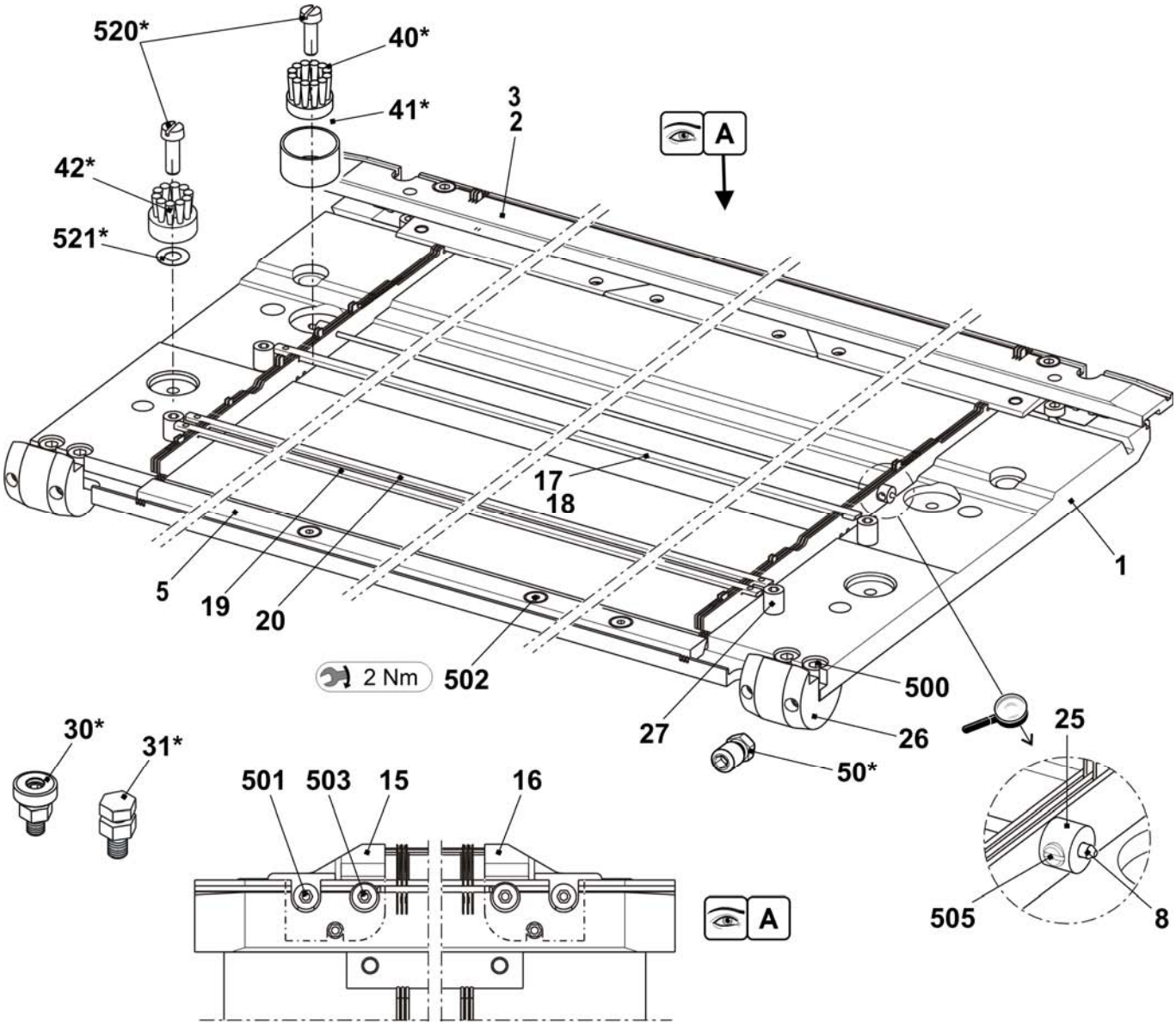

Nadelbett E5m.4

Pos	Benennung	Ident-Nr	Pos	Benennung	Ident-Nr
Σ	**Nadelbett komplett vorn + hinten E5m.7**	**238 242**	16	Nadelschiene links	205 311
2	Federstahldraht E4-5 Ø1,0	237 406	17	Nadelschiene rechts	205 312
3	Federstahldraht Ø2,0	223 854	18	Nadelschiene mitte	237 387
4a	Nadel E2,5.2-3,5.2	232 581	503	Zylinder-Schraube M5x8-8.8	023 154
4b	Kupplungsteil E4-8	200 682	505	Zylinder-Schraube M5x8	023 379
6	Zwischenschieber gebremst E5-8	237 323	506	Gewindestift M6x12-45	022 400
7a	Auswahlplatine E4-8	200 687	507	Federndes Druckstück B-M10	023 177
7b	Platinenfeder E4-8	200 690	509	Beilage 0,02x18,5x34	023 194
10	Maschenbilder E5	204 996	510	Beilage 0,03x18,5x34	023 195
11	Niederhalteplatine E5	205 031	511	Beilage 0,05x18,5x34	023 196
12	Fixierdraht Ø2,8	223 862	512	Beilage 0,1x18,5x34	023 197
13	Stütze	206 352	513	Beilage 0,2x18,5x34	023 253

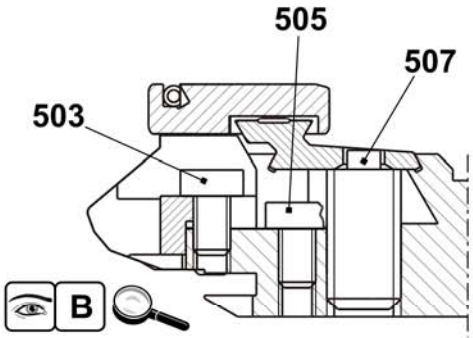

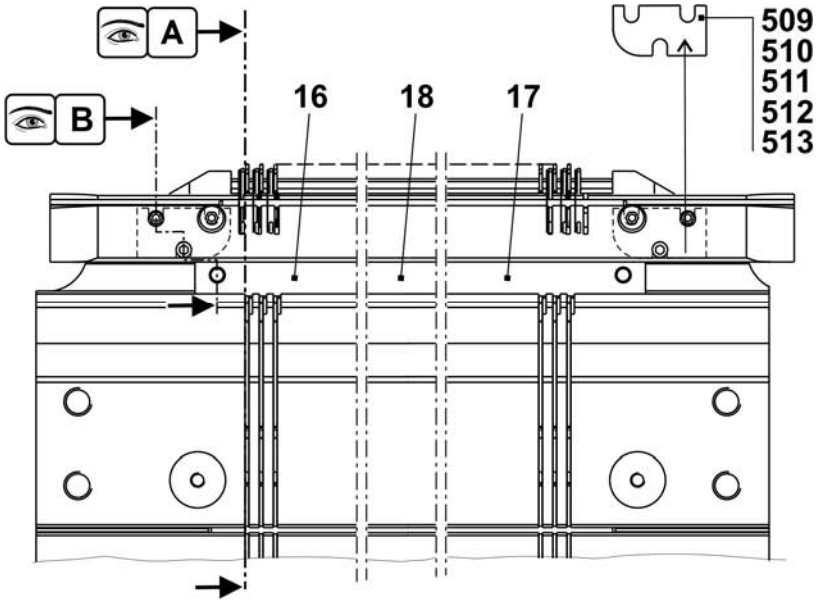

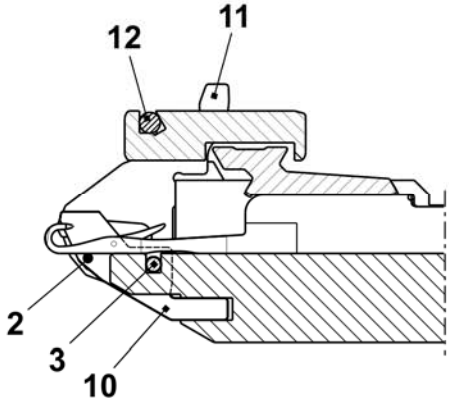

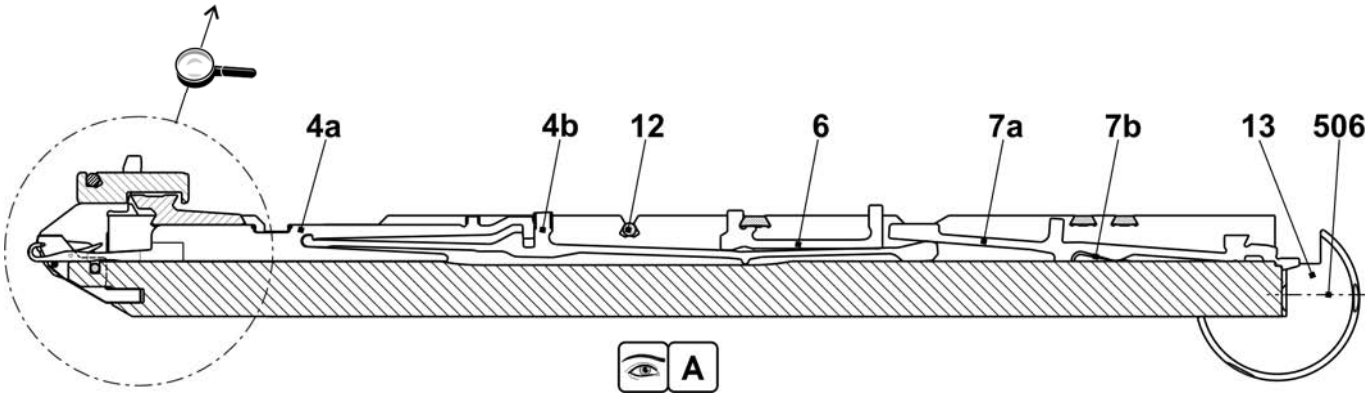

Fortsetzung Nadelbett E5m.4

Pos	Benennung	Ident-Nr	Pos	Benennung	Ident-Nr
Σ	**Nadelbett komplett vorn + hinten E5m.4**	**238 242**			
1	Nadelbett vorne hinten E5	238 005	502	Zylinder-Schraube M6x25	020 137
2	Niederhalteplatinen-Bett hinten E5	238 027	504	Zylinder-Schraube M5x22	023 193
3	Niederhalteplatinen-Bett vorne E5	238 021	30*	Justierstück	206 375
4	Begrenzer links E4-8	205 343	31*	Stellschraube komplett	207 712
5	Begrenzer rechts E4-8	205 344	40*	Tellerbürste	235 612
8	Deckschiene hinten	237 379	41*	Behälter, Tellerbürste	233 012
9	Deckschiene vorne E5	237 377	42*	Tellerbürste	235 612
10	Deckschiene	237 382	50*	Justierbolzen	240 765
11	Deckschiene	237 383	520*	Zylinder-Schraube M5x12	020 032
501	Zylinder-Schraube M5x10	022 918	521*	Passscheibe P6x12x0,3	023 540

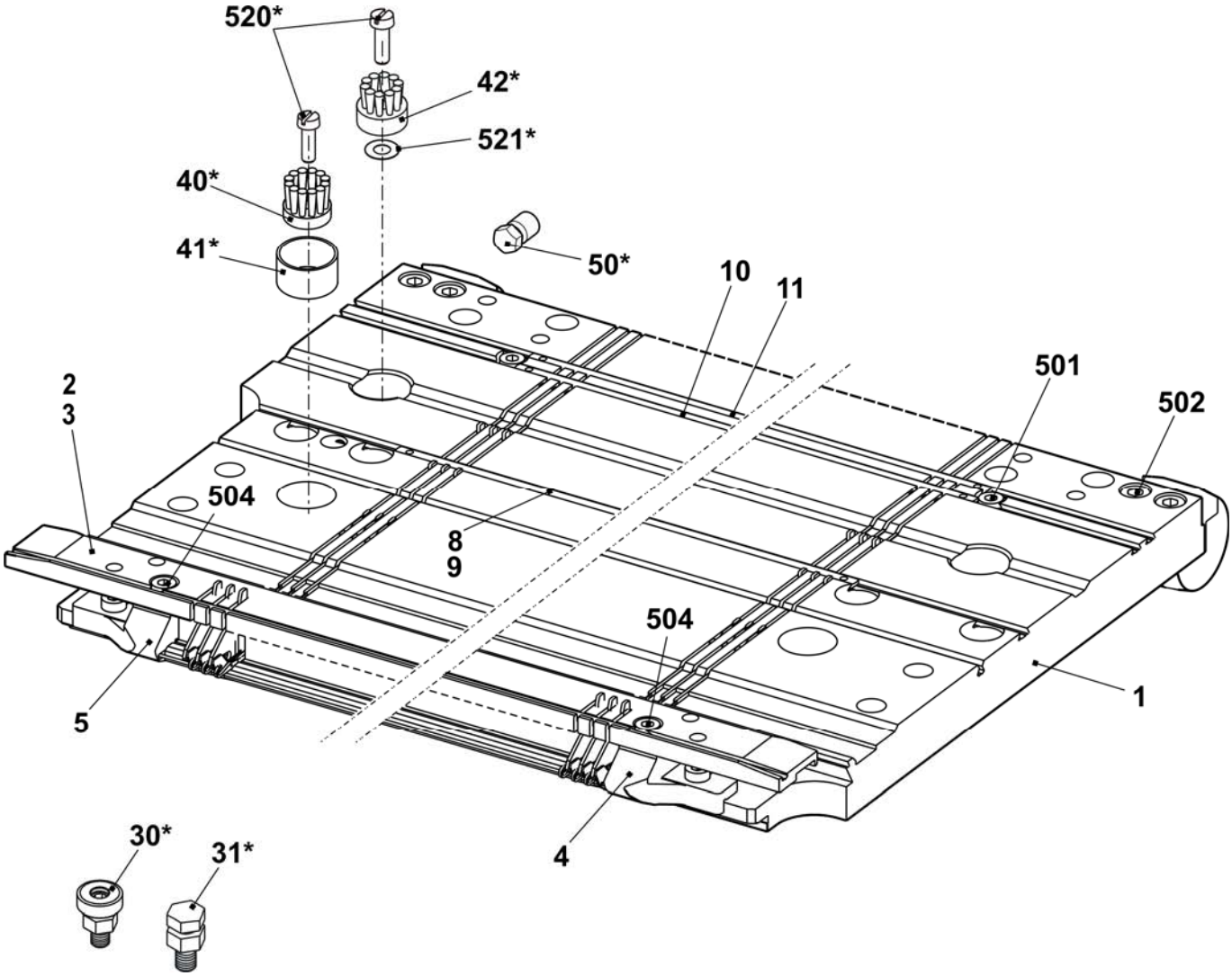

Nadelbett E7m.5

Pos	Benennung	Ident-Nr		Pos	Benennung	Ident-Nr
Σ	**Nadelbett komplett vorn + hinten E7m.5**	**238 243**		16	Nadelschiene links	205 311
2	Federstahldraht E7-8 Ø0,8	227 078		17	Nadelschiene rechts	205 312
3	Federstahldraht Ø2,0	223 854		18	Nadelschiene mitte	237 387
4a	Nadel E5-6 mit Rundhaken	205 396		503	Zylinder-Schraube M5x8-8.8	023 154
4b	Kupplungsteil E4-8	200 682		505	Zylinder-Schraube M5x8	023 379
6	Zwischenschieber gebremst E5-8	237 323		506	Gewindestift M6x12-45	022 400
7a	Auswahlplatine E4-8	200 687		507	Federndes Druckstück B-M10	023 177
7b	Platinenfeder E4-8	200 690		509	Beilage 0,02x18,5x34	023 194
10	Maschenbilder E7	207 055		510	Beilage 0,03x18,5x34	023 195
11	Niederhalteplatine E7	205 032		511	Beilage 0,05x18,5x34	023 196
12	Fixierdraht Ø2,8	223 862		512	Beilage 0,1x18,5x34	023 197
13	Stütze	206 352		513	Beilage 0,2x18,5x34	023 253

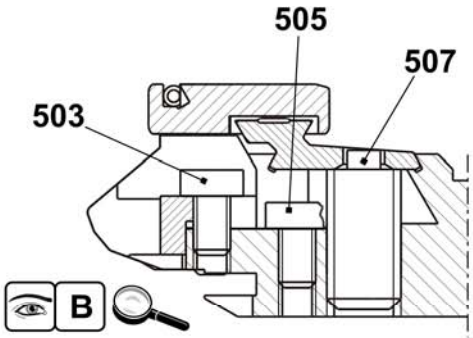

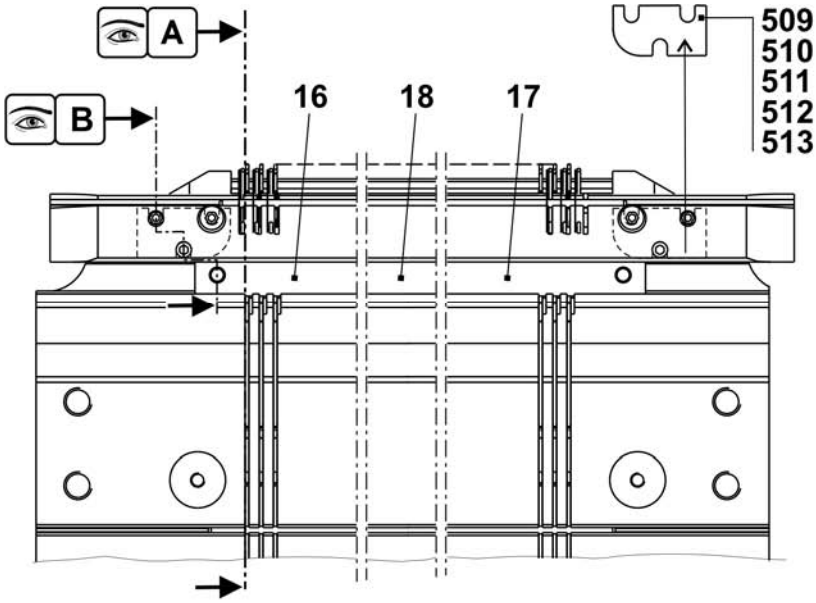

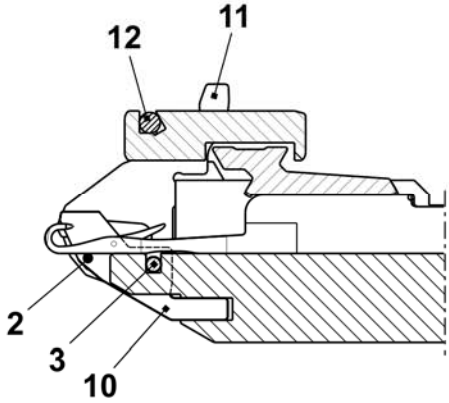

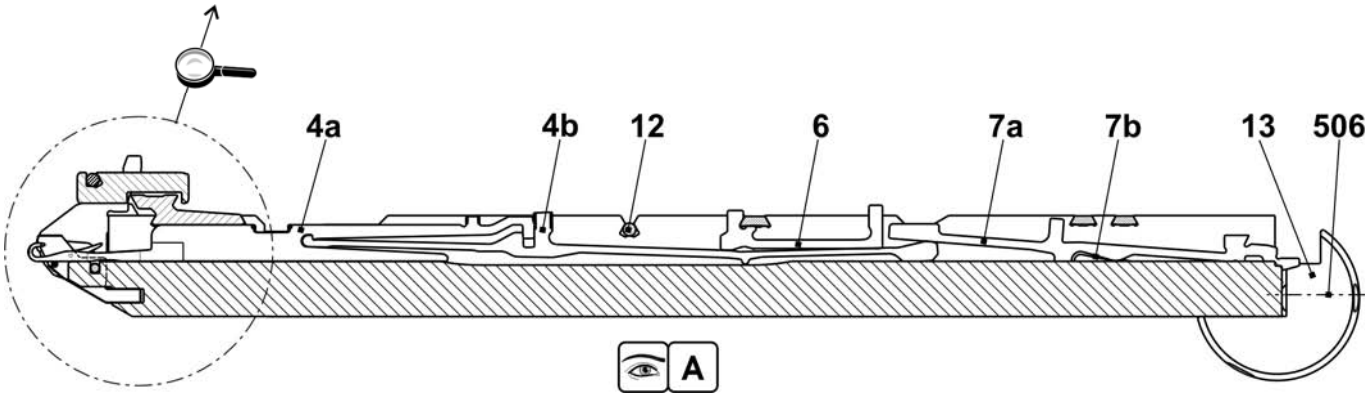

Fortsetzung Nadelbett E7m.5

Pos	Benennung	Ident-Nr	Pos	Benennung	Ident-Nr
Σ	**Nadelbett komplett vorn + hinten E7m.5**	**238 243**			
1	Nadelbett vorne hinten E7	238 006	502	Zylinder-Schraube M6x25	020 137
2	Niederhalteplatinen-Bett hinten E7	238 028	504	Zylinder-Schraube M5x22	023 193
3	Niederhalteplatinen-Bett vorne E7	238 022	30*	Justierstück	206 375
4	Begrenzer links E4-8	205 343	31*	Stellschraube komplett	207 712
5	Begrenzer rechts E4-8	205 344	40*	Tellerbürste	235 612
8	Deckschiene hinten	237 379	41*	Behälter, Tellerbürste	233 012
9	Deckschiene vorne E3,5.2	238 018	42*	Tellerbürste	235 612
10	Deckschiene	237 382	50*	Justierbolzen	240 765
11	Deckschiene	237 383	520*	Zylinder-Schraube M5x12	020 032
501	Zylinder-Schraube M5x10	022 918	521*	Passscheibe P6x12x0,3	023 540

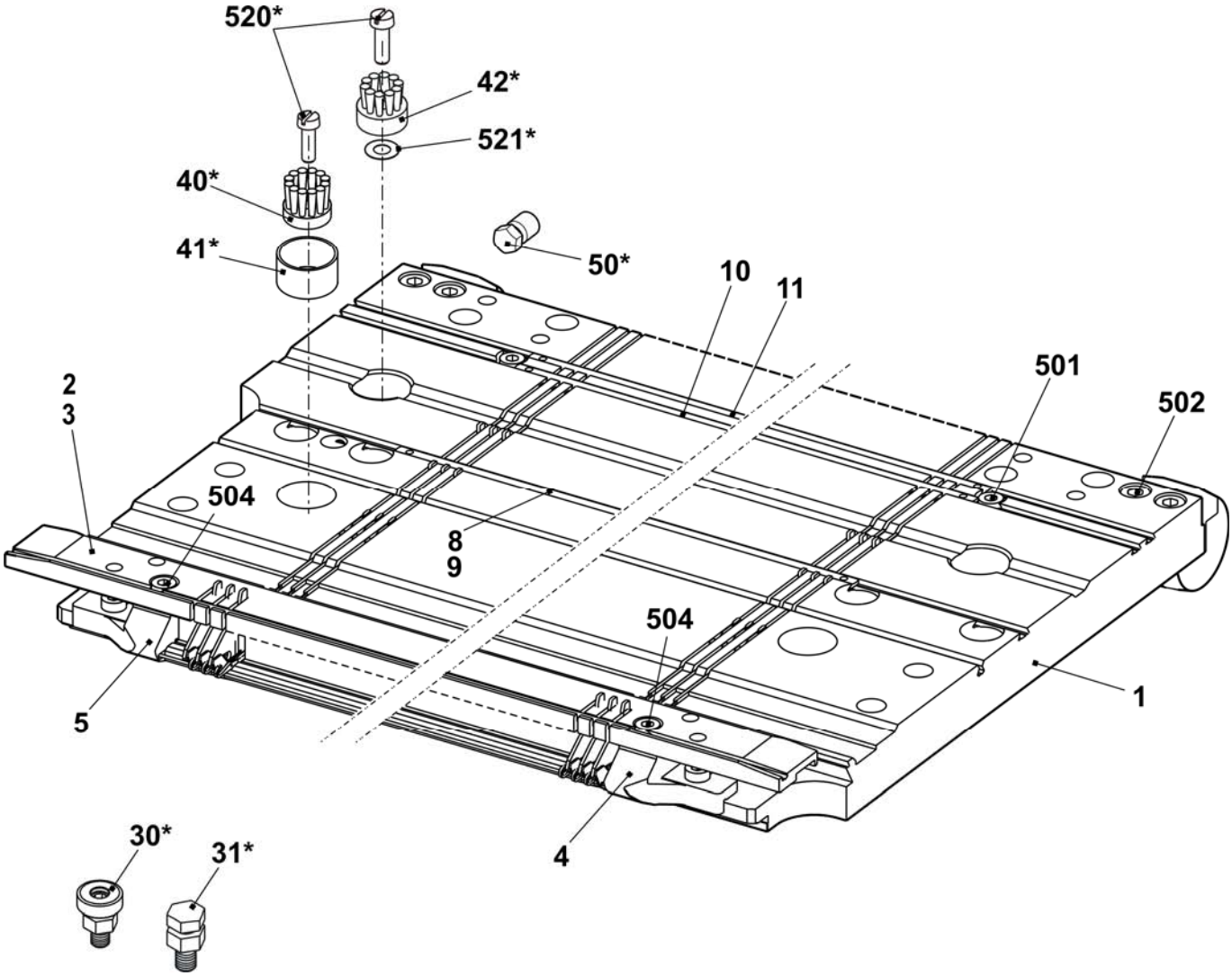

Nadelbett E7m.8

Pos	Benennung	Ident-Nr	Pos	Benennung	Ident-Nr
Σ	**Nadelbett komplett vorn + hinten E7**	**238 244**	16	Nadelschiene links	205 311
2	Federstahldraht E7-8 Ø0,8	227 078	17	Nadelschiene rechts	205 312
3	Federstahldraht Ø2,0	223 854	18	Nadelschiene mitte	237 387
4a	Nadel E8 mit Rundhaken	208 745	503	Zylinder-Schraube M5x8-8.8	023 154
4b	Kupplungsteil E4-8	200 682	505	Zylinder-Schraube M5x8	023 379
6	Zwischenschieber gebremst E5-8	237 323	506	Gewindestift M6x12-45	022 400
7a	Auswahlplatine E4-8	200 687	507	Federndes Druckstück B-M10	023 177
7b	Platinenfeder E4-8	200 690	509	Beilage 0,02x18,5x34	023 194
10	Maschenbilder E7	207 055	510	Beilage 0,03x18,5x34	023 195
11	Niederhalteplatine E7	205 032	511	Beilage 0,05x18,5x34	023 196
12	Fixierdraht Ø2,8	223 862	512	Beilage 0,1x18,5x34	023 197
13	Stütze	206 352	513	Beilage 0,2x18,5x34	023 253

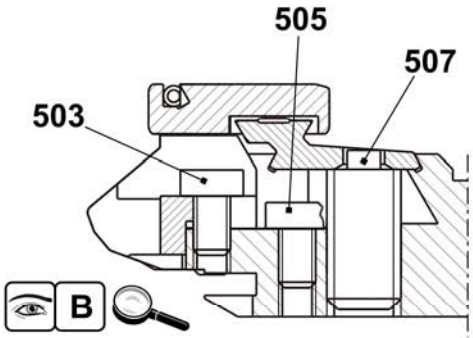

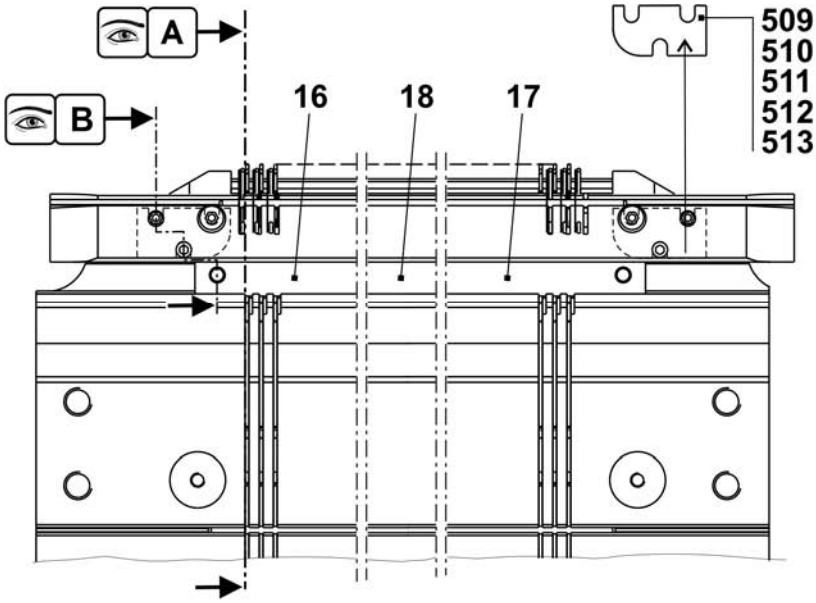

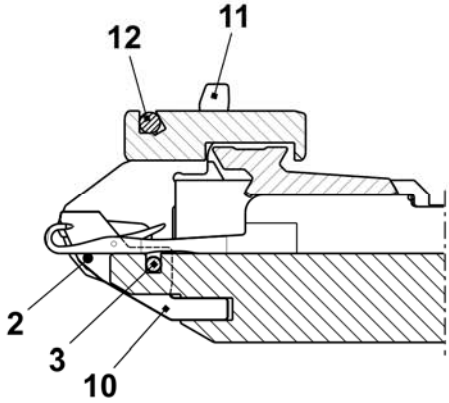

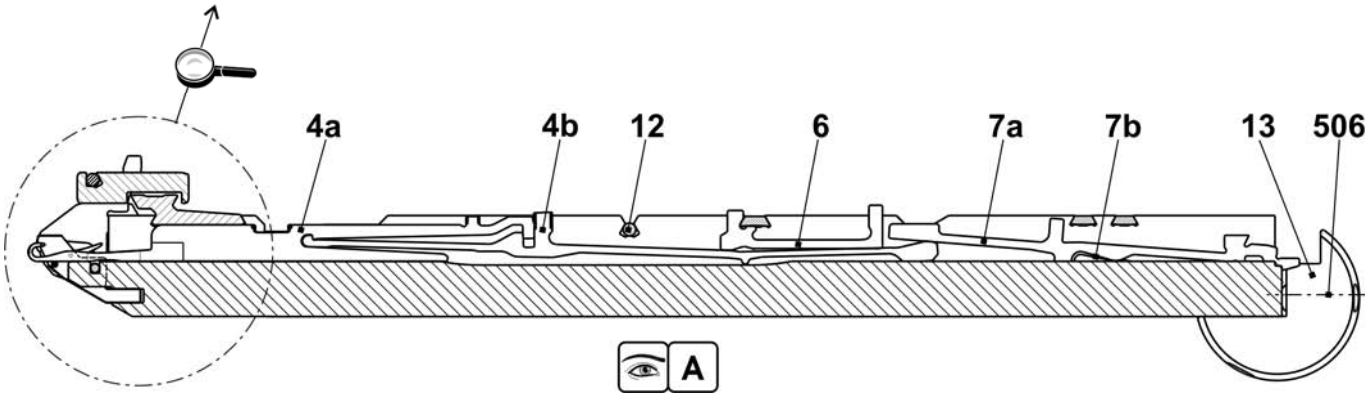

Fortsetzung Nadelbett E7m.8

Pos	Benennung	Ident-Nr	Pos	Benennung	Ident-Nr
Σ	**Nadelbett komplett vorn + hinten E7m.8**	**238 244**			
1	Nadelbett vorne hinten E7	238 006	502	Zylinder-Schraube M6x25	020 137
2	Niederhalteplatinen-Bett hinten E7	238 028	504	Zylinder-Schraube M5x22	023 193
3	Niederhalteplatinen-Bett vorne E7	238 022	30*	Justierstück	206 375
4	Begrenzer links E4-8	205 343	31*	Stellschraube komplett	207 712
5	Begrenzer rechts E4-8	205 344	40*	Tellerbürste	235 612
8	Deckschiene hinten	237 379	41*	Behälter, Tellerbürste	233 012
9	Deckschiene vorne E3,5.2	238 018	42*	Tellerbürste	235 612
10	Deckschiene	237 382	50*	Justierbolzen	240 765
11	Deckschiene	237 383	520*	Zylinder-Schraube M5x12	020 032
501	Zylinder-Schraube M5x10	022 918	521*	Passscheibe P6x12x0,3	023 540

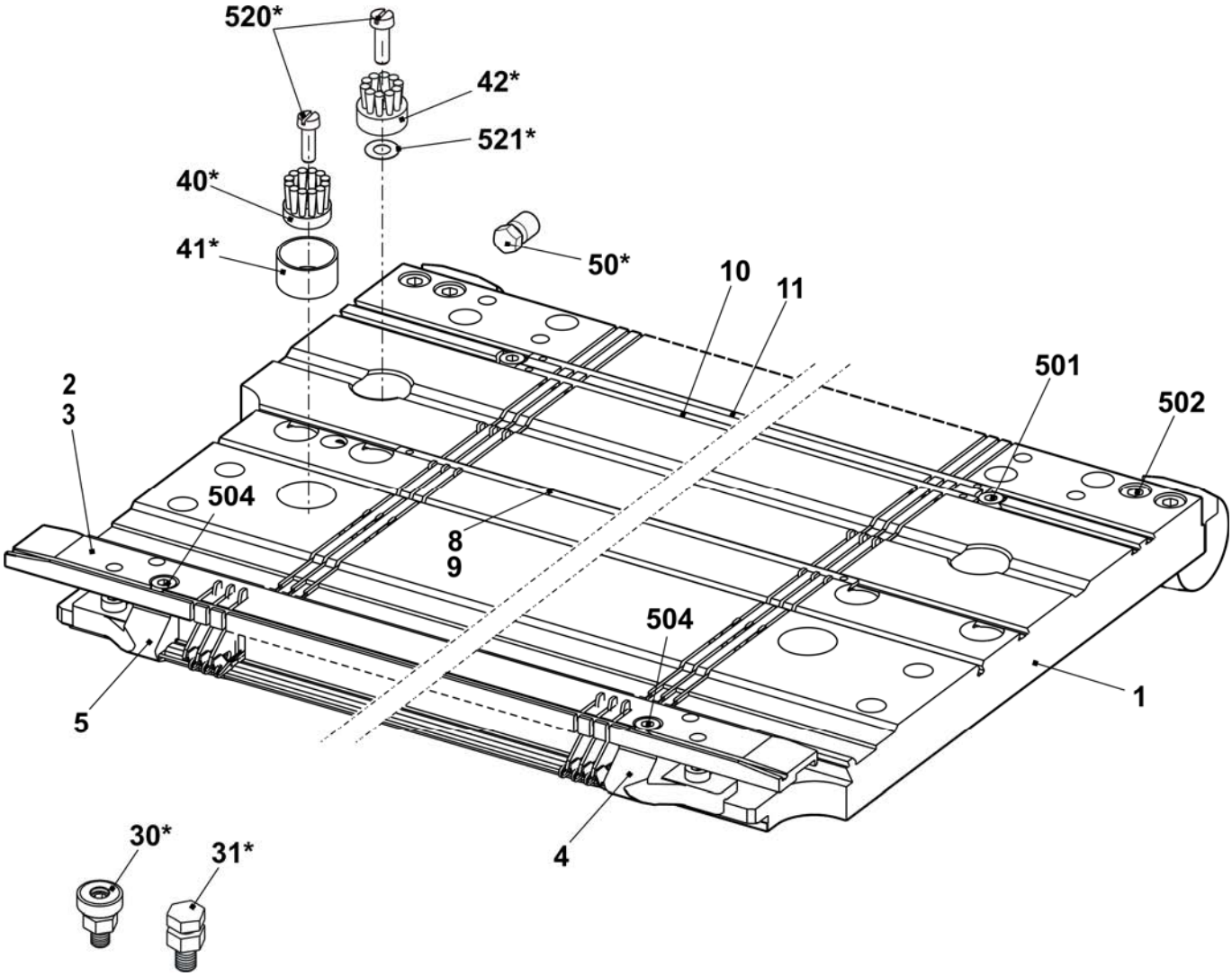

Nadelbett E8m.7

Pos	*Benennung*	*Ident-Nr*	*Pos*	*Benennung*	*Ident-Nr*
Σ	**Nadelbett komplett vorn + hinten E8m.7**	**238 245**	16	Nadelschiene links	205 311
2	Federstahldraht E7-8 Ø0,8	227 078	17	Nadelschiene rechts	205 312
3	Federstahldraht Ø2,0	223 854	18	Nadelschiene mitte	237 387
4a	Nadel E7 mit Rundhaken	205 397	503	Zylinder-Schraube M5x8-8.8	023 154
4b	Kupplungsteil E4-8	200 682	505	Zylinder-Schraube M5x8	023 379
6	Zwischenschieber gebremst E5-8	237 323	506	Gewindestift M6x12-45	022 400
7a	Auswahlplatine E4-8	200 687	507	Federndes Druckstück B-M10	023 177
7b	Platinenfeder E4-8	200 690	509	Beilage 0,02x18,5x34	023 194
10	Maschenbilder E8	207 054	510	Beilage 0,03x18,5x34	023 195
11	Niederhalteplatine E8	205 028	511	Beilage 0,05x18,5x34	023 196
12	Fixierdraht Ø2,8	223 862	512	Beilage 0,1x18,5x34	023 197
13	Stütze	206 352	513	Beilage 0,2x18,5x34	023 253

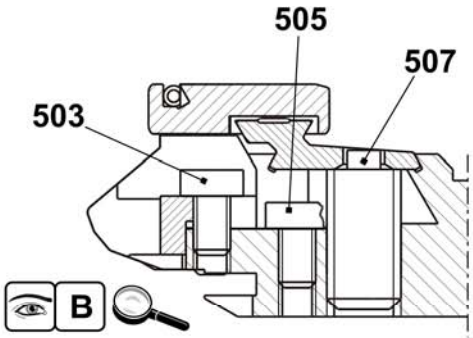

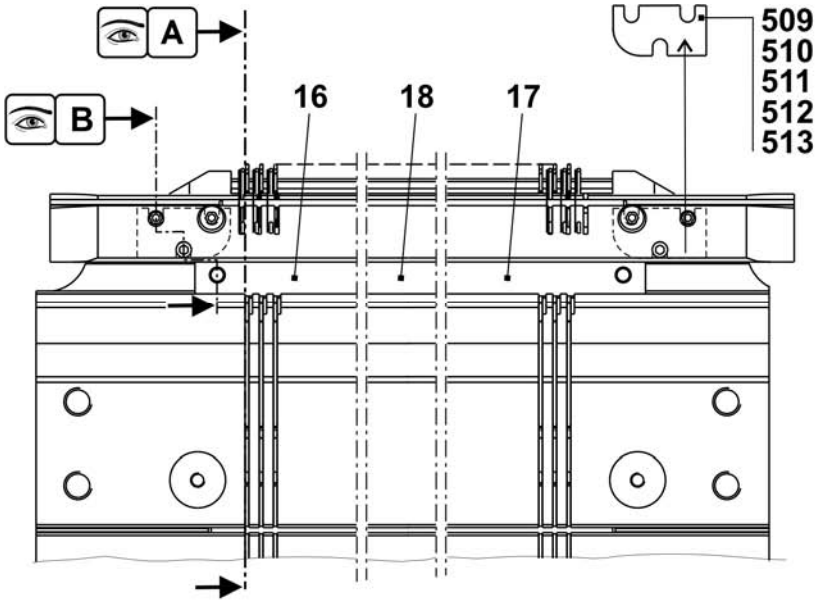

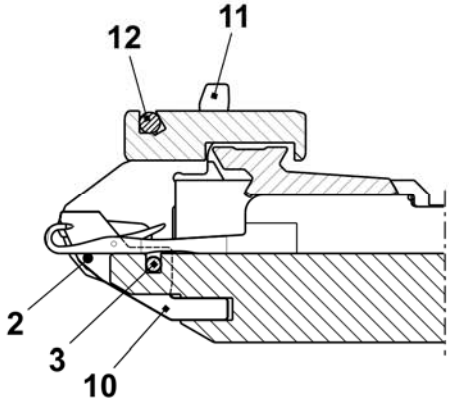

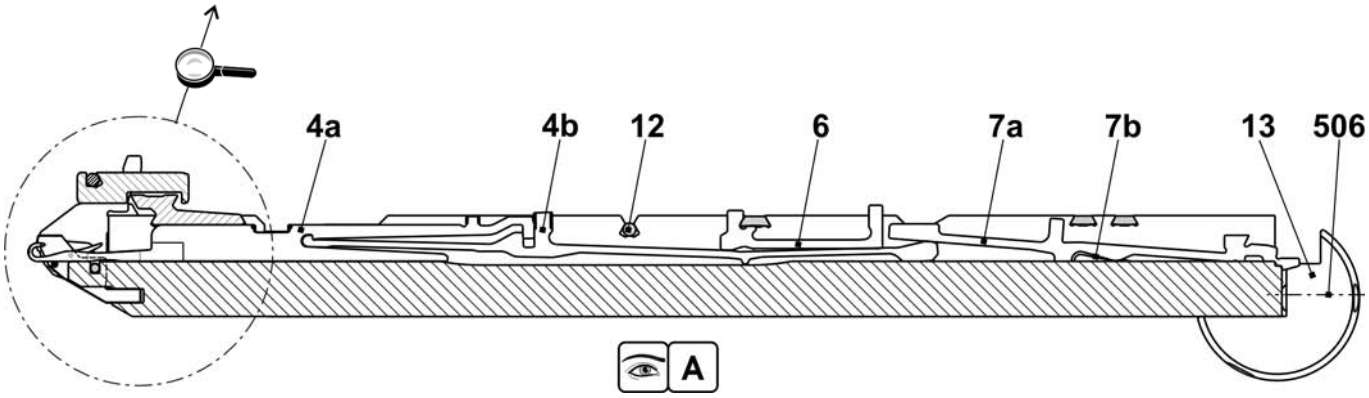

Fortsetzung Nadelbett E8m.7

Pos	Benennung	Ident-Nr	Pos	Benennung	Ident-Nr
Σ	**Nadelbett komplett vorn + hinten E8m.7**	**238 245**			
1	Nadelbett vorne hinten E8	238 007	502	Zylinder-Schraube M6x25	020 137
2	Niederhalteplatinen-Bett hinten E8	238 029	504	Zylinder-Schraube M5x22	023 193
3	Niederhalteplatinen-Bett vorne E8	238 023	30*	Justierstück	206 375
4	Begrenzer links E4-8	205 343	31*	Stellschraube komplett	207 712
5	Begrenzer rechts E4-8	205 344	40*	Tellerbürste	235 612
8	Deckschiene hinten	237 379	41*	Behälter, Tellerbürste	233 012
9	Deckschiene vorne E8	238 015	42*	Tellerbürste	235 612
10	Deckschiene	237 382	50*	Justierbolzen	240 765
11	Deckschiene	237 383	520*	Zylinder-Schraube M5x12	020 032
501	Zylinder-Schraube M5x10	022 918	521*	Passscheibe P6x12x0,3	023 540

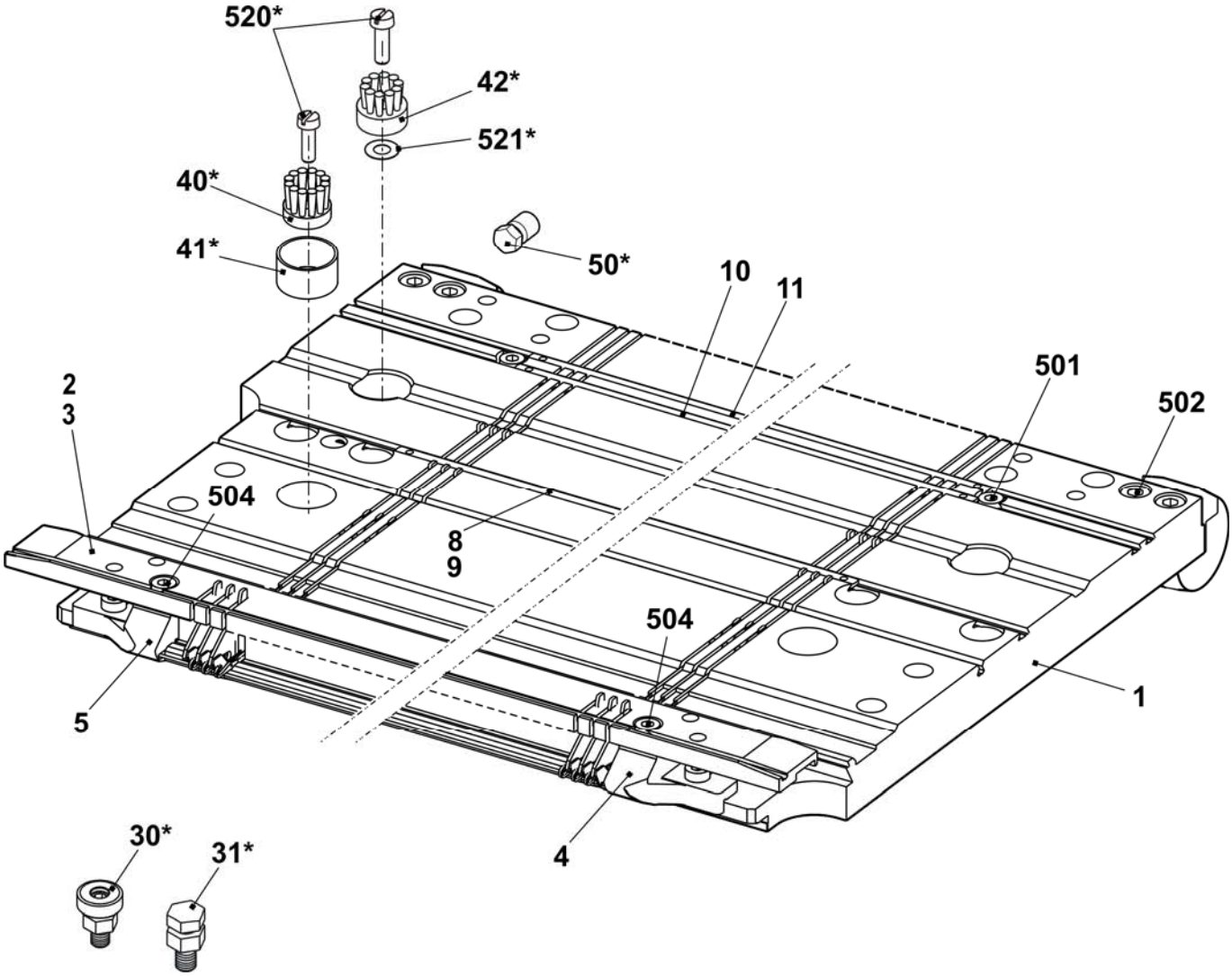

Nadelbett E10m.12

Pos	Benennung	Ident-Nr		Pos	Benennung	Ident-Nr
Σ	**Nadelbett komplett vorn + hinten E10m.12**	**241 681**		16	Nadelschiene links	205 311
2	Federstahldraht E10-14 Ø0,6	223 849		17	Nadelschiene rechts	205 312
3	Federstahldraht Ø2,0	223 854		18	Nadelschiene mitte	237 387
4a	Nadel E12	204 009		503	Zylinder-Schraube M5x8-8.8	023 154
4b	Kupplungsteil E10-12	200 683		505	Zylinder-Schraube M5x8	023 379
6	Zwischenschieber gebremst E10	237 324		506	Gewindestift M6x12-45	022 400
7a	Platinenfeder E10-12	200 691		507	Federndes Druckstück B-M10	023 177
7b	Auswahlplatine E10-12	200 688		509	Beilage 0,02x18,5x34	023 194
10	Maschenbilder E10	239 756		510	Beilage 0,03x18,5x34	023 195
11	Niederhalteplatine Steg E10	239 815		511	Beilage 0,05x18,5x34	023 196
12	Fixierdraht Ø2,8	223 862		512	Beilage 0,1x18,5x34	023 197
13	Stütze	206 352		513	Beilage 0,2x18,5x34	023 253

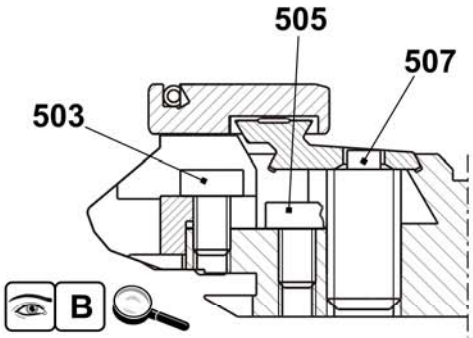

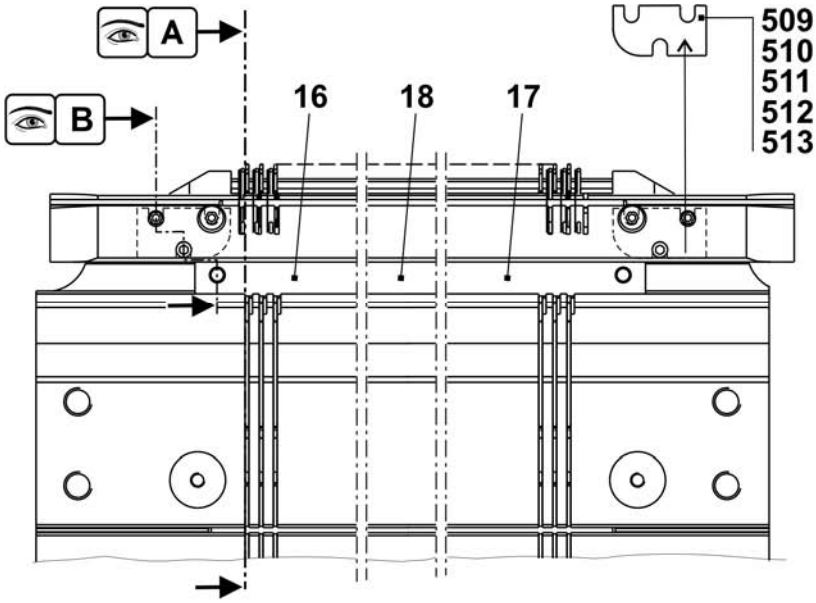

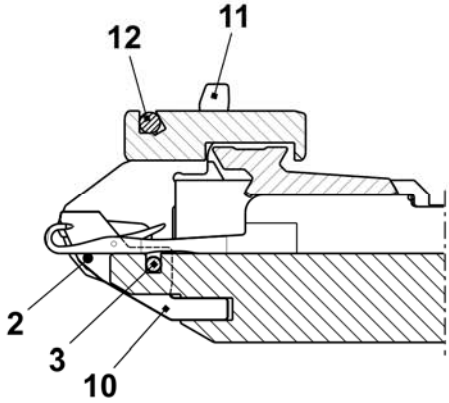

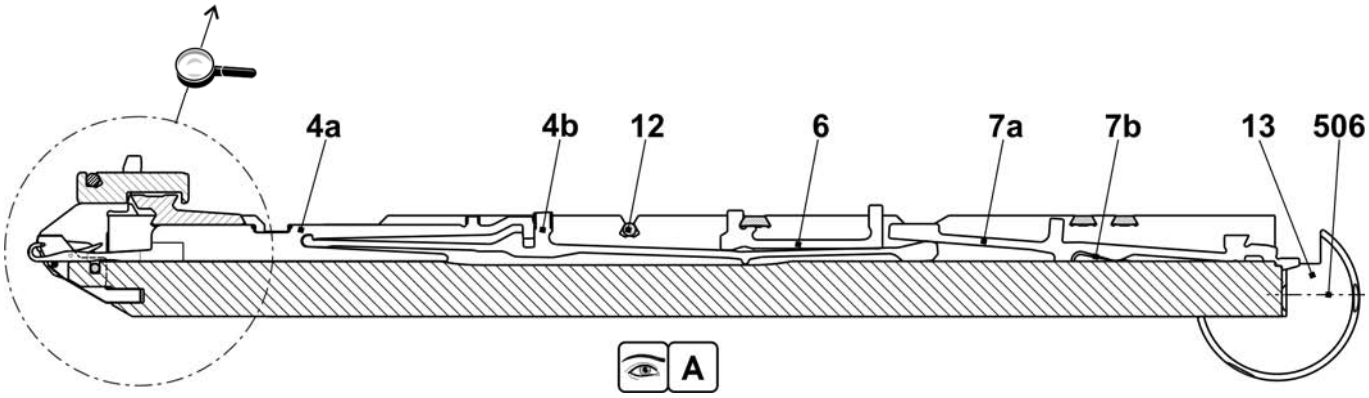

STOLL
THE RIGHT WAY TO KNIT

Fortsetzung Nadelbett E10m.12

Pos	Benennung	Ident-Nr	Pos	Benennung	Ident-Nr
Σ	**Nadelbett komplett vorn + hinten E10m.12**	**241 681**			
1	Nadelbett vorne hinten E10	241 671	502	Zylinder-Schraube M6x25	020 137
2	Niederhalteplatinen-Bett hinten E10	238 030	504	Zylinder-Schraube M5x22	023 193
3	Niederhalteplatinen-Bett vorne E10	238 024	30*	Justierstück	206 375
4	Begrenzer links E10-14	205 764	31*	Stellschraube komplett	207 712
5	Begrenzer rechts E10-14	205 765	40*	Tellerbürste	235 612
8	Deckschiene hinten	237 379	41*	Behälter, Tellerbürste	233 012
9	Deckschiene vorne E5.2	237 506	42*	Tellerbürste	235 612
10	Deckschiene	237 382	50*	Justierbolzen	240 765
11	Deckschiene	237 383	520*	Zylinder-Schraube M5x12	020 032
501	Zylinder-Schraube M5x10	022 918	521*	Passscheibe P6x12x0,3	023 540

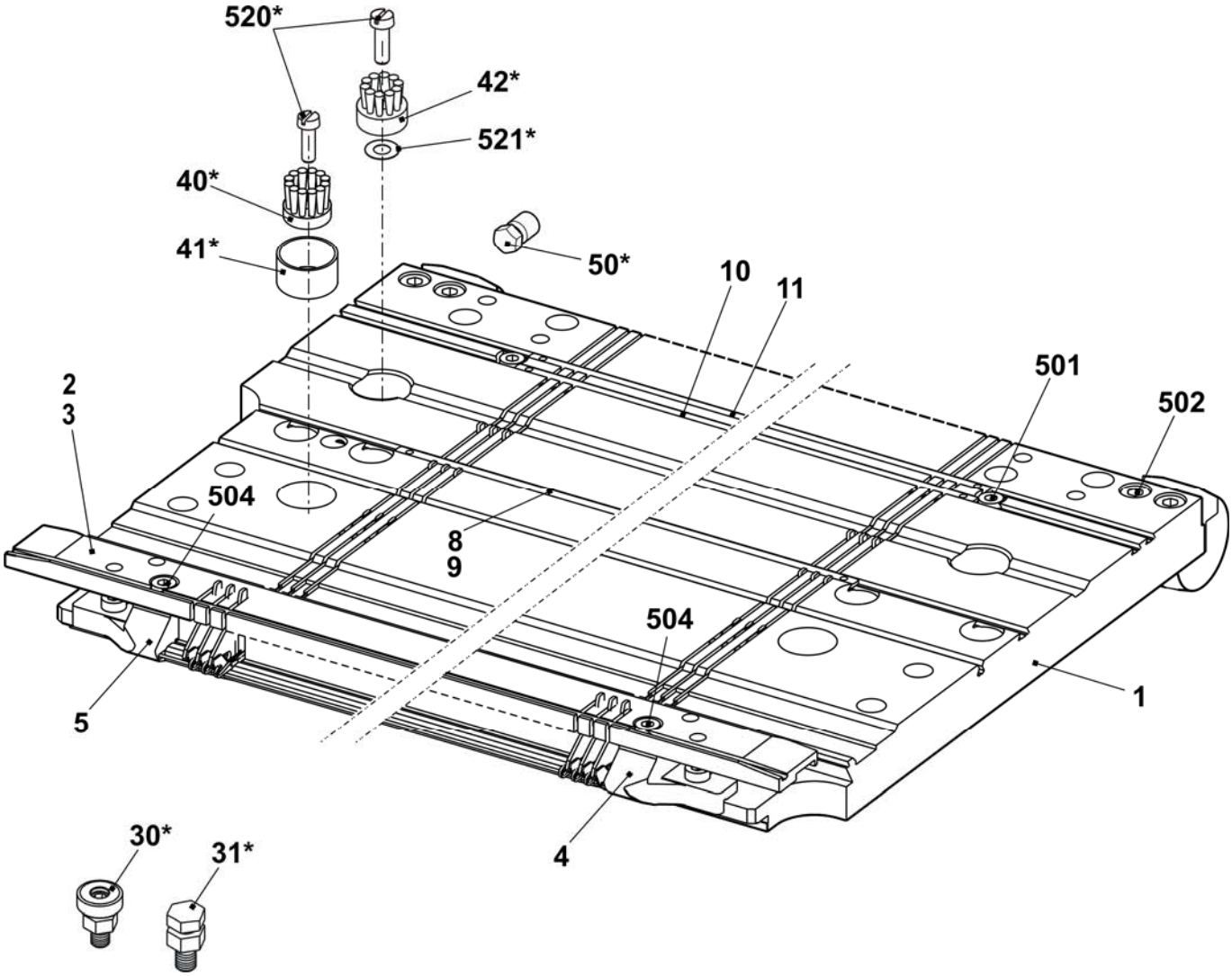

Nadelbett E6.2 (12m.10)

Pos	*Benennung*	*Ident-Nr*		*Pos*	*Benennung*	*Ident-Nr*
Σ	**Nadelbett komplett vorn + hinten E12m.10**	**253 413**		23	Nadelschiene links	205 311
4	Hauptsteg E12	252 628		24	Nadelschiene rechts	205 312
6	Fixierdraht Ø3,4	223 868		26	Stütze	206 352
7	Federstahldraht E10-14 Ø0,6	223 849		28	Nadelschiene mitte	237 387
8	Federstahldraht Ø2	251 085		501	Zylinder-Schraube M5x8-8.8 M	023 154
9a	Nadel E10 mit Rundhaken	205 398		504	Zylinder-Schraube M5x12-8.8	022 943
9b	Kupplungsteil E10-12	200 683		506	Gewindestift M6x12-45	022 400
11	Zwischenschieber gebremst E10	237 324		507	Federndes Druckstück B-M10	023 177
12a	Auswahlplatine E10-12	200 688		508	Beilage 0,02x18,5x34	023 194
12b	Platinenfeder E10-12	200 691		509	Beilage 0,03x18,5x34	023 195
13	Maschenbilder E12	205 013		510	Beilage 0,05x18,5x34	023 196
14	Niederhalteplatine Steg E12	227 821		511	Beilage 0,1x18,5x34	023 197
21	Fixierdraht Ø2,8	223 862		512	Beilage 0,2x18,5x34	023 253

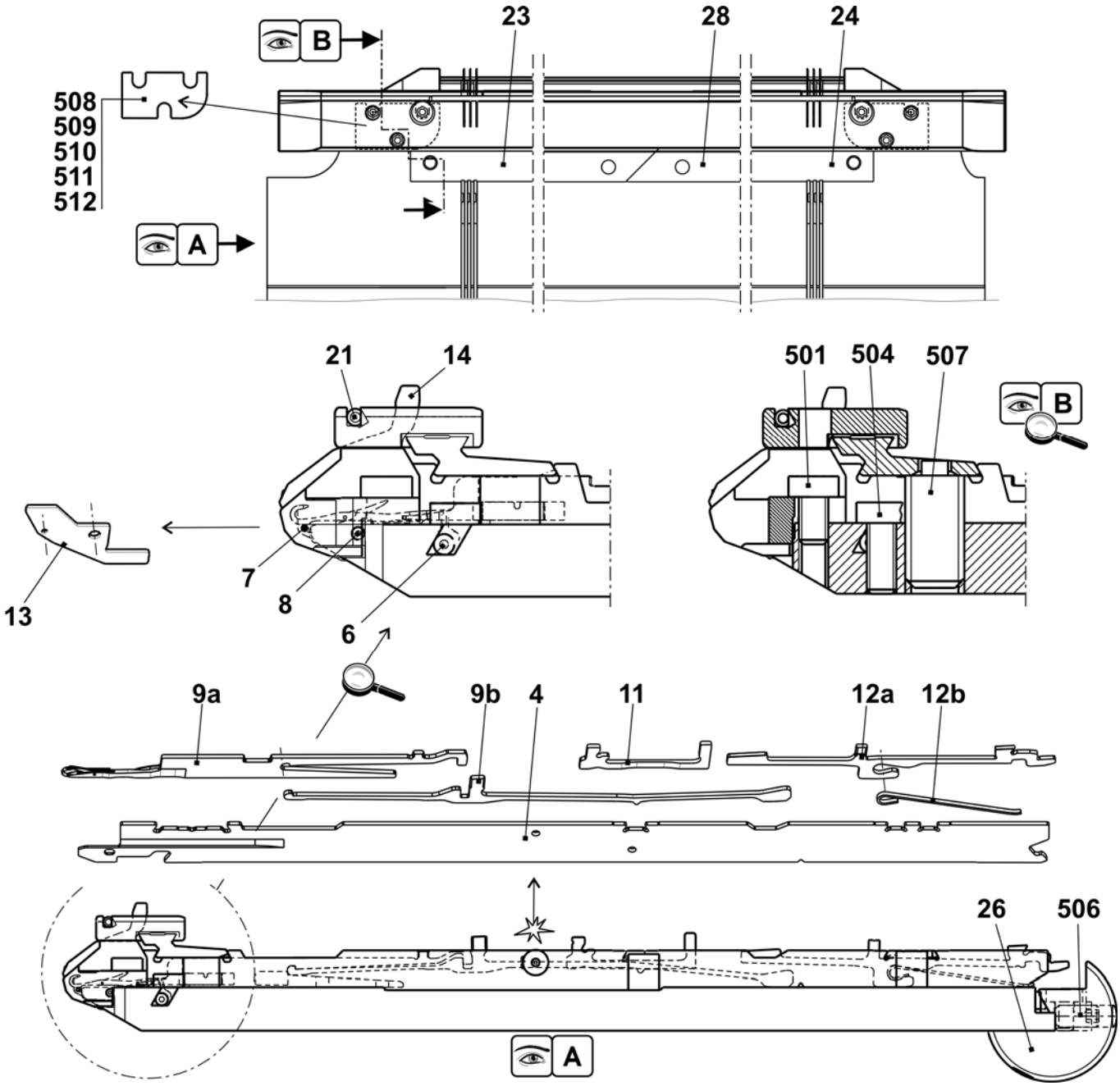

Fortsetzung Nadelbett E6.2 (12m.10)

Pos	Benennung	Ident-Nr	Pos	Benennung	Ident-Nr
Σ	**Nadelbett komplett vorn + hinten E12m.10**	**253 413**	27	Anschlagschraube	214 039
1	Nadelbett vorne hinten E12 + E6.2	253 409	500	Zylinder-Schraube M6x14	022 658
2	Niederhalteplatinen-Bett vorne E12	238 025	502	Zylinder-Schraube M5x8	023 379
3	Niederhalteplatinen-Bett hinten E12	238 031	503	Zylinder-Schraube M5x22	023 193
5	Druckkeil	237 509	505	Gewindestift M3,5x3-1	020 512
8	Federstahldraht Ø2,0	251 085	30*	Justierstück	206 375
15	Begrenzer links E10-14	205 764	31*	Stellschraube komplett	207 712
16	Begrenzer rechts E10-14	205 765	40*	Tellerbürste	235 612
17	Deckschiene hinten	237 379	41*	Behälter Tellerbürste	233 012
18	Deckschiene vorne E6.2	237 507	42*	Tellerbürste	235 612
19	Deckschiene	237 382	50*	Justierbolzen	240 765
20	Deckschiene	237 383	520*	Zylinder-Schraube M5x12	020 032
25	Büchse	206 090	521*	Passscheibe P6x12x0,3	023 540

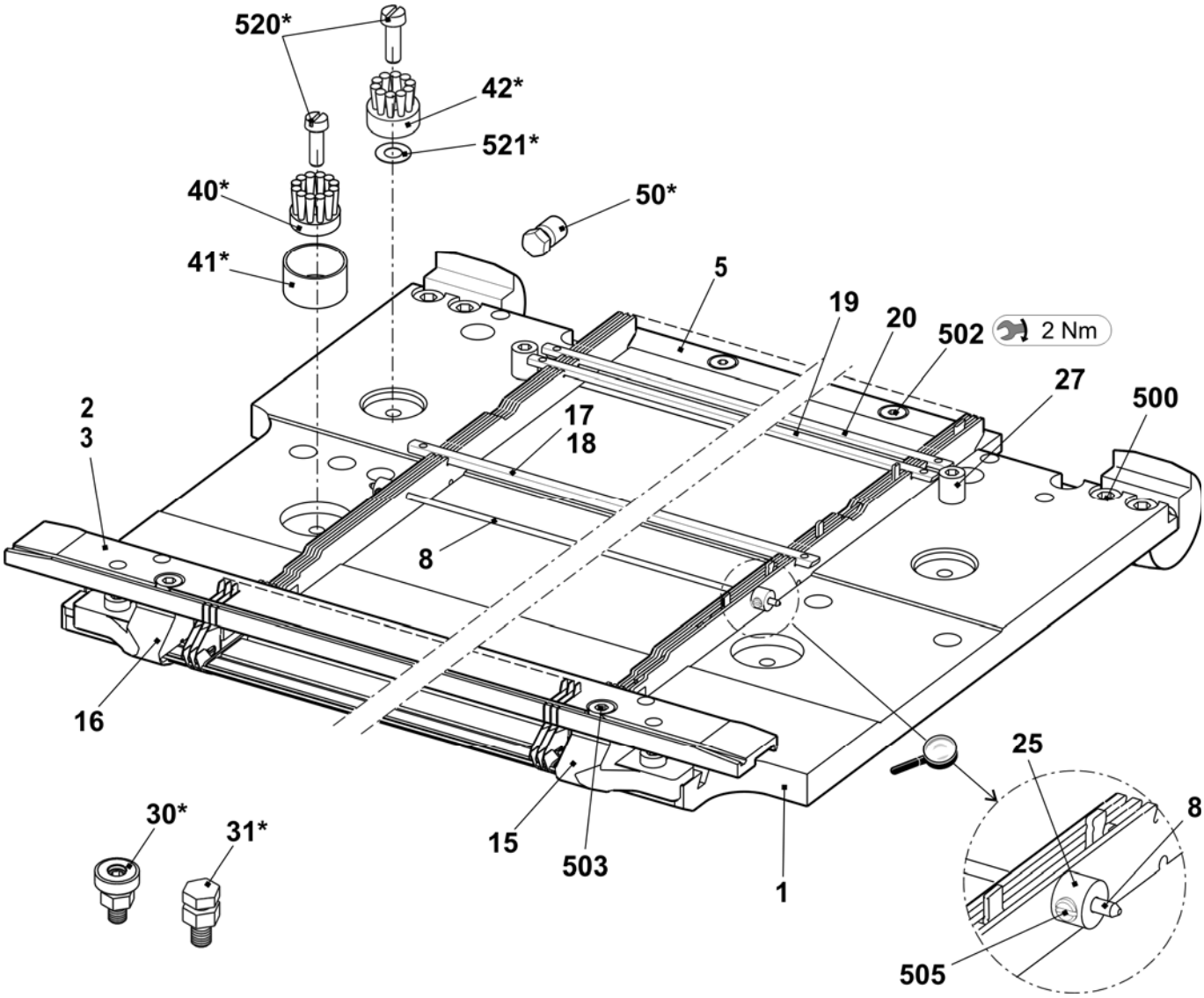

Nadelbett E2,5.2 k&w

Pos	*Benennung*	*Ident-Nr*		*Pos*	*Benennung*	*Ident-Nr*
Σ	**Nadelbett komplett vorn + hinten E2,5.2**	**238 220**		16	Nadelschiene links	205 311
2	Federstahldraht E4-5 Ø1,0	237 406		17	Nadelschiene rechts	205 312
3	Federstahldraht Ø2,0	223 854		18	Nadelschiene mitte	237 387
4a	Nadel E2,5.2-3,5.2	232 581		503	Zylinder-Schraube M5x8-8.8	023 154
4b	Kupplungsteil E4-8	200 682		505	Zylinder-Schraube M5x8	023 379
6	Zwischenschieber gebremst E5-8	237 323		506	Gewindestift M6x12-45	022 400
7a	Auswahlplatine E4-8	200 687		507	Federndes Druckstück B-M10	023 177
7b	Platinenfeder E4-8	200 690		509	Beilage 0,02x18,5x34	023 194
10	Maschenbilder E5	204 996		510	Beilage 0,03x18,5x34	023 195
11	Niederhalteplatine E5	205 031		511	Beilage 0,05x18,5x34	023 196
12	Fixierdraht Ø2,8	223 862		512	Beilage 0,1x18,5x34	023 197
13	Stütze	206 352		513	Beilage 0,2x18,5x34	023 253

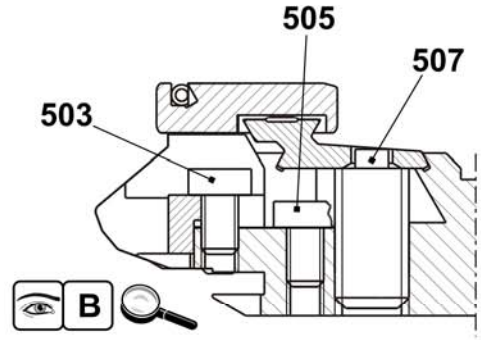

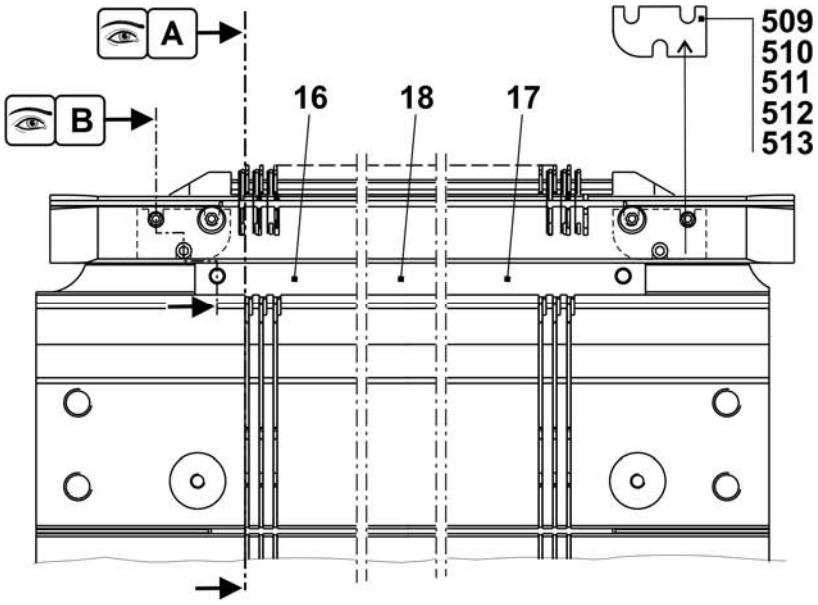

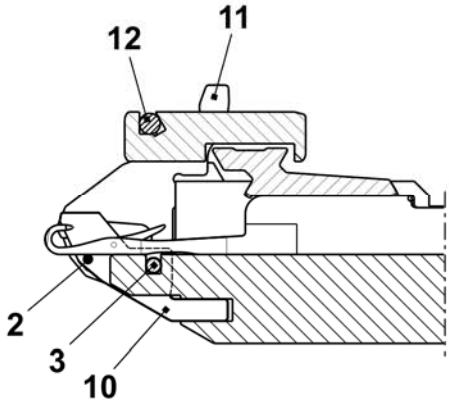

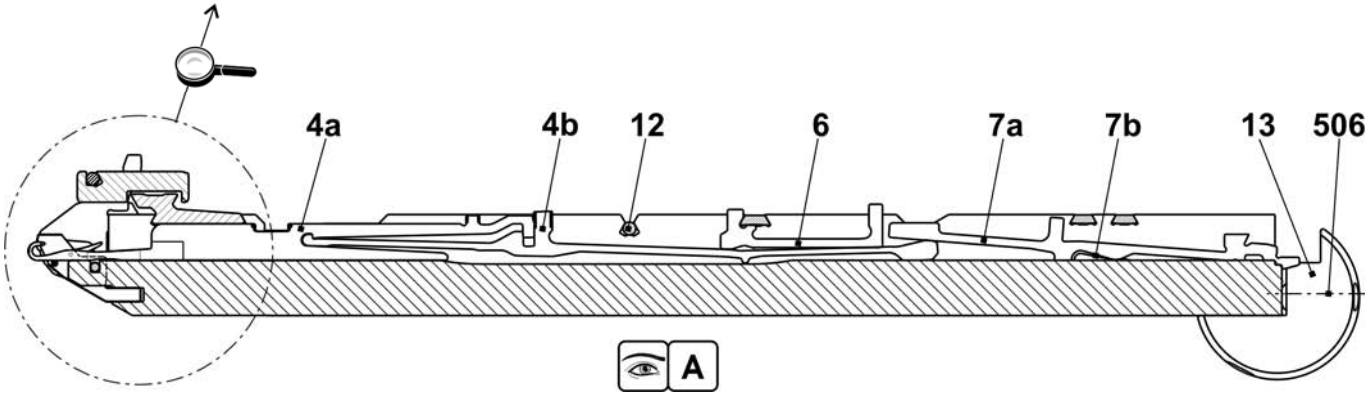

Fortsetzung Nadelbett E2,5.2 k&w

Pos	Benennung	Ident-Nr	Pos	Benennung	Ident-Nr
Σ	**Nadelbett komplett vorn + hinten E2,5.2**	**238 220**			
1	Nadelbett vorne hinten E5	238 005	502	Zylinder-Schraube M6x25	020 137
2	Niederhalteplatinen-Bett hi. E2,5.2 KW	237 497	504	Zylinder-Schraube M5x22	023 193
3	Niederhalteplatinen-Bett vo. E2,5.2 KW	237 489	30*	Justierstück	206 375
4	Begrenzer links E4-8	205 343	31*	Stellschraube komplett	207 712
5	Begrenzer rechts E4-8	205 344	40*	Tellerbürste	235 612
8	Deckschiene hinten	237 379	41*	Behälter, Tellerbürste	233 012
9	Deckschiene vorne	237 377	42*	Tellerbürste	235 612
10	Deckschiene	237 382	50*	Justierbolzen	240 765
11	Deckschiene	237 383	520*	Zylinder-Schraube M5x12	020 032
501	Zylinder-Schraube M5x10	022 918	521*	Passscheibe P6x12x0,3	023 540

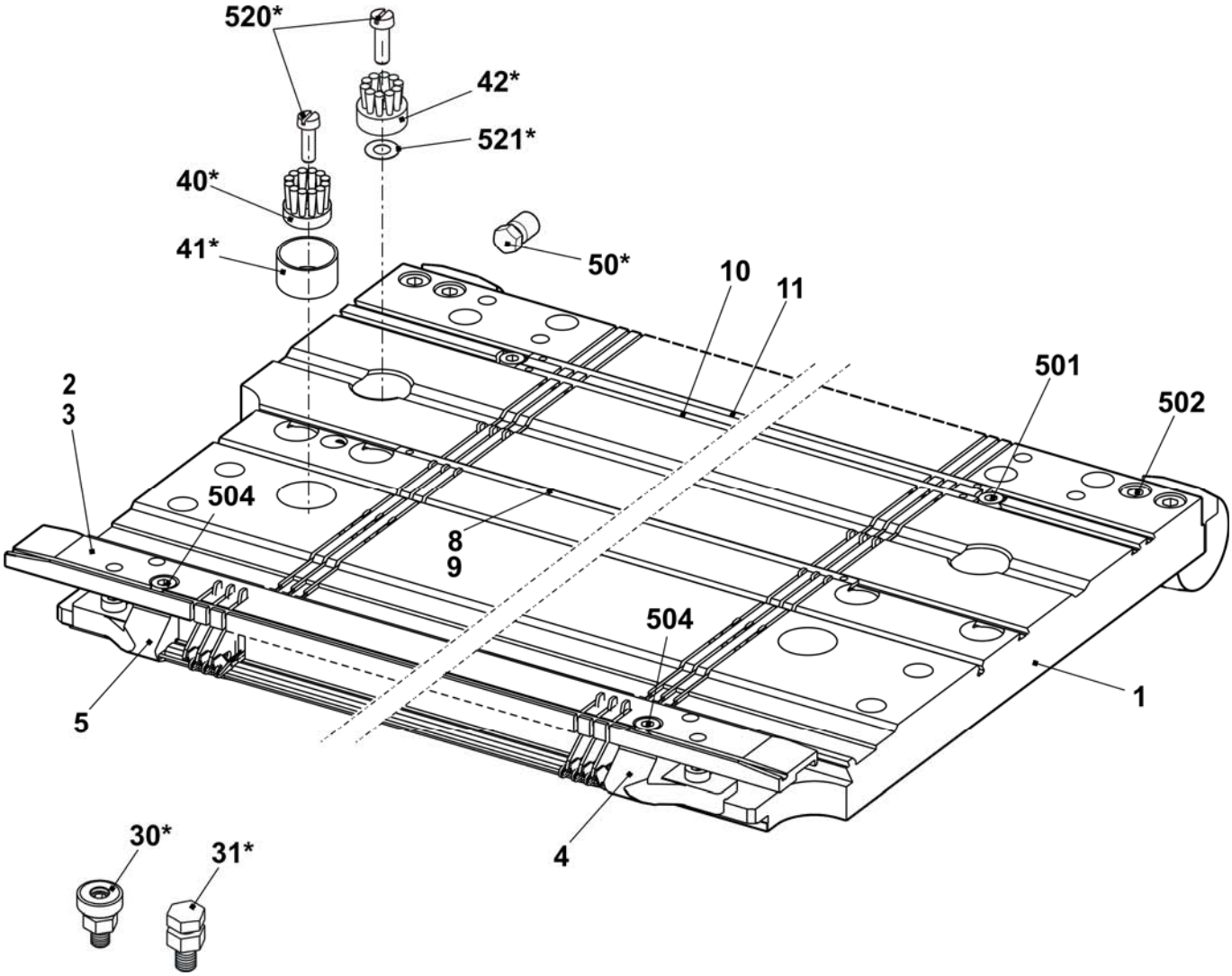

Nadelbett E3,5.2 k&w

Pos	Benennung	Ident-Nr	Pos	Benennung	Ident-Nr
Σ	**Nadelbett komplett vorn + hinten E3,5.2**	**238 221**	16	Nadelschiene links	205 311
2	Federstahldraht E4-5 Ø1,0	237 406	17	Nadelschiene rechts	205 312
3	Federstahldraht Ø2,0	223 854	18	Nadelschiene mitte	237 387
4a	Nadel E2,5.2-3,5.2	232 581	503	Zylinder-Schraube M5x8-8.8	023 154
4b	Kupplungsteil E4-8	200 682	505	Zylinder-Schraube M5x8	023 379
6	Zwischenschieber gebremst E5-8	237 323	506	Gewindestift M6x12-45	022 400
7a	Auswahlplatine E4-8	200 687	507	Federndes Druckstück B-M10	023 177
7b	Platinenfeder E4-8	200 690	509	Beilage 0,02x18,5x34	023 194
10	Maschenbilder E3,5.2	229 034	510	Beilage 0,03x18,5x34	023 195
11	Niederhalteplatine Brust	229 032	511	Beilage 0,05x18,5x34	023 196
12	Fixierdraht Ø2,8	223 862	512	Beilage 0,1x18,5x34	023 197
13	Stütze	206 352	513	Beilage 0,2x18,5x34	023 253

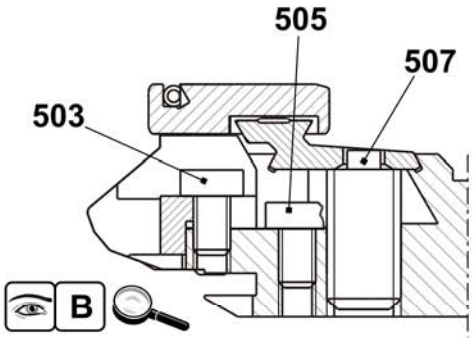

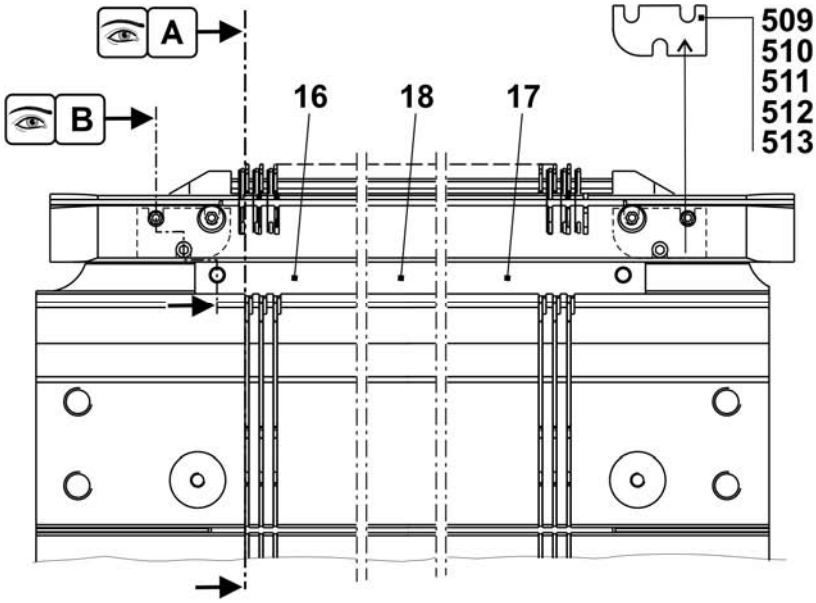

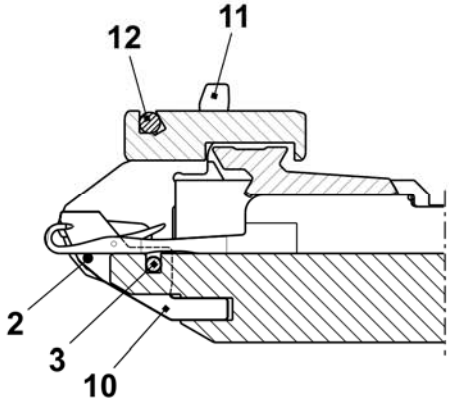

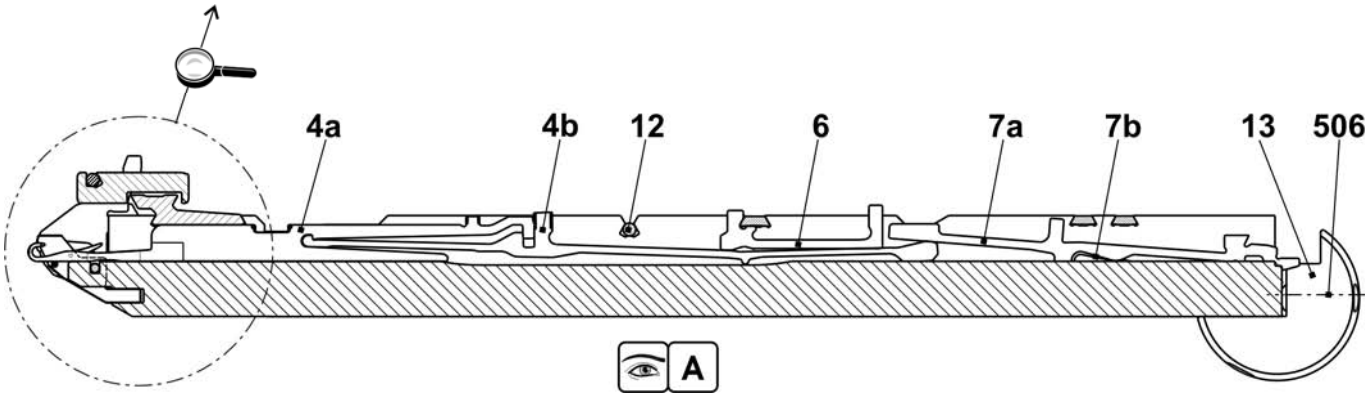

Fortsetzung Nadelbett E3,5.2 k&w

Pos	Benennung	Ident-Nr	Pos	Benennung	Ident-Nr
Σ	**Nadelbett komplett vorn + hinten E3,5.2**	**238 221**			
1	Nadelbett vorne hinten E7	238 006	502	Zylinder-Schraube M6x25	020 137
2	Niederhalteplatinen-Bett hinten E3,5.2	237 498	504	Zylinder-Schraube M5x22	023 193
3	Niederhalteplatinen-Bett vorne E3,5.2	237 490	30*	Justierstück	206 375
4	Begrenzer links E4-8	205 343	31*	Stellschraube komplett	207 712
5	Begrenzer rechts E4-8	205 344	40*	Tellerbürste	235 612
8	Deckschiene hinten	237 379	41*	Behälter, Tellerbürste	233 012
9	Deckschiene vorne E3,5.2	238 018	42*	Tellerbürste	235 612
10	Deckschiene	237 382	50*	Justierbolzen	240 765
11	Deckschiene	237 383	520*	Zylinder-Schraube M5x12	020 032
501	Zylinder-Schraube M5x10	022 918	521*	Passscheibe P6x12x0,3	023 540

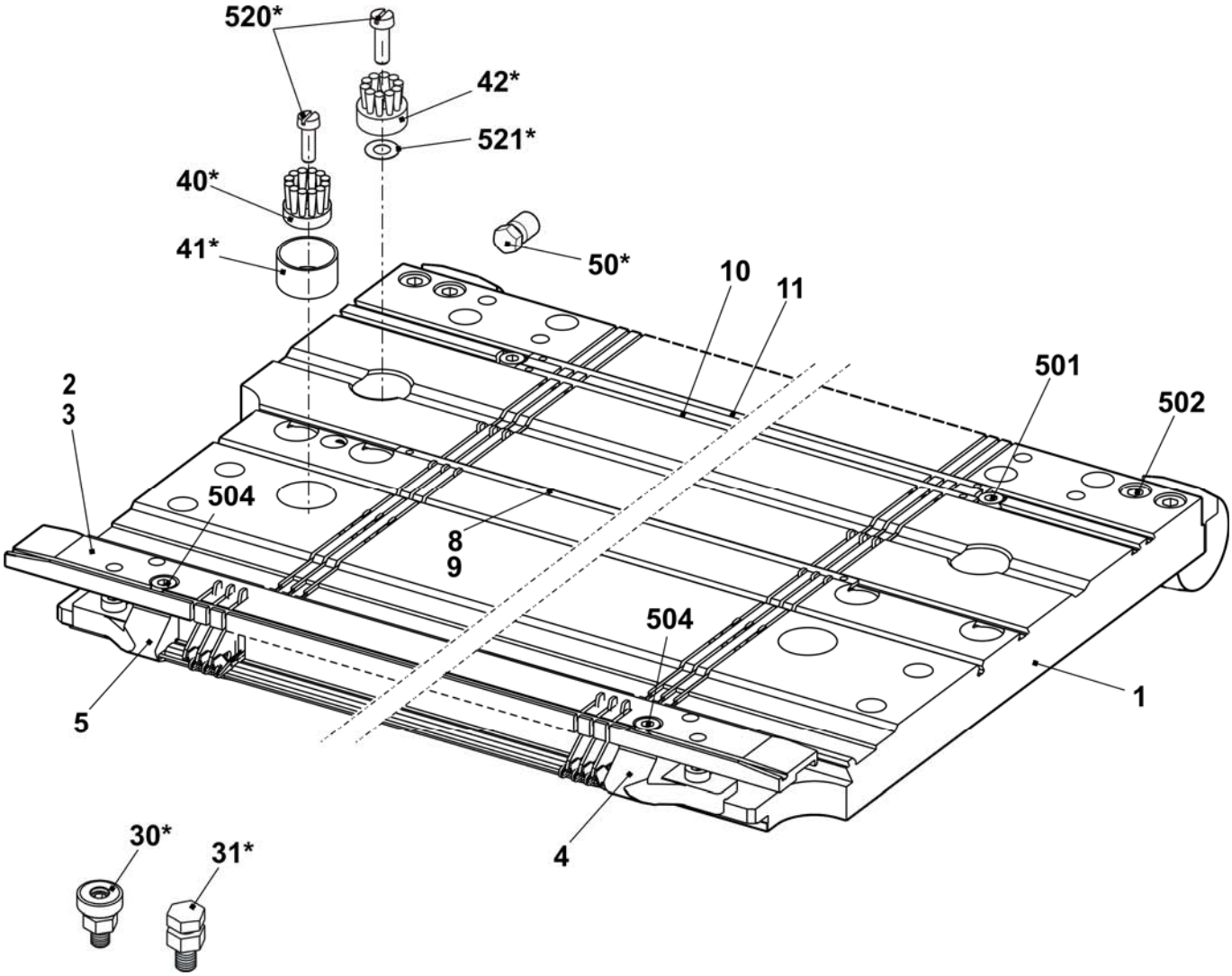

Nadelbett E5.2 k&w

Pos	*Benennung*	*Ident-Nr*		*Pos*	*Benennung*	*Ident-Nr*
Σ	**Nadelbett komplett vorn + hinten E5.2**	**237 513**		23	Nadelschiene links	205 311
4	Hauptsteg E5.2	219 171		24	Nadelschiene rechts	205 312
6	Fixierdraht Ø3,4	223 868		26	Stütze	206 352
7	Federstahldraht E4-5 Ø1,0	237 406		28	Nadelschiene mitte	237 387
9a	Nadel E5.2 Vosa Spec.110.118-86	219 181		501	Zylinder-Schraube M5x8-8.8 M	023 154
9b	Kupplungsteil E5.2	219 188		504	Zylinder-Schraube M5x12-8.8	022 943
11	Zwischenschieber gebremst E5.2	236 030		506	Gewindestift M6x12-45	022 400
12a	Auswahlplatine E5.2	219 214		507	Federndes Druckstück B-M10	023 177
12b	Platinenfeder 5.2	219 265		508	Beilage 0,02x18,5x34	023 194
13	Maschenbilder E5.2	221 367		509	Beilage 0,03x18,5x34	023 195
14	Niederhalteplatine Brust E5.2	229 832		510	Beilage 0,05x18,5x34	023 196
21	Fixierdraht Ø2,8	223 862		511	Beilage 0,1x18,5x34	023 197
22	Federstahldraht Ø1,95	223 852		512	Beilage 0,2x18,5x34	023 253

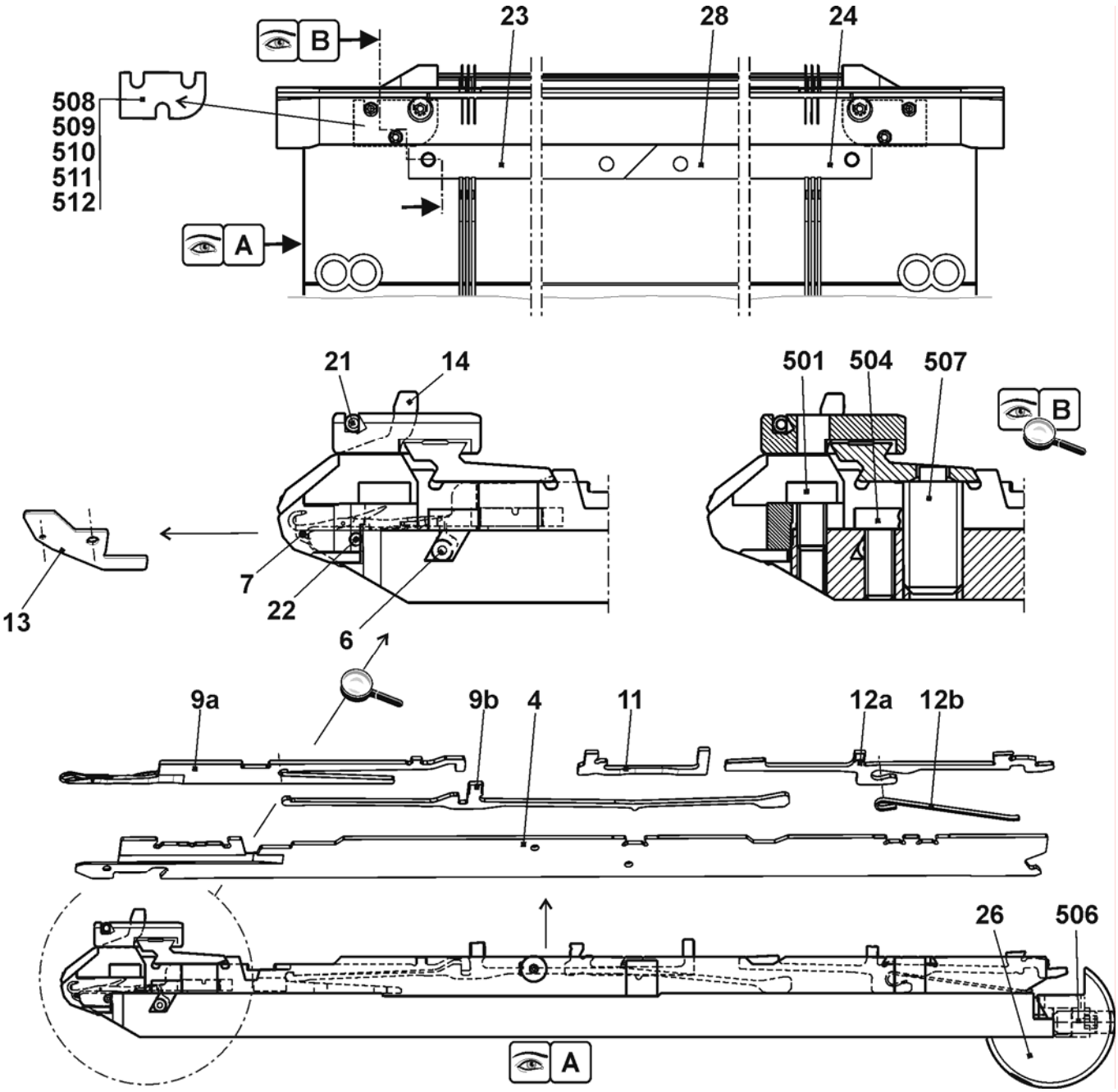

Fortsetzung Nadelbett E5.2 k&w

Pos	Benennung	Ident-Nr	Pos	Benennung	Ident-Nr
Σ	**Nadelbett komplett vorn + hinten E5.2**	**237 513**	27	Anschlagschraube	214 039
1	Nadelbett vorne hinten E5.2	237 484	500	Zylinder-Schraube M6x14	022 658
2	Niederhalteplatinen-Bett vorne E5.2	237 491	502	Zylinder-Schraube M5x8	023 379
3	Niederhalteplatinen-Bett hinten E5.2	237 499	503	Zylinder-Schraube M5x22	023 193
5	Druckkeil	237 509	505	Gewindestift M3,5x3-1	020 512
8	Federstahldraht Ø2,0	223 854	30*	Justierstück	206 375
15	Begrenzer links E4-8	205 343	31*	Stellschraube komplett	207 712
16	Begrenzer rechts E4-8	205 344	40*	Tellerbürste	235 612
17	Deckschiene hinten	237 379	41*	Behälter Tellerbürste	233 012
18	Deckschiene vorne E5.2	237 506	42*	Tellerbürste	235 612
19	Deckschiene	237 382	50*	Justierbolzen	240 765
20	Deckschiene	237 383	520*	Zylinder-Schraube M5x12	020 032
25	Büchse	206 090	521*	Passscheibe P6x12x0,3	023 540

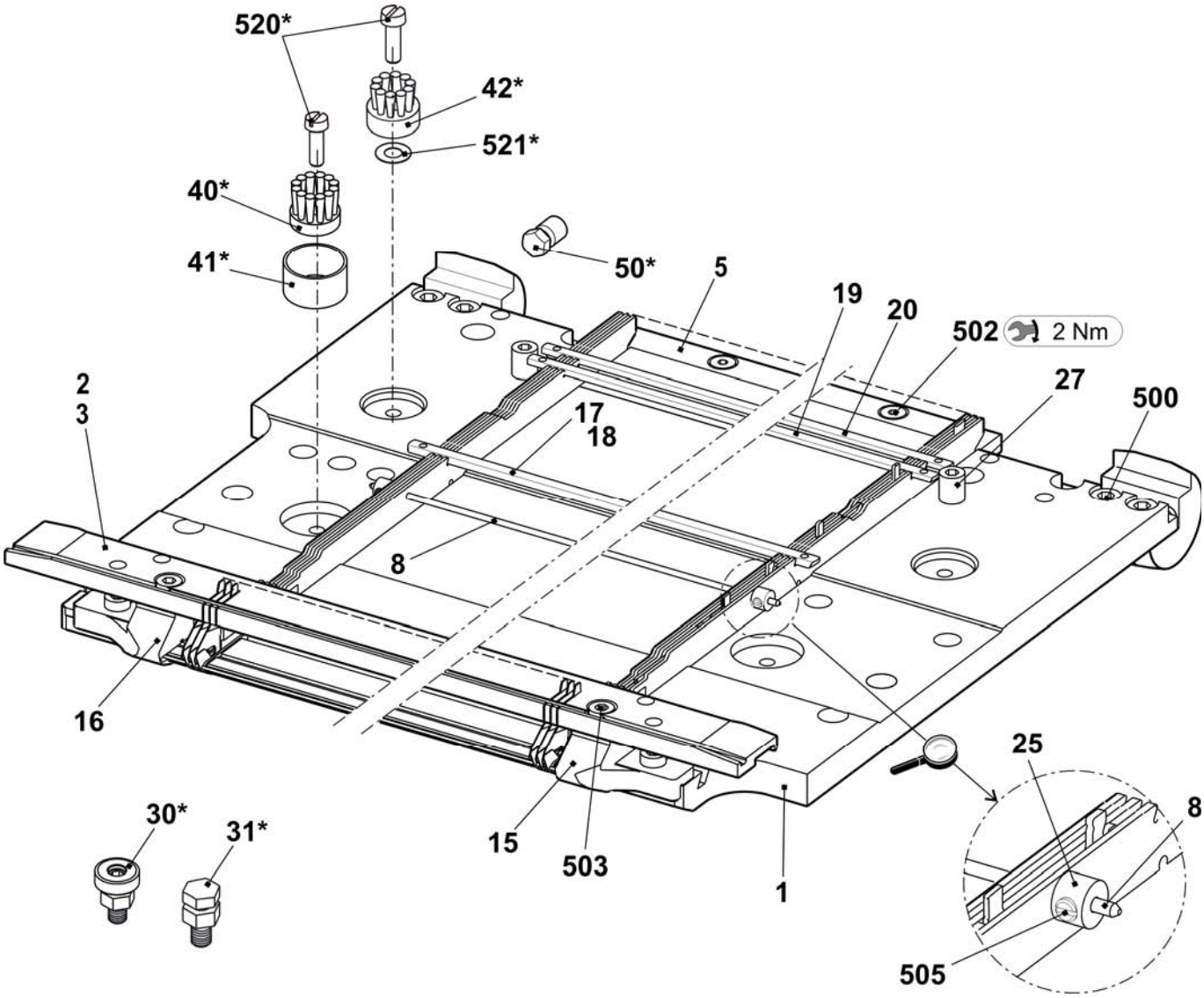

Nadelbett E6.2 k&w

Pos	Benennung	Ident-Nr		Pos	Benennung	Ident-Nr
Σ	**Nadelbett komplett vorn + hinten E6.2**	**253 414**		23	Nadelschiene links	205 311
4	Hauptsteg E12	252 628		24	Nadelschiene rechts	205 312
6	Fixierdraht Ø3,4	223 868		26	Stütze	206 352
7	Federstahldraht E10-14 Ø0,6	223 849		28	Nadelschiene mitte	237 387
8	Federstahldraht Ø2	251 085		501	Zylinder-Schraube M5x8	023 154
9a	Nadel E6.2	207 349		504	Zylinder-Schraube M5x12	022 943
9b	Kupplungsteil E10-12	200 683		506	Gewindestift M6x12-45	022 400
11	Zwischenschieber gebremst E10	237 324		507	Federndes Druckstück B-M10	023 177
12a	Auswahlplatine E10-12	200 688		508	Beilage 0,02x18,5x34	023 194
12b	Platinenfeder E10-12	200 691		509	Beilage 0,03x18,5x34	023 195
13	Maschenbilder E6.2	237 863		510	Beilage 0,05x18,5x34	023 196
14	Niederhalteplatine E6.2	237 852		511	Beilage 0,1x18,5x34	023 197
21	Fixierdraht Ø2,8	223 862		512	Beilage 0,2x18,5x34	023 253

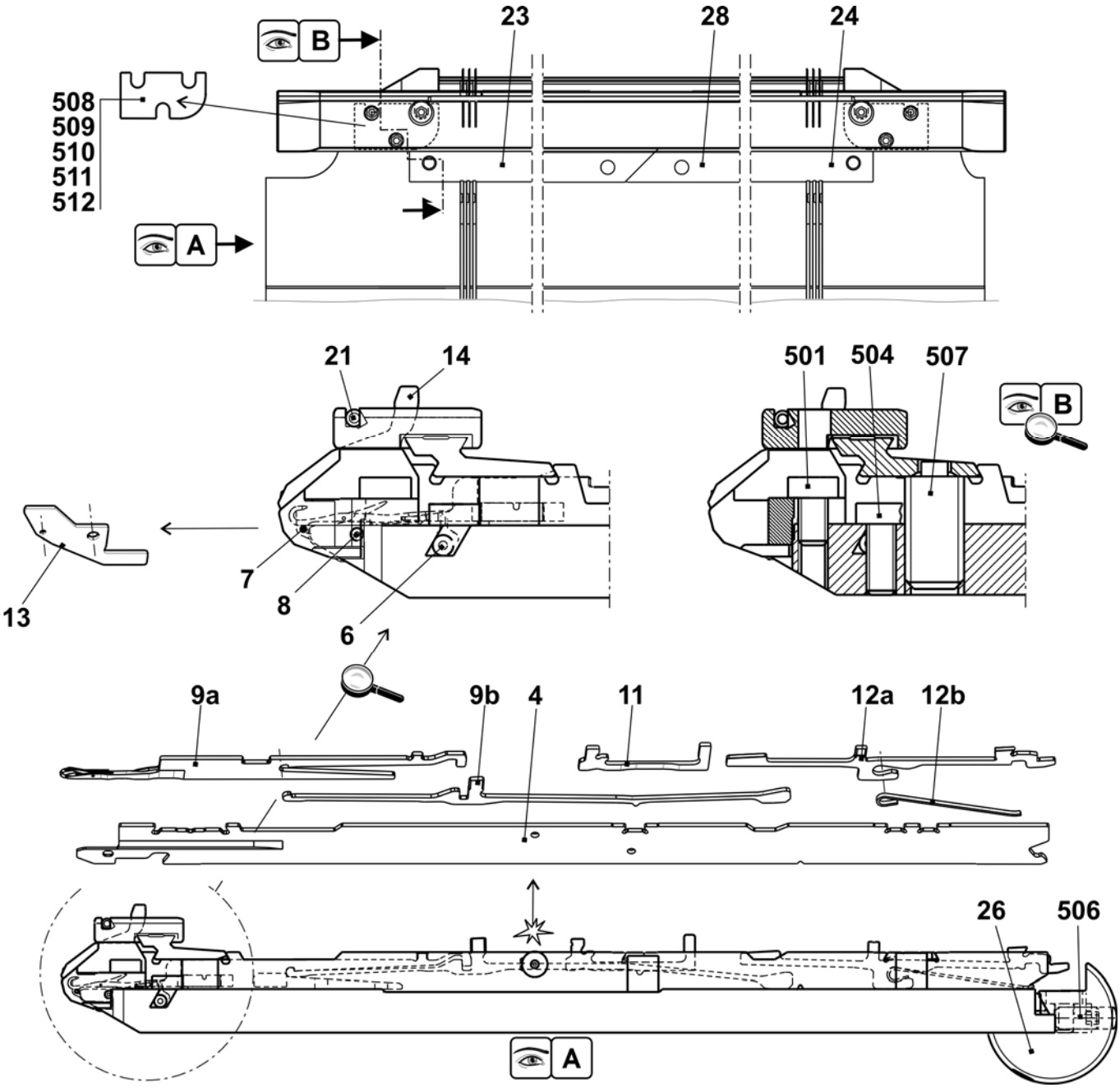

Fortsetzung Nadelbett E6.2 k&w

Pos	Benennung	Ident-Nr	Pos	Benennung	Ident-Nr
Σ	**Nadelbett komplett vorn + hinten E6.2**	**253 414**	27	Anschlagschraube	214 039
1	Nadelbett vorne hinten E12 + E6.2	253 409	500	Zylinder-Schraube M6x14	022 658
2	Niederhalteplatinen-Bett vorne E6.2	237 492	502	Zylinder-Schraube M5x8	023 379
3	Niederhalteplatinen-Bett hinten E6.2	237 500	503	Zylinder-Schraube M5x22	023 193
5	Druckkeil	237 509	505	Gewindestift M3,5x3-1	020 512
8	Federstahldraht Ø2,0	251 085	30*	Justierstück	206 375
15	Begrenzer links E10-14	205 764	31*	Stellschraube komplett	207 712
16	Begrenzer rechts E10-14	205 765	40*	Tellerbürste	235 612
17	Deckschiene hinten	237 379	41*	Behälter Tellerbürste	233 012
18	Deckschiene vorne E6.2	237 507	42*	Tellerbürste	235 612
19	Deckschiene	237 382	50*	Justierbolzen	240 765
20	Deckschiene	237 383	520*	Zylinder-Schraube M5x12	020 032
25	Büchse	206 090	521*	Passscheibe P6x12x0,3	023 540

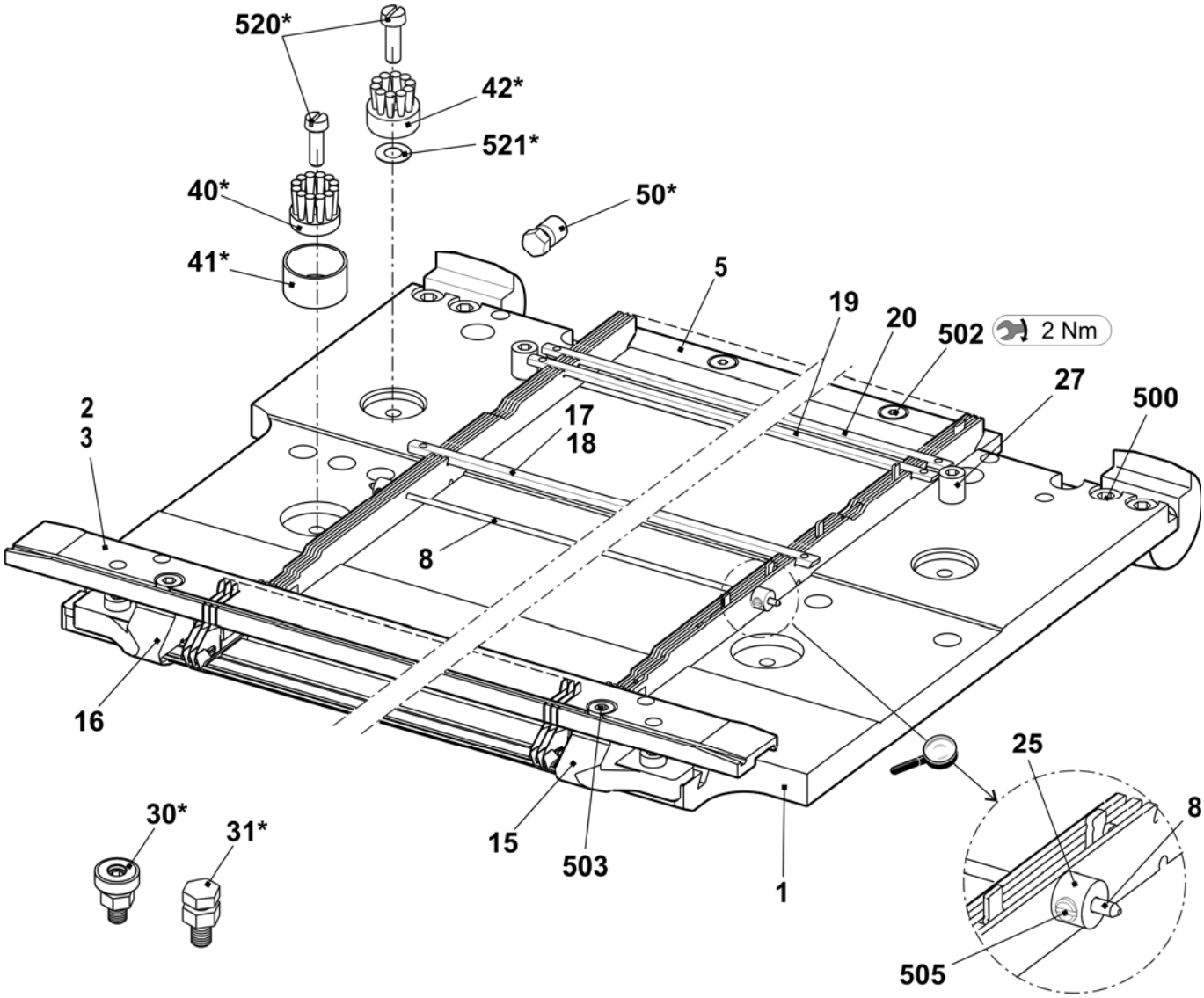

Nadelbett E7.2 k&w

Pos	Benennung	Ident-Nr	Pos	Benennung	Ident-Nr
Σ	**Nadelbett komplett vorn + hinten E7.2**	**253 415**			
4	Hauptsteg E14	252 629	24	Nadelschiene rechts	205 312
6	Fixierdraht Ø3,4	223 868	26	Stütze	206 352
7	Federstahldraht E10-14 Ø0,6	223 849	28	Nadelschiene mitte	237 387
8	Federstahldraht Ø2	251 085	501	Zylinder-Schraube M5x8-8.8 M	023 154
9a	Nadel E7.2 Vo-Spec 112.70-62	225 230	504	Zylinder-Schraube M5x12-8.8	022 943
9b	Kupplungsteil E14	209 633	506	Gewindestift M6x12-45	022 400
11	Zwischenschieber gebremst E14	237 373	507	Federndes Druckstück B-M10	023 177
12	Auswahlplatine mit Feder E14	224 725	508	Beilage 0,02x18,5x34	023 194
13	Maschenbilder E7.2	234 903	509	Beilage 0,03x18,5x34	023 195
14	Niederhalteplatine E7.2	236 954	510	Beilage 0,05x18,5x34	023 196
21	Fixierdraht Ø2,8	223 862	511	Beilage 0,1x18,5x34	023 197
23	Nadelschiene links	205 311	512	Beilage 0,2x18,5x34	023 253

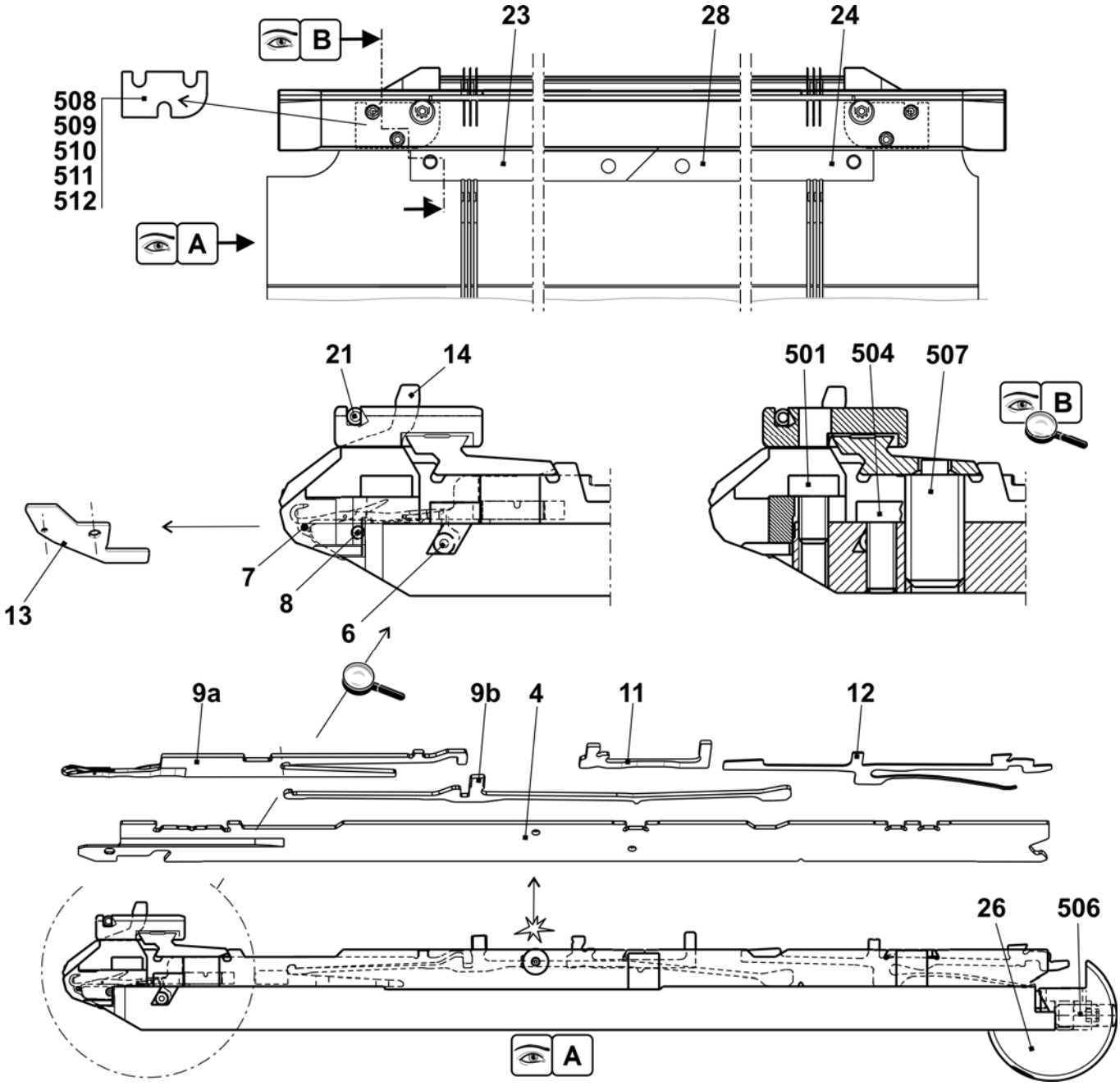

STOLL
THE RIGHT WAY TO KNIT

Fortsetzung Nadelbett E7.2 k&w

Pos	Benennung	Ident-Nr	Pos	Benennung	Ident-Nr
Σ	**Nadelbett komplett vorn + hinten E7.2**	**253 415**	27	Anschlagschraube	214 039
1	Nadelbett vorne hinten E7.2	253 410	500	Zylinder-Schraube M6x14	022 658
2	Niederhalteplatinen-Bett vorne E7.2	237 493	502	Zylinder-Schraube M5x8	023 379
3	Niederhalteplatinen-Bett hinten E7.2	237 501	503	Zylinder-Schraube M5x22	023 193
5	Druckkeil	237 509	505	Gewindestift M3,5x3-1	020 512
8	Federstahldraht Ø2,0	251 085	30*	Justierstück	206 375
15	Begrenzer links E10-14	205 764	31*	Stellschraube komplett	207 712
16	Begrenzer rechts E10-14	205 765	40*	Tellerbürste	235 612
17	Deckschiene hinten	237 379	41*	Behälter Tellerbürste	233 012
18	Deckschiene vorne E7.2	237 508	42*	Tellerbürste	235 612
19	Deckschiene	237 382	50*	Justierbolzen	240 765
20	Deckschiene	237 383	520*	Zylinder-Schraube M5x12	020 032
25	Büchse	206 090	521*	Passscheibe P6x12x0,3	023 540

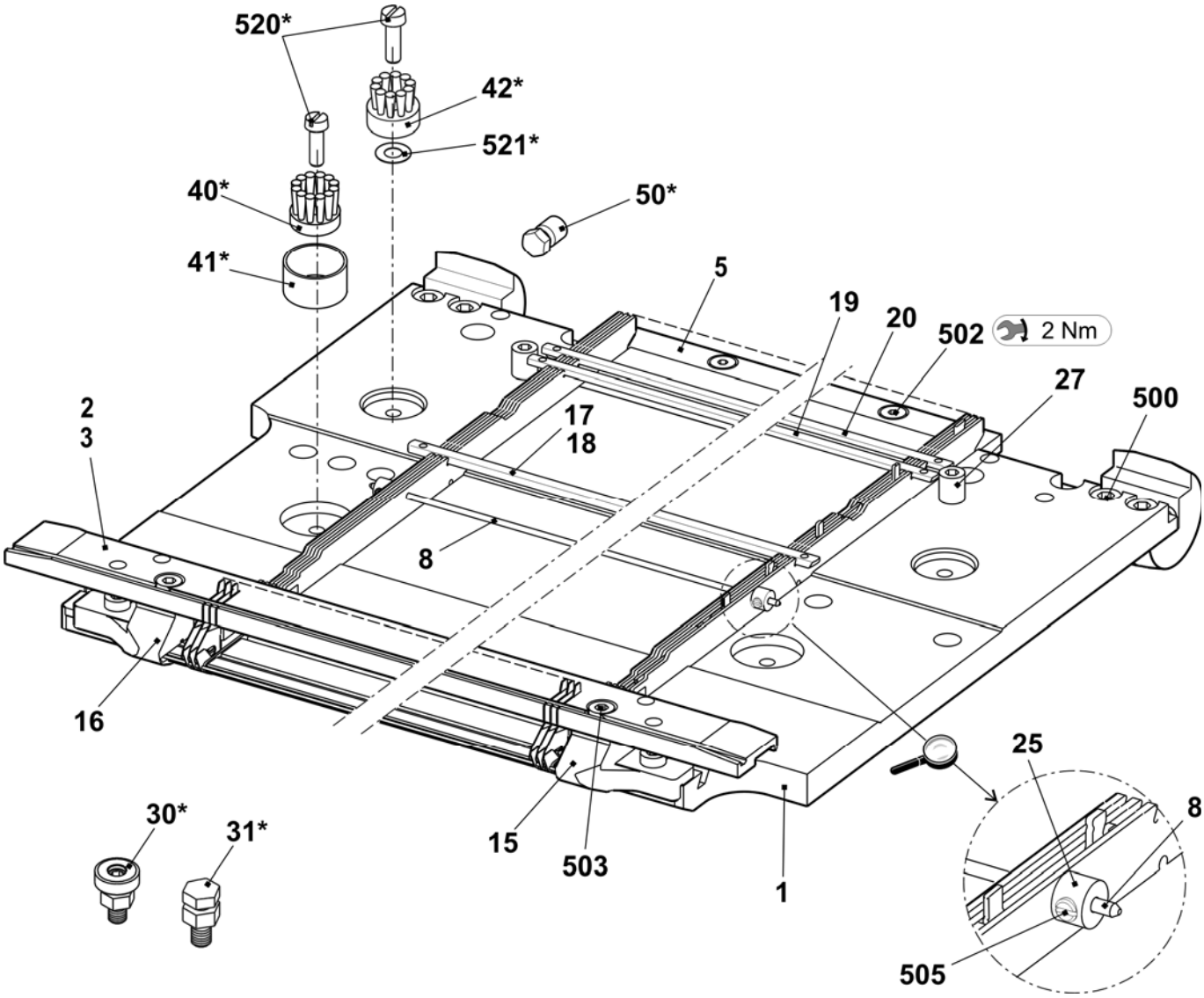

Nadelbett E2,5.2 mg

Pos	Benennung	Ident-Nr	Pos	Benennung	Ident-Nr
Σ	**Nadelbett komplett vorn + hinten E2,5.2**	**239 227**	16	Nadelschiene links	205 311
2	Federstahldraht E4-5 Ø1,0	237 406	17	Nadelschiene rechts	205 312
3	Federstahldraht Ø2,0	223 854	18	Nadelschiene mitte	237 387
4a	Nadel E2,5.2-3,5.2	232 581	503	Zylinder-Schraube M5x8-8.8	023 154
4b	Kupplungsteil E4-8	200 682	505	Zylinder-Schraube M5x8	023 379
6	Zwischenschieber gebremst E5-8	237 323	506	Gewindestift M6x12-45	022 400
7a	Auswahlplatine E4-8	200 687	507	Federndes Druckstück B-M10	023 177
7b	Platinenfeder E4-8	200 690	509	Beilage 0,02x18,5x34	023 194
10	Maschenbilder E5	204 996	510	Beilage 0,03x18,5x34	023 195
11	Niederhalteplatine E5	205 031	511	Beilage 0,05x18,5x34	023 196
12	Fixierdraht Ø2,8	223 862	512	Beilage 0,1x18,5x34	023 197
13	Stütze	206 352	513	Beilage 0,2x18,5x34	023 253

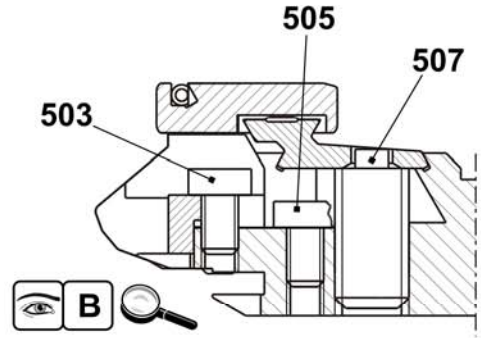

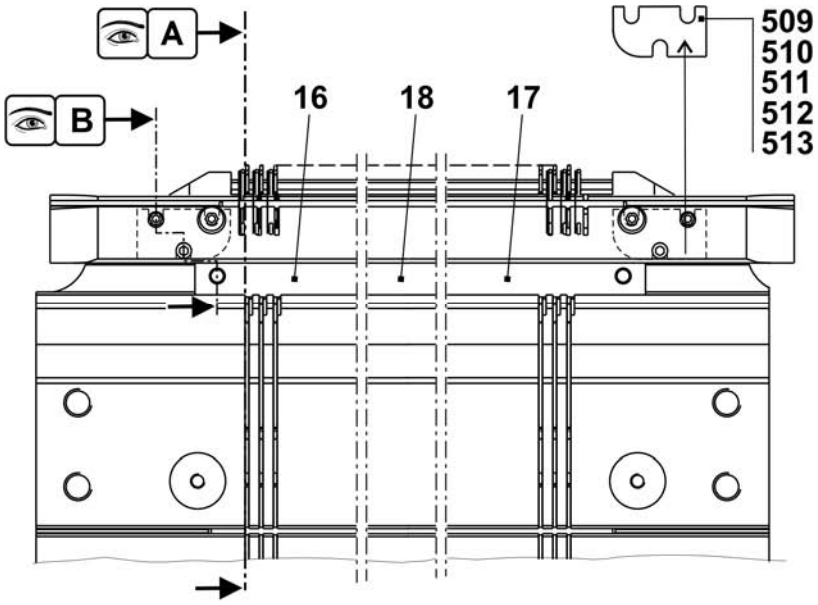

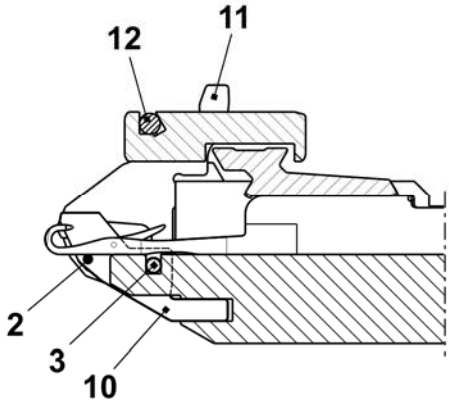

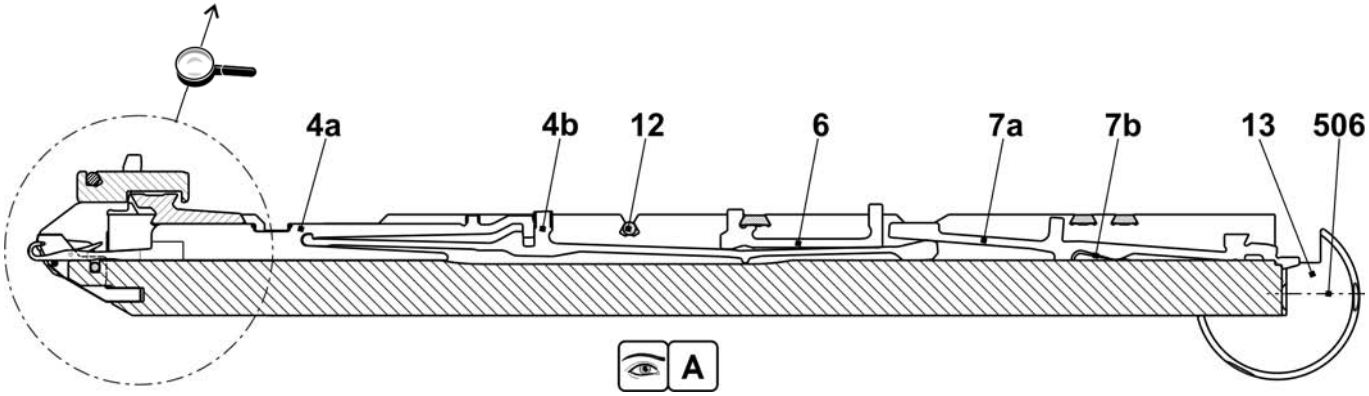

Fortsetzung Nadelbett E2,5.2 mg

Pos	Benennung	Ident-Nr	Pos	Benennung	Ident-Nr
Σ	**Nadelbett komplett vorn + hinten E2,5.2**	**239 227**			
1	Nadelbett vorne hinten E5	238 005	502	Zylinder-Schraube M6x25	020 137
2	Niederhalteplatinen-Bett hi. E2,5.2 MG	240 012	504	Zylinder-Schraube M5x22	023 193
3	Niederhalteplatinen-Bett vo. E2,5.2 MG	240 011	30*	Justierstück	206 375
4	Begrenzer links E4-8	205 343	31*	Stellschraube komplett	207 712
5	Begrenzer rechts E4-8	205 344	40*	Tellerbürste	235 612
8	Deckschiene hinten	237 379	41*	Behälter, Tellerbürste	233 012
9	Deckschiene vorne E5	237 377	42*	Tellerbürste	235 612
10	Deckschiene	237 382	50*	Justierbolzen	240 765
11	Deckschiene	237 383	520*	Zylinder-Schraube M5x12	020 032
501	Zylinder-Schraube M5x10	022 918	521*	Passscheibe P6x12x0,3	023 540

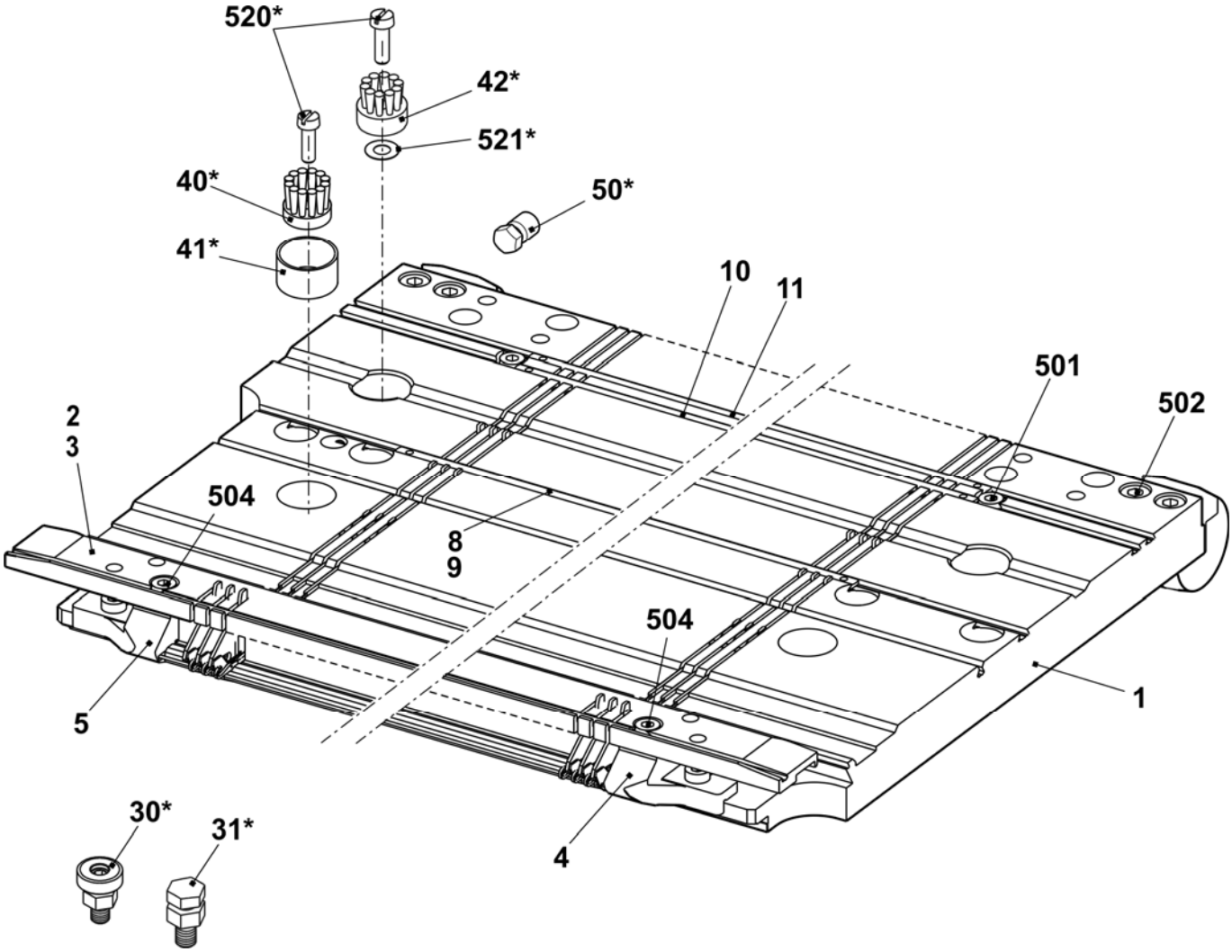

Nadelbett E3,5.2 mg

Pos	*Benennung*	*Ident-Nr*		*Pos*	*Benennung*	*Ident-Nr*
Σ	**Nadelbett komplett vorn + hinten E3,5.2**	**239 228**		16	Nadelschiene links	205 311
2	Federstahldraht E4-5 Ø1,0	237 406		17	Nadelschiene rechts	205 312
3	Federstahldraht Ø2,0	223 854		18	Nadelschiene mitte	237 387
4a	Nadel E2,5.2-3,5.2	232 581		503	Zylinder-Schraube M5x8-8.8	023 154
4b	Kupplungsteil E4-8	200 682		505	Zylinder-Schraube M5x8	023 379
6	Zwischenschieber gebremst E5-8	237 323		506	Gewindestift M6x12-45	022 400
7a	Auswahlplatine E4-8	200 687		507	Federndes Druckstück B-M10	023 177
7b	Platinenfeder E4-8	200 690		509	Beilage 0,02x18,5x34	023 194
10	Maschenbilder E7	207 055		510	Beilage 0,03x18,5x34	023 195
11	Niederhalteplatine E7	205 032		511	Beilage 0,05x18,5x34	023 196
12	Fixierdraht Ø2,8	223 862		512	Beilage 0,1x18,5x34	023 197
13	Stütze	206 352		513	Beilage 0,2x18,5x34	023 253

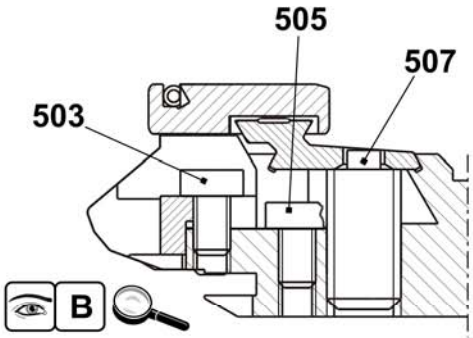

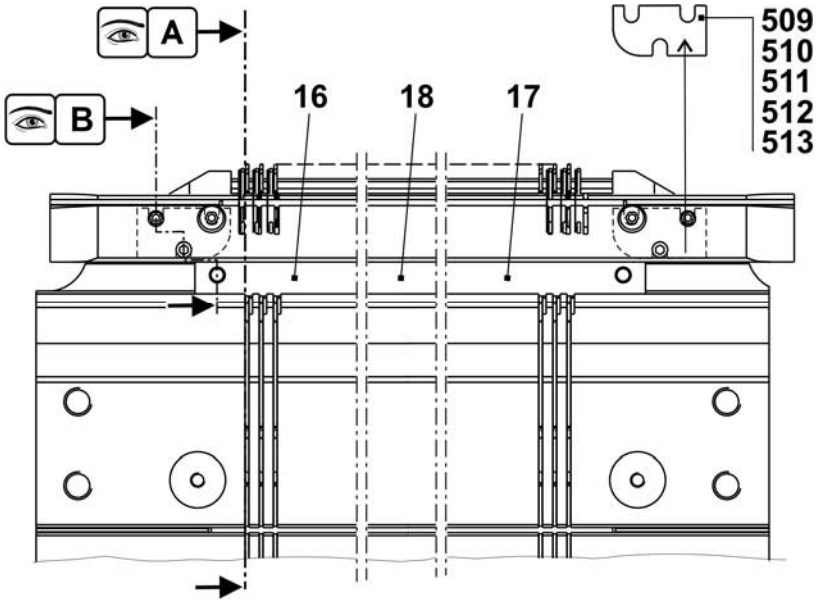

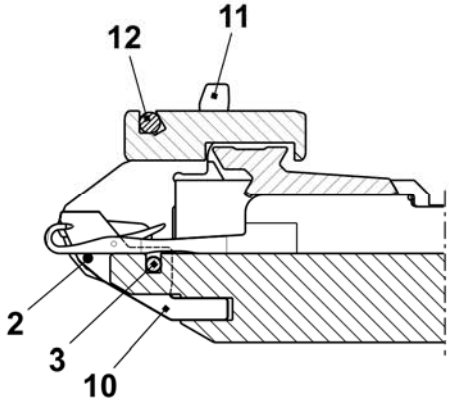

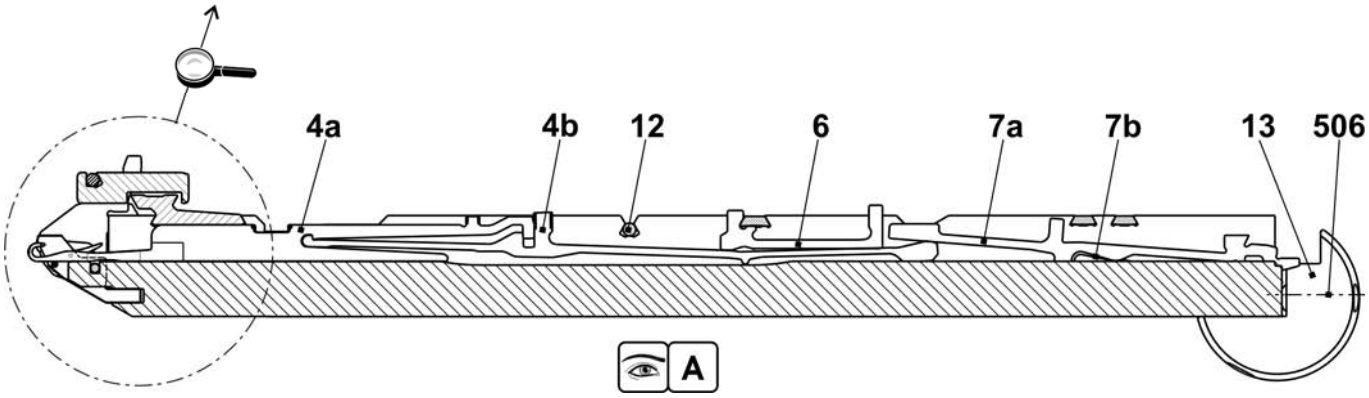

Fortsetzung Nadelbett E3,5.2 mg

Pos	Benennung	Ident-Nr	Pos	Benennung	Ident-Nr
Σ	**Nadelbett komplett vorn + hinten E3,5.2**	**239 228**			
1	Nadelbett vorne hinten E7	238 006	502	Zylinder-Schraube M6x25	020 137
2	Niederhalteplatinen-Bett hinten E3,5.2	237 498	504	Zylinder-Schraube M5x22	023 193
3	Niederhalteplatinen-Bett vorne E3,5.2	237 490	30*	Justierstück	206 375
4	Begrenzer links E4-8	205 343	31*	Stellschraube komplett	207 712
5	Begrenzer rechts E4-8	205 344	40*	Tellerbürste	235 612
8	Deckschiene hinten	237 379	41*	Behälter, Tellerbürste	233 012
9	Deckschiene vorne E3,5.2	238 018	42*	Tellerbürste	235 612
10	Deckschiene	237 382	50*	Justierbolzen	240 765
11	Deckschiene	237 383	520*	Zylinder-Schraube M5x12	020 032
501	Zylinder-Schraube M5x10	022 918	521*	Passscheibe P6x12x0,3	023 540

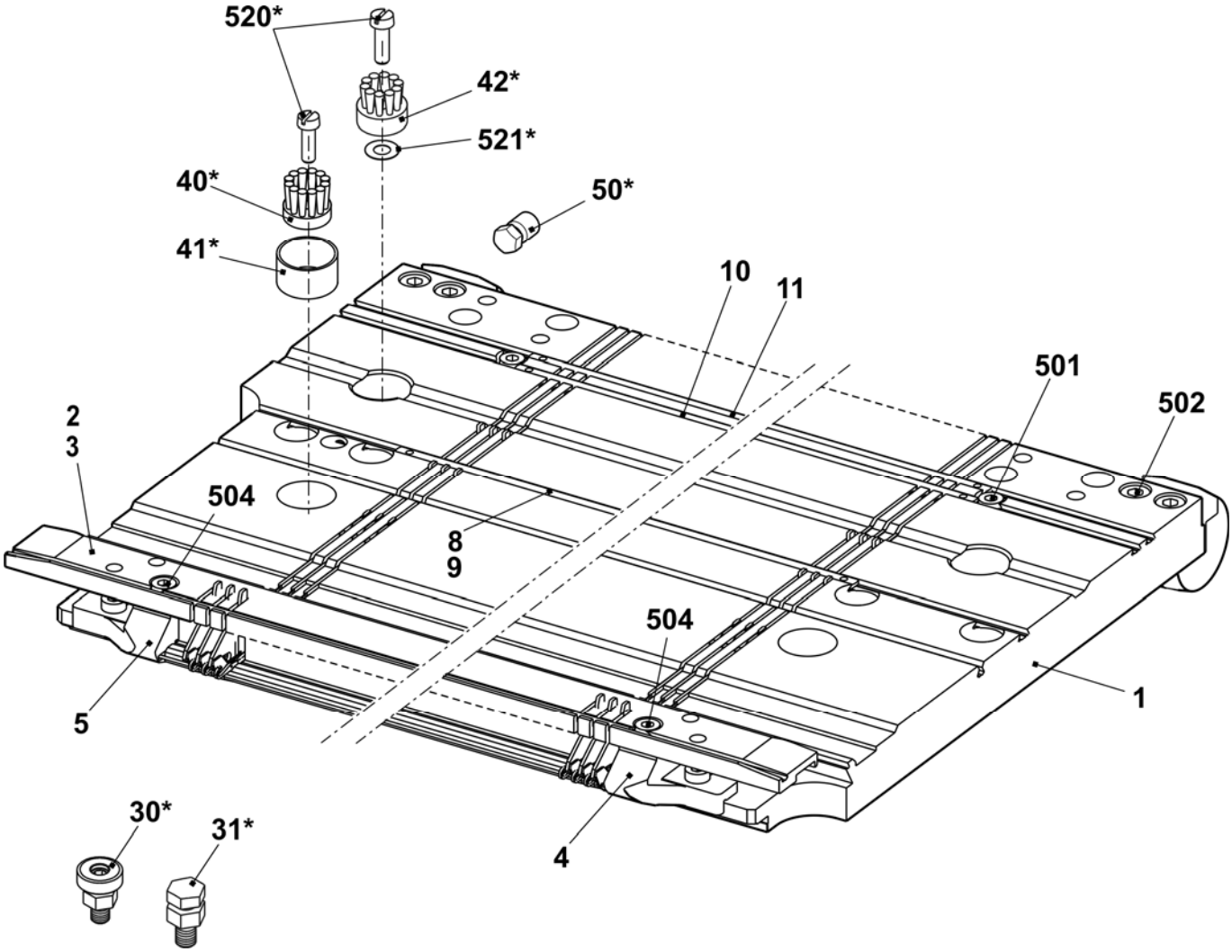

Nadelbett E5.2 mg

Pos	Benennung	Ident-Nr	Pos	Benennung	Ident-Nr
Σ	**Nadelbett komplett vorn + hinten E5.2 mg**	**240 013**	23	Nadelschiene links	205 311
4	Hauptsteg E5.2	219 171	24	Nadelschiene rechts	205 312
6	Fixierdraht Ø3,4	223 868	26	Stütze	206 352
7	Federstahldraht E4-5 Ø1,0	237 406	28	Nadelschiene mitte	237 387
9a	Nadel E5.2 Vosa Spec.110.118-86	219 181	501	Zylinder-Schraube M5x8-8.8 M	023 154
9b	Kupplungsteil E5.2	219 188	504	Zylinder-Schraube M5x12-8.8	022 943
11	Zwischenschieber gebremst E5.2	236 030	506	Gewindestift M6x12-45	022 400
12a	Auswahlplatine E5.2	219 214	507	Federndes Druckstück B-M10	023 177
12b	Platinenfeder 5.2	219 265	508	Beilage 0,02x18,5x34	023 194
13	Maschenbilder E5.2	221 367	509	Beilage 0,03x18,5x34	023 195
14	Niederhalteplatine Steg	227 716	510	Beilage 0,05x18,5x34	023 196
21	Fixierdraht Ø2,8	223 862	511	Beilage 0,1x18,5x34	023 197
22	Federstahldraht Ø1,95	223 852	512	Beilage 0,2x18,5x34	023 253

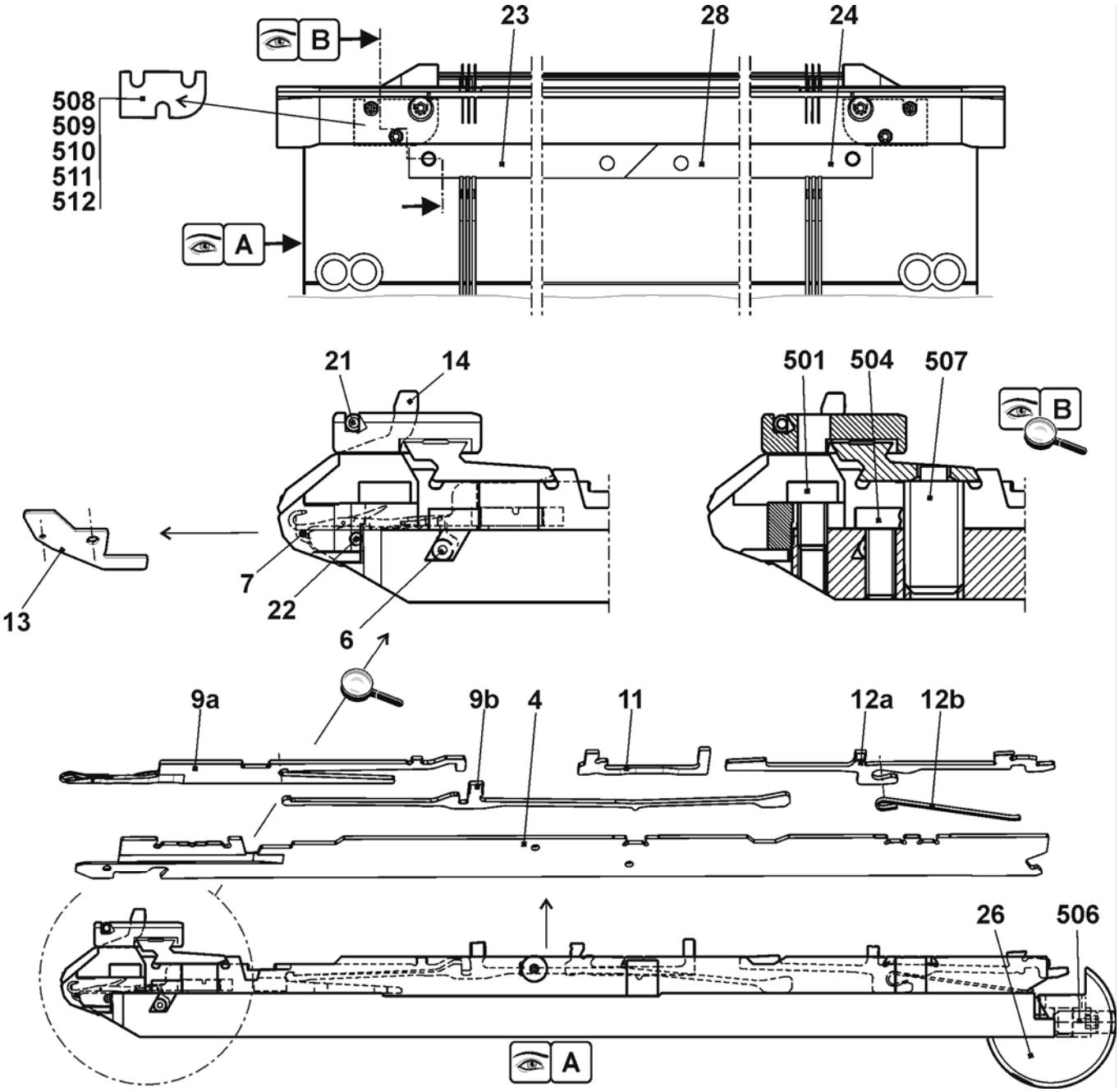

Fortsetzung Nadelbett E5.2 mg

Pos	Benennung	Ident-Nr	Pos	Benennung	Ident-Nr
Σ	**Nadelbett komplett vorn + hinten E5.2**	**240 013**	27	Anschlagschraube	214 039
1	Nadelbett vorne hinten E5.2	237 484	500	Zylinder-Schraube M6x14	022 658
2	Niederhalteplatinen-Bett vorne E5.2	237 491	502	Zylinder-Schraube M5x8	023 379
3	Niederhalteplatinen-Bett hinten E5.2	237 499	503	Zylinder-Schraube M5x22	023 193
5	Druckkeil	237 509	505	Gewindestift M3,5x3-1	020 512
8	Federstahldraht Ø2,0	223 854	30*	Justierstück	206 375
15	Begrenzer links E4-8	205 343	31*	Stellschraube komplett	207 712
16	Begrenzer rechts E4-8	205 344	40*	Tellerbürste	235 612
17	Deckschiene hinten	237 379	41*	Behälter Tellerbürste	233 012
18	Deckschiene vorne E5.2	237 506	42*	Tellerbürste	235 612
19	Deckschiene	237 382	50*	Justierbolzen	240 765
20	Deckschiene	237 383	520*	Zylinder-Schraube M5x12	020 032
25	Büchse	206 090	521*	Passscheibe P6x12x0,3	023 540

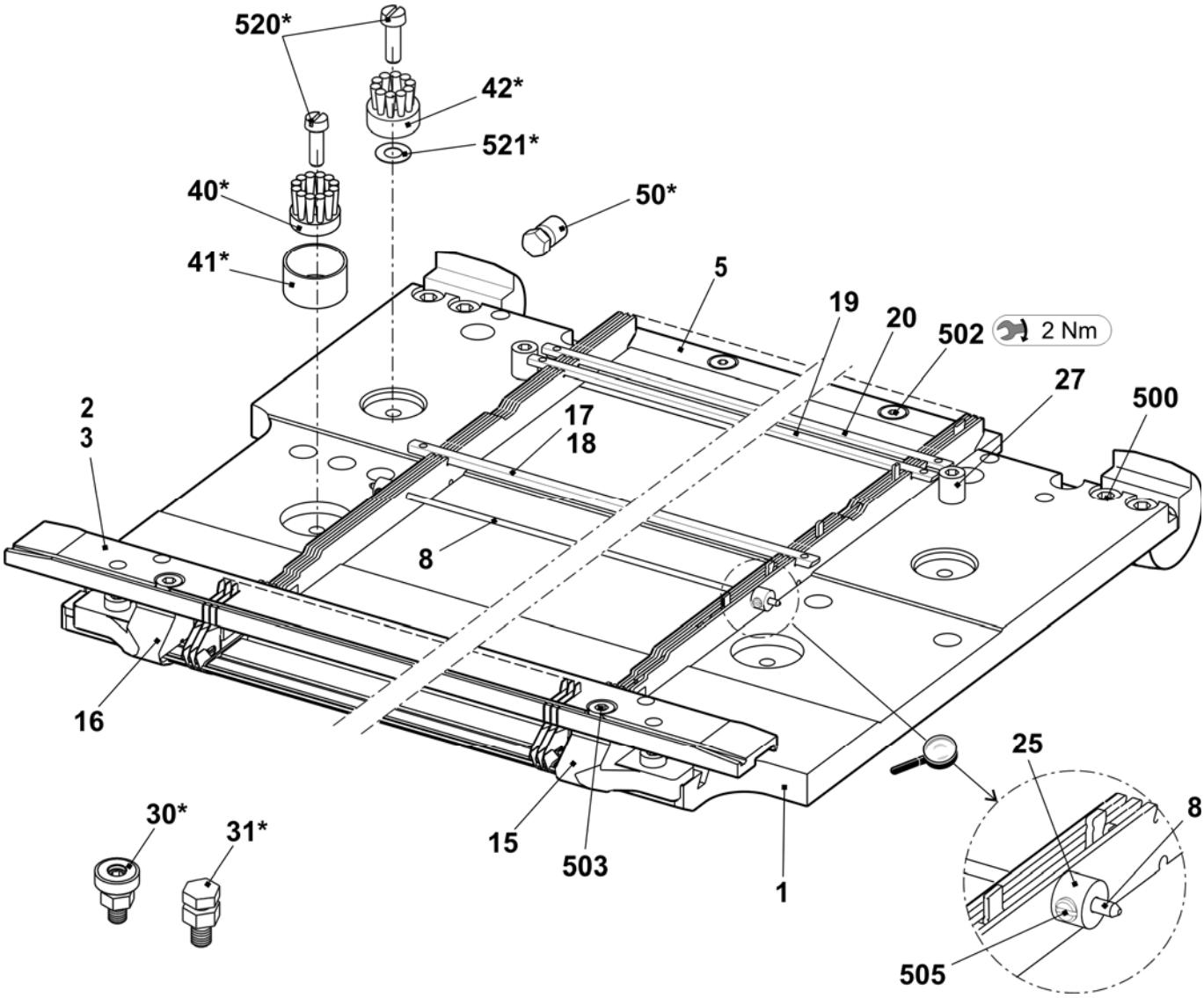

Nadelbett E6.2 mg

Pos	Benennung	Ident-Nr	Pos	Benennung	Ident-Nr
Σ	**Nadelbett komplett vorn + hinten E6.2**	**253 416**	23	Nadelschiene links	205 311
4	Hauptsteg E12	252 628	24	Nadelschiene rechts	205 312
6	Fixierdraht Ø3,4	223 868	26	Stütze	206 352
7	Federstahldraht E10-14 Ø0,6	223 849	28	Nadelschiene mitte	237 387
8	Federstahldraht Ø2	251 085	501	Zylinder-Schraube M5x8-8.8 M	023 154
9a	Nadel E6.2	207 349	504	Zylinder-Schraube M5x12-8.8	022 943
9b	Kupplungsteil E10-12	200 683	506	Gewindestift M6x12-45	022 400
11	Zwischenschieber gebremst E10	237 324	507	Federndes Druckstück B-M10	023 177
12a	Auswahlplatine E10-12	200 688	508	Beilage 0,02x18,5x34	023 194
12b	Platinenfeder E10-12	200 691	509	Beilage 0,03x18,5x34	023 195
13	Maschenbilder E12	205 013	510	Beilage 0,05x18,5x34	023 196
14	Niederhalteplatine Steg E12	227 821	511	Beilage 0,1x18,5x34	023 197
21	Fixierdraht Ø2,8	223 862	512	Beilage 0,2x18,5x34	023 253

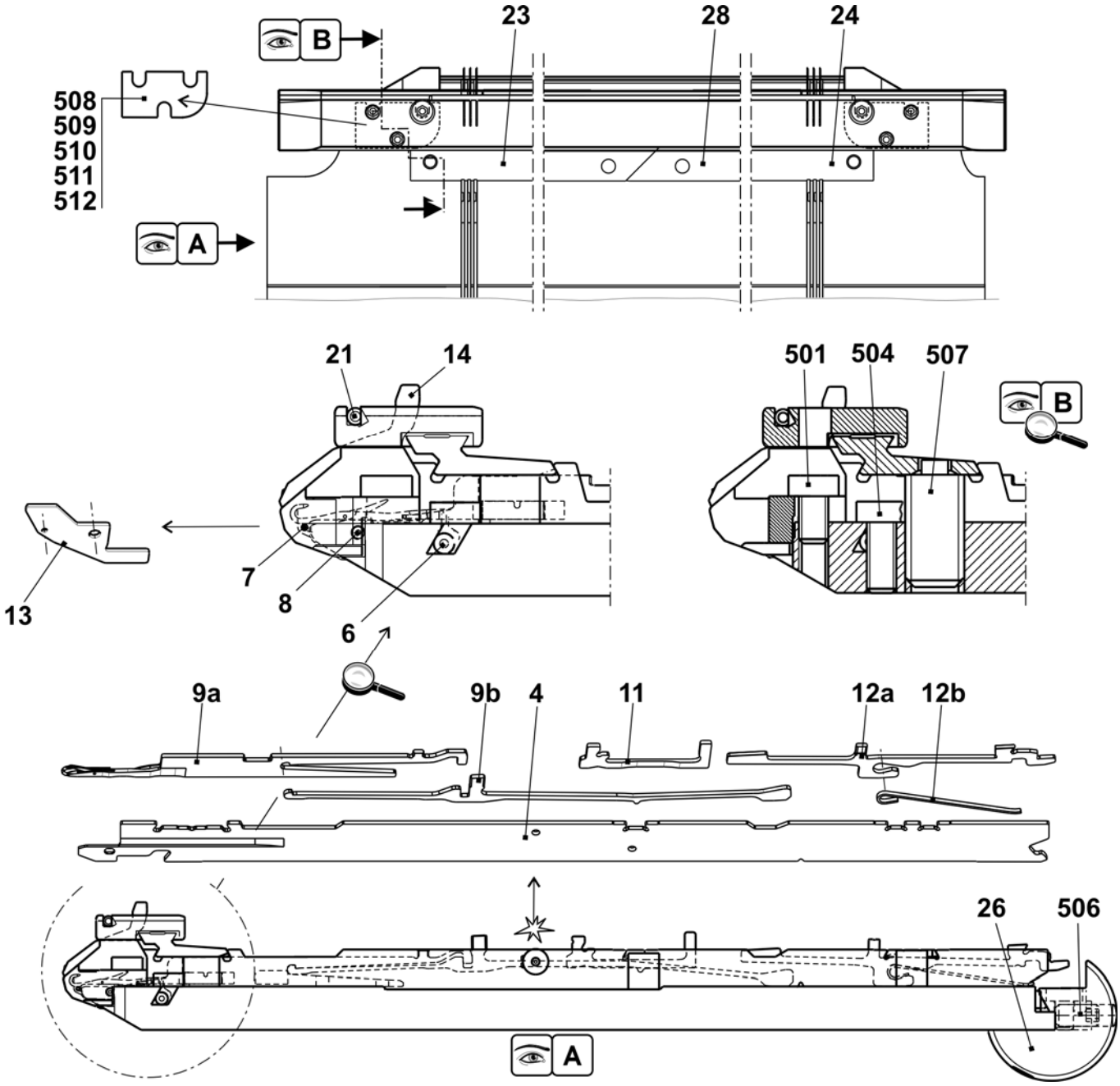

Fortsetzung Nadelbett E6.2 mg

Pos	Benennung	Ident-Nr	Pos	Benennung	Ident-Nr
Σ	**Nadelbett komplett vorn + hinten E6.2**	**253 416**	27	Anschlagschraube	214 039
1	Nadelbett vorne hinten E12 + E6.2	253 409	500	Zylinder-Schraube M6x14	022 658
2	Niederhalteplatinen-Bett vorne E6.2	237 492	502	Zylinder-Schraube M5x8	023 379
3	Niederhalteplatinen-Bett hinten E6.2	237 500	503	Zylinder-Schraube M5x22	023 193
5	Druckkeil	237 509	505	Gewindestift M3,5x3-1	020 512
8	Federstahldraht Ø2,0	251 085	30*	Justierstück	206 375
15	Begrenzer links E10-14	205 764	31*	Stellschraube komplett	207 712
16	Begrenzer rechts E10-14	205 765	40*	Tellerbürste	235 612
17	Deckschiene hinten	237 379	41*	Behälter Tellerbürste	233 012
18	Deckschiene vorne E6.2	237 507	42*	Tellerbürste	235 612
19	Deckschiene	237 382	50*	Justierbolzen	240 765
20	Deckschiene	237 383	520*	Zylinder-Schraube M5x12	020 032
25	Büchse	206 090	521*	Passscheibe P6x12x0,3	023 540

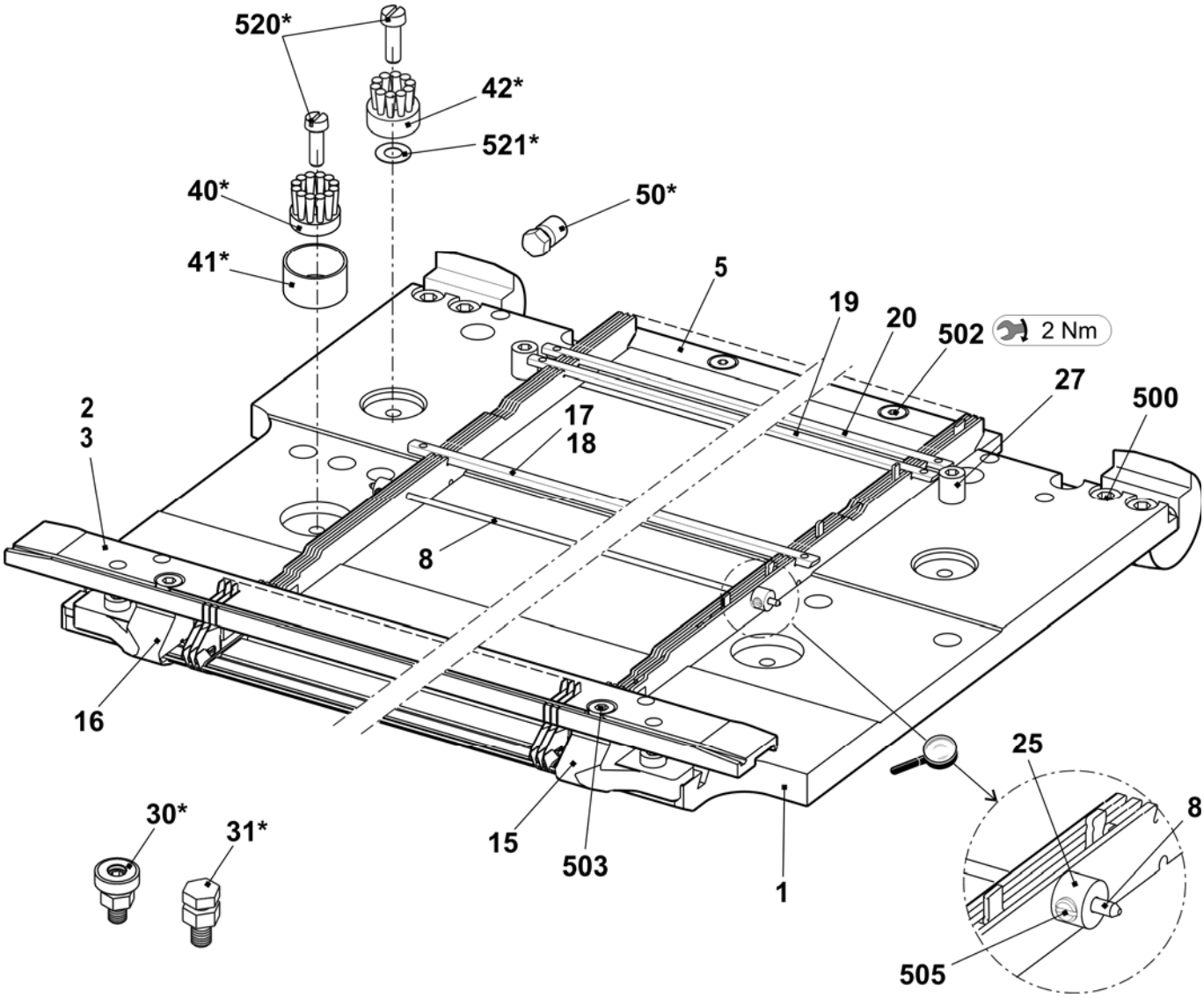

Nadelbett E7.2 mg

Pos	*Benennung*	*Ident-Nr*		*Pos*	*Benennung*	*Ident-Nr*
Σ	**Nadelbett komplett vorn + hinten E7.2**	**253 417**				
4	Hauptsteg E14	252 629		24	Nadelschiene rechts	205 312
6	Fixierdraht Ø3,4	223 868		26	Stütze	206 352
7	Federstahldraht E10-14 Ø0,6	223 849		28	Nadelschiene mitte	237 387
8	Federstahldraht Ø2	251 085		501	Zylinder-Schraube M5x8-8.8 M	023 154
9a	Nadel E7.2 Vo-Spec 112.70-62	225 230		504	Zylinder-Schraube M5x12-8.8	022 943
9b	Kupplungsteil E14	209 633		506	Gewindestift M6x12-45	022 400
11	Zwischenschieber gebremst E14	237 373		507	Federndes Druckstück B-M10	023 177
12	Auswahlplatine mit Feder E14	224 725		508	Beilage 0,02x18,5x34	023 194
13	Maschenbilder E14	209 649		509	Beilage 0,03x18,5x34	023 195
14	Niederhalteplatine Steg E14	235 262		510	Beilage 0,05x18,5x34	023 196
21	Fixierdraht Ø2,8	223 862		511	Beilage 0,1x18,5x34	023 197
23	Nadelschiene links	205 311		512	Beilage 0,2x18,5x34	023 253

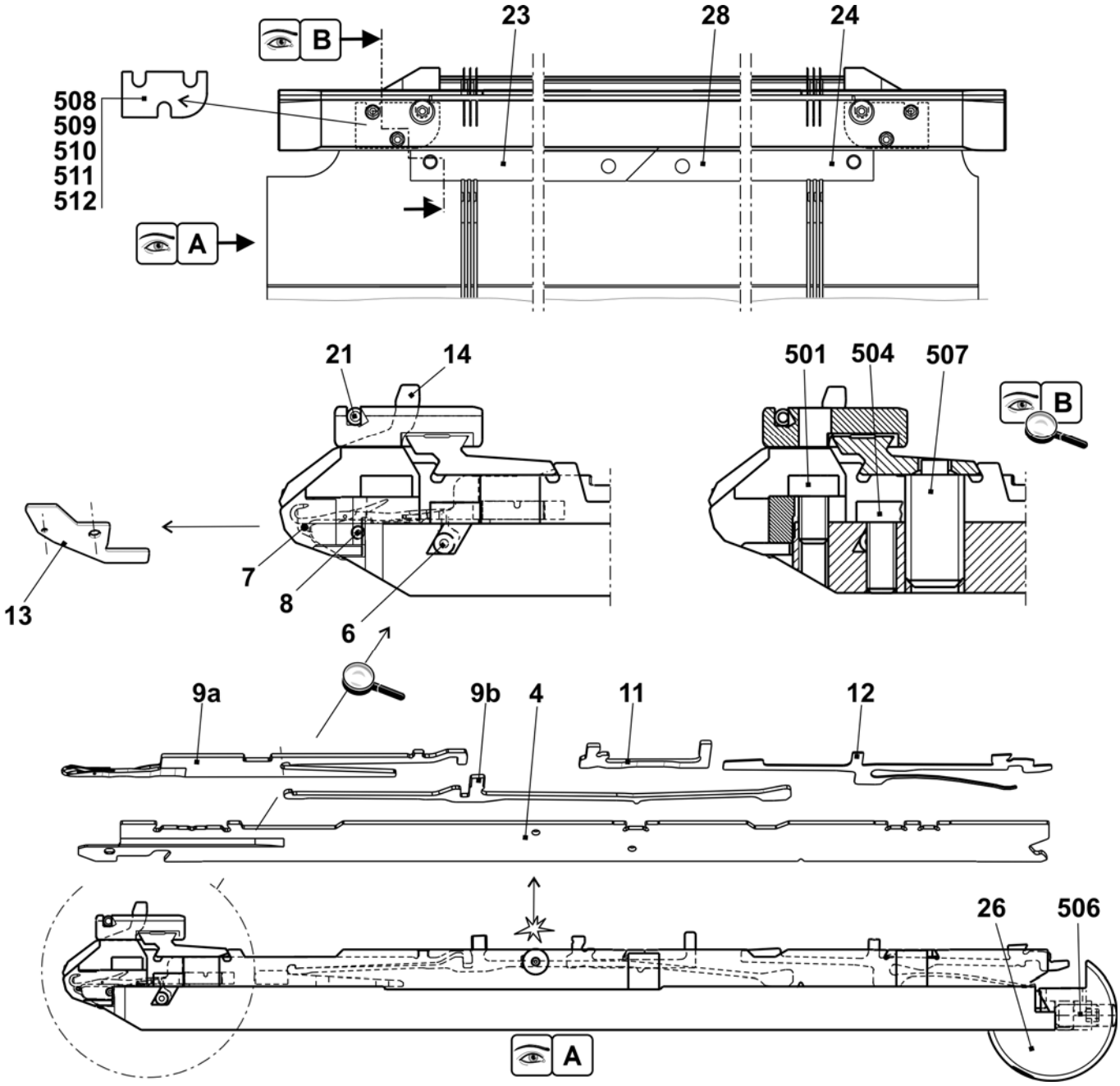

Fortsetzung Nadelbett E7.2 mg

Pos	Benennung	Ident-Nr	Pos	Benennung	Ident-Nr
Σ	**Nadelbett komplett vorn + hinten E7.2**	**253 417**	27	Anschlagschraube	214 039
1	Nadelbett vorne hinten E7.2	253 410	500	Zylinder-Schraube M6x14	022 658
2	Niederhalteplatinen-Bett vorne E7.2	237 493	502	Zylinder-Schraube M5x8	023 379
3	Niederhalteplatinen-Bett hinten E7.2	237 501	503	Zylinder-Schraube M5x22	023 193
5	Druckkeil	237 509	505	Gewindestift M3,5x3-1	020 512
8	Federstahldraht Ø2,0	251 085	30*	Justierstück	206 375
15	Begrenzer links E10-14	205 764	31*	Stellschraube komplett	207 712
16	Begrenzer rechts E10-14	205 765	40*	Tellerbürste	235 612
17	Deckschiene hinten	237 379	41*	Behälter Tellerbürste	233 012
18	Deckschiene vorne E7.2	237 508	42*	Tellerbürste	235 612
19	Deckschiene	237 382	50*	Justierbolzen	240 765
20	Deckschiene	237 383	520*	Zylinder-Schraube M5x12	020 032
25	Büchse	206 090	521*	Passscheibe P6x12x0,3	023 540

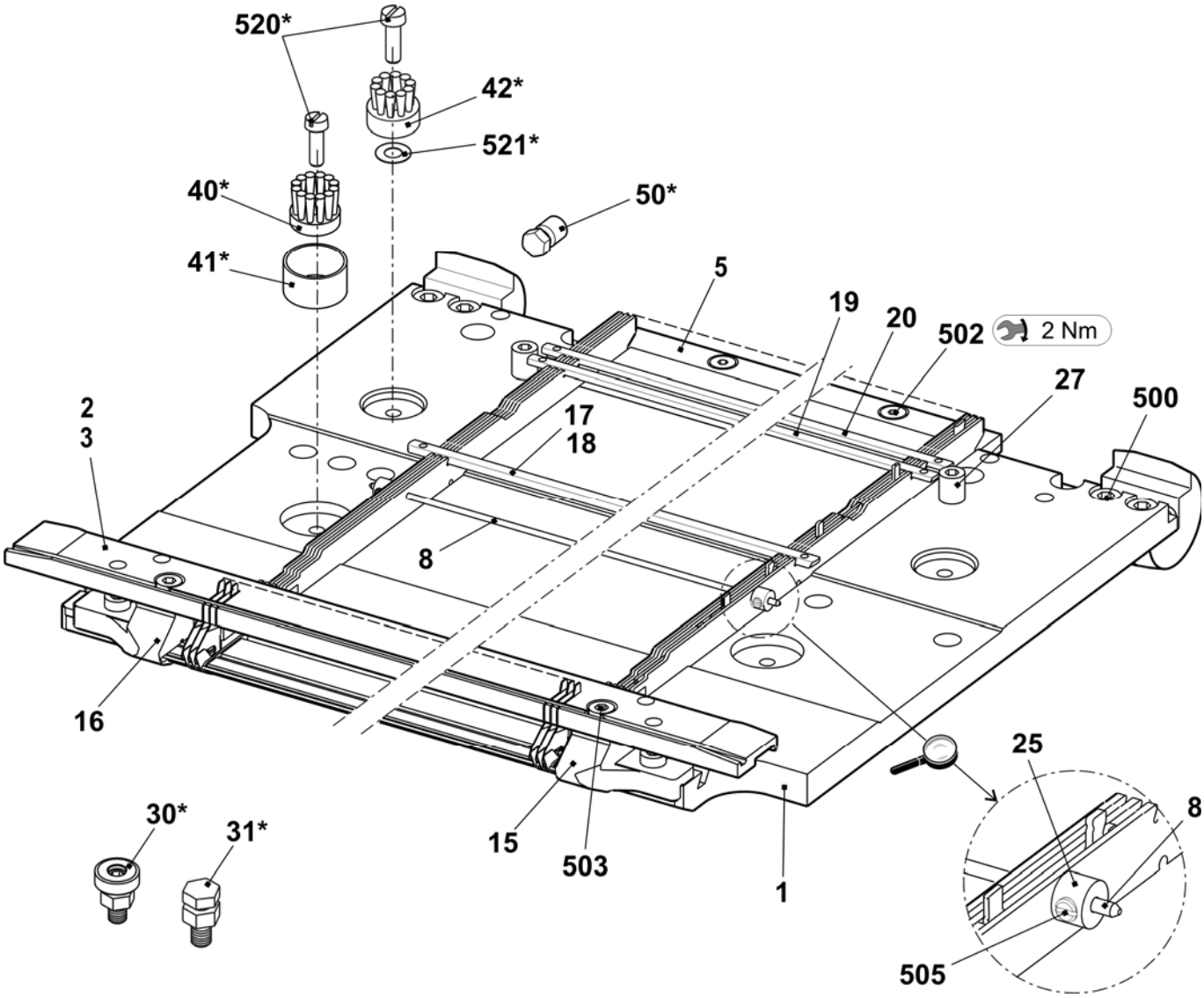

Nadelbett E8.2 mg

Pos	Benennung	Ident-Nr	Pos	Benennung	Ident-Nr
Σ	**Nadelbett ko. vorn + hinten E8.2 mg**	**251 116**			
4	Hauptsteg E16	245 319	24	Nadelschiene rechts	205 312
6	Fixierdraht Ø3,4	223 868	26	Stütze	206 352
7	Federstahldraht Ø0,5	238 942	28	Nadelschiene mitte	237 387
8	Federstahldraht Ø2	251 085	501	Zylinder-Schraube M5x8-8.8 M	023 154
9a	Nadel E8.2	240 026	504	Zylinder-Schraube M5x12-8.8	022 943
9b	Kupplungsteil E16-20	220 382	506	Gewindestift M6x12-45	022 400
11	Zwischenschieber gebremst E16	237 326	507	Federndes Druckstück B-M10	023 177
12	Auswahlplatine E16-20	222 265	508	Beilage 0,02x18,5x34	023 194
13	Maschenbilder E16	222 503	509	Beilage 0,03x18,5x34	023 195
14	Niederhalteplatine E16	222 504	510	Beilage 0,05x18,5x34	023 196
21	Fixierdraht Ø2,8	238 950	511	Beilage 0,1x18,5x34	023 197
23	Nadelschiene links	205 311	512	Beilage 0,2x18,5x34	023 253

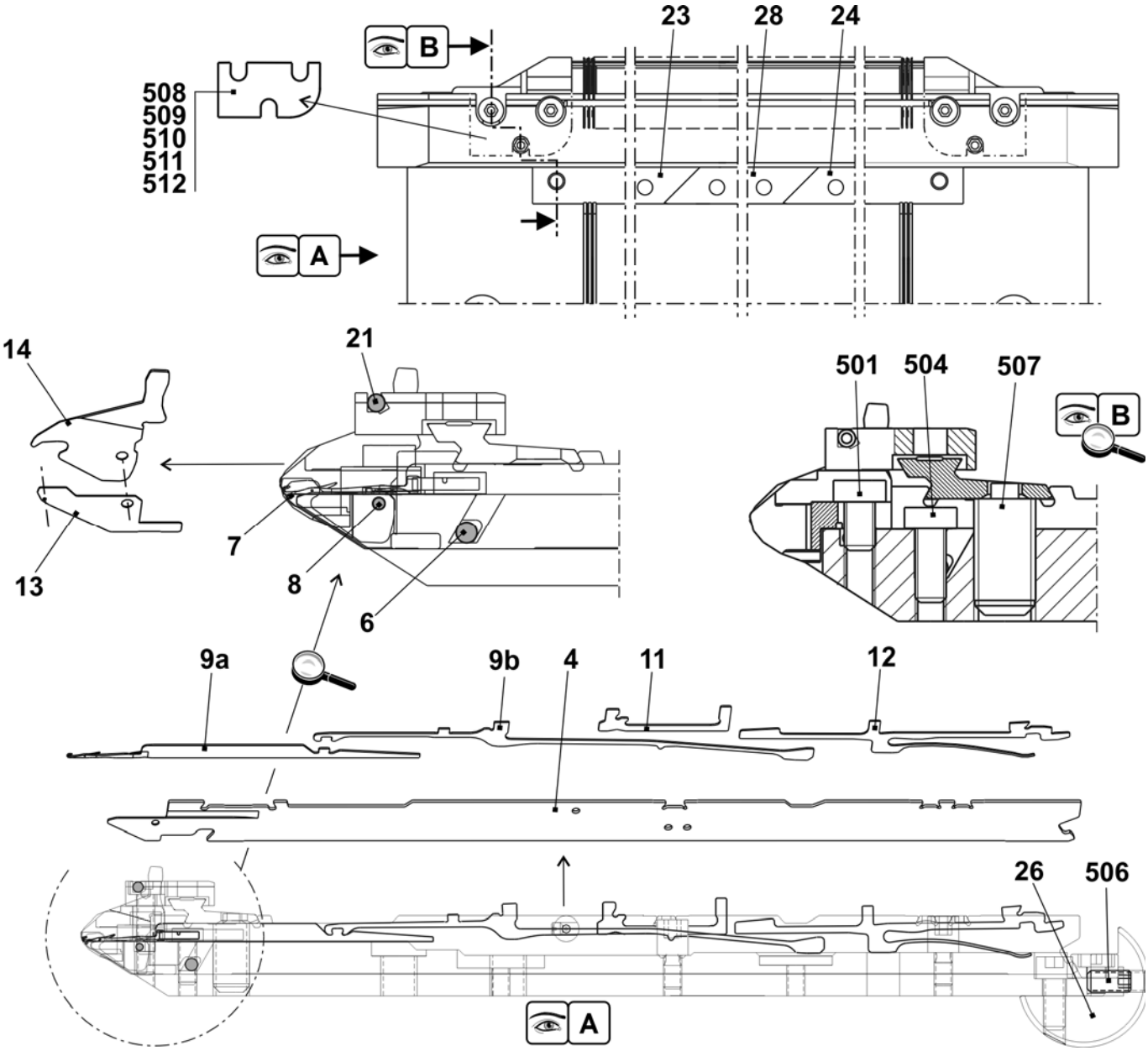

STOLL
THE RIGHT WAY TO KNIT

Fortsetzung Nadelbett E8.2 mg

Pos	Benennung	Ident-Nr		Pos	Benennung	Ident-Nr
Σ	**Nadelbett komplett vorn + hinten E8.2**	**251 116**		27	Anschlagschraube	214 039
1	Nadelbett vorne hinten E16	251 077		500	Zylinder-Schraube M6x14	022 658
2	Niederhalteplatinen-Bett vorne E16	238 917		502	Zylinder-Schraube M5x8	023 379
3	Niederhalteplatinen-Bett hinten E16	238 920		503	Zylinder-Schraube M5x22	023 193
5	Druckkeil	237 509		505	Gewindestift M3,5x3-1	020 512
8	Federstahldraht Ø2,0	251 085		30*	Justierstück	206 375
15	Begrenzer links E16-20	220 821		31*	Stellschraube komplett	207 712
16	Begrenzer rechts E16-20	220 822		40*	Tellerbürste	235 612
17	Deckschiene hinten	237 379		41*	Behälter Tellerbürste	233 012
18	Deckschiene vorne E16	238 925		42*	Tellerbürste	235 612
19	Deckschiene	237 382		50*	Justierbolzen	240 765
20	Deckschiene	237 383		520*	Zylinder-Schraube M5x12	020 032
25	Büchse	206 090		521*	Passscheibe P6x12x0,3	023 540

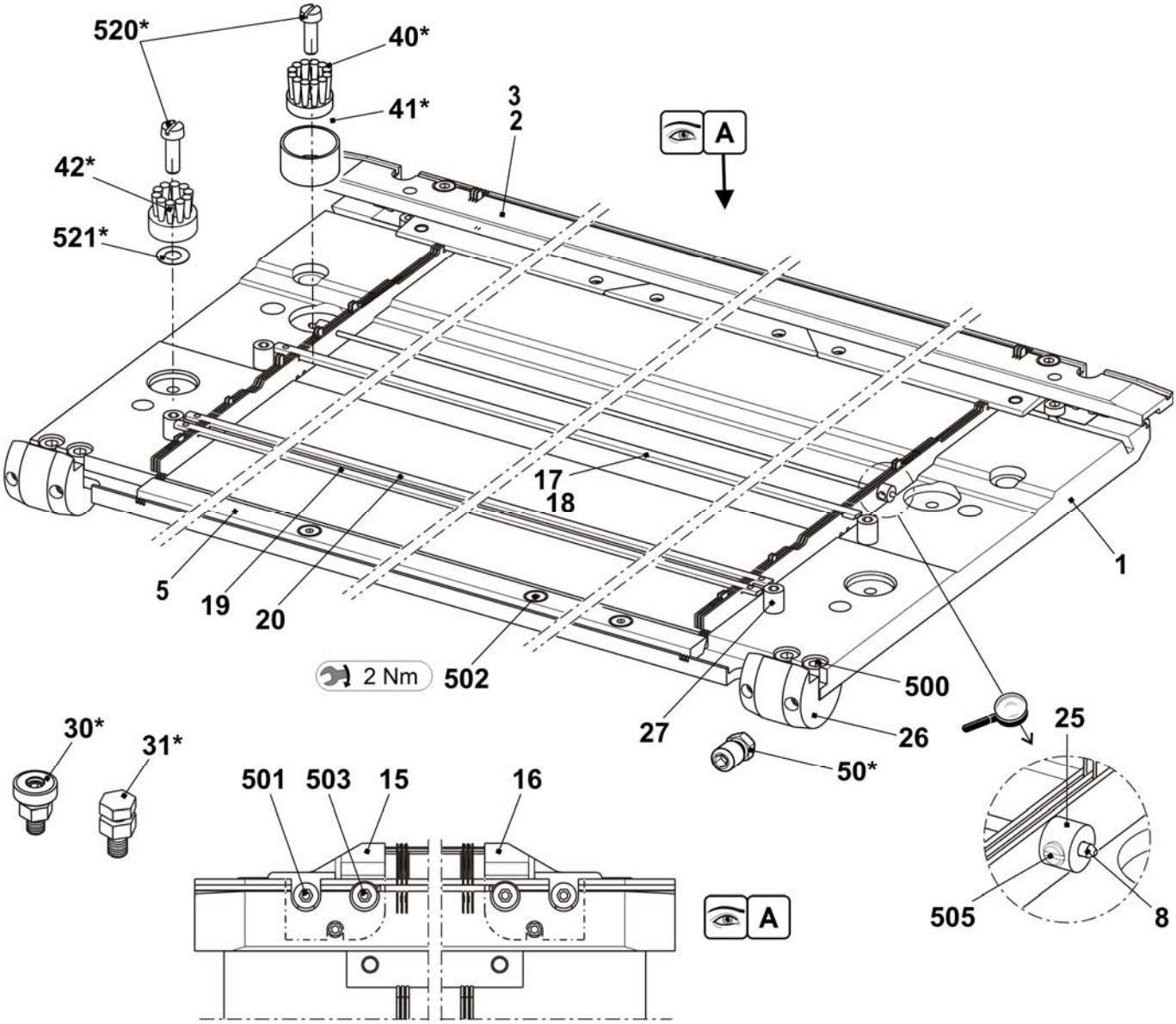

Linkes Klemm-Schneidbett E5 + E7 + E8 + E2,5.2 + E3,5.2 + E5.2 + E5m.4 + E7m.5 + E7m.8 + E8m.7

Pos	*Benennung*		*Ident-Nr*	*Pos*	*Benennung*	*Ident-Nr*
Σ	**Klemm-Schneidbett links E5-8 (E2,5.2/3,5.2/5.2**			8	Federhalter	244 032
	5m.4/7m.5/7m.8/8m.7)		**253 242**	9	Federhalter	244 590
1	Führungsplatte EPT links E5-14		253 156	10	Halteleiste	253 176
	1a	Führungsplatte links E5-14	253 155	11	Fangnadel links E5-8	244 729
	1b	Deckschiene	253 173	12	Zwischenteil E10-14	244 591
	1c	Deckschiene	253 174	13	Kupplungsteil E4-8	200 682
	1d	Fixierdraht	253 172	14	Zwischenschieber Gebremst E5-8	237 323
	1e	Führungsstift	211 351	15	Auswahlplatine E4-8	200 687
	1f	Fixierdraht	253 171	16	Platinenfeder E4-8	200 690
	1g	Fixierdraht	215 927	500	Zylinder-Schraube M4x10	023 136
	511	Gewindestift M5x5	236 061	501	Sechskant-Mutter M4	023 046
2	Abdeckung links komplett E10-14		251 120	502	U-Scheibe 4	020 870
3	Fanghaken links E10-14		251 377	503	Senk-Schraube M3x18	242 728
4	Schieber E5-14		253 084	504	Zugfeder 4x0,55x18,9	023 392
5	Klinge		243 948	505	Druckfeder 07x4,3x12,1	023 521
6	Klemme links komplett		244 633	506	Gewindestift M6x8	022 581
7	Zwischenstück		251 446	520*	Zylinder-Schraube M6x20	244 824

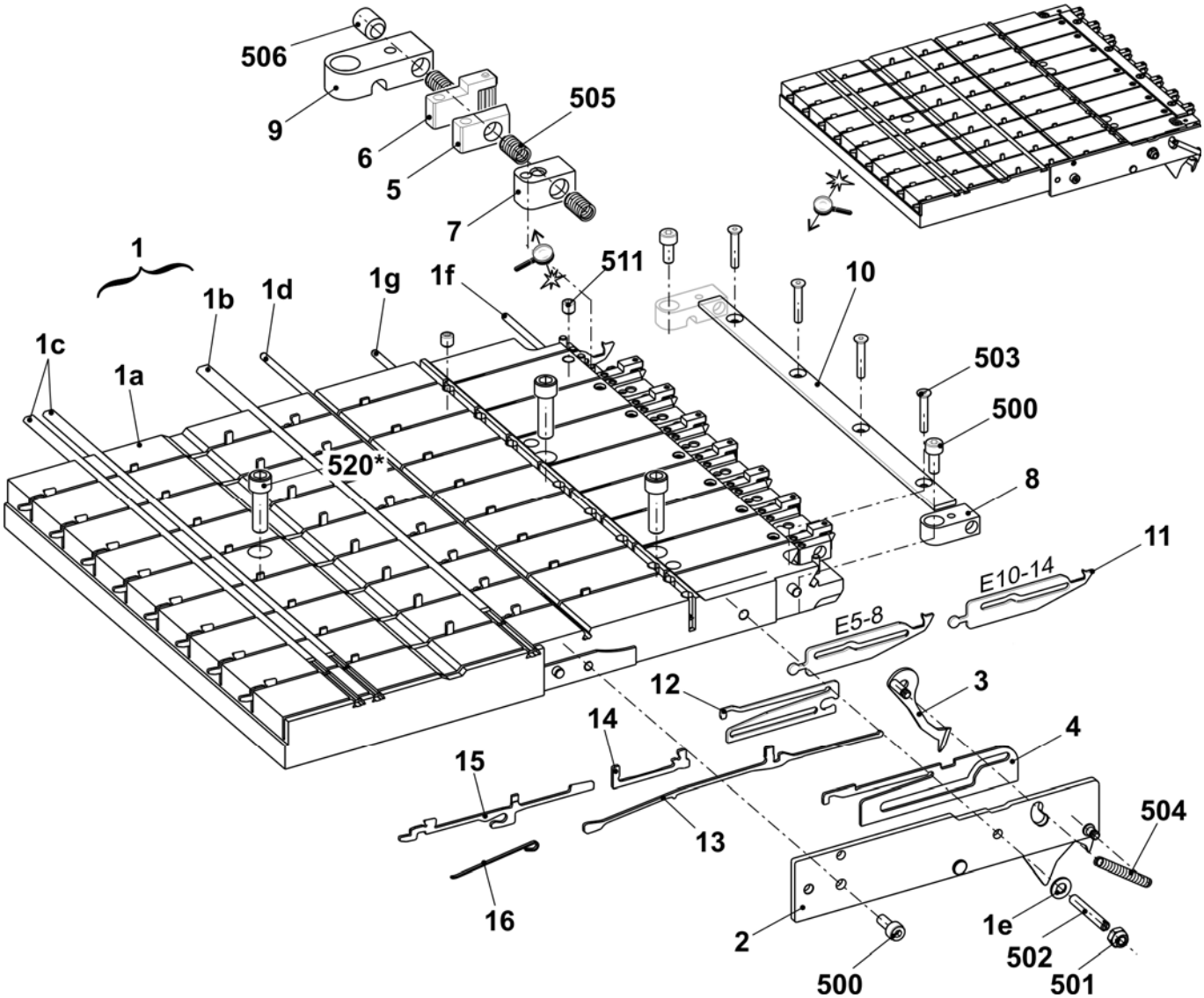

STOLL
THE RIGHT WAY TO KNIT

Linkes Klemm-Schneidbett E10 + E12 + E14 + E6.2 + E7.2 + E6.2(E12m.10) + E10m.12

Pos	Benennung		Ident-Nr	Pos	Benennung	Ident-Nr
Σ	**Klemm-Schneidbett links E10-14 (E6.2/7.2/**			8	Federhalter	244 032
	6.2(E12m.10)/10m.12, E14/12)		**253 244**	9	Federhalter	244 590
1	Führungsplatte EPT links E5-14		253 156	10	Halteleiste	253 176
	1a	Führungsplatte links E5-14	253 155	11	Fangnadel links E10-14	244 630
	1b	Deckschiene	253 173	12	Zwischenteil E10-14	244 591
	1c	Deckschiene	253 174	13	Kupplungsteil E4-8	200 682
	1d	Fixierdraht	253 172	14	Zwischenschieber Gebremst E5-8	237 323
	1e	Führungsstift	211 351	15	Auswahlplatine E4-8	200 687
	1f	Fixierdraht	253 171	16	Platinenfeder E4-8	200 690
	1g	Fixierdraht	215 927	500	Zylinder-Schraube M4x10	023 136
	511	Gewindestift M5x5	236 061	501	Sechskant-Mutter M4	023 046
2	Abdeckung links komplett E10-14		251 120	502	U-Scheibe 4	020 870
3	Fanghaken links E10-14		251 377	503	Senk-Schraube M3x18	242 728
4	Schieber E5-14		253 084	504	Zugfeder 4x0,55x18,9	023 392
5	Klinge		243 948	505	Druckfeder 07x4,3x12,1	023 521
6	Klemme links komplett		244 633	506	Gewindestift M6x8	022 581
7	Zwischenstück		251 446	520*	Zylinder-Schraube M6x20	244 824

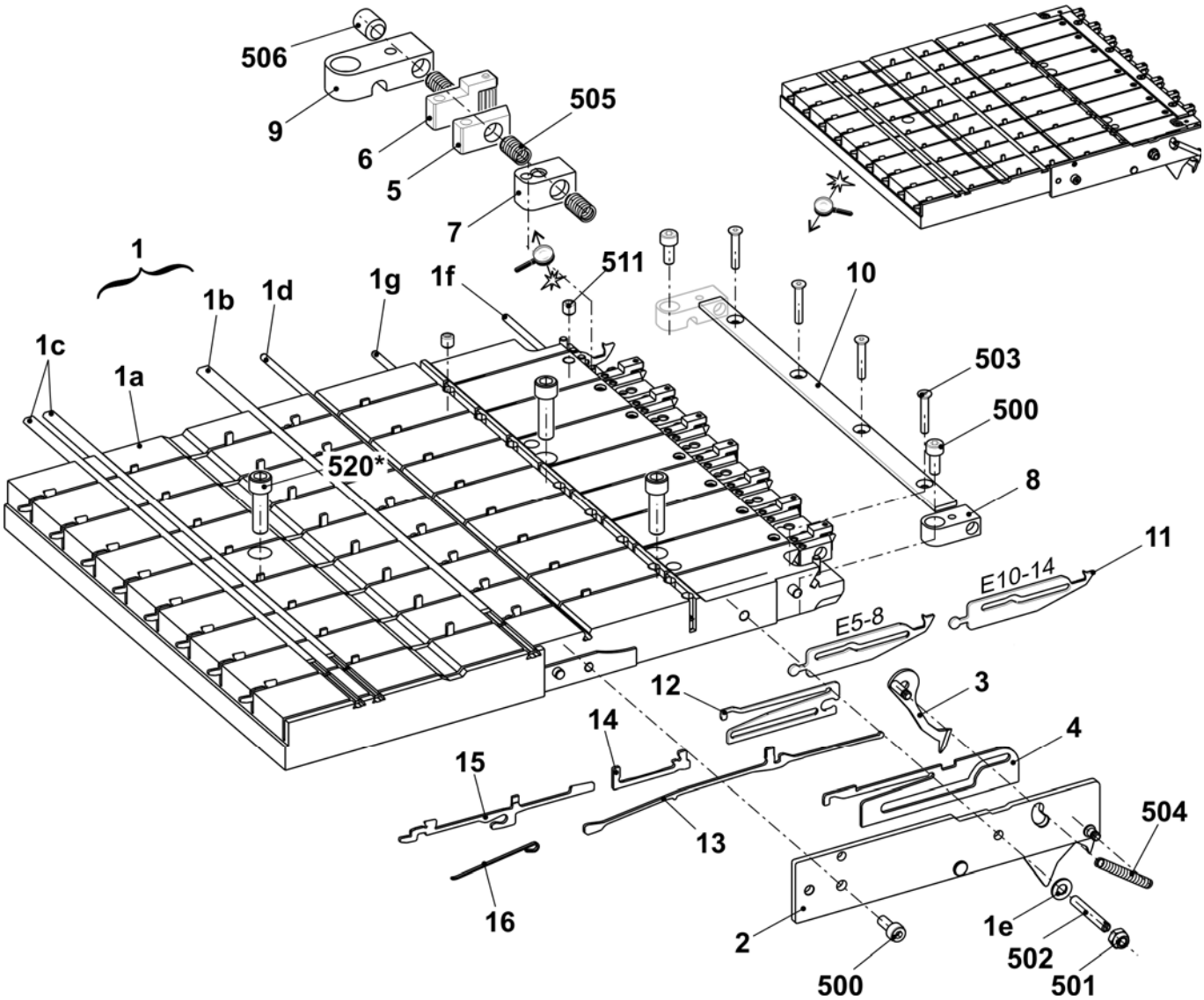

Linkes Klemm-Schneidbett E16 + E18 + E8.2mg

Pos	*Benennung*		*Ident-Nr*	*Pos*	*Benennung*	*Ident-Nr*
Σ	**Klemm-Schneidbett links**			8	Federhalter	244 032
	E16-18 (E8.2/9.2)		**253 246**	9	Federhalter	244 590
1	Führungsplatte EPT links E16-18		253 160	10	Halteleiste	253 176
	1a	Führungsplatte links E16-18	253 159	11	Fangnadel links E16-18	244 740
	1b	Deckschiene	253 173	12	Zwischenteil	244 741
	1c	Deckschiene	253 174	13	Kupplungsteil E10-12	200 683
	1d	Fixierdraht	253 172	14	Zwischenschieber Gebremst E10-12	237 324
	1e	Führungsstift	211 351	15	Auswahlplatine E10-12	200 688
	1f	Fixierdraht	253 171	16	Platinenfeder E10-12	200 691
	1g	Fixierdraht	215 927	500	Zylinder-Schraube M4x10	023 136
	511	Gewindestift M5x5	236 061	501	Sechskant-Mutter M4	023 046
2	Abdeckung links komplett E16-18		242 835	502	U-Scheibe 4	020 870
3	Fanghaken links E16-18		242 831	503	Senk-Schraube M3x18	242 728
4	Schieber E16-18		242 828	504	Zugfeder 4x0,55x18,9	023 392
5	Klinge		243 948	505	Druckfeder 07x4,3x12,1	023 521
6	Klemme links komplett		244 633	506	Gewindestift M6x8	022 581
7	Zwischenstück		251 446	520*	Zylinder-Schraube M6x20	244 824

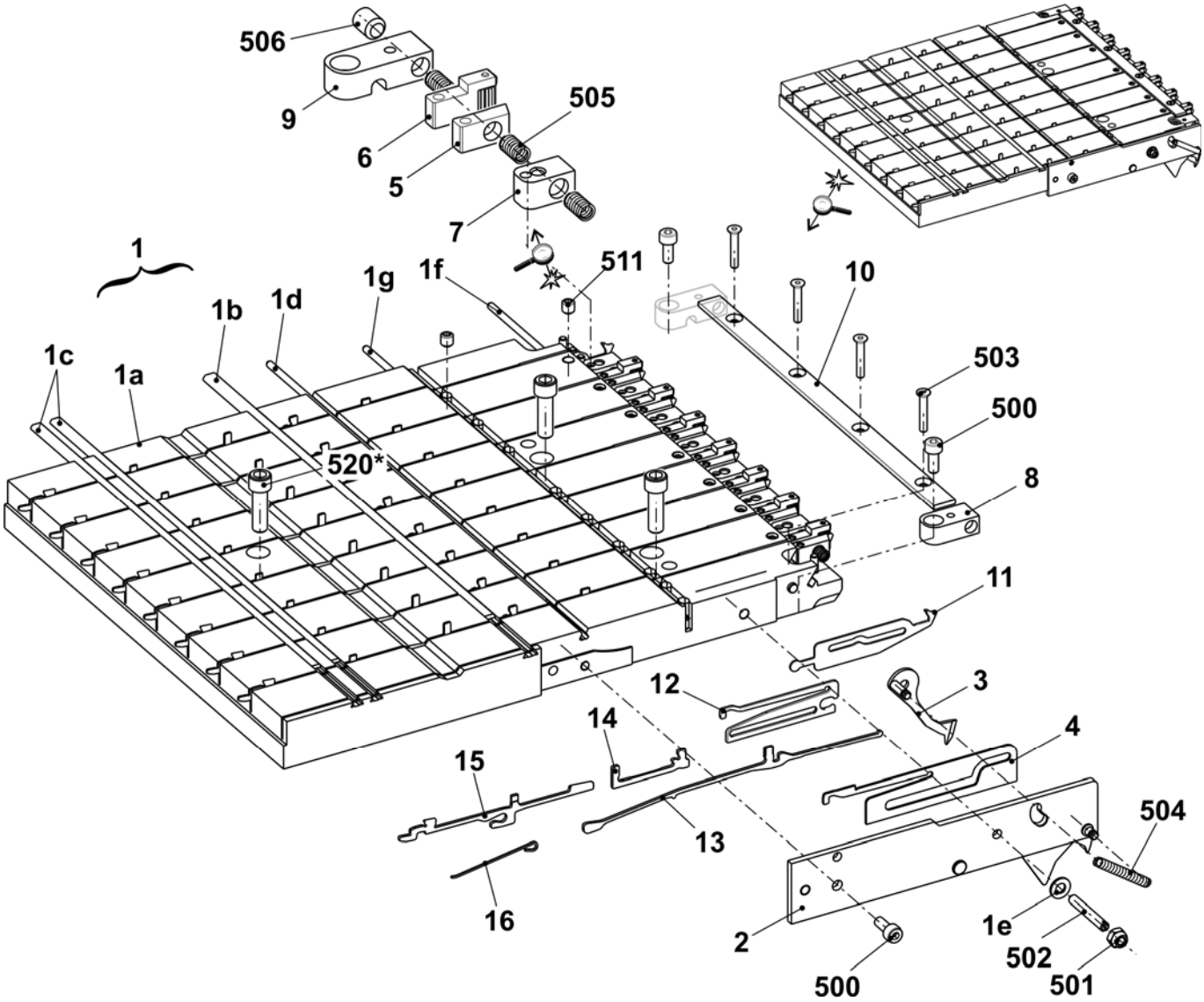

STOLL
THE RIGHT WAY TO KNIT

Rechtes Klemm-Schneidbett E5 + E7 + E8 + E2,5.2 + E3,5.2 + E5.2 + E5m.4 + E7m.5 + E7m.8 + E8m.7

Pos	Benennung		Ident-Nr	Pos	Benennung	Ident-Nr
Σ	**Klemm-Schneidbett rechts E5-8 (E2,5.2/3,5.2/5.2**			8	Federhalter	244 032
	5m.4/7m.5/7m.8/8m.7)		**253 241**	9	Federhalter	244 590
1	Führungsplatte EPT rechts E5-14		253 154	10	Halteleiste	253 176
	1a	Führungsplatte rechts E5-14	251 410	11	Fangnadel rechts E5-8	244 728
	1b	Deckschiene	253 173	12	Zwischenteil E10-14	244 591
	1c	Deckschiene	253 174	13	Kupplungsteil E4-8	200 682
	1d	Fixierdraht	253 172	14	Zwischenschieber Gebremst E5-8	237 323
	1e	Führungsstift	211 351	15	Auswahlplatine E4-8	200 687
	1f	Fixierdraht	253 171	16	Platinenfeder E4-8	200 690
	1g	Fixierdraht	215 927	500	Zylinder-Schraube M4x10	023 136
	511	Gewindestift M5x5	236 061	501	Sechskant-Mutter M4	023 046
2	Abdeckung rechts komplett E10-14		251 119	502	U-Scheibe 4	020 870
3	Fanghaken rechts E10-14		251 378	503	Senk-Schraube M3x18	242 728
4	Schieber E5-14		253 084	504	Zugfeder 4x0,55x18,9	023 392
5	Klinge		243 948	505	Druckfeder 07x4,3x12,1	023 521
6	Klemme rechts komplett		244 602	506	Gewindestift M6x8	022 581
7	Zwischenstück		251 446	520*	Zylinder-Schraube M6x20	244 824

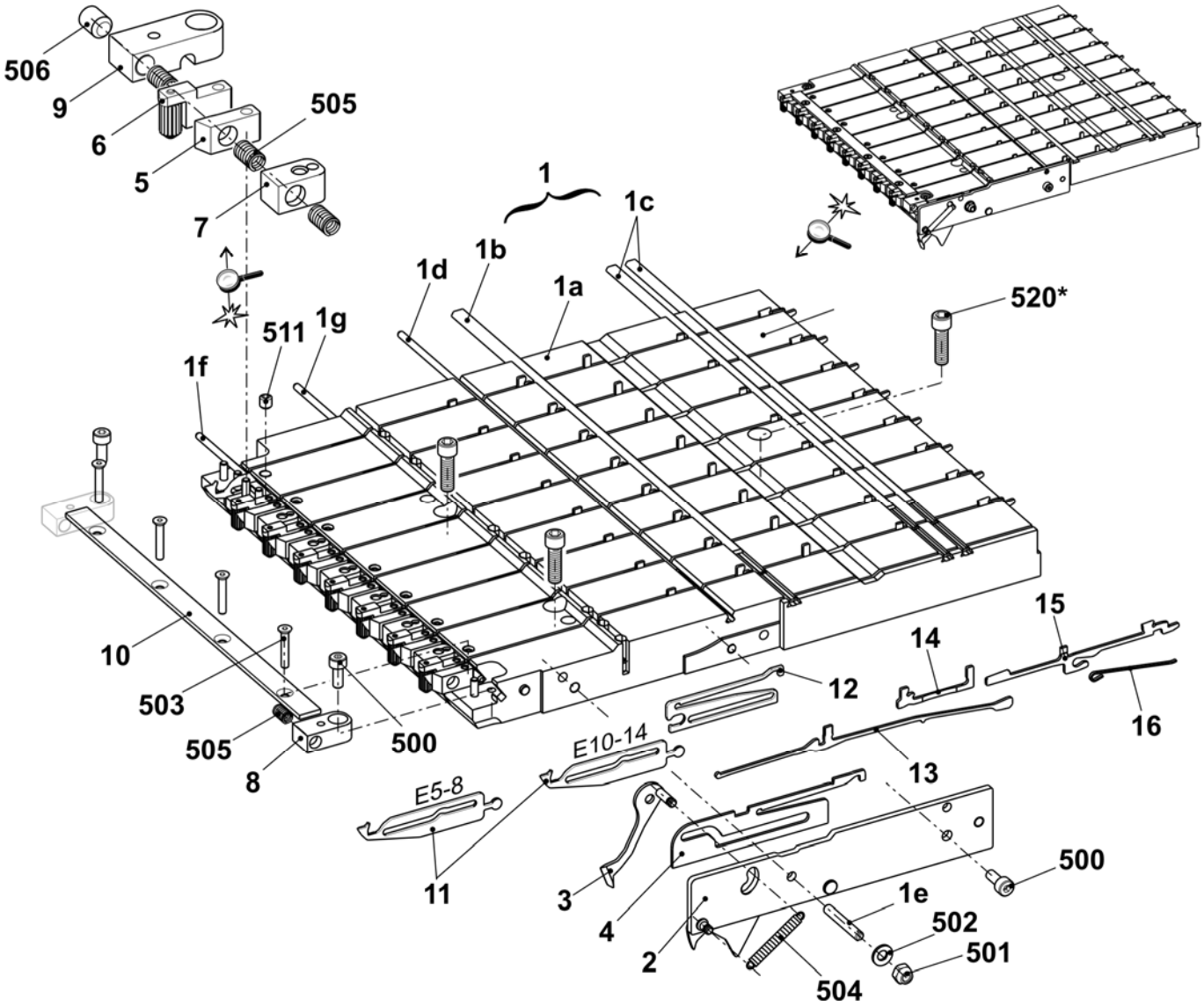

Rechtes Klemm-Schneidbett E10 + E12 + E14 + E6.2 + E7.2 + E6.2(E12m.10) + E10m.12

Pos	*Benennung*		*Ident-Nr*	*Pos*	*Benennung*	*Ident-Nr*
Σ	**Klemm-Schneidbett rechts E10-14 (E6.2/7.2/**			8	Federhalter	244 032
	6.2(E12m.10)/10m.12, E14/12)		**253 243**	9	Federhalter	244 590
1	Führungsplatte EPT rechts E5-14		253 154	10	Halteleiste	253 176
	1a	Führungsplatte rechts E5-14	251 410	11	Fangnadel rechts E10-14	244 592
	1b	Deckschiene	253 173	12	Zwischenteil E10-14	244 591
	1c	Deckschiene	253 174	13	Kupplungsteil E4-8	200 682
	1d	Fixierdraht	253 172	14	Zwischenschieber Gebremst E5-8	237 323
	1e	Führungsstift	211 351	15	Auswahlplatine E4-8	200 687
	1f	Fixierdraht	253 171	16	Platinenfeder E4-8	200 690
	1g	Fixierdraht	215 927	500	Zylinder-Schraube M4x10	023 136
	511	Gewindestift M5x5	236 061	501	Sechskant-Mutter M4	023 046
2	Abdeckung rechts komplett E10-14		251 119	502	U-Scheibe 4	020 870
3	Fanghaken rechts E10-14		251 378	503	Senk-Schraube M3x18	242 728
4	Schieber E5-14		253 084	504	Zugfeder 4x0,55x18,9	023 392
5	Klinge		243 948	505	Druckfeder 07x4,3x12,1	023 521
6	Klemme rechts komplett		244 602	506	Gewindestift M6x8	022 581
7	Zwischenstück		251 446	520*	Zylinder-Schraube M6x20	244 824

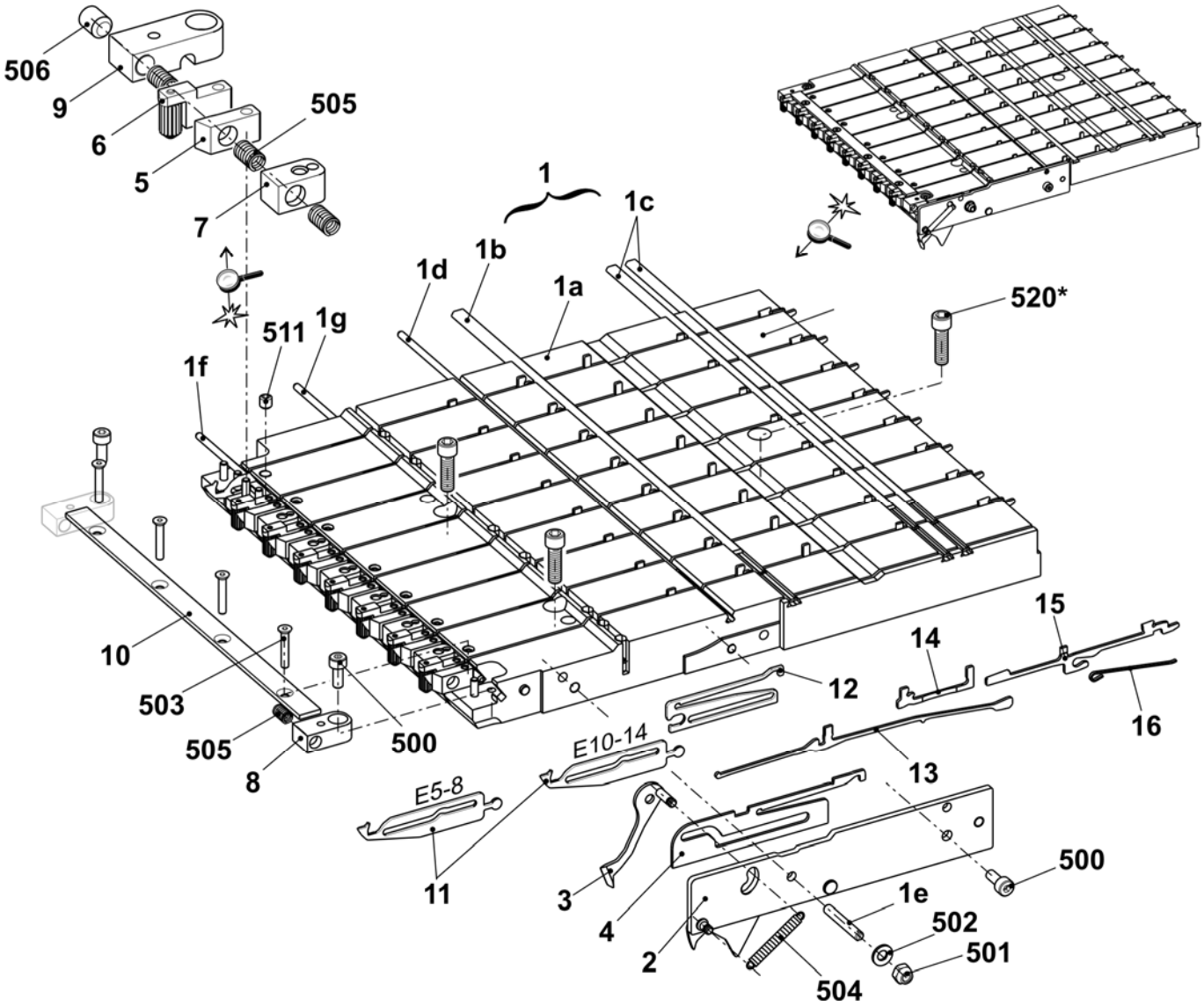

STOLL
THE RIGHT WAY TO KNIT

Rechtes Klemm-Schneidbett E16 + E18 + E8.2mg

Pos	Benennung		Ident-Nr	Pos	Benennung	Ident-Nr
Σ	**Klemm-Schneidbett rechts**			8	Federhalter	244 032
	E16-18 (E8.2/9.2)		**253 245**	9	Federhalter	244 590
1	Führungsplatte EPT rechts E16-18		253 158	10	Halteleiste	253 176
	1a	Führungsplatte rechts E16-18	253 157	11	Fangnadel rechts E16-18	244 739
	1b	Deckschiene	253 173	12	Zwischenteil	244 741
	1c	Deckschiene	253 174	13	Kupplungsteil E10-12	200 683
	1d	Fixierdraht	253 172	14	Zwischenschieber Gebremst E10-12	237 324
	1e	Führungsstift	211 351	15	Auswahlplatine E10-12	200 688
	1f	Fixierdraht	253 171	16	Platinenfeder E10-12	200 691
	1g	Fixierdraht	215 927	500	Zylinder-Schraube M4x10	023 136
	511	Gewindestift M5x5	236 061	501	Sechskant-Mutter M4	023 046
2	Abdeckung rechts komplett E16-18		242 836	502	U-Scheibe 4	020 870
3	Fanghaken rechts E16-18		242 833	503	Senk-Schraube M3x18	242 728
4	Schieber E16-18		242 828	504	Zugfeder 4x0,55x18,9	023 392
5	Klinge		243 948	505	Druckfeder 07x4,3x12,1	023 521
6	Klemme rechts komplett		244 602	506	Gewindestift M6x8	022 581
7	Zwischenstück		251 446	520*	Zylinder-Schraube M6x20	244 824

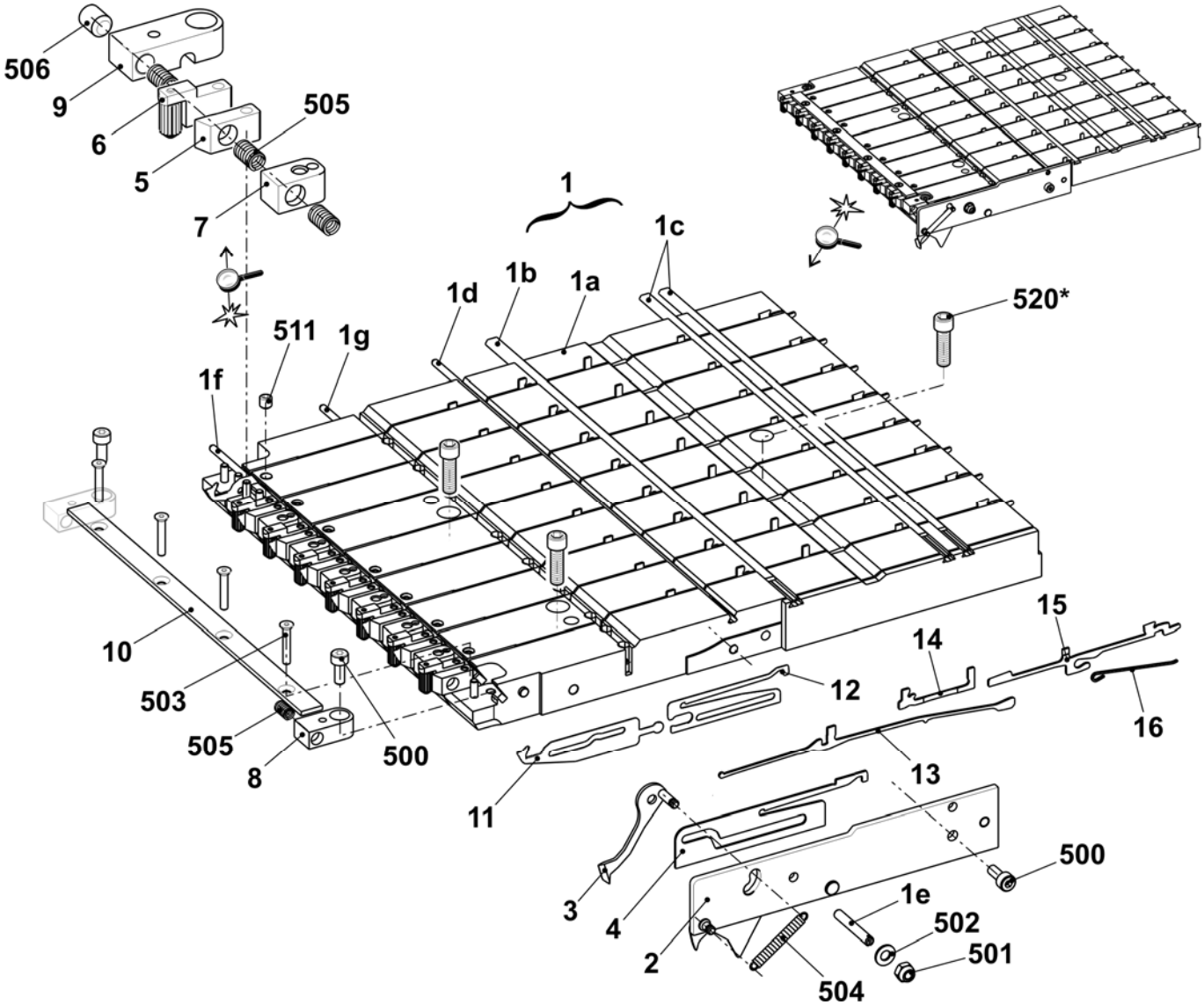

Abdeckung links und rechts

Pos	*Benennung*	*Ident-Nr*		*Pos*	*Benennung*	*Ident-Nr*
1	Abdeckung links	241 938		500	Flachkopf-Schraube M8x10	241 930
2	Abdeckung rechts	241 939				

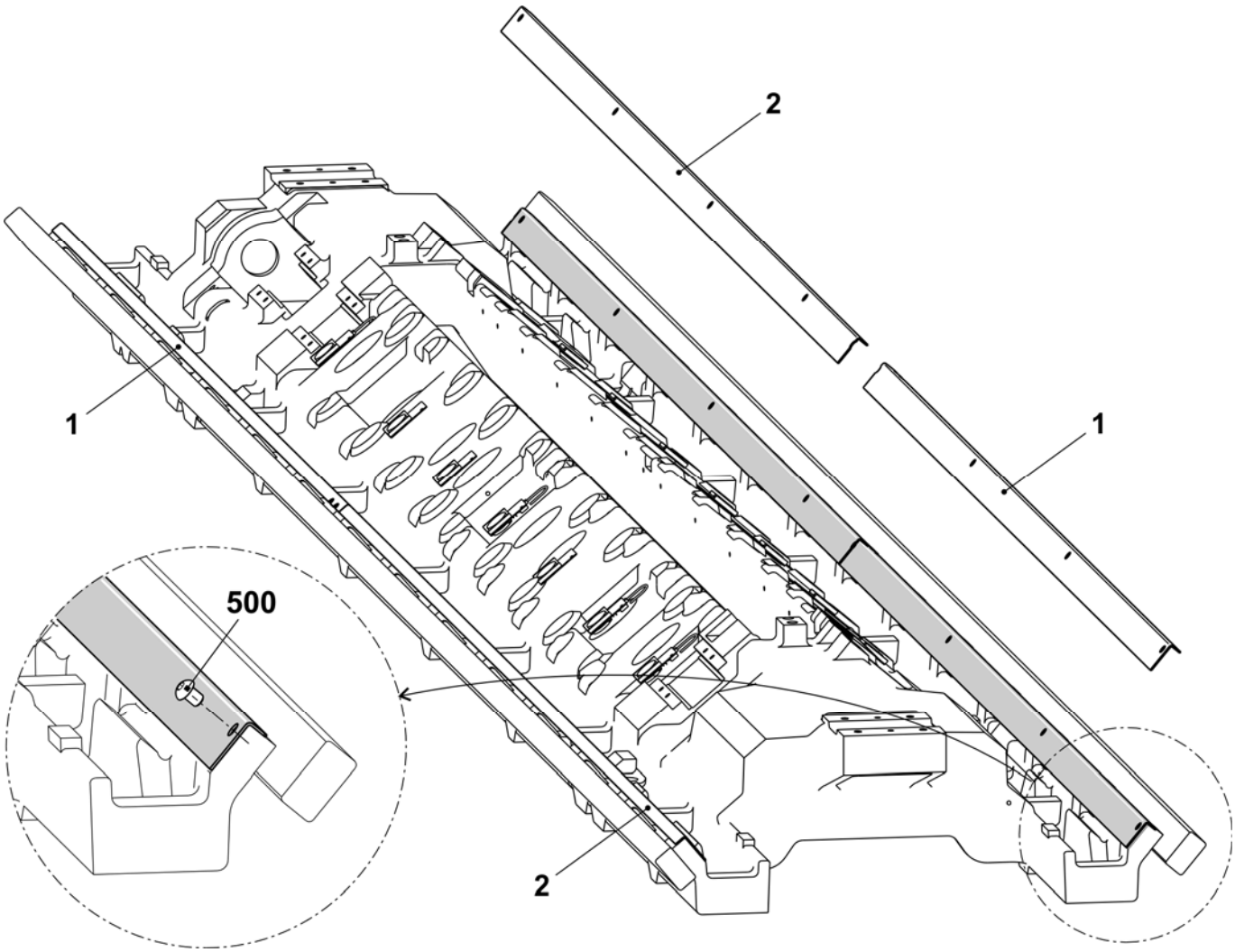

Anbindung Messschiene

Pos	Benennung	Ident-Nr
ΣG	**Anbindung Messschiene grob (E10 + E10m.12)**	**244 606**
1	Lagergabel	240 689
2	Anschlag	209 289
500	Zylinder-Schraube M6x16	020 135
501	Flachkopf-Schraube M6x20	241 603

Pos	Benennung	Ident-Nr
ΣF	**Anbindung Messschiene fein (E12 + E14 + E16 + E18 + E5.2 + E6.2 + E7.2 + E8.2 mg)**	**244 608**
1	Lagergabel	244 535
2	Mitnehmer	244 536
3	Anschlag	244 537
4	Passschraube	209 790
500	Flachkopf-Schraube M6x20	241 603
501	Zylinder-Schraube M5x16	022 726

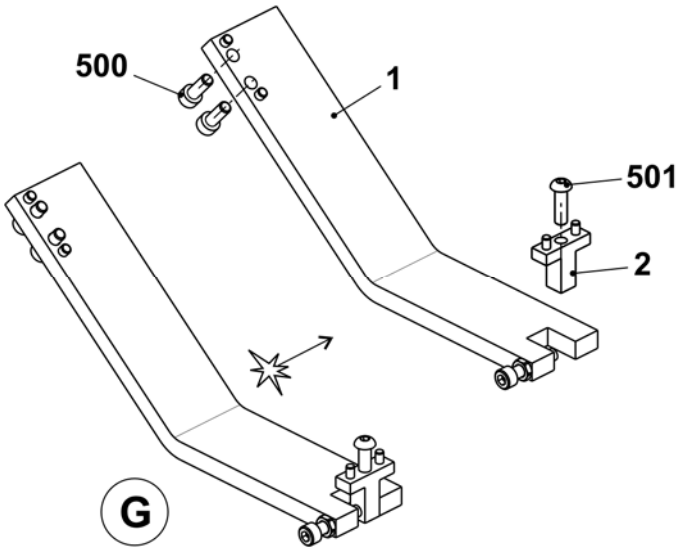

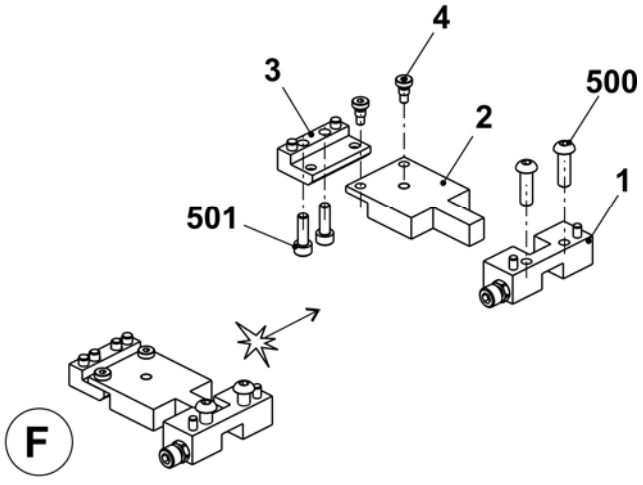

Tandem-Schlitten

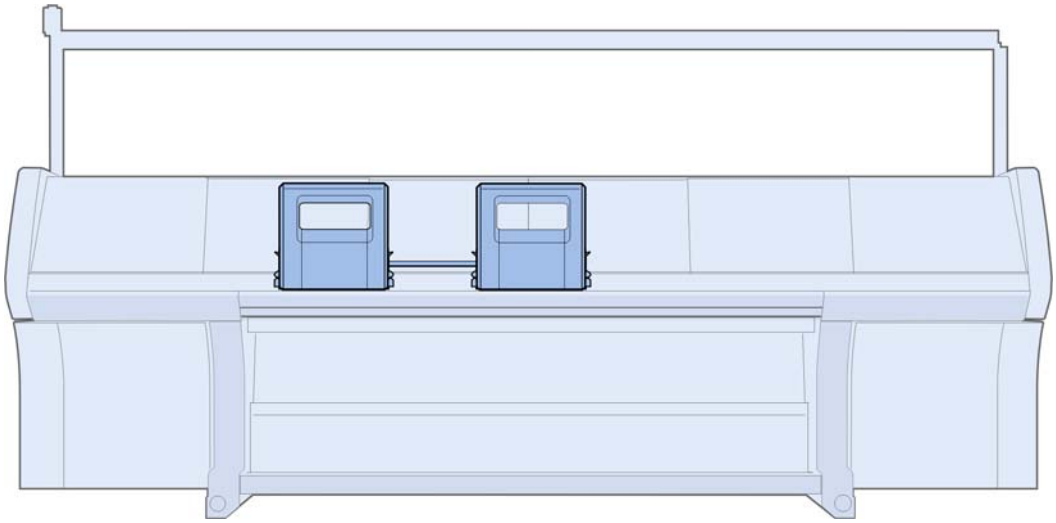

STOLL
THE RIGHT WAY TO KNIT

Schlitten-Übersicht

Pos	Benennung	Ident-Nr	Pos	Benennung	Ident-Nr
Σ	**Schlitten komplett**				
	E5 + E5m.4 + E2,5.2kw + E2,5.2mg E3,5.2kw + E3,5.2mg	**244 240**	2	Schloss-Satz komplett E5 + E5m.4 + E7m.5 E2,5.2kw + E2,5.2mg E3,5.2kw E5.2kw + E5.2mg	244 239
	links ko. E3,5.2mg	**243 910**			
	rechts ko. E3,5.2mg	**243 911**			
	E5.2kw	**244 399**			
	E5.2mg	**244 397**		E3,5.2 mg	243 918
	E7 + E8 + E7m.8 + E8m.7	**244 387**		E7 + E8 + E7m.8 + E8m.7	244 389
	E7m.5	**244 787**		E10	244 382
	E10	**244 378**		E10m.12	244 394
	E10m.12	**244 394**		E6.2kw	244 403
	E6.2kw	**244 401**		E6.2mg	242 275
	E6.2 mg	**242 272**		E6.2 (12m.10)	244 286
	E6.2 (12m.10)	**244 284**		E12	243 916
	E12	**243 908**		E7.2kw	242 274
	E7.2kw	**242 270**		E7.2 mg	243 919
	E7.2mg	**243 912**		E14	244 384
	E14	**244 380**		E16 + E18	242 243
	E16 + E18	**242 233**		E8.2mg	243 920
	E8.2mg	**243 914**	10	Abstreifteil (Filz)	241 411
3	FF-Mitnahme aussen komplett	241 080	11	Bolzen	212 392
4	FF-Mitnahme mitte komplett	241 081	12	Bolzen	243 171
5	Platinen-Steuerung komplett		13	Leitblech hinten links	245 323
8	Schlittenwagen 822	242 232	14	Abdeckblech links	250 274
9	Auswahlsystem komplett		15	Abdeckblech rechts	250 275
	E5 + E5m.4 + E7m.5 E2,5.2kw + E2,5.2mg E3,5.2kw + E3,5.2mg E7 + E8 + E7m.8 + E8m.7	216 218	19	Leitblech hinten rechts	245 324
			21	Motoreinheit 550	239 407
				216 Zahnstange oben	209 781
				217 Zahnstange mitte	209 782
	E10 + E12 + E10m.12 + E6.2(12m.10) E5.2mg + E5.2kw + E6.2kw + E6.2mg	216 219		218 Zahnstange unten	209 783
				521 Schraube M4x12	023 367
	E14 + E7.2kw + E7.2mg	229 300	22	Verteiler hinten links 822 okc	242 239
	E16 + E18 + E8.2mg	220 114	23	Verteiler vorne links 822 okc	242 240

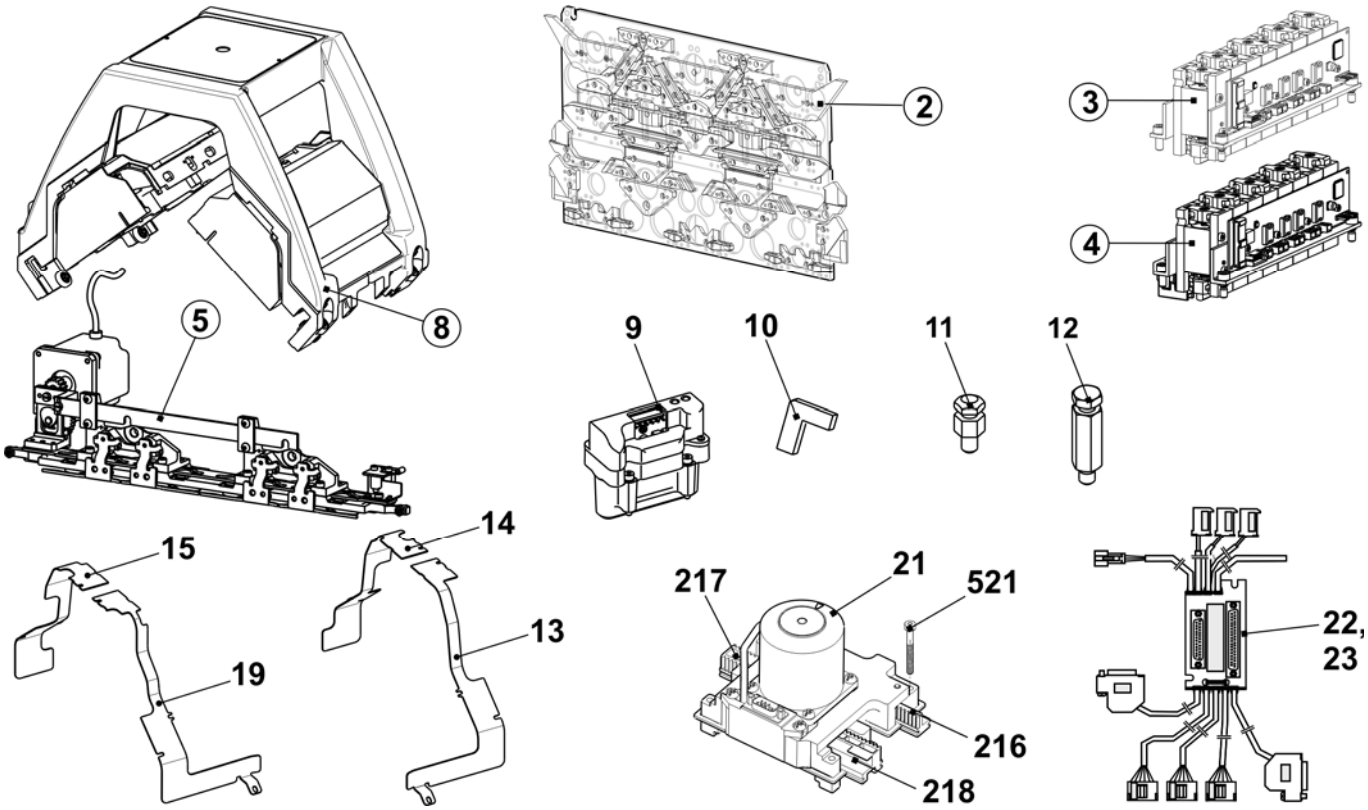

Schlittenwagen

Pos	Benennung	Ident-Nr		Pos	Benennung	Ident-Nr
Σ	**Schlittenwagen 822**	**242 232**		9	Büchse	209 275
1	Schlittenrahmen 2-Schloss	240 704		10	Büchse	209 274
2	Schlittenteil 2-Schloss	241 756		11	Exzenter	222 983
3	Schlittenabdeckung oben ECO2	252 616		13	Fixierbolzen Trennstelle	244 179
4	Unterlage	225 312		500	Zylinder-Schraube M8x30	020 143
5	Passschraube	211 750		503	Sicherungsscheibe 5	021 021
8	Büchse	207 546		515	Gewindebuchse M12x11,5	041 863

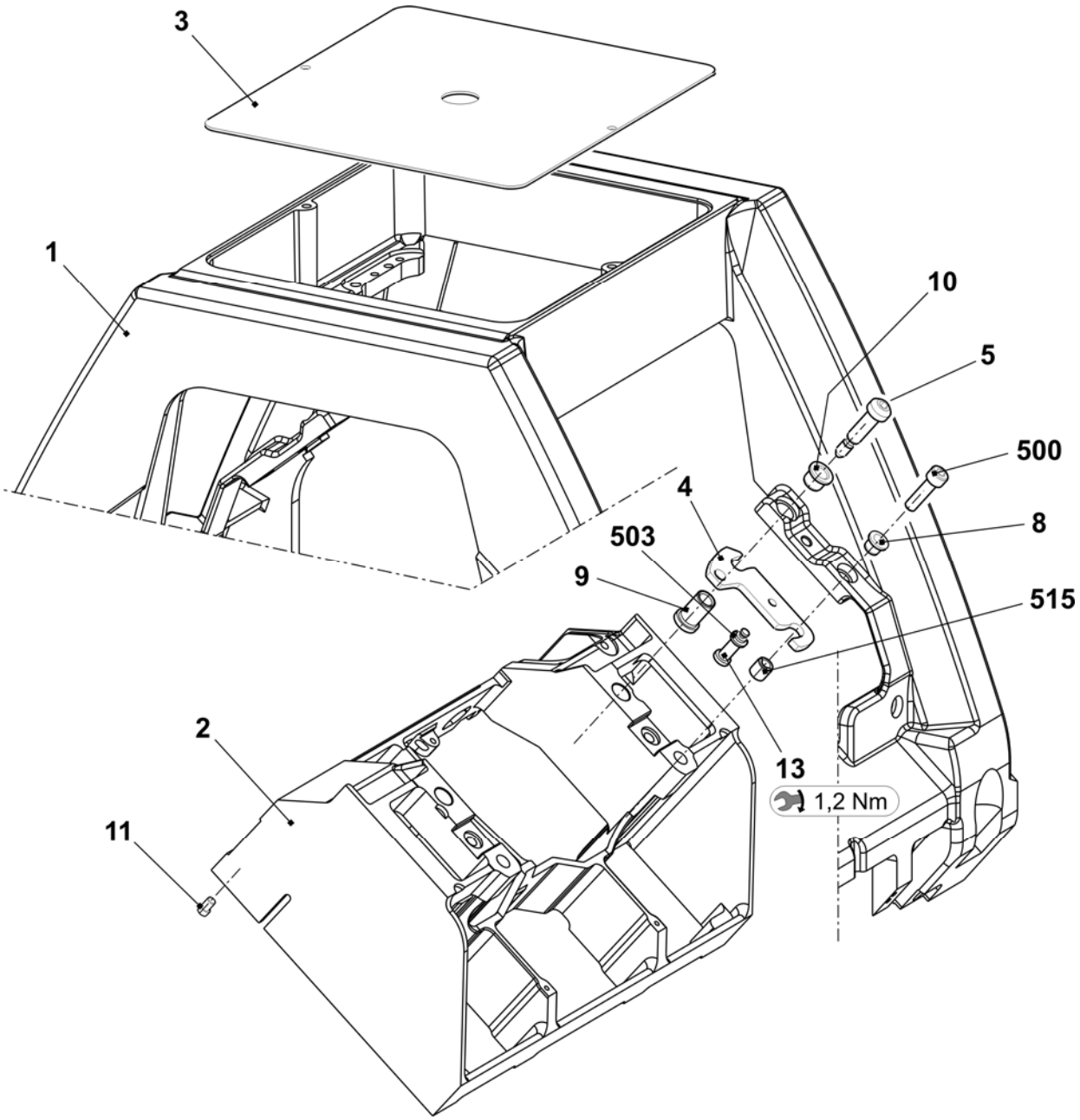

Schlitten-Kopplung

Pos	Benennung	Ident-Nr		Pos	Benennung	Ident-Nr
100	Verbindungs-Stange 42" und 44"	242 889		120	Hülse	225 600
110	Verbindungs-Stange kurz	242 891		506	Zylinder-Schraube M16x45	023 366

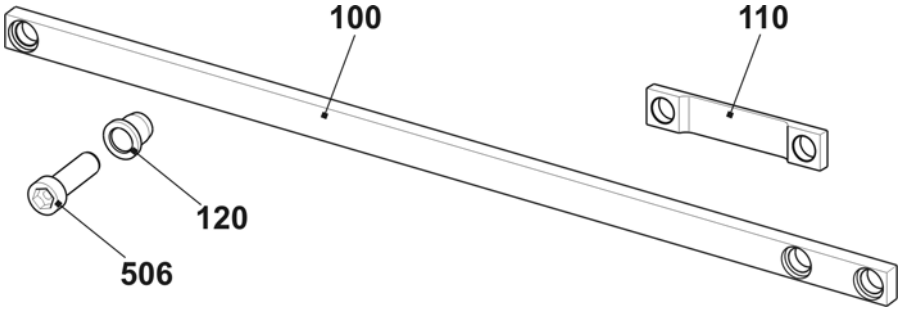

Bürstenhalter

Pos	Benennung	Ident-Nr		Pos	Benennung	Ident-Nr
Σ	**Bürstenhalter komplett**			4	Bürste	
	E5 + E7+ E8 + E5m.4 + E7m.5 + E7m.8 + E8m.7 + E2,5.2 + E3,5.2 + E5.2	**220 064**			E5 + E7+ E8 + E5m.4 + E7m.5 + E7m.8 + E8m.7 + E2,5.2 + E3,5.2 + E5.2	203 254
	E10 + E12 + E14 + E10m.12 + E6.2(12m.10) + E6.2 + E7.2	**220 065**			E10 + E12 + E14 + E10m.12 + E6.2(12m.10) + E6.2 + E7.2	212 854
	E16 + E8.2mg + E18	**239 432**			E16 + E8.2mg + E18	224 822
1	Bürstenhalter	219 423		500	Senkschraube M4x12	023 062
2	Bürstenklemme	213 010		501	Sechskant-Mutter M8	020 856
3	Gewindestange	209 740		502	Pass-Scheibe	023 348
				503	Sicherungsring 5x0,6	023 347

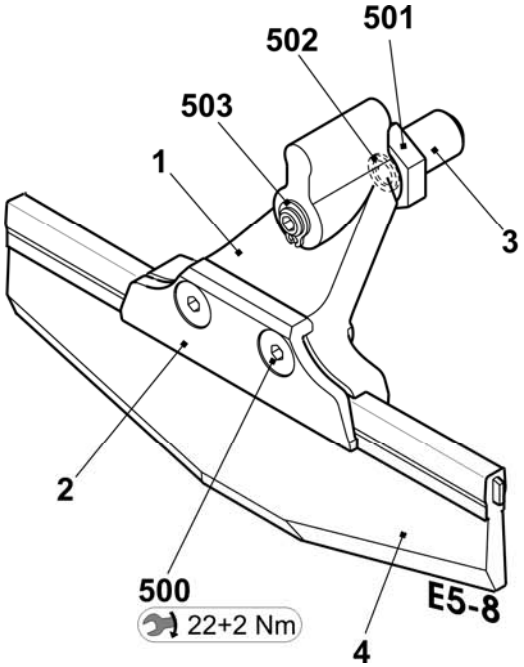

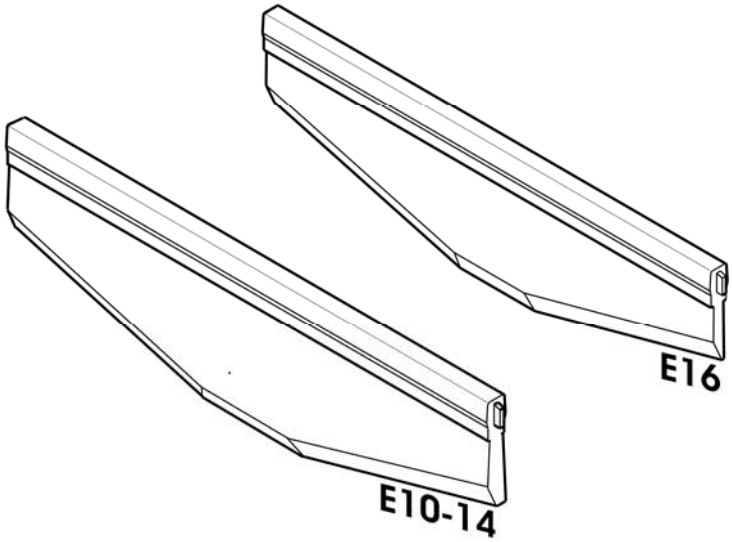

Fadenführer-Mitnahme ohne Führungsteil

Pos	Benennung	Ident-Nr	Pos	Benennung	Ident-Nr
Σ	**FF-Mitnahme aussen komplett**	**241 080**			
1	Fadenführer-Mitnehmer komplett	242 214	500	Zylinder-Schraube M4x14-I-Torx	242 279
2	Haltewinkel für Platine	241 038	501	Zylinder-Schraube M3x12-12.9	022 648
3	Karte Fadenführer Endstufen OKC	300 960	900	Zylinder-Schraube M6x14	022 658
4	Haltewinkel für FF-Mitnahme	242 903	901	Pass-Schraube	231 899

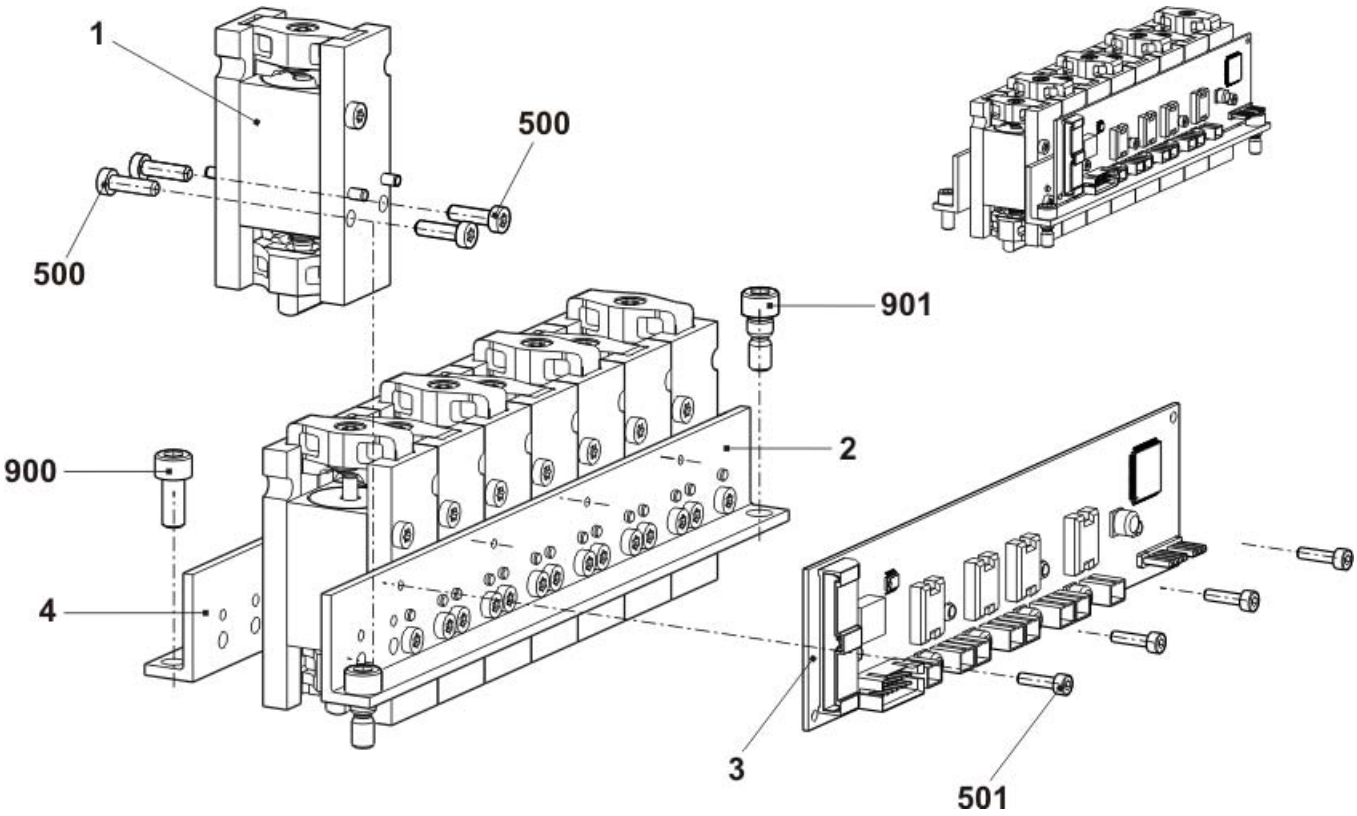

Fadenführer-Mitnahme mit Führungsteil

Pos	Benennung	Ident-Nr		Pos	Benennung	Ident-Nr
Σ	**FF-Mitnahme mitte komplett**	**241 081**				
1	Fadenführer-Mitnehmer komplett	242 214		500	Zylinder-Schraube M4x14-I-Torx	242 279
2	Haltewinkel für Platine	241 038		501	Zylinder-Schraube M3x12-12.9	022 648
3	Haltewinkel für FF-Mitnahme	241 044		502	Schraube KB60X20	243 625
4	Karte Fadenführer Endstufen OKC	300 960		900	Zylinder-Schraube M6x14	022 658
5	Führungsteil	239 972		901	Pass-Schraube	231 899

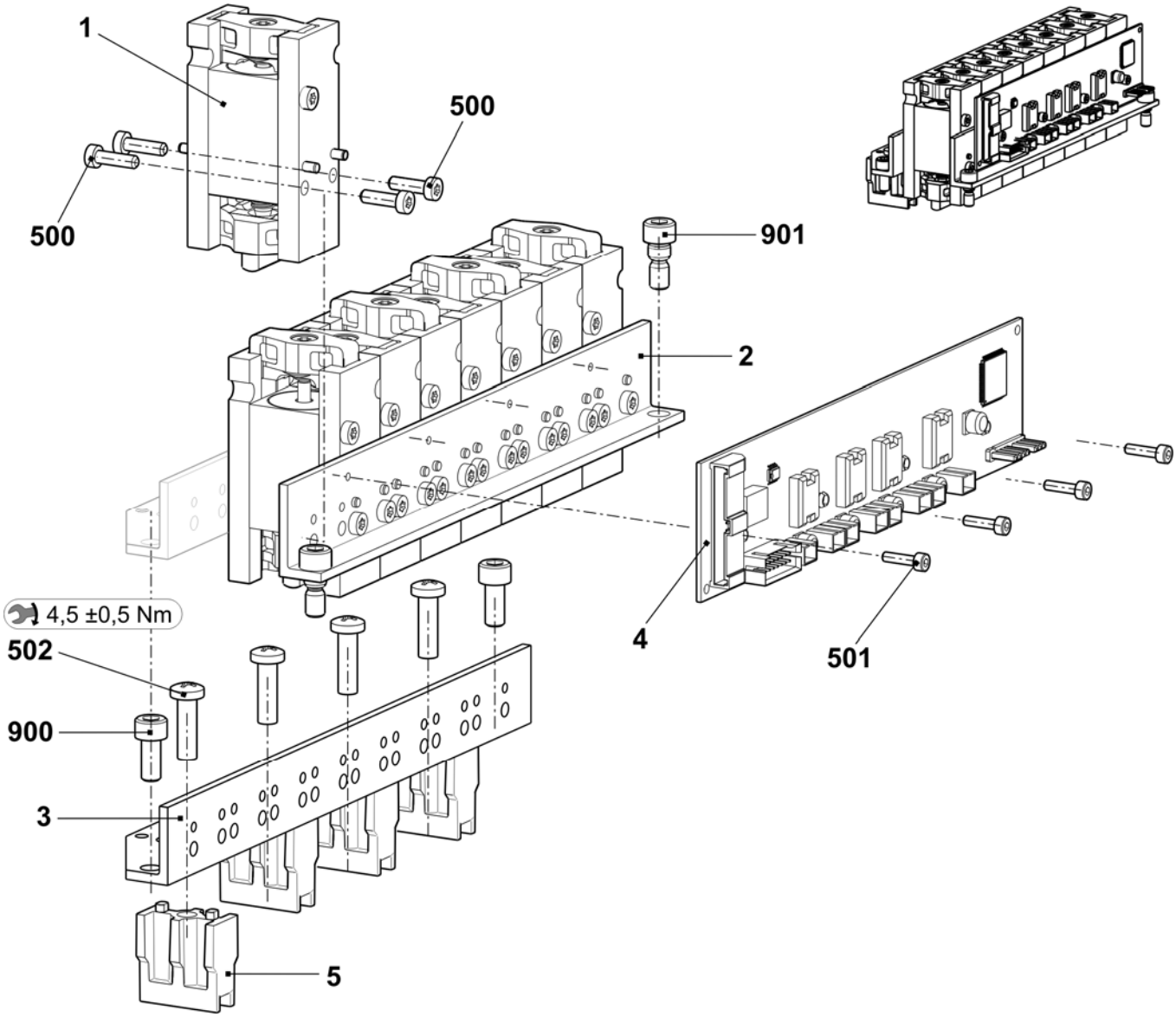

Platinen-Steuerung

Pos	Benennung	Ident-Nr	Pos	Benennung	Ident-Nr
Σ	**Platinen-Steuerung komplett**		1	Platinenschloss	
	E5 + E5m.4 + E2,5.2 + E3,5.2kw	**250 991**		E5 + E5m.4 + E2,5.2 + E3,5.2kw	250 981
	E7 + E8 + E7m.5 + E7m.8 + E8m.7 + E3,5.2mg + E5.2mg	**250 989**		E7 + E8 + E7m.5 + E7m.8 + E8m.7 + E3,5.2mg + E5.2mg	250 980
	E10 + E10m.12	**250 984**		E10 + E10m.12	250 976
	E5.2kw + E6.2kw	**250 988**		E5.2kw + E6.2kw	250 979
	E12 + E14+ E6.2 (12m.10) + E6.2mg	**250 986**		E12 + E14+ E6.2 (12m.10) + E6.2mg	250 977
	E7.2kw	**250 180**		E7.2kw	250 181
	E7.2mg	**250 992**		E7.2mg	250 982
	E16 + E18 + E8.2mg	**250 987**		E16 + E18 + E8.2mg	250 978
2	Steuerschieber komplett	239 363	500	Zylinder-Schraube M6x12	020 134
3	Steuereinheit Niederhalte-Platinen	239 342	501	Flachkopf-Schraube M4x6	023 427
4	Abdeckblech	221 272	502	Beilage 0,05x19x22	251 878

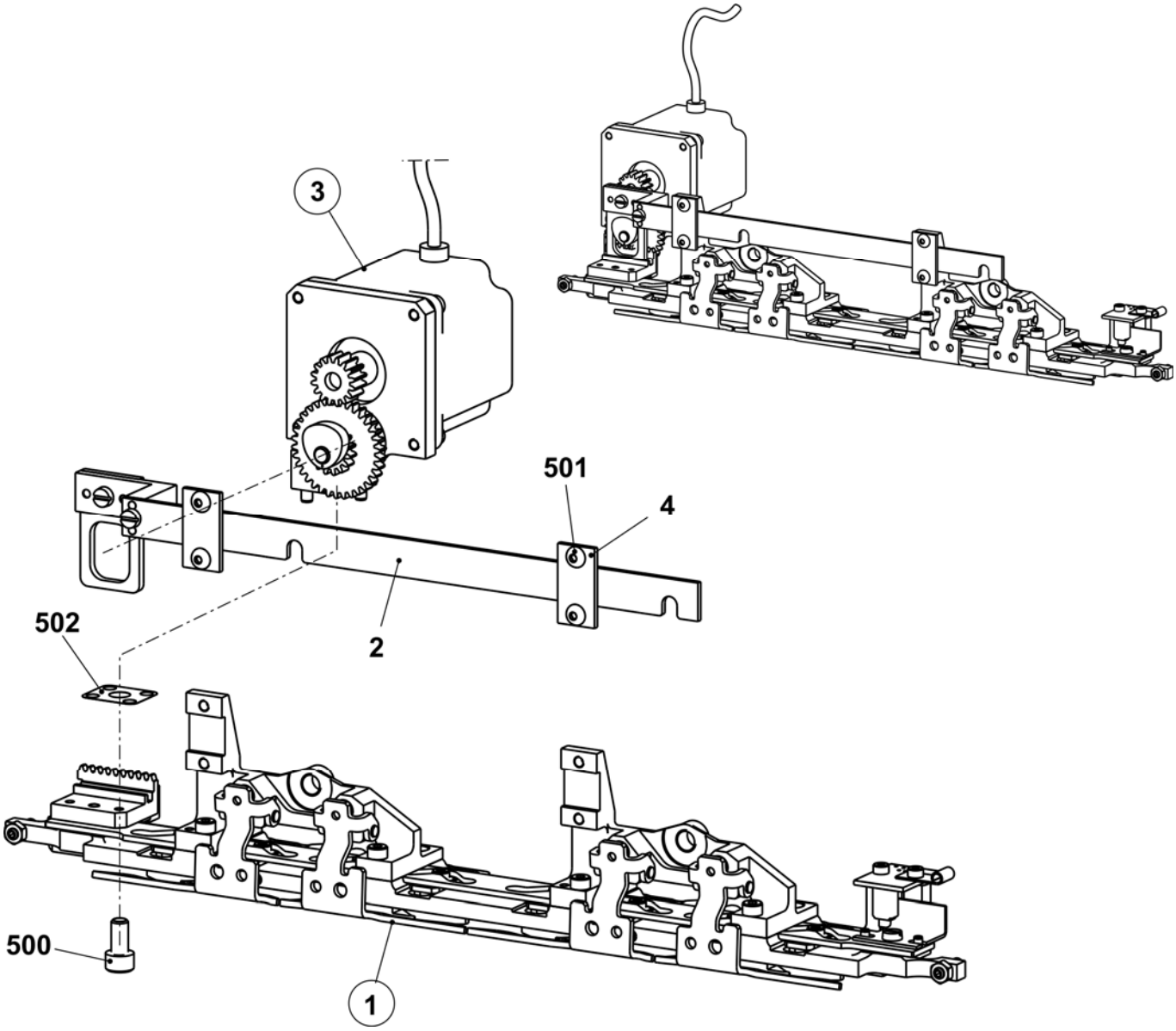

Platinenschloss E5 + E5m.4 + E2,5.2 + E3,5.2kw

Pos	*Benennung*	*Ident-Nr*	*Pos*	*Benennung*	*Ident-Nr*
Σ	**Platinenschloss komplett E5 + E5m.4 + E2,5.2 + E3,5.2kw**	**250 981**	11	Karte Lichtschranke NP V2	240 243
			12	Steuerschieber komplett E2,5.2-8	253 568
1	Platinenschlossplatte	250 078	13	Hutbuchse	225 855
2	Platinenschieber links E2,5.2 + 5	245 015	14	Abdeckplatte	254 958
3	Platinenschieber rechts E2,5.2 + 5	245 016	500	Zylinder-Schraube M4x12	022 664
4	Zwischenplatte	239 423	501	Zylinder-Schraube M3x6	022 589
5	Exzenter	239 344	502	Sechskant-Mutter M4-6	022 536
6	Abdeckplatte	250 178	503	Senkschraube M3x6	020 286
7	Halter komplett	250 577	504	Zylinder-Schraube M3x6	020 005
8	Flotteil links E2,5.2 + 5	245 017	505	Befestigungs-Schelle	008 321
9	Flotteil rechts E2,5.2 + 5	245 014	506	Sechskant-Mutter M5-04	020 854
10	Stellschraube	241 936	507	Senkschraube M4x10	241 914

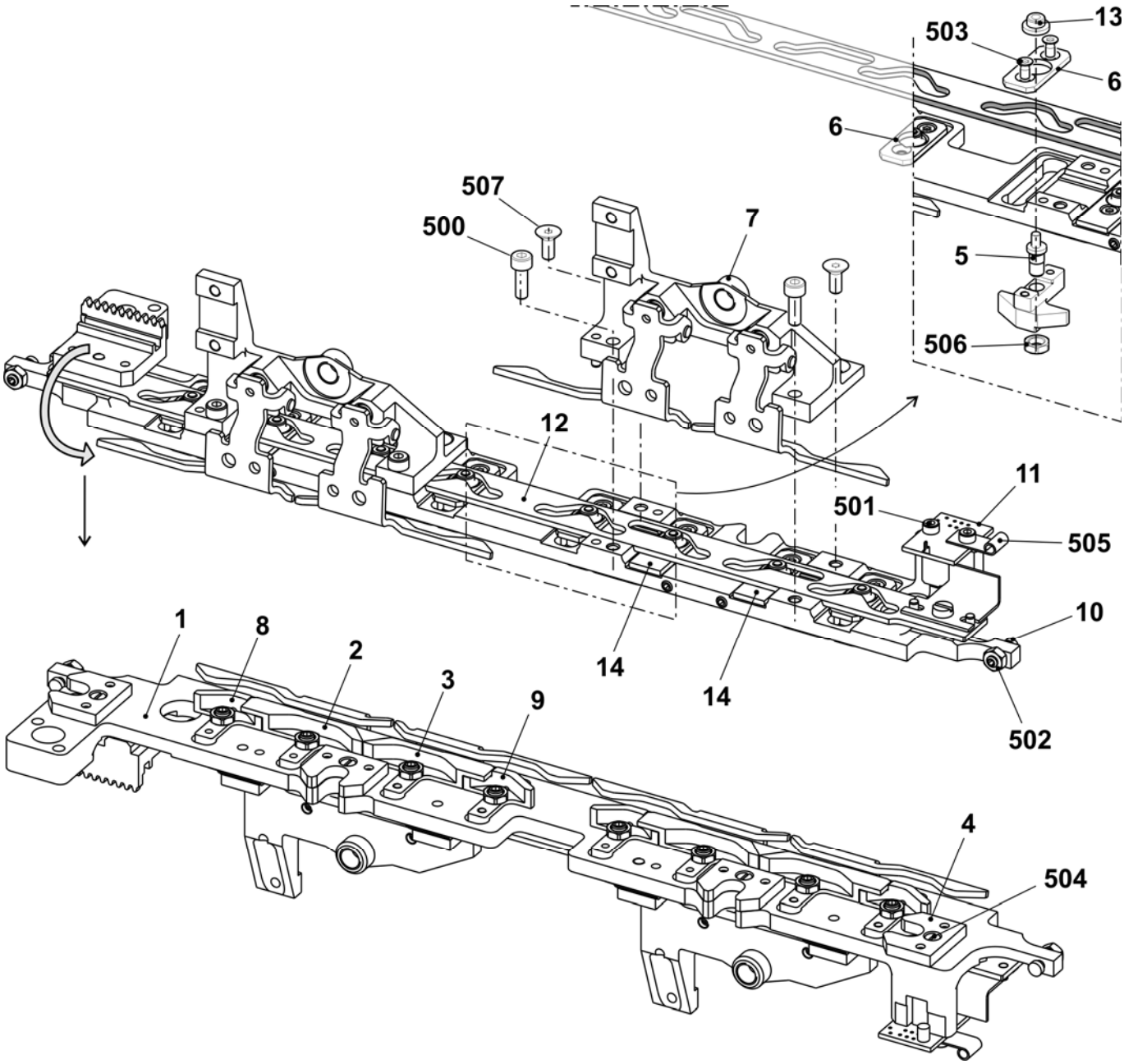

Platinenschloss E7 + E8 + E7m.5 + E7m.8 + E8m.7 + E3,5.2mg + E5.2mg

Pos	Benennung	Ident-Nr	Pos	Benennung	Ident-Nr
Σ	**Platinenschloss ko. E7 + E8 + E7m.5 + E7m.8 + E8m.7 + E3,5.2mg + E5.2mg**	**250 980**	11	Karte Lichtschranke NP V2	240 243
			12	Steuerschieber komplett E2,5.2-8	253 568
1	Platinenschlossplatte	250 078	13	Hutbuchse	225 855
2	Platinenschieber links E7-8 + 3,5.2mg	250 166	14	Abdeckplatte	254 958
3	Platinenschieber rechts E7-8 + 3,5.2mg	250 167	500	Zylinder-Schraube M4x12	022 664
4	Zwischenplatte	239 423	501	Zylinder-Schraube M3x6	022 589
5	Exzenter	239 344	502	Sechskant-Mutter M4-6	022 536
6	Abdeckplatte	250 178	503	Senkschraube M3x6	020 286
7	Halter komplett	250 577	504	Zylinder-Schraube M3x6	020 005
8	Flotteil links E7-8 + 3,5.2mg	250 164	505	Befestigungs-Schelle	008 321
9	Flotteil rechts E7-8 + 3,5.2mg	250 165	506	Sechskant-Mutter M5-04	020 854
10	Stellschraube	241 936	507	Senkschraube M4x10	241 914

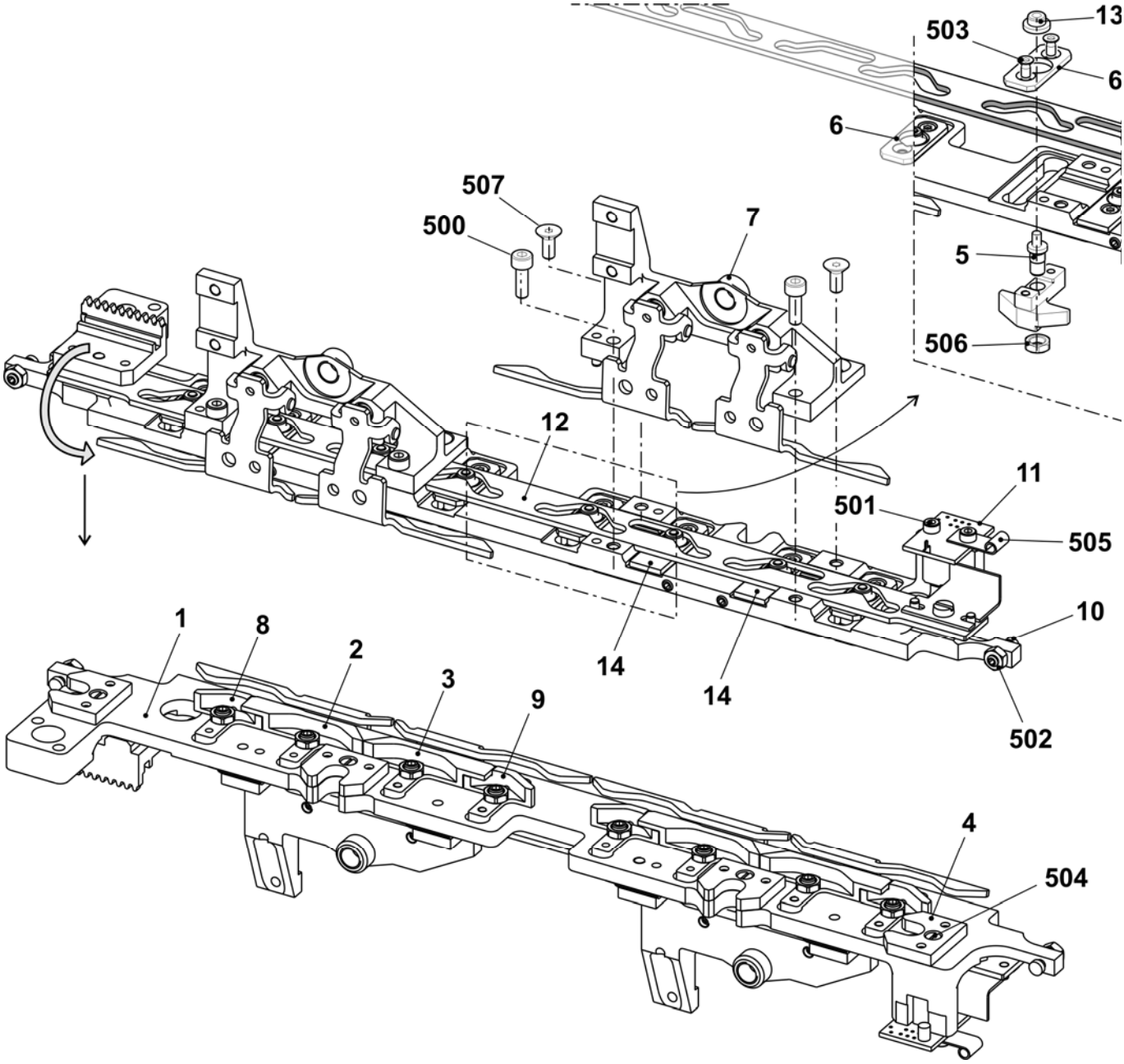

Platinenschloss E10 + E10m.12

Pos	*Benennung*	*Ident-Nr*	*Pos*	*Benennung*	*Ident-Nr*
Σ	**Platinenschloss E10 + E10m.12**	**250 976**	11	Karte Lichtschranke NP V2	240 243
			12	Steuerschieber ko. E10-14 + E16	239 421
1	Platinenschlossplatte	250 078	13	Hutbuchse	225 855
2	Platinenschieber links E10	250 158	14	Abdeckplatte	254 421
3	Platinenschieber rechts E10	250 159	500	Zylinder-Schraube M4x12	022 664
4	Zwischenplatte	239 423	501	Zylinder-Schraube M3x6	022 589
5	Exzenter	239 344	502	Sechskant-Mutter M4-6	022 536
6	Abdeckplatte	250 178	503	Senkschraube M3x6	020 286
7	Halter komplett	250 577	504	Zylinder-Schraube M3x6	020 005
8	Flotteil links E10	250 156	505	Befestigungs-Schelle	008 321
9	Flotteil rechts E10	250 157	506	Sechskant-Mutter M5-04	020 854
10	Stellschraube	241 936	507	Senkschraube M4x10	241 914

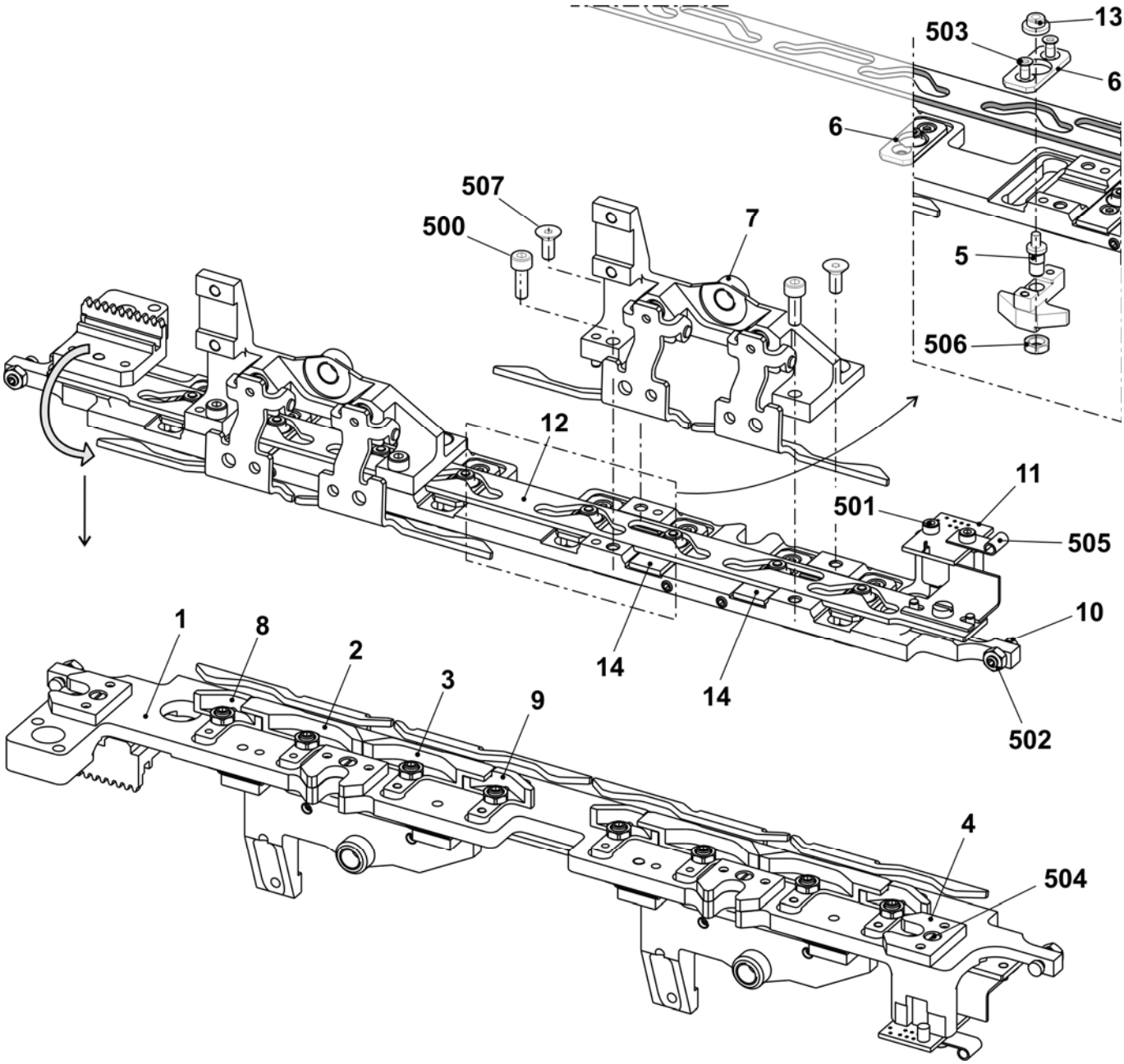

Platinenschloss E12 + E14 + E6.2(E12m.10) + E6.2mg

Pos	Benennung	Ident-Nr	Pos	Benennung	Ident-Nr
Σ	**Platinenschloss E12 + E14 + E6.2(E12m.10) + E6.2mg**	**250 977**	11	Karte Lichtschranke NP V2	240 243
			12	Steuerschieber komplett E10-14 + 16	239 421
1	Platinenschlossplatte	250 078	13	Hutbuchse	225 855
2	Platinenschieber links	250 170	14	Abdeckplatte	254 421
3	Platinenschieber rechts	250 171	500	Zylinder-Schraube M4x12	022 664
4	Zwischenplatte	239 423	501	Zylinder-Schraube M3x6	022 589
5	Exzenter	239 344	502	Sechskant-Mutter M4-6	022 536
6	Abdeckplatte	250 178	503	Senkschraube M3x6	020 286
7	Halter komplett	250 577	504	Zylinder-Schraube M3x6	020 005
8	Flotteil links E12-14 + 6.2	250 168	505	Befestigungs-Schelle	008 321
9	Flotteil rechts E12-14 + 6.2	250 169	506	Sechskant-Mutter M5-04	020 854
10	Stellschraube	241 936	507	Senkschraube M4x10	241 914

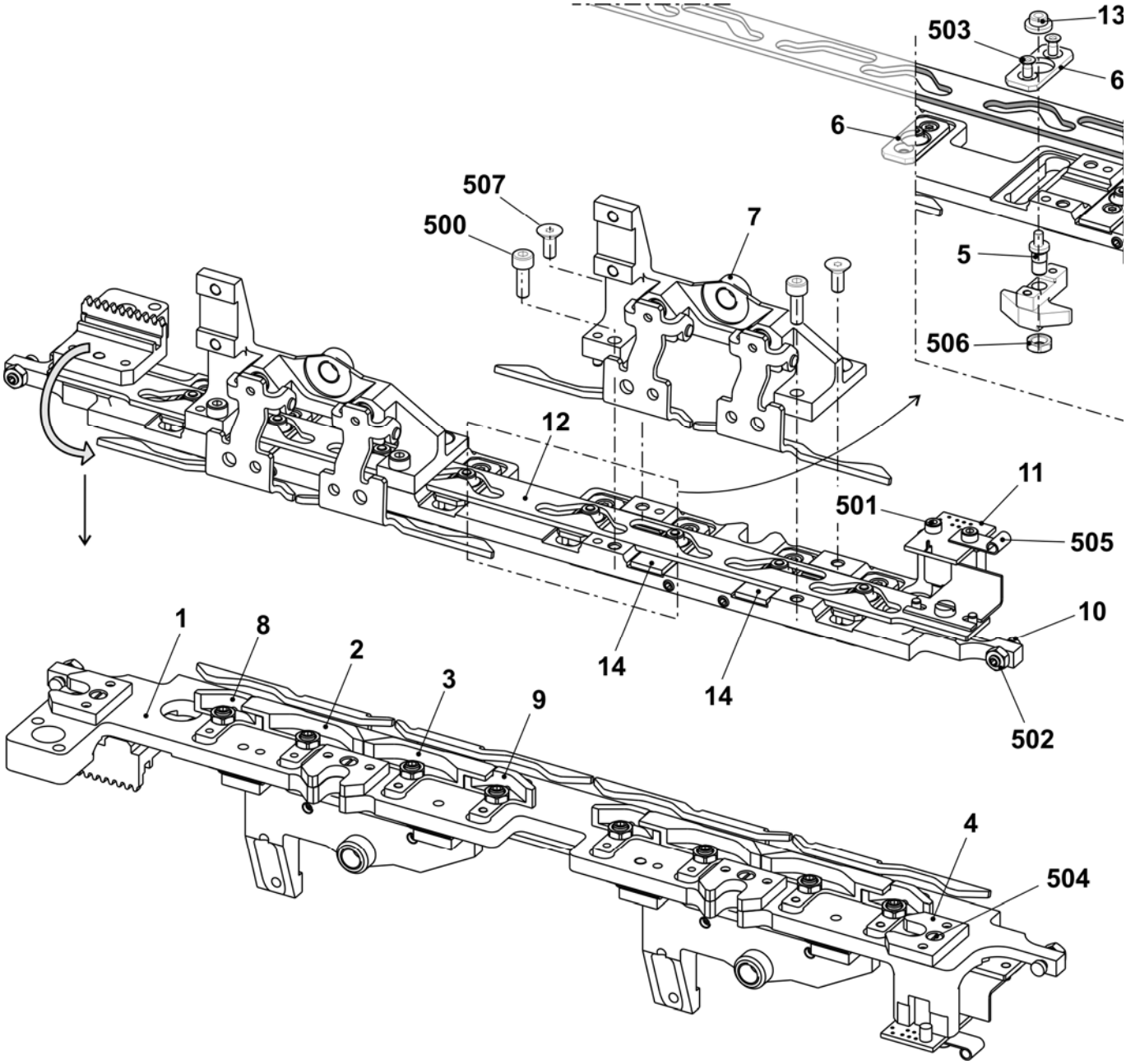

Platinenschloss E16 + E18 + E8.2mg

Pos	*Benennung*	*Ident-Nr*	*Pos*	*Benennung*	*Ident-Nr*
Σ	**Platinenschloss ko. E16 + E18 + E8.2mg**	**250 978**	11	Karte Lichtschranke NP V2	240 243
			12	Steuerschieber komplett E10-14 + 16	239 421
1	Platinenschlossplatte	250 078	13	Hutbuchse	225 855
2	Platinenschieber links E16	250 155	14	Abdeckplatte	251 465
3	Platinenschieber rechts E16	245 019	500	Zylinder-Schraube M4x12	022 664
4	Zwischenplatte	239 423	501	Zylinder-Schraube M3x6	022 589
5	Exzenter	239 344	502	Sechskant-Mutter M4-6	022 536
6	Abdeckplatte	250 178	503	Senkschraube M3x6	020 286
7	Halter komplett	250 577	504	Zylinder-Schraube M3x6	020 005
8	Flotteil links E16	250 154	505	Befestigungs-Schelle	008 321
9	Flotteil rechts E16	245 018	506	Sechskant-Mutter M5-04	020 854
10	Stellschraube	241 936	507	Senkschraube M4x10	241 914

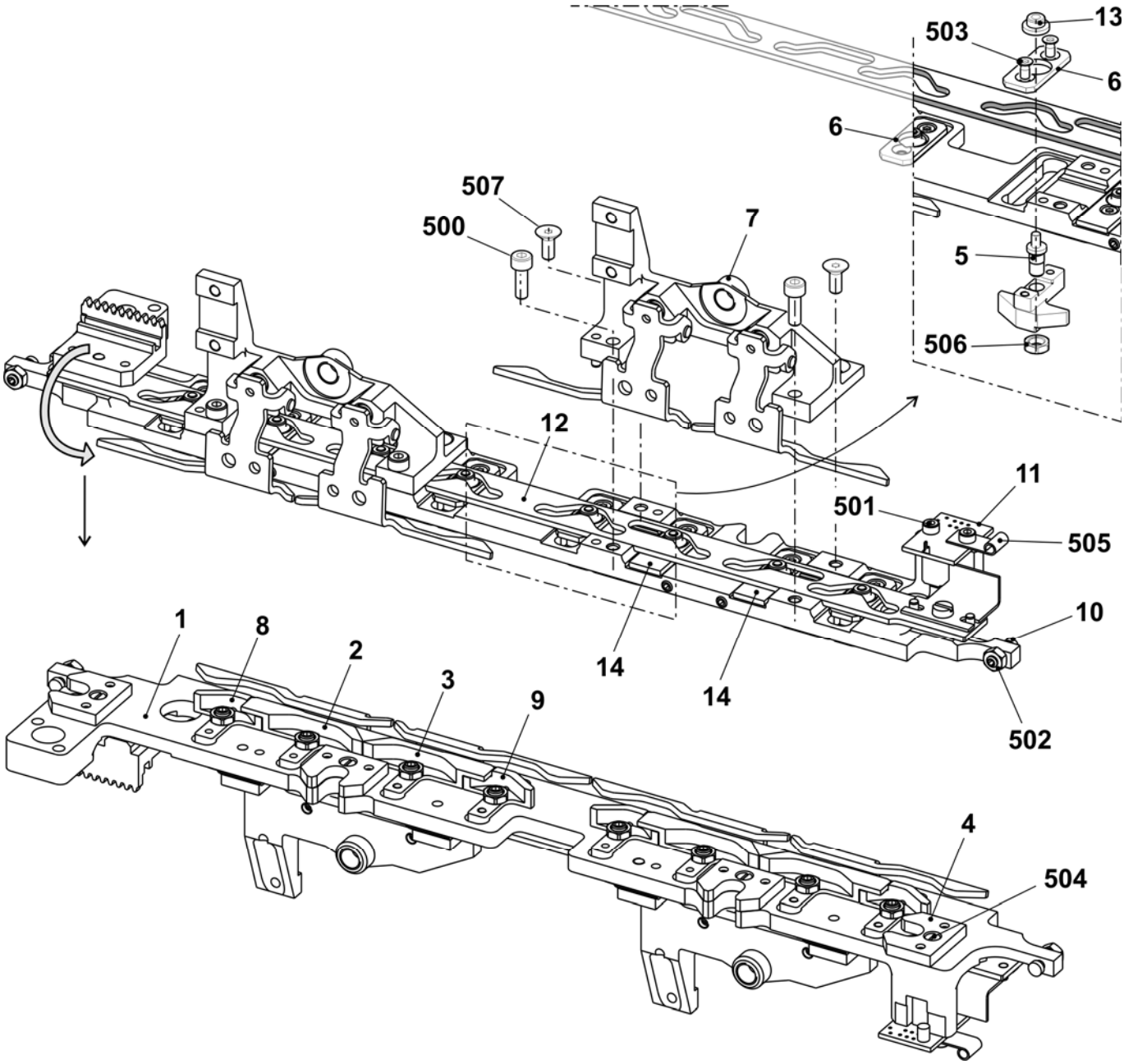

Platinenschloss E5.2kw + E6.2kw

Pos	Benennung	Ident-Nr	Pos	Benennung	Ident-Nr
Σ	**Platinenschloss komplett E5.2kw + 6.2kw**	**250 979**	11	Karte Lichtschranke NP V2	240 243
			12	Steuerschieber komplett E2,5.2-8	253 568
1	Platinenschlossplatte	250 078	13	Hutbuchse	225 855
2	Platinenschieber links E5.2 + 6.2	250 162	14	Abdeckplatte	254 958
3	Platinenschieber rechts E5.2 + 6.2	250 163	500	Zylinder-Schraube M4x12	022 664
4	Zwischenplatte	239 423	501	Zylinder-Schraube M3x6	022 589
5	Exzenter	239 344	502	Sechskant-Mutter M4-6	022 536
6	Abdeckplatte	250 178	503	Senkschraube M3x6	020 286
7	Halter komplett	250 577	504	Zylinder-Schraube M3x6	020 005
8	Flotteil links	250 160	505	Befestigungs-Schelle	008 321
9	Flotteil rechts E5.2 + 6.2	250 161	506	Sechskant-Mutter M5-04	020 854
10	Stellschraube	241 936	507	Senkschraube M4x10	241 914

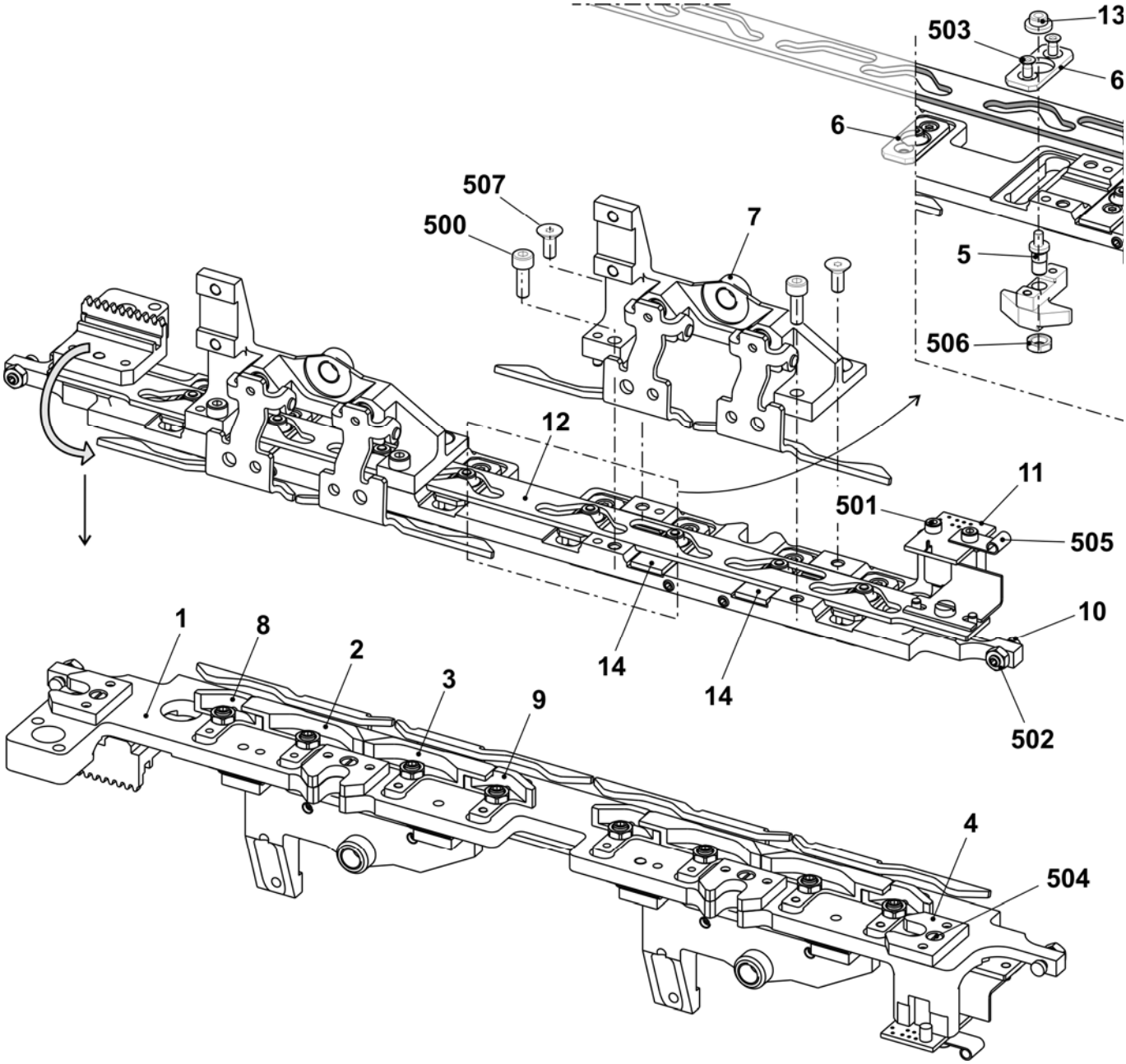

Platinenschloss E7.2kw

Pos	*Benennung*	*Ident-Nr*	*Pos*	*Benennung*	*Ident-Nr*
Σ	**Platinenschloss komplett E7.2 kw**	**250 181**	11	Karte Lichtschranke NP V2	240 243
			12	Steuerschieber komplett E2,5.2-8	253 568
1	Platinenschlossplatte	250 078	13	Hutbuchse	225 855
2	Platinenschieber links E7.2	244 978	14	Abdeckplatte	251 465
3	Platinenschieber rechts E7.2	244 972	500	Zylinder-Schraube M4x12	022 664
4	Zwischenplatte	239 423	501	Zylinder-Schraube M3x6	022 589
5	Exzenter	239 344	502	Sechskant-Mutter M4-6	022 536
6	Abdeckplatte	250 178	503	Senkschraube M3x6	020 286
7	Halter komplett	250 577	504	Zylinder-Schraube M3x6	020 005
8	Flotteil links E7.2	244 976	505	Befestigungs-Schelle	008 321
9	Flotteil rechts E7.2	244 970	506	Sechskant-Mutter M5-04	020 854
10	Stellschraube	241 936	507	Senkschraube M4x10	241 914

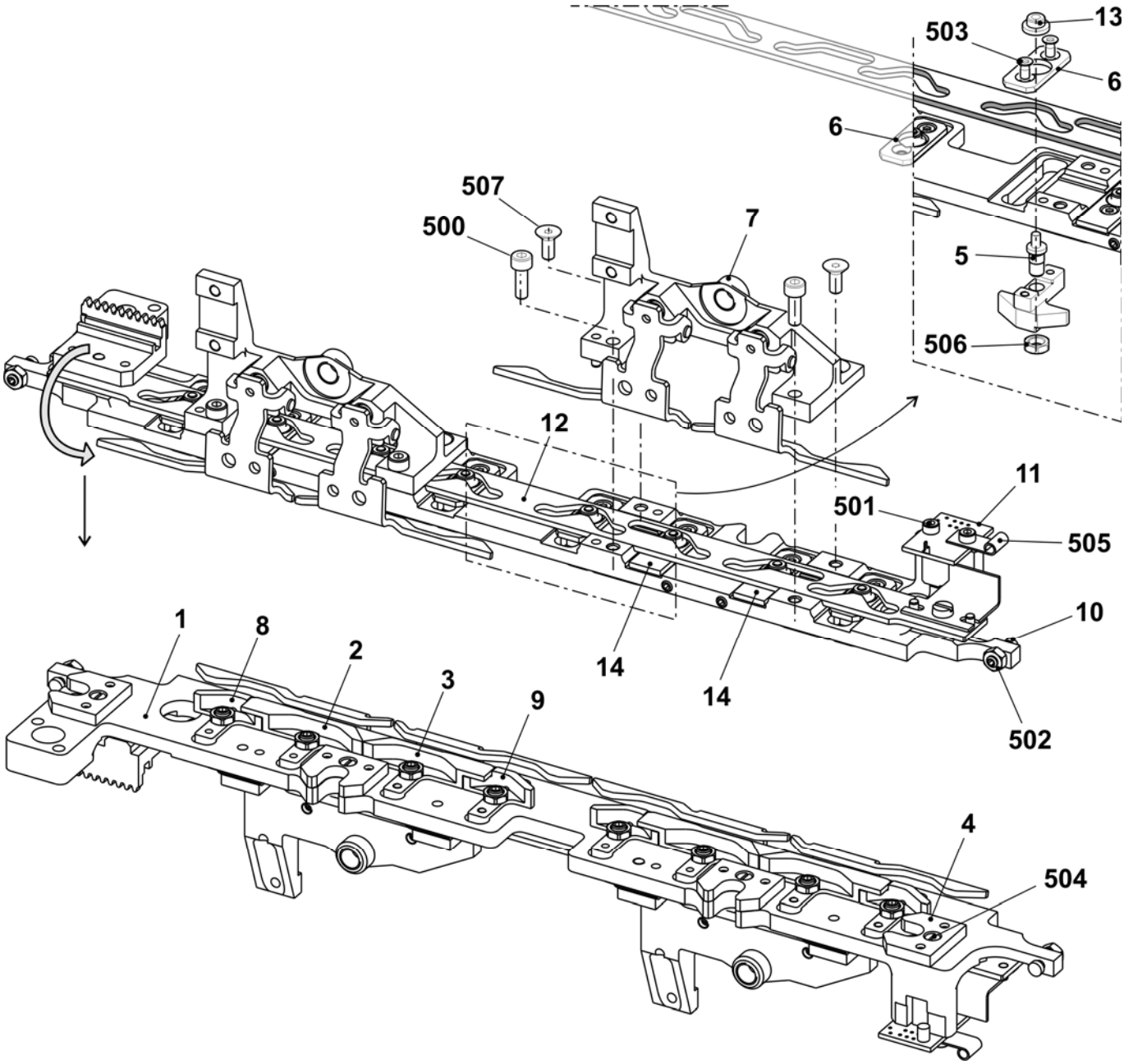

Platinenschloss E7.2mg

Pos	Benennung	Ident-Nr	Pos	Benennung	Ident-Nr
Σ	**Platinenschloss komplett E7.2mg**	**250 982**	11	Karte Lichtschranke NP V2	240 243
			12	Steuerschieber komplett E10-14 + 16	239 421
1	Platinenschlossplatte	250 078	13	Hutbuchse	225 855
2	Platinenschieber links E7.2	250 174	14	Abdeckplatte	254 421
3	Platinenschieber rechts E7.2	250 175	500	Zylinder-Schraube M4x12	022 664
4	Zwischenplatte	239 423	501	Zylinder-Schraube M3x6	022 589
5	Exzenter	239 344	502	Sechskant-Mutter M4-6	022 536
6	Abdeckplatte	250 178	503	Senkschraube M3x6	020 286
7	Halter komplett	250 577	504	Zylinder-Schraube M3x6	020 005
8	Flotteil links E7.2	250 172	505	Befestigungs-Schelle	008 321
9	Flotteil rechts E7.2	250 173	506	Sechskant-Mutter M5-04	020 854
10	Stellschraube	241 936	507	Senkschraube M4x10	241 914

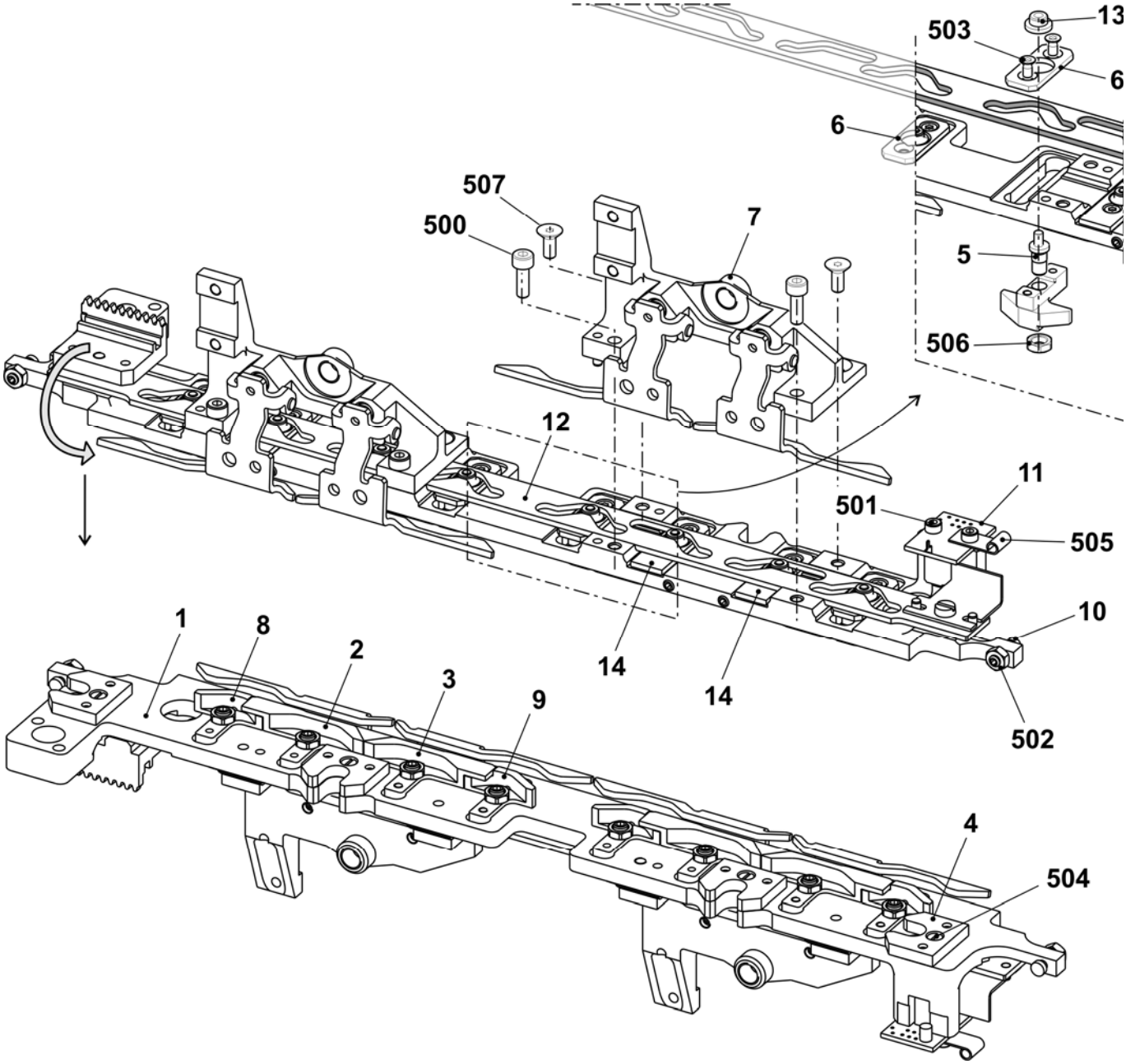

Halter komplett

Pos	Benennung	Ident-Nr		Pos	Benennung	Ident-Nr
Σ	**Halter komplett**	**250 577**		3	Abzugsblech links	251 485
1	Halter	251 192		500	Passstift 4x22	020 663
2	Abzugsblech rechts	251 484		501	Druckfeder 0,8x5,0x12	250 693

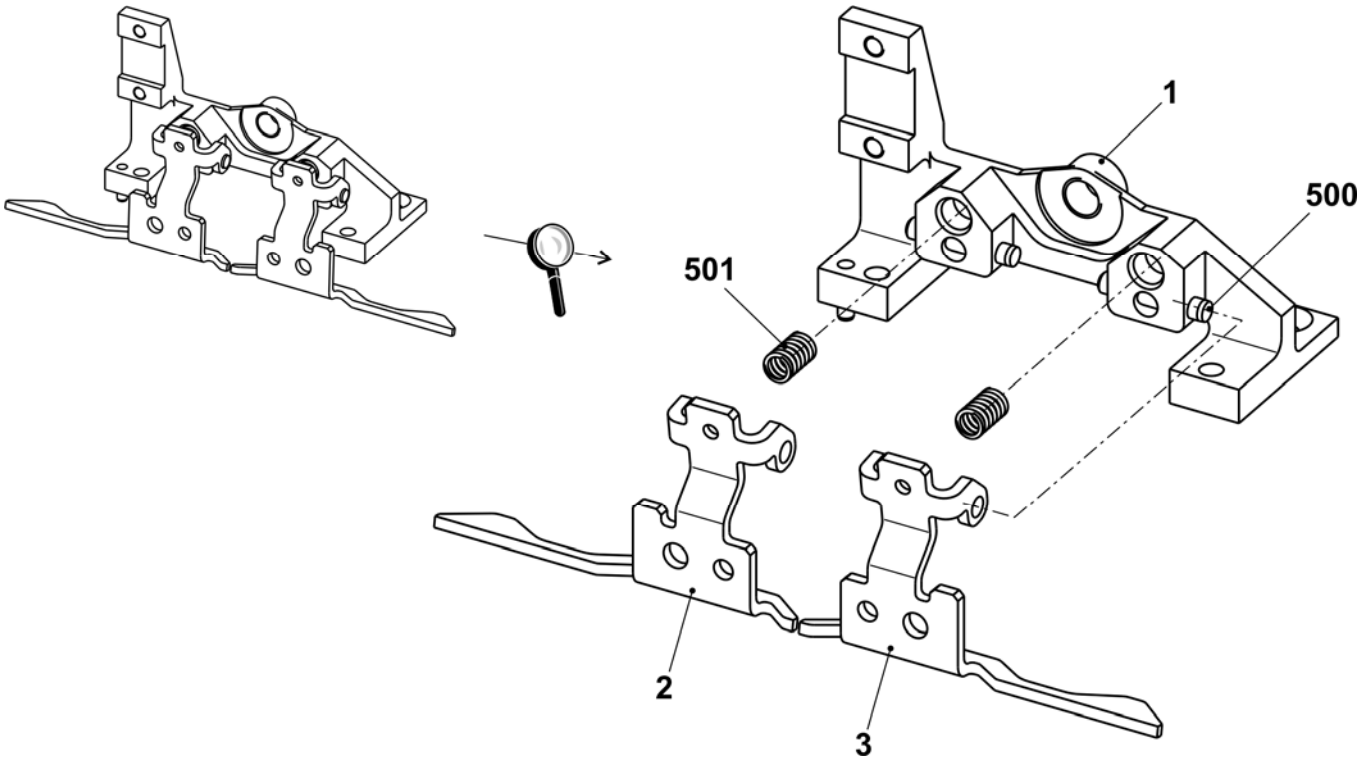

Steuereinheit Niederhalte-Platinen

Pos	Benennung	Ident-Nr	Pos	Benennung	Ident-Nr
Σ	**Steuereinheit Niederhalte-Platinen**	**239 342**			
1	Motorplatte	239 336	501	Sicherungsring 6x0,7	023 298
2	Zahnrad komplett	239 341	502	U-Scheibe 6,1x9x0,5	023 554
3	Motor komplett	239 343	503	Rillenkugellager 6x10x3	023 533
500	Zylinder-Schraube M4x12	022 664	504	Rillenkugellager 626-2RS	023 587

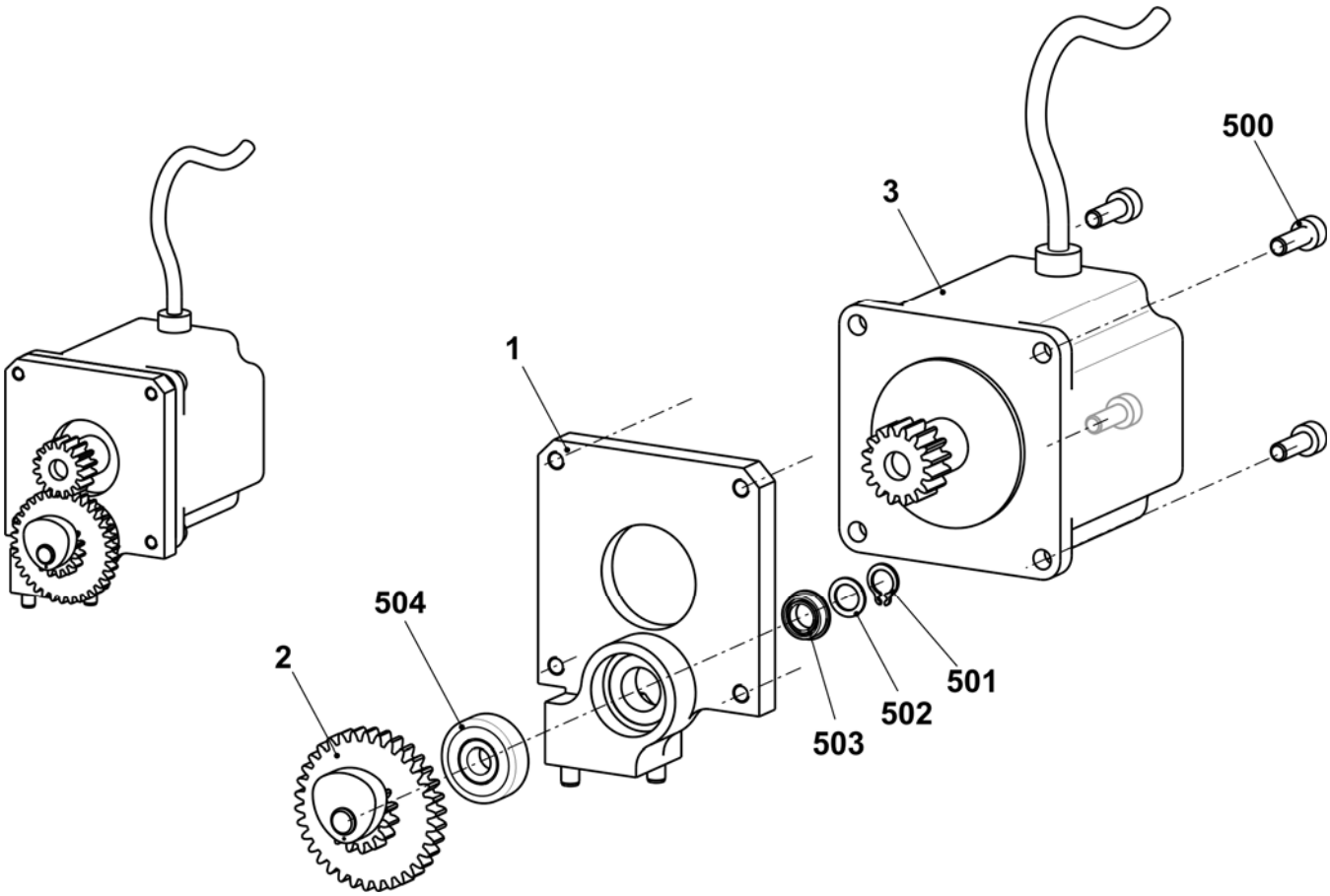

Nadelwächter

Pos	Benennung	Ident-Nr	Pos	Benennung	Ident-Nr
Σ	**Nadelwächter E5 + E7 + E8 + E10 + E12 + E14 E2,5.2 + E3,5.2 + E5.2 + E7.2 + E6.2(12m.10) + E5m.4 + E7m.5 + E7m.8 + E8m.7 + E10m.12**	**239 444**	**Σ**	**Nadelwächter E16 + E18 + E8.2**	**239 369**
1	Halter Nadelstop	239 405	1	Halter Nadelstopp	239 405
2	Schaltteil	239 368	2	Schaltteil	239 368
3	Kabel Nadelwächter komplett	240 018	3	Kabel Nadelwächter komplett	240 018
4	Taster vormontiert E5-14	221 758	4	Taster vormontiert	239 324
500	Zylinder-Schraube M2x8	022 954	500	Zylinder-Schraube M2x8	022 954
501	Gewindestift M5x8	022 809	501	Gewindestift M5x8	022 809
502	Passstift 4x16	020 660	502	Passstift 4x16	020 660
503	Druckfeder 4,3x0,45x10	021 398	503	Druckfeder 4,3x0,45x10	021 398
504	Flachkopf-Schraube M4x6	023 427	504	Flachkopf-Schraube M4x6	023 427

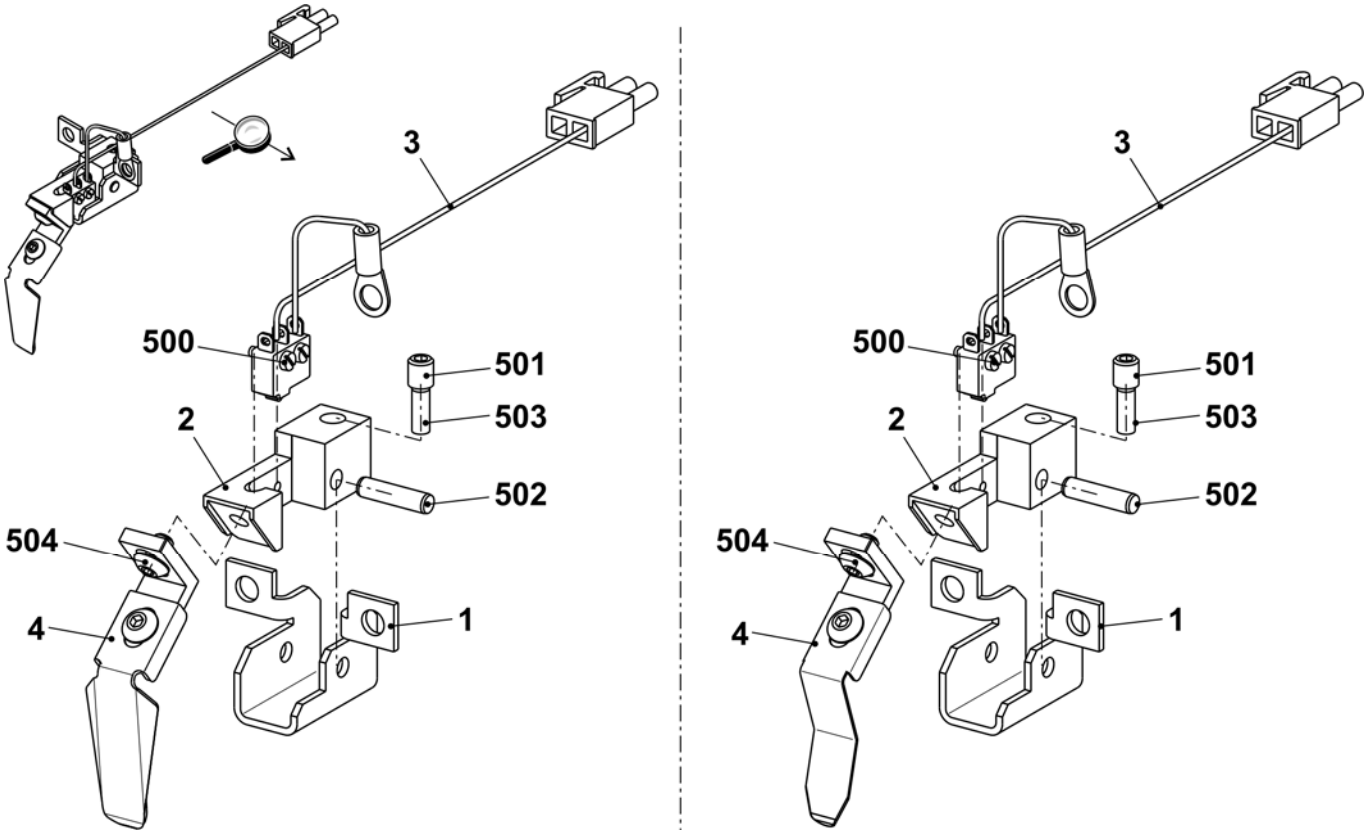

Schloss E5 + E5m.4 + E7m.5 + E2,5.2 + E3,5.2kw + E5.2

Pos	Benennung		Ident-Nr	Pos	Benennung	Ident-Nr
Σ	**Schloss-Satz komplett E5**		**244 239**	42	Schaltstück	240 281
1	Schlossplatte		241 760	58	Ansatzschraube	239 626
37	Kulierteil rechts komplett E5-10		211 163	505	Beilage 0,03x12x75	022 828
38	Kulierteil links komplett E5-10		211 164	506	Beilage 0,05x12x75	022 829
39	Stangenführungsteil links		211 165	507	Beilage 0,1x12x75	022 830
40	Stangenführungsteil Mitte		211 166	508	Beilage 0,2x12x75	022 831
41	Stangenführungsteil rechts		211 168	509	Flachkopf-Schraube M3x4	023 142
	402	Federstange	209 791			
	541	Scheibe 4,3x7x0,5	022 153			
	542	Sicherungs-Scheibe 3,2	021 019			
	543	Druckfeder	023 344			

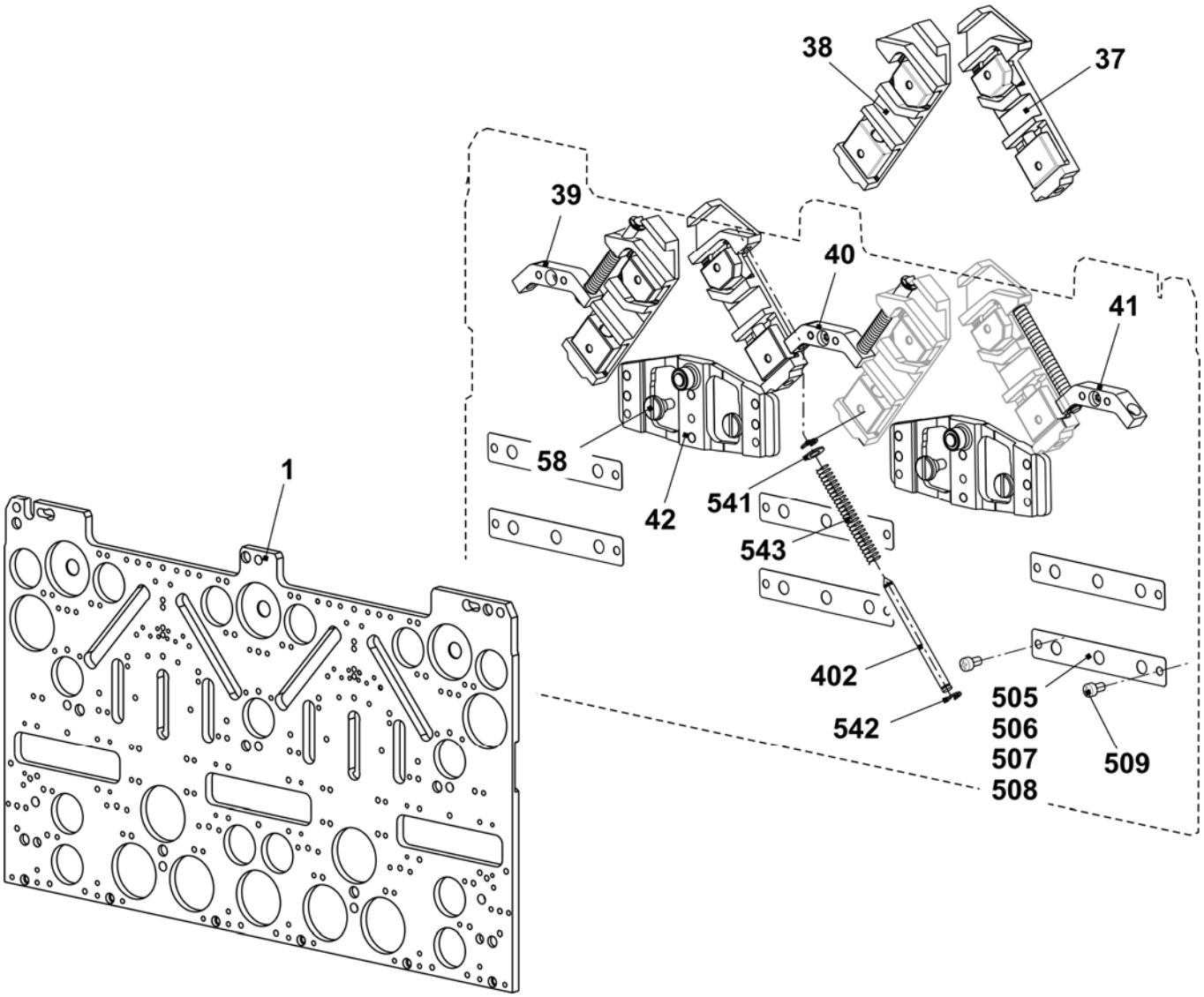

Schlossteile E5 + E5m.4 + E7m.5 + E2,5.2 + E3,5.2kw + E5.2

Pos	*Benennung*	*Ident-Nr*	*Pos*	*Benennung*	*Ident-Nr*
2	Einlaufteil links	213 304	23	Auswahlteil	212 946
3	Einlaufteil rechts	213 303	24	Drückerteil Übernahme links	239 848
4	Einlaufteil mitte	210 285	25	Drückerteil Übernahme rechts	239 849
5	Einlaufteil mitte unten E2,5.2 + E3,5.2 + E5 + E5.2	235 719	26	Drückerteil Fang	239 621
			27	Begrenzungsteil links E5	210 289
6	Platte links	230 988	28	Begrenzungsteil rechts E5	210 290
7	Platte mitte	231 035	29	Zeiger E2,5.2 + E3,5.2	229 505
8	Platte rechts	231 036	30	Schraube	210 335
9	Schlossteil links	231 039	31	Abzugsteil links E2,5.2 + E3,5.2 + E5 + E5.2	235 712
10	Schlossteil rechts	231 041			
11	Schlossteil mitte	231 040	32	Abzugsteil rechts E2,5.2 + E3,5.2 + E5 + E5.2	235 713
12	Schlossteil	227 923			
13	Schlossteil	210 254	33	Fangbegrenzungsteil E5	253 517
14	Schlossteil links E5-14	212 265	34	Strickaustriebsplatte E4-12	204 372
15	Schlossteil rechts E5-14	212 266	35	Übernahmeteil E5	210 386
16	Schlossteil links	236 192	36	Strickaustriebsteil ohne Spliten E5	253 516
17	Schlossteil rechts	236 193		Strickaustriebsteil mit Spliten E5 (Zubehör)	255 174
18	Schlossteil links E5-14	212 274	48	Schlossteil rechts E5-14	212 275
19	Schlossteil	210 252	49	Einlaufteil links unten E2,5.2 + E3,5.2	235 718
20	Anbieteteil	210 185	50	Einlaufteil rechts unten E2,5.2 + E3,5.2	235 720
21	Auswahlteil links	212 944	51	Ansatzschraube	239 626
22	Auswahlteil rechts	212 947	500	Zylinder-Schraube M4x8	020 091

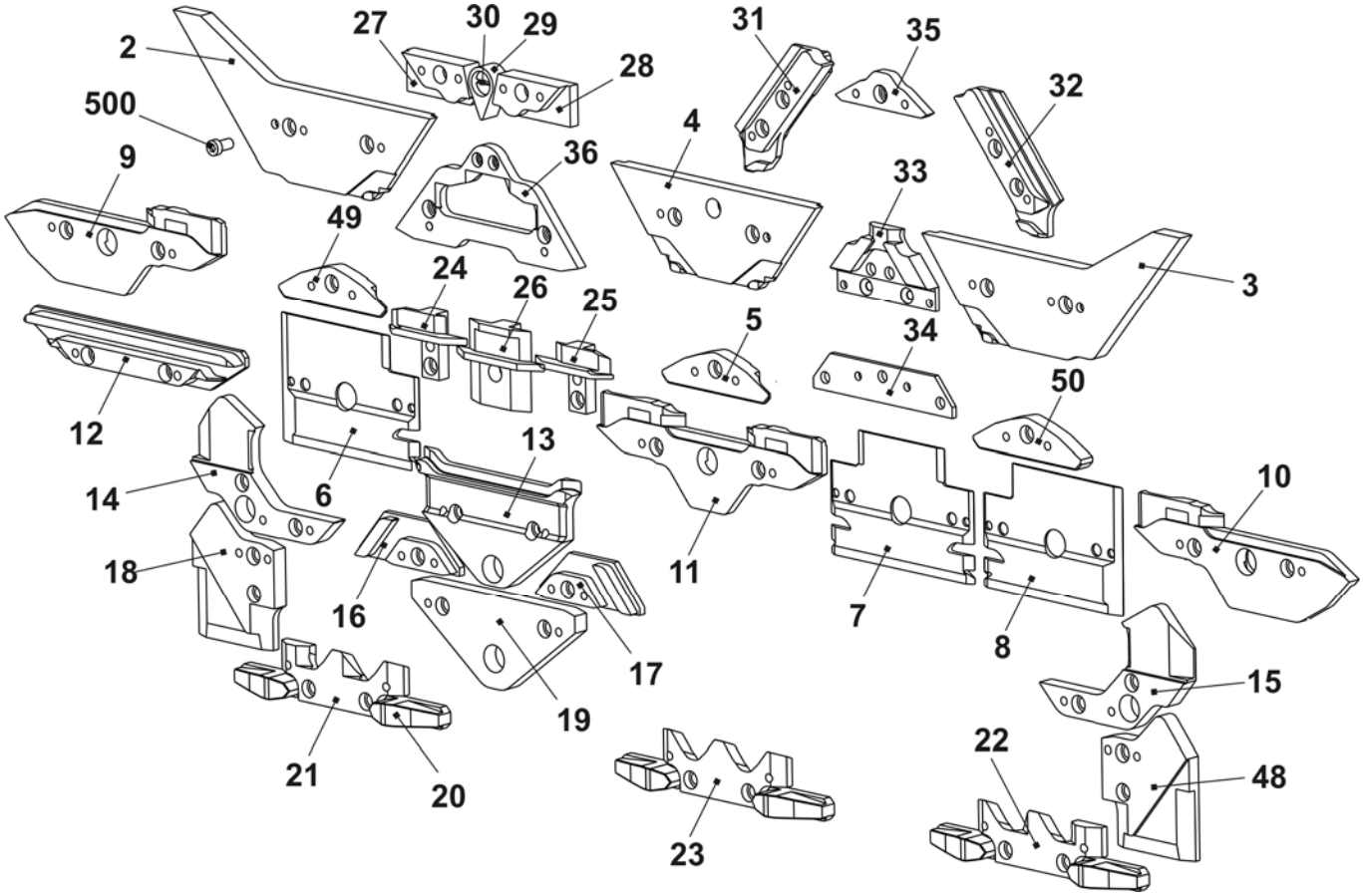

Schlossteile für enge Kopplung E5 + E7 + E8 + E5m.4 + E7m.5 + E7m.8 + E8m.7 + E2,5.2 + E3,5.2 + E5.2

Pos	*Benennung*	*Ident-Nr*		*Pos*	*Benennung*	*Ident-Nr*
2	Einlaufteil rechts E5-14	216 220		3	Einlaufteil links E5-14	216 221
14	Schlossteil rechts E5-14	216 168		15	Schlossteil links E5-14	216 167
18	Schlossteil rechts	216 166		48	Schlossteil links	216 165

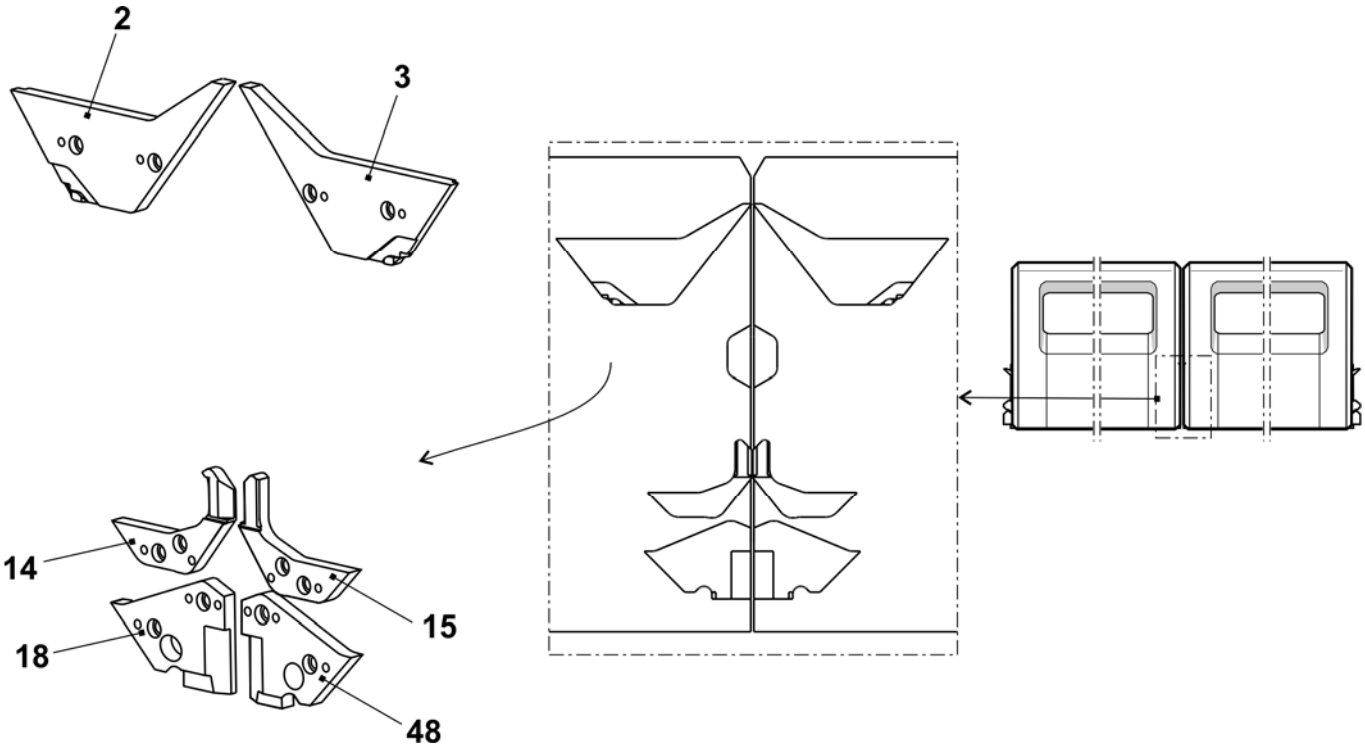

Schloss E7 + E8 + E7m.8 + E8m.7

Pos	Benennung		Ident-Nr	Pos	Benennung	Ident-Nr
Σ	**Schloss-Satz komplett E7- E8**		**244 389**	42	Schaltstück	240 281
1	Schlossplatte		241 760	58	Ansatzschraube	239 626
37	Kulierteil rechts komplett E5-10		211 163	505	Beilage 0,03x12x75	022 828
38	Kulierteil links komplett E5-10		211 164	506	Beilage 0,05x12x75	022 829
39	Stangenführungsteil links		211 165	507	Beilage 0,1x12x75	022 830
40	Stangenführungsteil Mitte		211 166	508	Beilage 0,2x12x75	022 831
41	Stangenführungsteil rechts		211 168	509	Flachkopf-Schraube M3x4	023 142
	402	Federstange	209 791			
	541	Scheibe 4,3x7x0,5	022 153			
	542	Sicherungs-Scheibe 3,2	021 019			
	543	Druckfeder	023 344			

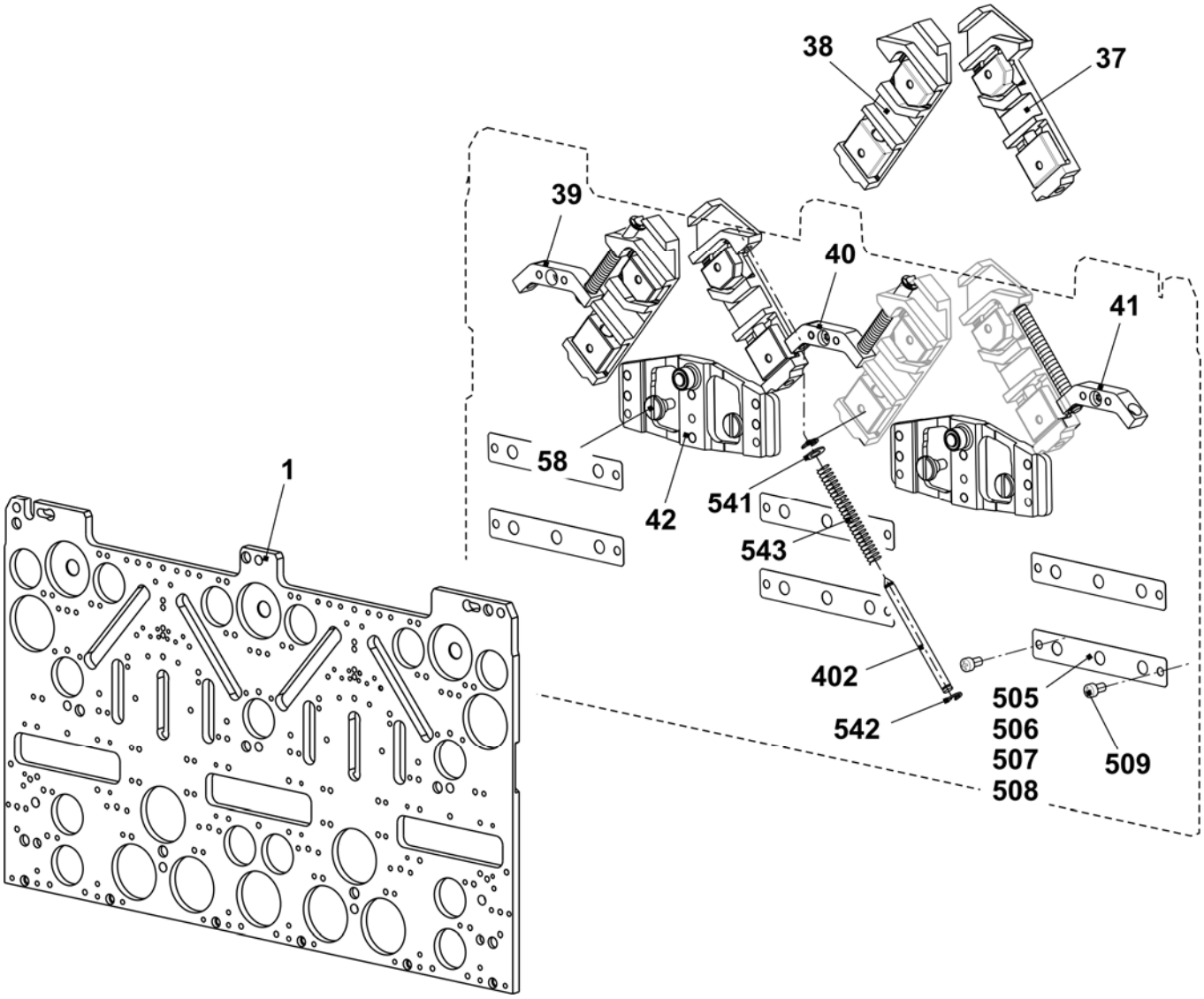

STOLL
THE RIGHT WAY TO KNIT

Schlossteile E7 + E8 + E7m.8 + E8m.7

Pos	Benennung	Ident-Nr	Pos	Benennung	Ident-Nr
2	Einlaufteil links	213 304	23	Auswahlteil	212 946
3	Einlaufteil rechts	213 303	24	Drückerteil Übernahme links	239 848
4	Einlaufteil mitte	210 285	25	Drückerteil Übernahme rechts	239 849
5	Einlaufteil unten E5-8	212 395	26	Drückerteil Fang	239 621
6	Platte links	230 988	27	Begrenzungsteil links E7-8	210 291
7	Platte mitte	231 035	28	Begrenzungsteil rechts E7-8	210 292
8	Platte rechts	231 036	29	Zeiger E5-8	210 336
9	Schlossteil links	231 039	30	Schraube	210 335
10	Schlossteil rechts	231 041	31	Abzugsteil links E7-8	210 324
11	Schlossteil mitte	231 040	32	Abzugsteil rechts E7-8	210 323
12	Schlossteil	227 923	33	Fangbegrenzungsteil E7-8	255 056
13	Schlossteil	210 254	34	Strickaustriebsplatte E4-12	204 372
14	Schlossteil links E5-14	212 265	35	Übernahmeteil E7-8	210 339
15	Schlossteil rechts E5-14	212 266	36	Strickaustriebsteil ohne Spliten E7-8	255 055
16	Schlossteil links	236 192		Strickaustriebsteil mit Spliten E7-8	255 192
17	Schlossteil rechts	236 193		Zubehör	
18	Schlossteil links E5-14	212 274	48	Schlossteil rechts E5-14	212 275
19	Schlossteil	210 252	49	Einlaufteil links E5-8	213 161
20	Anbieteteil	210 185	50	Einlaufteil rechts E5-8	213 162
21	Auswahlteil links	212 944	500	Zylinder-Schraube M4x8	020 091
22	Auswahlteil rechts	212 947			

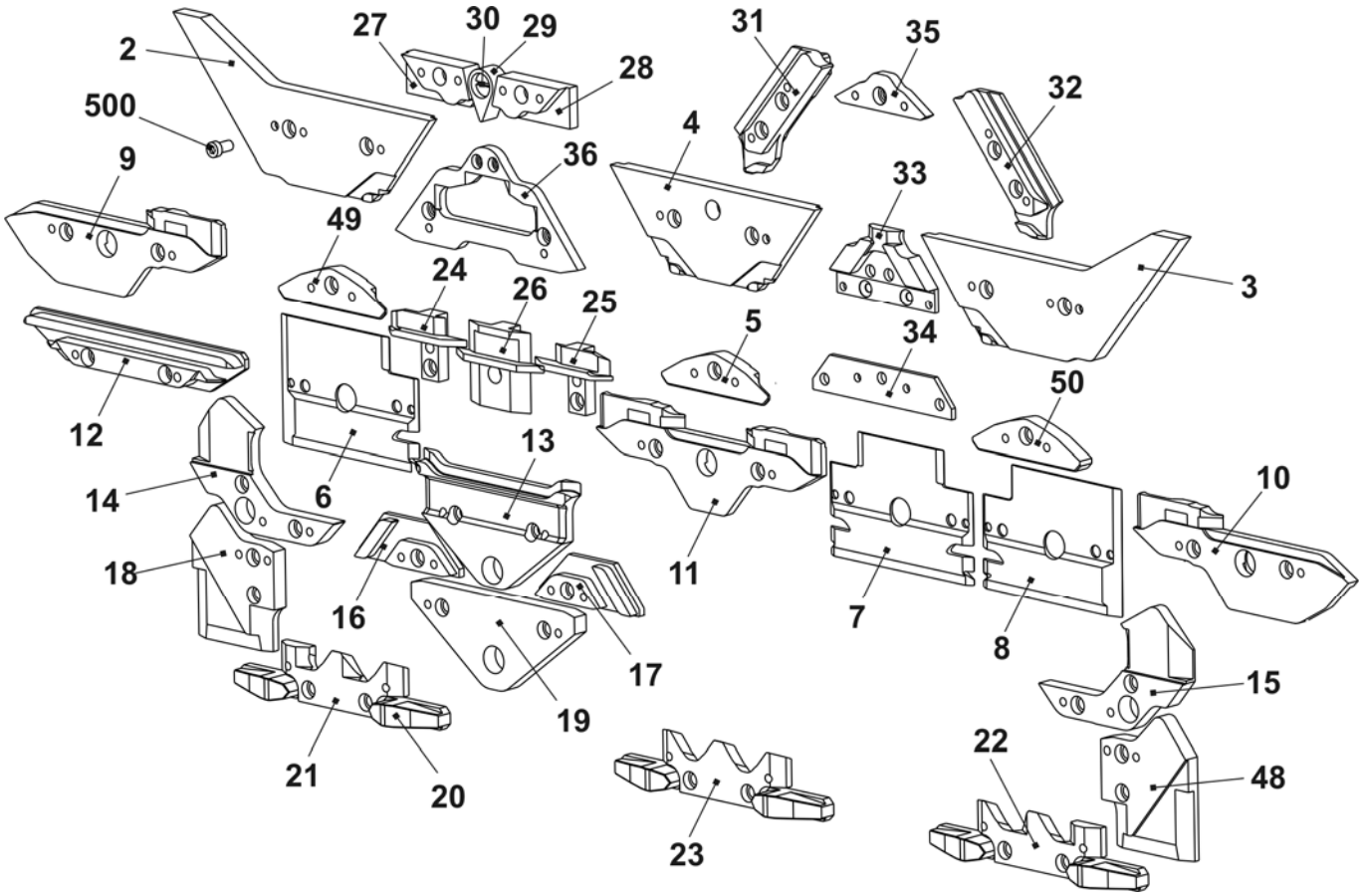

Schloss E10

Pos	*Benennung*		*Ident-Nr*	*Pos*	*Benennung*	*Ident-Nr*
Σ	**Schloss-Satz komplett E10**		**244 382**	42	Schaltstück	240 281
1	Schlossplatte		241 760	58	Ansatzschraube	239 626
37	Kulierteil rechts komplett E5-10		211 163	505	Beilage 0,03x12x75	022 828
38	Kulierteil links komplett E5-10		211 164	506	Beilage 0,05x12x75	022 829
39	Stangenführungsteil links		211 165	507	Beilage 0,1x12x75	022 830
40	Stangenführungsteil Mitte		211 166	508	Beilage 0,2x12x75	022 831
41	Stangenführungsteil rechts		211 168	509	Flachkopf-Schraube M3x4	023 142
	402	Federstange	209 791			
	541	Scheibe 4,3x7x0,5	022 153			
	542	Sicherungs-Scheibe 3,2	021 019			
	543	Druckfeder	023 344			

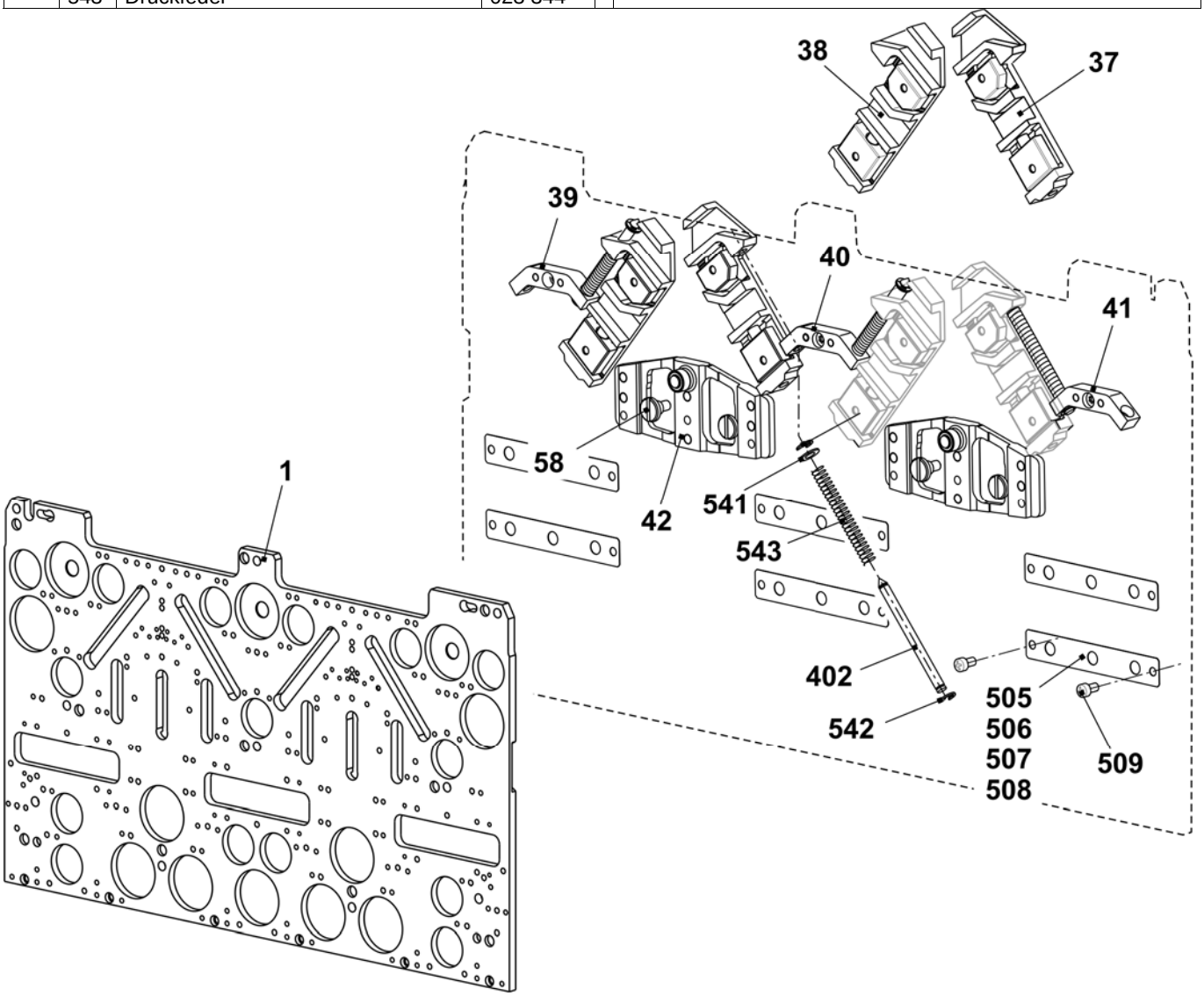

Schlossteile E10

Pos	Benennung	Ident-Nr	Pos	Benennung	Ident-Nr
2	Einlaufteil links	243 595	23	Auswahlteil	212 946
3	Einlaufteil rechts	243 597	24	Drückerteil Übernahme links	239 848
4	Einlaufteil mitte	243 596	25	Drückerteil Übernahme rechts	239 849
5	Einlaufteil unten -1,5 E10 - E14	216 328	26	Drückerteil Fang	239 621
6	Platte links	230 988	27	Begrenzungsteil E10	210 611
7	Platte mitte	231 035	29	Zeiger E10 – E14	210 349
8	Platte rechts	231 036	30	Schraube	210 335
9	Schlossteil links	231 039	31	Abzugsteil links E10 -E14 + E7.2	236 318
10	Schlossteil rechts	231 041	32	Abzugsteil rechts E10 -E14 + E7.2 (vorne)	236 319
11	Schlossteil mitte	231 040	33	Fangbegrenzungsteil E10 + E7.2	236 345
12	Schlossteil	227 923	34	Strickaustriebsplatte E4-12	204 372
13	Schlossteil	210 254	35	Übernahmeteil E10 - E12	210 595
14	Schlossteil links E5-14	212 265	36	Strickaustriebsteil ohne Spliten E10 – E12 + E7.2	237 993
15	Schlossteil rechts E5-14	212 266			
16	Schlossteil links	236 192		Strickaustriebsteil mit Spliten E10 – E12 + E7.2 Zubehör	213 300
17	Schlossteil rechts	236 193			
18	Schlossteil links E5-14	212 274	48	Schlossteil rechts E5-14	212 275
19	Schlossteil	210 252	49	Einlaufteil links -1,5 E10 – E14	216 329
20	Anbieteteil	210 185	50	Einlaufteil rechts -1,5 E10 – E14	216 330
21	Auswahlteil links	212 944	500	Zylinder-Schraube M4x8	020 091
22	Auswahlteil rechts	212 947	60	Abzugsteil hinten rechts E10 - E12	236 320

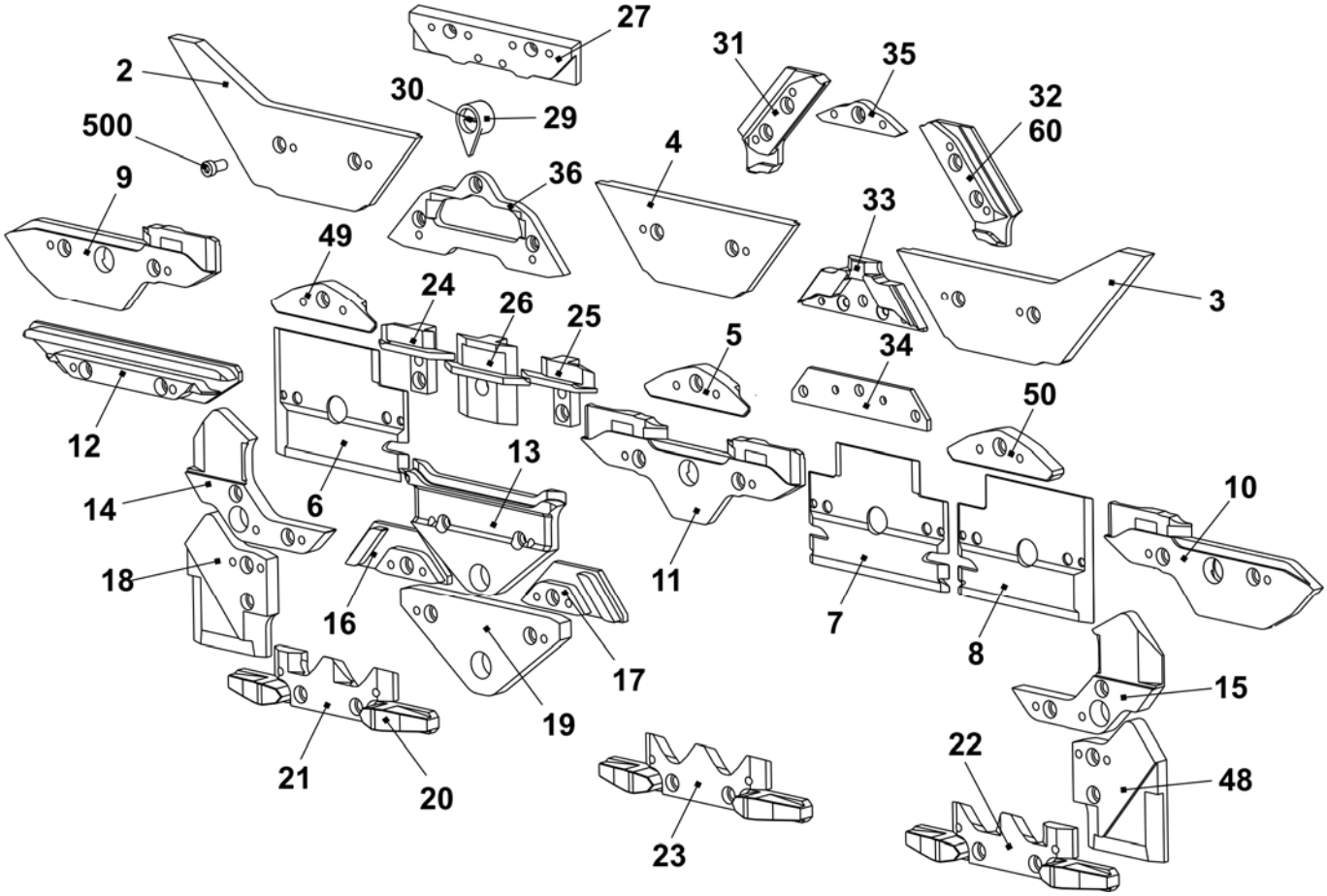

Schlossteile für enge Kopplung E10 + E12 + E14 + E16 + E18 + E10m.12 + E6.2(12m.10) +E6.2mg + E7.2mg + E8.2mg

Pos	*Benennung*	*Ident-Nr*		*Pos*	*Benennung*	*Ident-Nr*
2	Einlaufteil rechts	243 858		3	Einlaufteil links	243 857
14	Schlossteil rechts E5-14	216 168		15	Schlossteil links E5-14	216 167
18	Schlossteil rechts	216 166		48	Schlossteil links	216 165

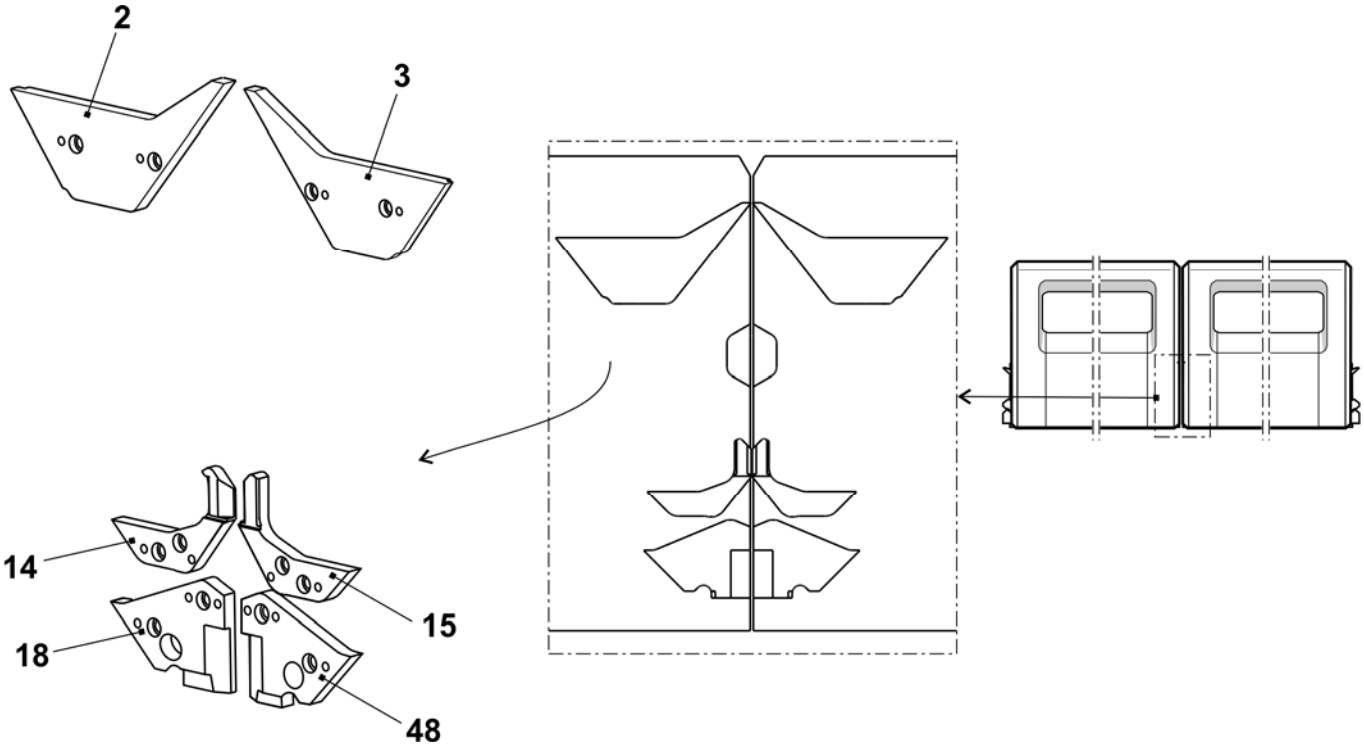

Schloss E12

Pos	Benennung		Ident-Nr	Pos	Benennung	Ident-Nr
Σ	**Schloss-Satz komplett E12**		**243 917**	42	Schaltstück	240 281
1	Schlossplatte		241 760	58	Ansatzschraube	239 626
37	Kulierteil rechts komplett E12 – E14		214 088	505	Beilage 0,03x12x75	022 828
38	Kulierteil links komplett E12 – E14		214 089	506	Beilage 0,05x12x75	022 829
39	Stangenführungsteil links		211 165	507	Beilage 0,1x12x75	022 830
40	Stangenführungsteil Mitte		211 166	508	Beilage 0,2x12x75	022 831
41	Stangenführungsteil rechts		211 168	509	Flachkopf-Schraube M3x4	023 142
	402	Federstange	209 791			
	541	Scheibe 4,3x7x0,5	022 153			
	542	Sicherungs-Scheibe 3,2	021 019			
	543	Druckfeder	023 344			

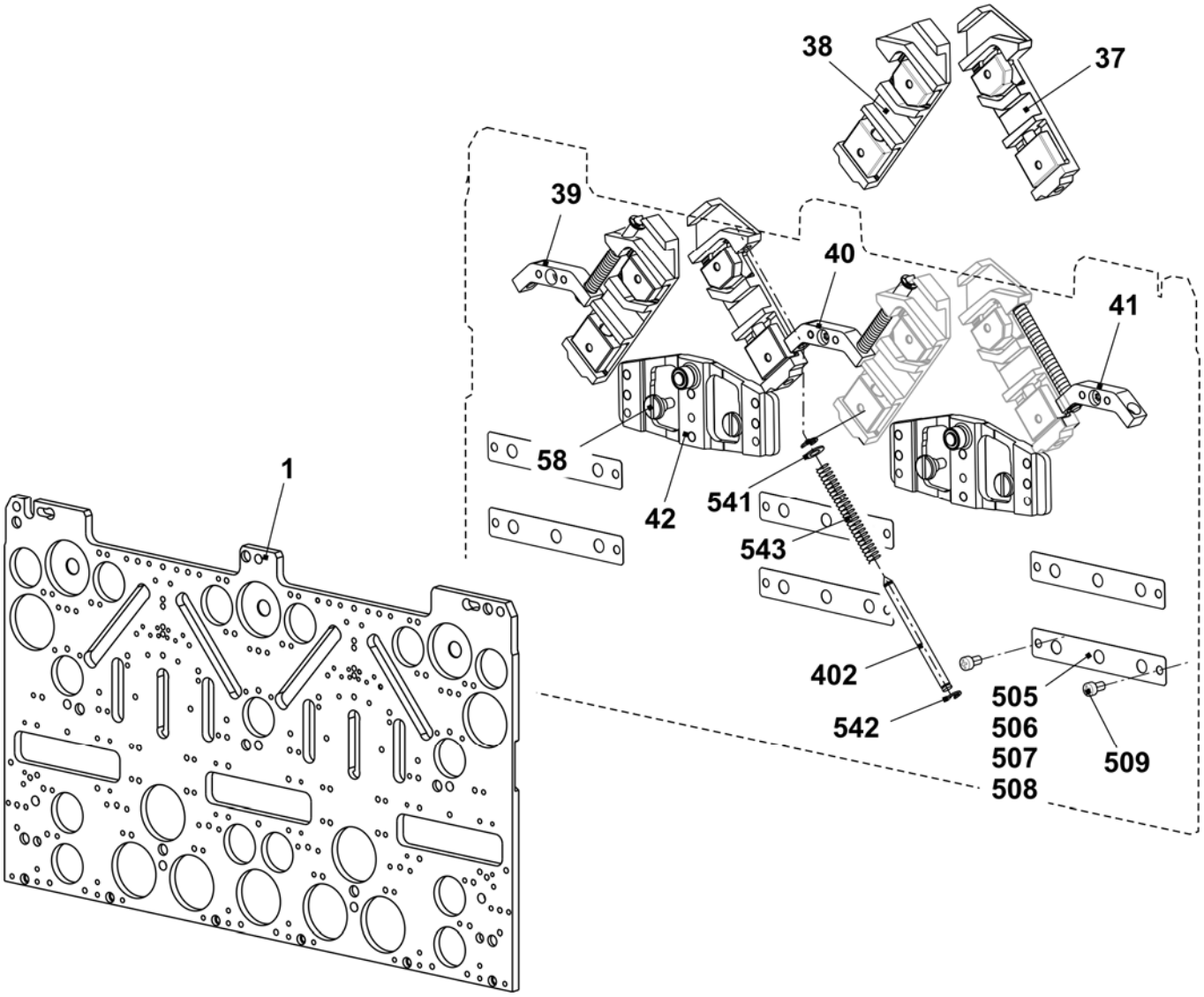

Schlossteile E12

Pos	*Benennung*	*Ident-Nr*	*Pos*	*Benennung*	*Ident-Nr*
2	Einlaufteil links	243 595	23	Auswahlteil	212 946
3	Einlaufteil rechts	243 597	24	Drückerteil Übernahme links	239 848
4	Einlaufteil mitte	243 596	25	Drückerteil Übernahme rechts	239 849
5	Einlaufteil unten -1,5 E10 - E14	216 328	26	Drückerteil Fang	239 621
6	Platte links	230 988	27	Begrenzungsteil E12 – E14	210 612
7	Platte mitte	231 035	29	Zeiger E10 – E14	210 349
8	Platte rechts	231 036	30	Schraube	210 335
9	Schlossteil links	231 039	31	Abzugsteil links E10 -E14 + E7.2	236 318
10	Schlossteil rechts	231 041	32	Abzugsteil rechts E10 -E14 + E7.2	236 319
11	Schlossteil mitte	231 040	33	Fangbegrenzungsteil E12	236 403
12	Schlossteil	227 923	34	Strickaustriebsplatte E4-12	204 372
13	Schlossteil	210 254	35	Übernahmeteil E10 - E12	210 595
14	Schlossteil links E5-14	212 265	36	Strickaustriebsteil ohne Spliten E10 – E12 + E7.2	237 993
15	Schlossteil rechts E5-14	212 266			
16	Schlossteil links	236 192		Strickaustriebsteil mit Spliten E10 – E12 Zubehör	213 300
17	Schlossteil rechts	236 193			
18	Schlossteil links E5-14	212 274	48	Schlossteil rechts E5-14	212 275
19	Schlossteil	210 252	49	Einlaufteil links -1,5 E10 – E14	216 329
20	Anbieteteil	210 185	50	Einlaufteil rechts -1,5 E10 – E14	216 330
21	Auswahlteil links	212 944	500	Zylinder-Schraube M4x8	020 091
22	Auswahlteil rechts	212 947	60	Abzugsteil hinten rechts E10 - E12	236 320

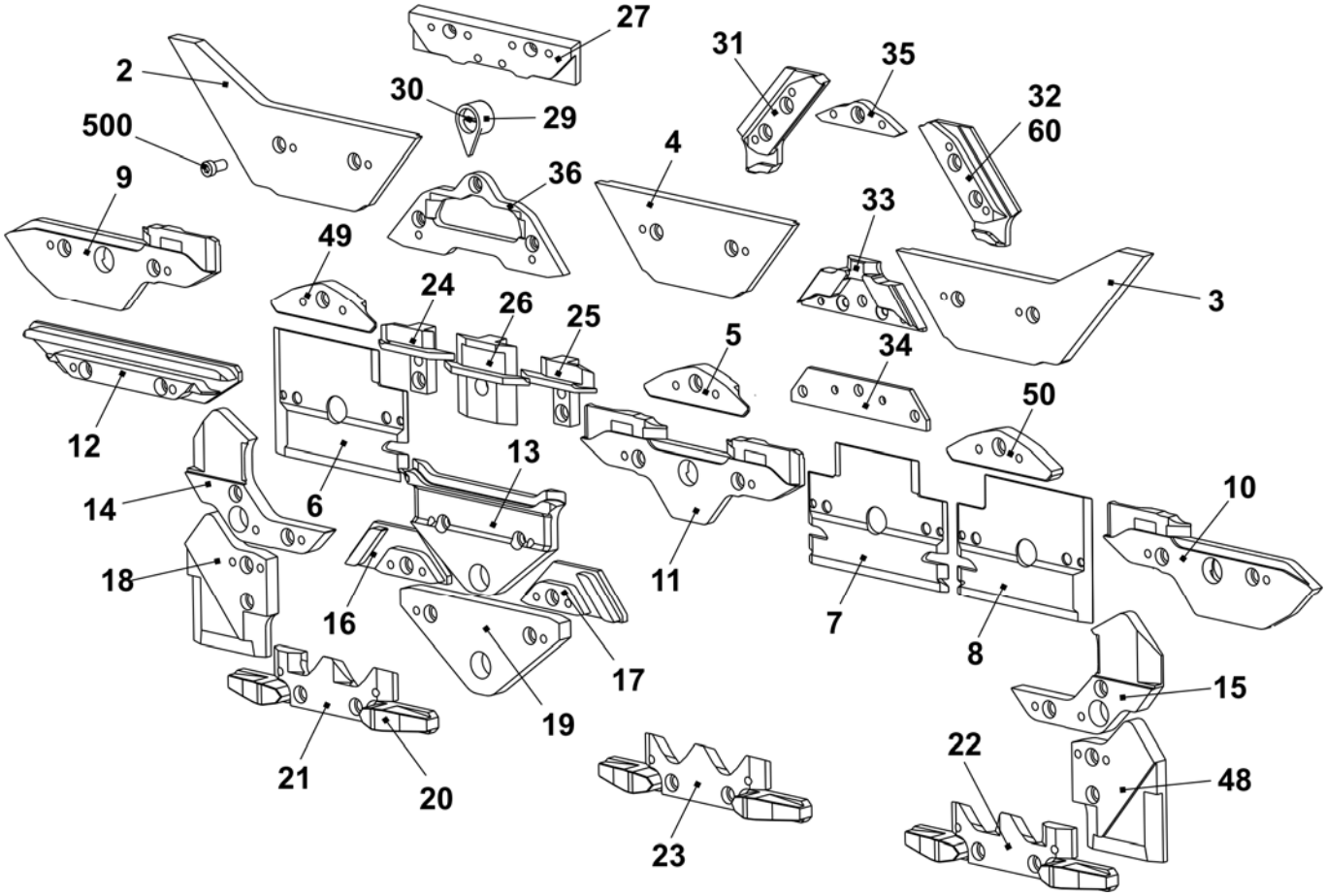

Schloss E14

Pos	Benennung		Ident-Nr	Pos	Benennung	Ident-Nr
Σ	**Schloss komplett E14**		**244 384**	42	Schaltstück	240 281
1	Schlossplatte		241 760	58	Ansatzschraube	239 626
37	Kulierteil rechts komplett E12 – E14		214 088	505	Beilage 0,03x12x75	022 828
38	Kulierteil links komplett E12 – E14		214 089	506	Beilage 0,05x12x75	022 829
39	Stangenführungsteil links		211 165	507	Beilage 0,1x12x75	022 830
40	Stangenführungsteil Mitte		211 166	508	Beilage 0,2x12x75	022 831
41	Stangenführungsteil rechts		211 168	509	Flachkopf-Schraube M3x4	023 142
	402	Federstange	209 791			
	541	Scheibe 4,3x7x0,5	022 153			
	542	Sicherungs-Scheibe 3,2	021 019			
	543	Druckfeder	023 344			

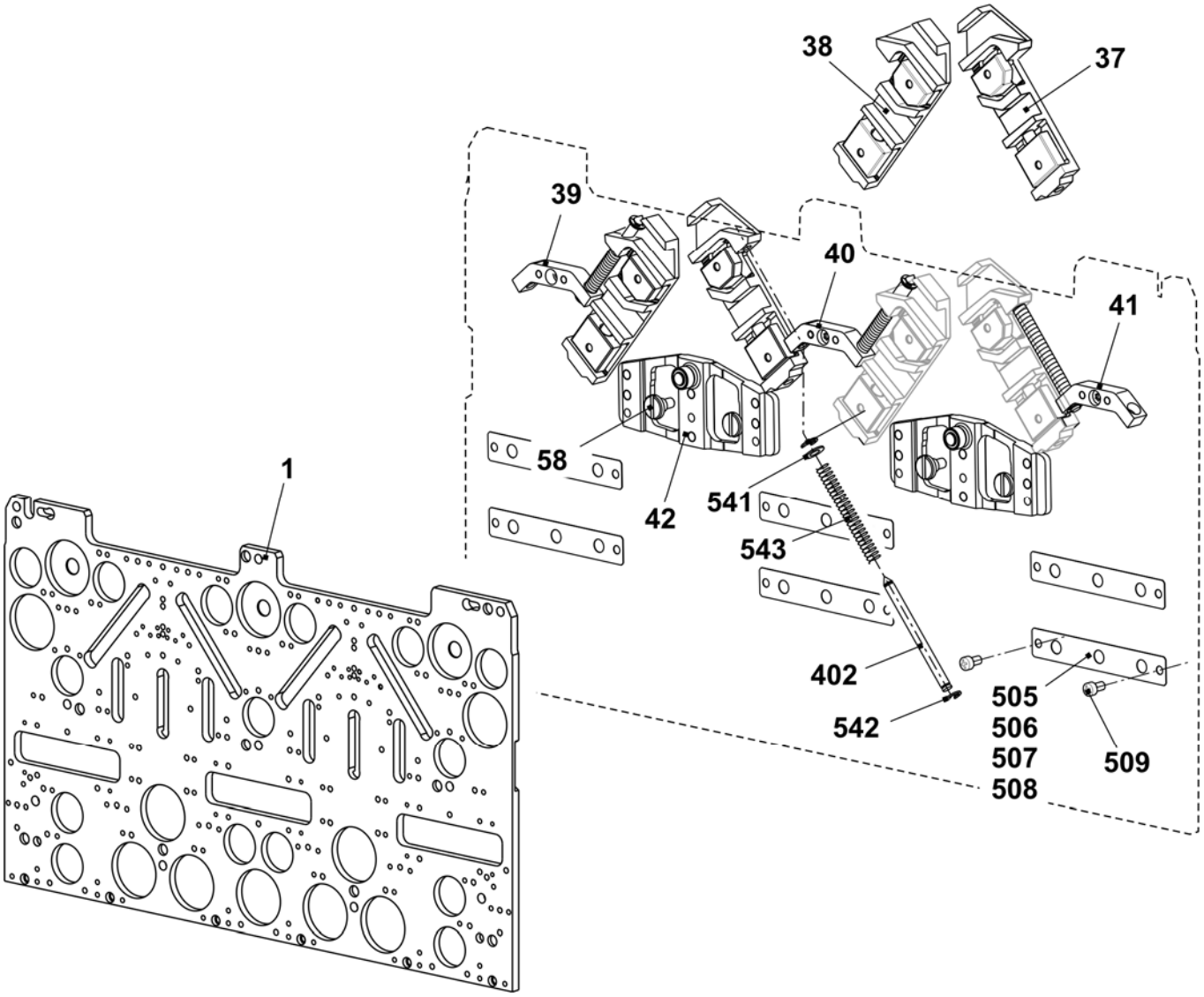

Schlossteile E14

Pos	Benennung	Ident-Nr	Pos	Benennung	Ident-Nr
2	Einlaufteil links	243 595	23	Auswahlteil	212 946
3	Einlaufteil rechts	243 597	24	Drückerteil Übernahme links	239 848
4	Einlaufteil mitte	243 596	25	Drückerteil Übernahme rechts	239 849
5	Einlaufteil unten -1,5 E10 - E14	216 328	26	Drückerteil Fang	239 621
6	Platte links	230 988	27	Begrenzungsteil E12 – E14	210 612
7	Platte mitte	231 035	29	Zeiger E10 – E14	210 349
8	Platte rechts	231 036	30	Schraube	210 335
9	Schlossteil links	231 039	31	Abzugsteil links E10 -E14 + E7.2	236 318
10	Schlossteil rechts	231 041	32	Abzugsteil rechts E10 -E14 + E7.2	236 319
11	Schlossteil mitte	231 040	33	Fangbegrenzungsteil E14	236 428
12	Schlossteil	227 923	34	Strickaustriebsplatte E4-12	204 372
13	Schlossteil	210 254	35	Übernahmeteil E14	236 944
14	Schlossteil links E5-14	212 265	36	Strickaustriebsteil ohne Spliten E14	236 767
15	Schlossteil rechts E5-14	212 266			
16	Schlossteil links	236 192		Strickaustriebsteil mit Spliten E14	214 212
17	Schlossteil rechts	236 193		Zubehör	
18	Schlossteil links E5-14	212 274	48	Schlossteil rechts E5-14	212 275
19	Schlossteil	210 252	49	Einlaufteil links -1,5 E10 – E14	216 329
20	Anbieteteil	210 185	50	Einlaufteil rechts -1,5 E10 – E14	216 330
21	Auswahlteil links	212 944	500	Zylinder-Schraube M4x8	020 091
22	Auswahlteil rechts	212 947			

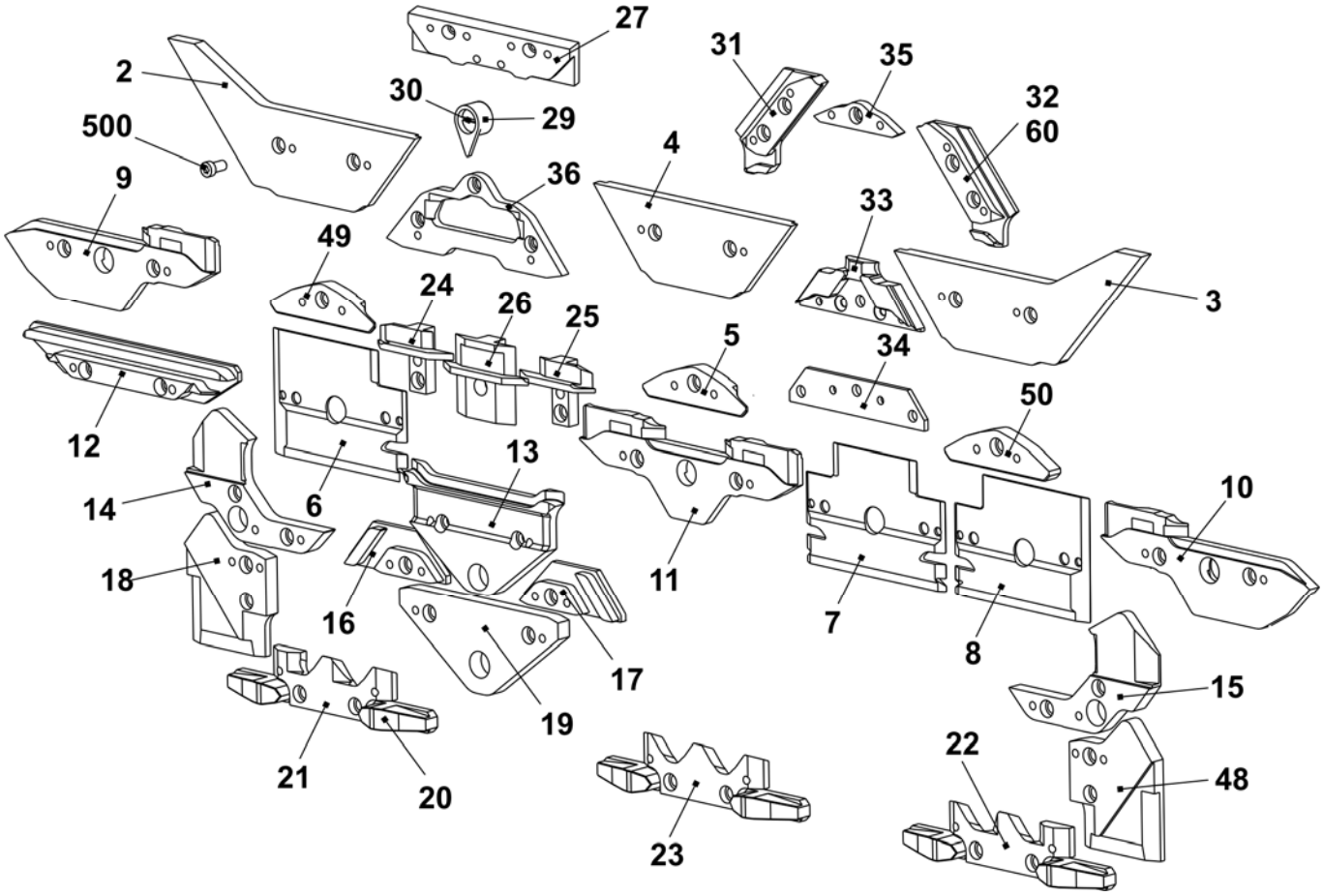

Schloss E16 + E18

Pos	Benennung		Ident-Nr
Σ	**Schloss-Satz komplett E16 – E20**		**242 243**
1	Schlossplatte		241 760
37	Kulierteil rechts komplett E16 – E20		221 123
38	Kulierteil links komplett E16 – E20		221 124
39	Stangenführungsteil links		211 165
40	Stangenführungsteil Mitte		211 166
41	Stangenführungsteil rechts		211 168
	402	Federstange	209 791
	541	Scheibe 4,3x7x0,5	022 153
	542	Sicherungs-Scheibe 3,2	021 019
	543	Druckfeder	023 344

Pos	Benennung	Ident-Nr
42	Schaltstück	240 281
58	Ansatzschraube	239 626
505	Beilage 0,03x12x75	022 828
506	Beilage 0,05x12x75	022 829
507	Beilage 0,1x12x75	022 830
508	Beilage 0,2x12x75	022 831
509	Flachkopf-Schraube M3x4	023 142

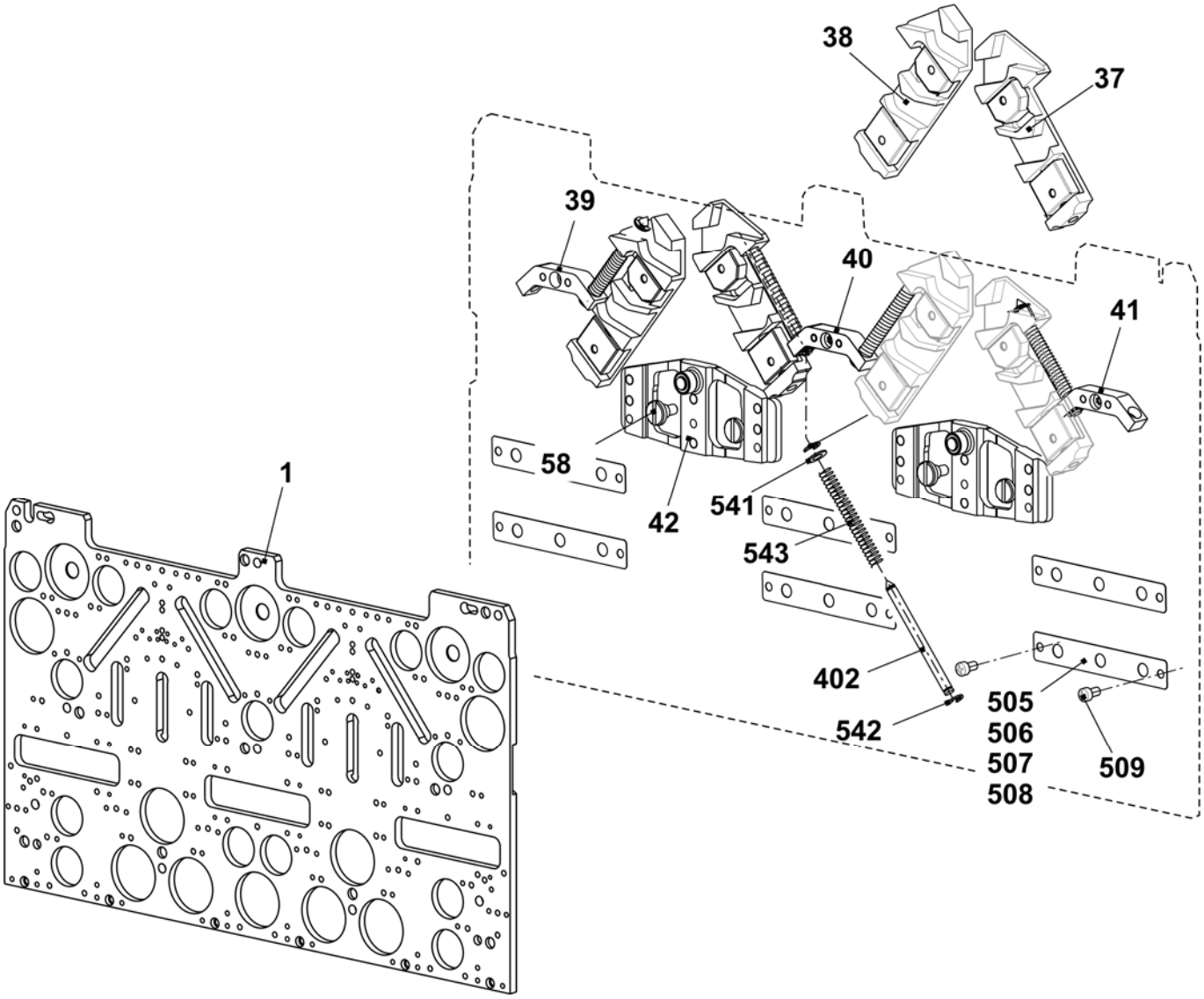

Schlossteile E16 + E18

Pos	Benennung	Ident-Nr	Pos	Benennung	Ident-Nr
2	Einlaufteil links	243 595	23	Auswahlteil	253 630
3	Einlaufteil rechts	243 597	24	Drückerteil Übernahme links	239 848
4	Einlaufteil mitte	243 596	25	Drückerteil Übernahme rechts	239 849
5	Einlaufteil unten E16 - E20	220 842	26	Drückerteil Fang	239 621
6	Platte links	230 988	27	Begrenzungsteil E16 - E20	220 865
7	Platte mitte	231 035	29	Zeiger E16 - E20	224 382
8	Platte rechts	231 036	30	Schraube	210 335
9	Schlossteil links	231 039	31	Abzugsteil links E16 - E20	220 870
10	Schlossteil rechts	231 041	32	Abzugsteil rechts E16 - E20	220 871
11	Schlossteil mitte	231 040	33	Fangbegrenzungsteil E16 - E18	239 936
12	Schlossteil	227 923	34	Strickaustriebsplatte E4-12	204 372
13	Schlossteil	210 254	35	Übernahmeteil E16 - E20	220 863
14	Schlossteil links E5-14	212 265	36	Strickaustriebsteil ohne Spliten E16 - E18 + E9.2	239 457
15	Schlossteil rechts E5-14	212 266			
16	Schlossteil links	236 192		Strickaustriebsteil mit Spliten E16 - E18 + E9.2 (Zubehör)	239 742
17	Schlossteil rechts	236 193			
18	Schlossteil links E5-14	212 274	48	Schlossteil rechts E5-14	212 275
19	Schlossteil	210 252	49	Einlaufteil links E16 - E20	220 841
20	Anbieteteil	210 185	50	Einlaufteil rechts E16 - E20	220 843
21	Auswahlteil links	253 629	500	Zylinder-Schraube M4x8	020 091
22	Auswahlteil rechts	253 631			

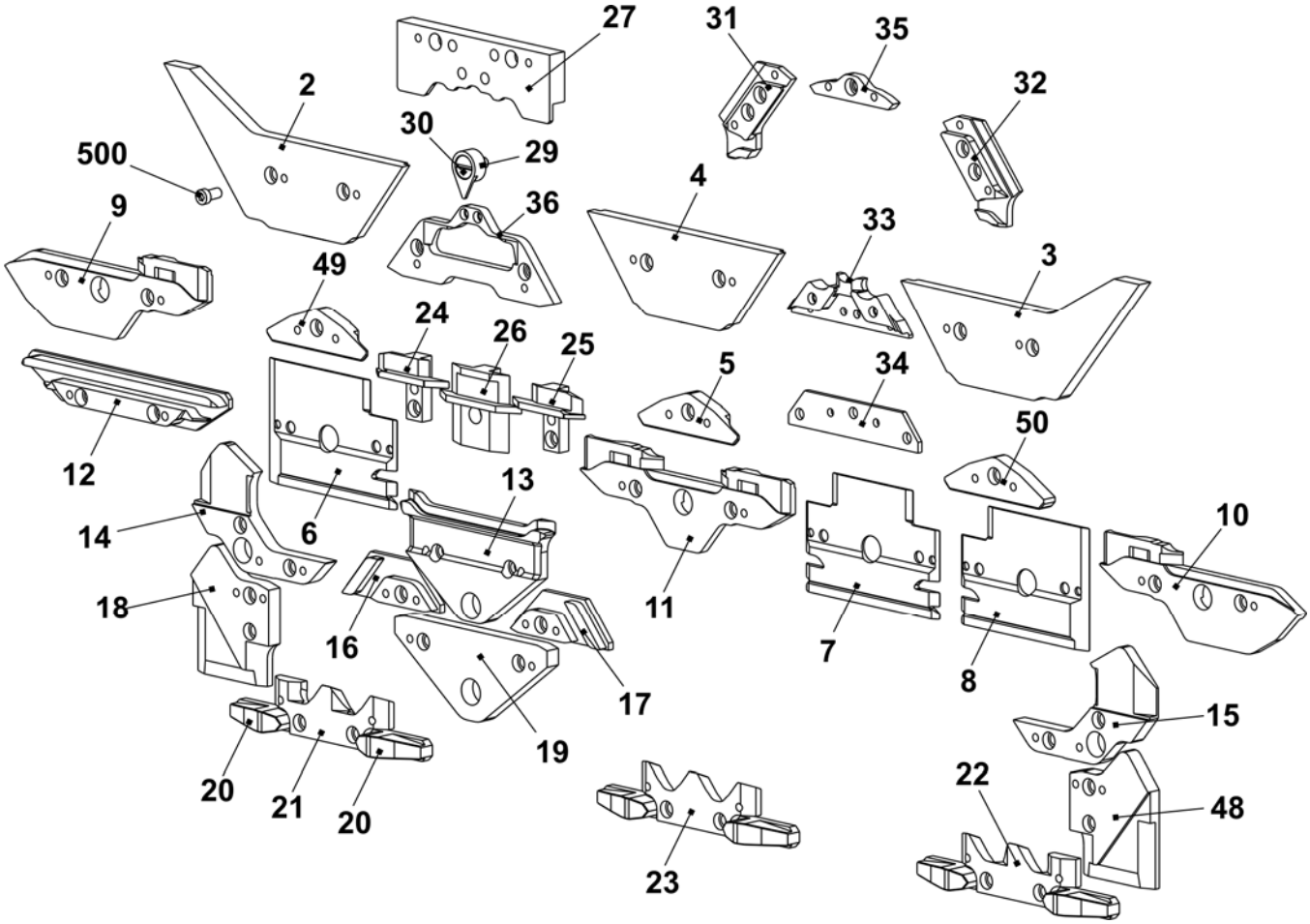

Schloss E10m.12

Pos	Benennung		Ident-Nr	Pos	Benennung	Ident-Nr
Σ	**Schloss-Satz komplett E10m.12**		**244 392**	42	Schaltstück	240 281
1	Schlossplatte		241 760	58	Ansatzschraube	239 626
37	Kulierteil rechts komplett E5-10		211 163	505	Beilage 0,03x12x75	022 828
38	Kulierteil links komplett E5-10		211 164	506	Beilage 0,05x12x75	022 829
39	Stangenführungsteil links		211 165	507	Beilage 0,1x12x75	022 830
40	Stangenführungsteil Mitte		211 166	508	Beilage 0,2x12x75	022 831
41	Stangenführungsteil rechts		211 168	509	Flachkopf-Schraube M3x4	023 142
	402	Federstange	209 791			
	541	Scheibe 4,3x7x0,5	022 153			
	542	Sicherungs-Scheibe 3,2	021 019			
	543	Druckfeder	023 344			

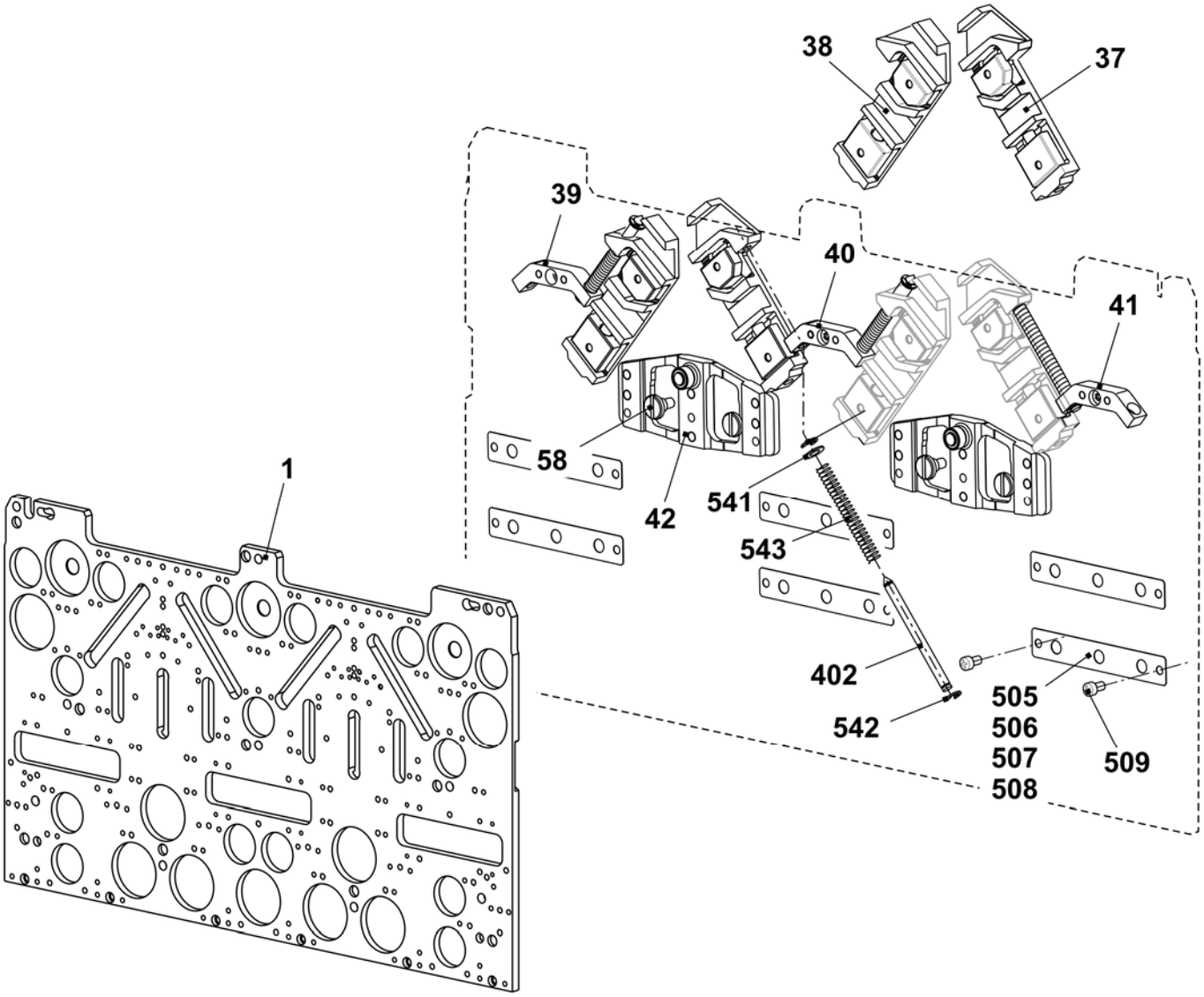

Schlossteile E10m.12

Pos	*Benennung*	*Ident-Nr*	*Pos*	*Benennung*	*Ident-Nr*
2	Einlaufteil links	243 595	23	Auswahlteil	212 946
3	Einlaufteil rechts	243 597	24	Drückerteil Übernahme links	239 848
4	Einlaufteil mitte	243 596	25	Drückerteil Übernahme rechts	239 849
5	Einlaufteil unten -1,5 E10 - E14	216 328	26	Drückerteil Fang	239 621
6	Platte links	230 988	27	Begrenzungsteil E12 – E14	210 612
7	Platte mitte	231 035	29	Zeiger E10 – E14	210 349
8	Platte rechts	231 036	30	Schraube	210 335
9	Schlossteil links	231 039	31	Abzugsteil links E10 -E14 + E7.2	236 318
10	Schlossteil rechts	231 041	32	Abzugsteil rechts E10 -E14 + E7.2	236 319
11	Schlossteil mitte	231 040	33	Fangbegrenzungsteil E12	236 403
12	Schlossteil	227 923	34	Strickaustriebsplatte E4-12	204 372
13	Schlossteil	210 254	35	Übernahmeteil E10 - E12	210 595
14	Schlossteil links E5-14	212 265	36	Strickaustriebsteil ohne Spliten E10 – E12 + E7.2	237 993
15	Schlossteil rechts E5-14	212 266			
16	Schlossteil links	236 192		Strickaustriebsteil mit Spliten E10 – E12 + E7.2 Zubehör	213 300
17	Schlossteil rechts	236 193			
18	Schlossteil links E5-14	212 274	48	Schlossteil rechts E5-14	212 275
19	Schlossteil	210 252	49	Einlaufteil links -1,5 E10 – E14	216 329
20	Anbieteteil	210 185	50	Einlaufteil rechts -1,5 E10 – E14	216 330
21	Auswahlteil links	212 944	500	Zylinder-Schraube M4x8	020 091
22	Auswahlteil rechts	212 947	60	Abzugsteil hinten rechts E10 - E12	236 320

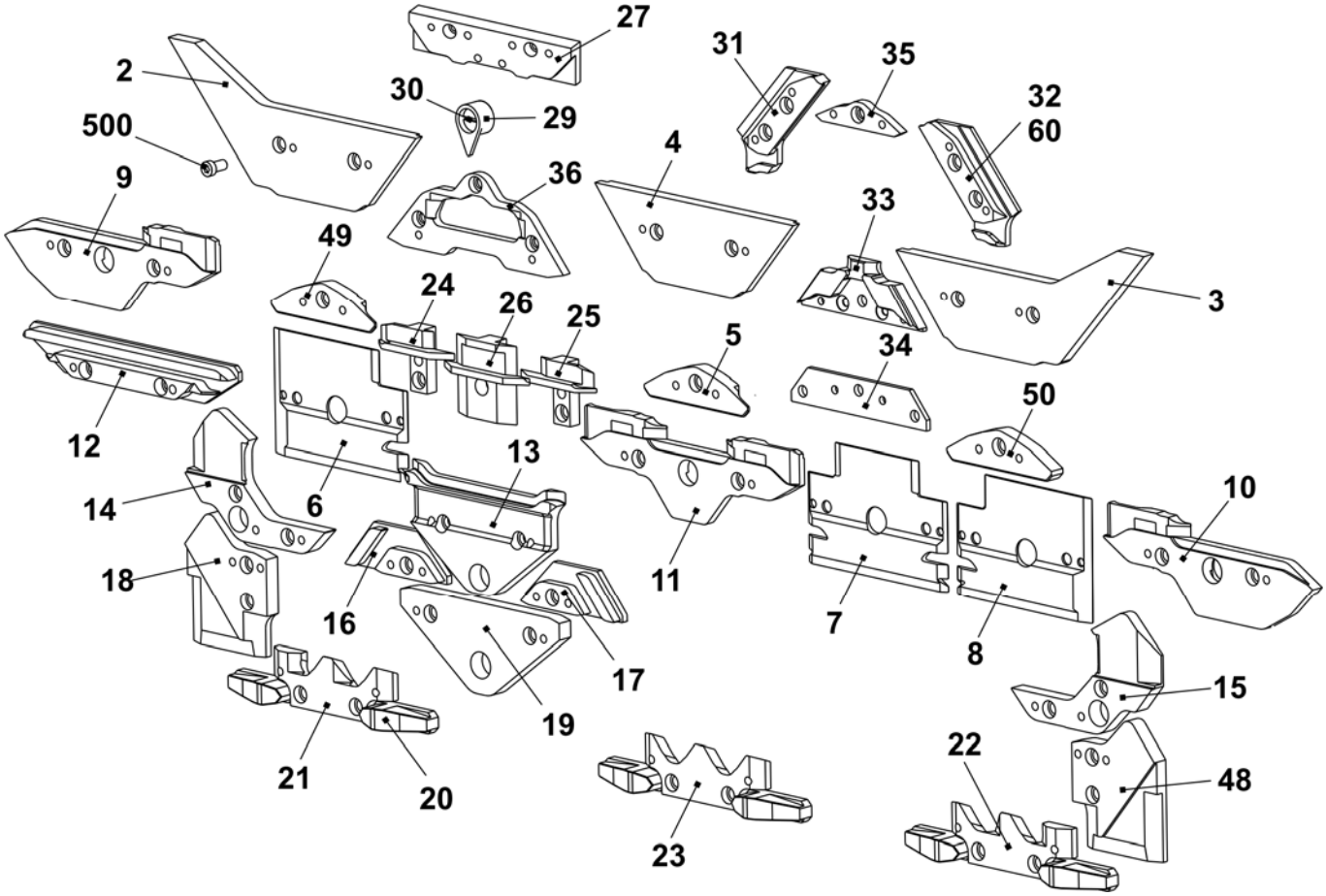

Schloss E6.2kw

Pos	Benennung		Ident-Nr	Pos	Benennung	Ident-Nr
Σ	**Schloss-Satz komplett E6.2 k&w**		**243 403**	42	Schaltstück	240 281
1	Schlossplatte		241 760	58	Ansatzschraube	239 626
37	Kulierteil rechts komplett E12 – E14		214 088	505	Beilage 0,03x12x75	022 828
38	Kulierteil links komplett E12 – E14		214 089	506	Beilage 0,05x12x75	022 829
39	Stangenführungsteil links		211 165	507	Beilage 0,1x12x75	022 830
40	Stangenführungsteil Mitte		211 166	508	Beilage 0,2x12x75	022 831
41	Stangenführungsteil rechts		211 168	509	Flachkopf-Schraube M3x4	023 142
	402	Federstange	209 791			
	541	Scheibe 4,3x7x0,5	022 153			
	542	Sicherungs-Scheibe 3,2	021 019			
	543	Feder	023 344			

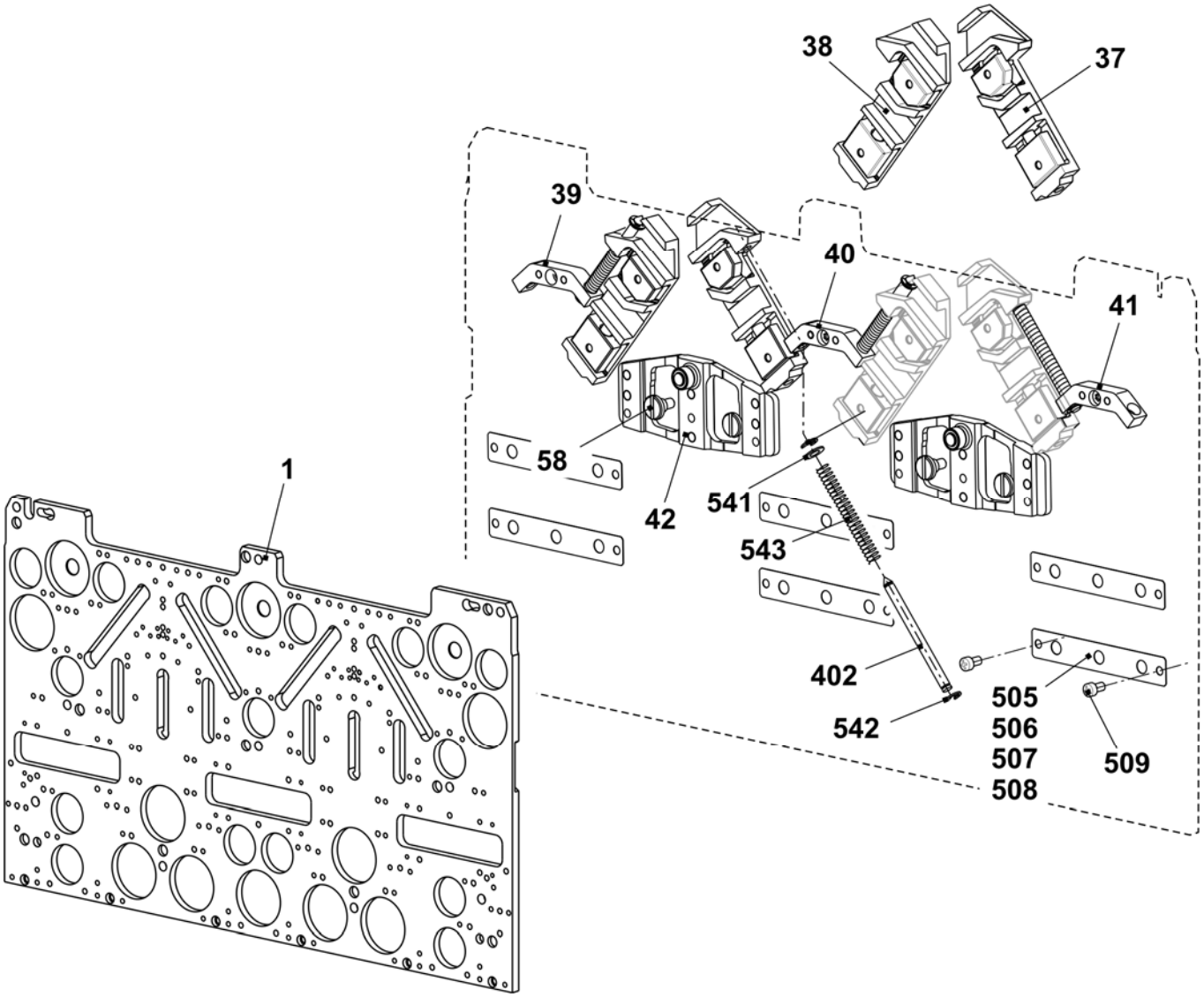

Schlossteile E6.2kw + E7.2kw

Pos	Benennung	Ident-Nr	Pos	Benennung	Ident-Nr
2	Einlaufteil links E6.2 + E7.2 + E9.2	243 870	23	Auswahlteil	|212 946
3	Einlaufteil rechts E6.2 + E7.2 + E9.2	243 872	24	Drückerteil Übernahme links	239 848
4	Einlaufteil mitteE6.2 + E7.2 + E9.2	243 871	25	Drückerteil Übernahme rechts	239 849
5	Einlaufteil unten E5 - E8	212 395	26	Drückerteil Fang	239 621
6	Platte links	230 988	27	Begrenzungsteil E6.2	218 306
7	Platte mitte	231 035	29	Zeiger E10 – E14	210 349
8	Platte rechts	231 036	30	Schraube	210 335
9	Schlossteil links	231 039	31	Abzugsteil links E6.2	236 392
10	Schlossteil rechts	231 041	32	Abzugsteil rechts E6.2	236 393
11	Schlossteil mitte	231 040	33	Fangbegrenzungsteil E6.2	236 429
12	Schlossteil	227 923	34	Strickaustriebsplatte E4-12	204 372
13	Schlossteil	210 254	35	Übernahmeteil E6.2	236 943
14	Schlossteil links E5 – E14	212 265	36	Strickaustriebsteil ohne Spliten E6.2	236 766
15	Schlossteil rechts E5 - E14	212 266		Strickaustriebsteil mit Spliten E6.2	237 948
16	Schlossteil links	236 192		Zubehör	
17	Schlossteil rechts	236 193	48	Schlossteil rechts E5-14	212 275
18	Schlossteil links E5 - E14	212 274	49	Einlaufteil links E5-8	213 161
19	Schlossteil	210 252	50	Einlaufteil rechts E5-8	213 162
20	Anbieteteil	210 185	500	Zylinder-Schraube M4x8	020 091
21	Auswahlteil links	212 944			
22	Auswahlteil rechts	212 947			

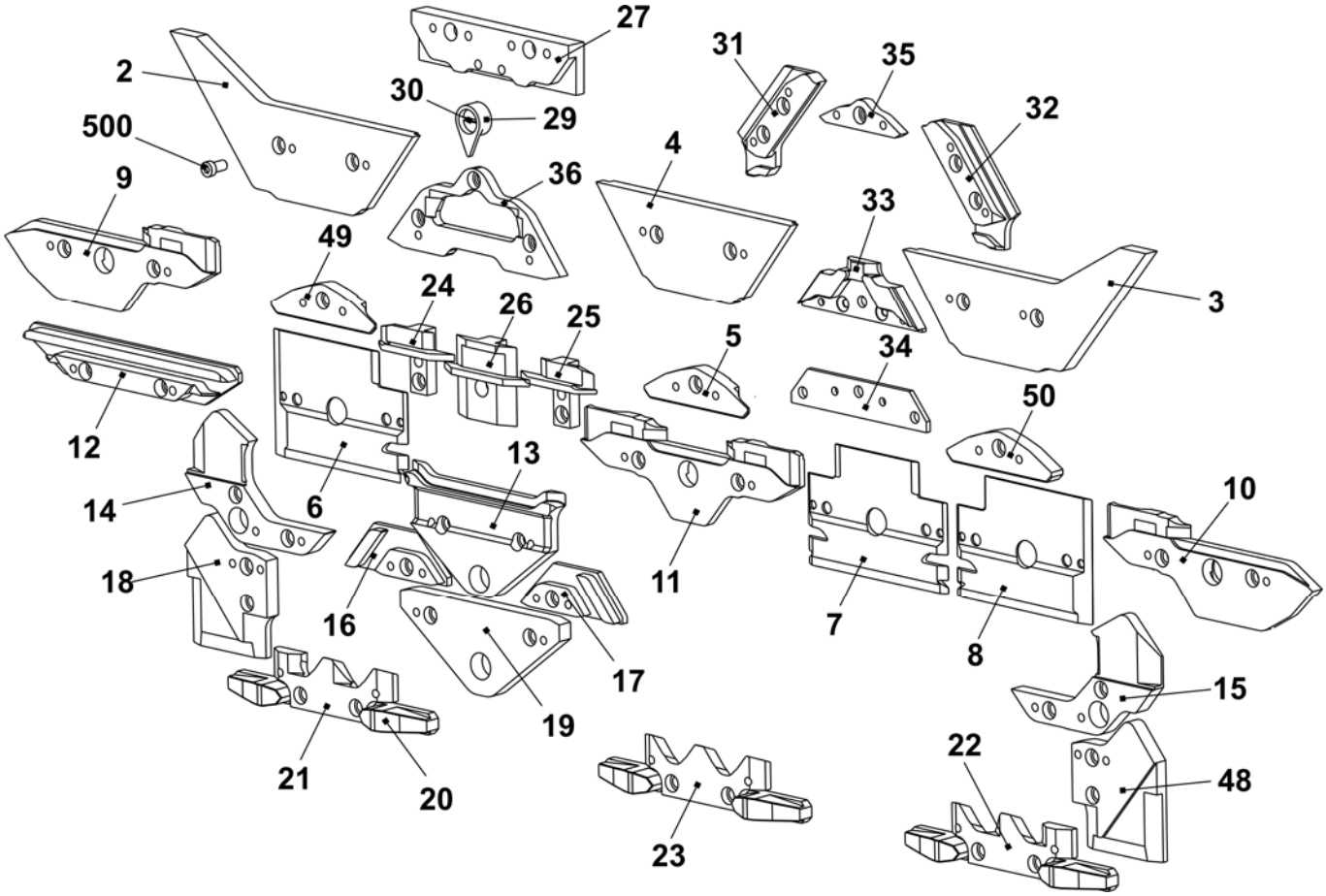

Schlossteile für enge Kopplung E6.2kw + E7.2kw

Pos	Benennung	Ident-Nr	Pos	Benennung	Ident-Nr
2	Einlaufteil rechts E6.2+7.2+9.2	243 878	3	Einlaufteil links E6.2+7.2+9.2	243 877
14	Schlossteil rechts E5-14	216 168	15	Schlossteil links E5-14	216 167
18	Schlossteil rechts	216 166	48	Schlossteil links	216 165

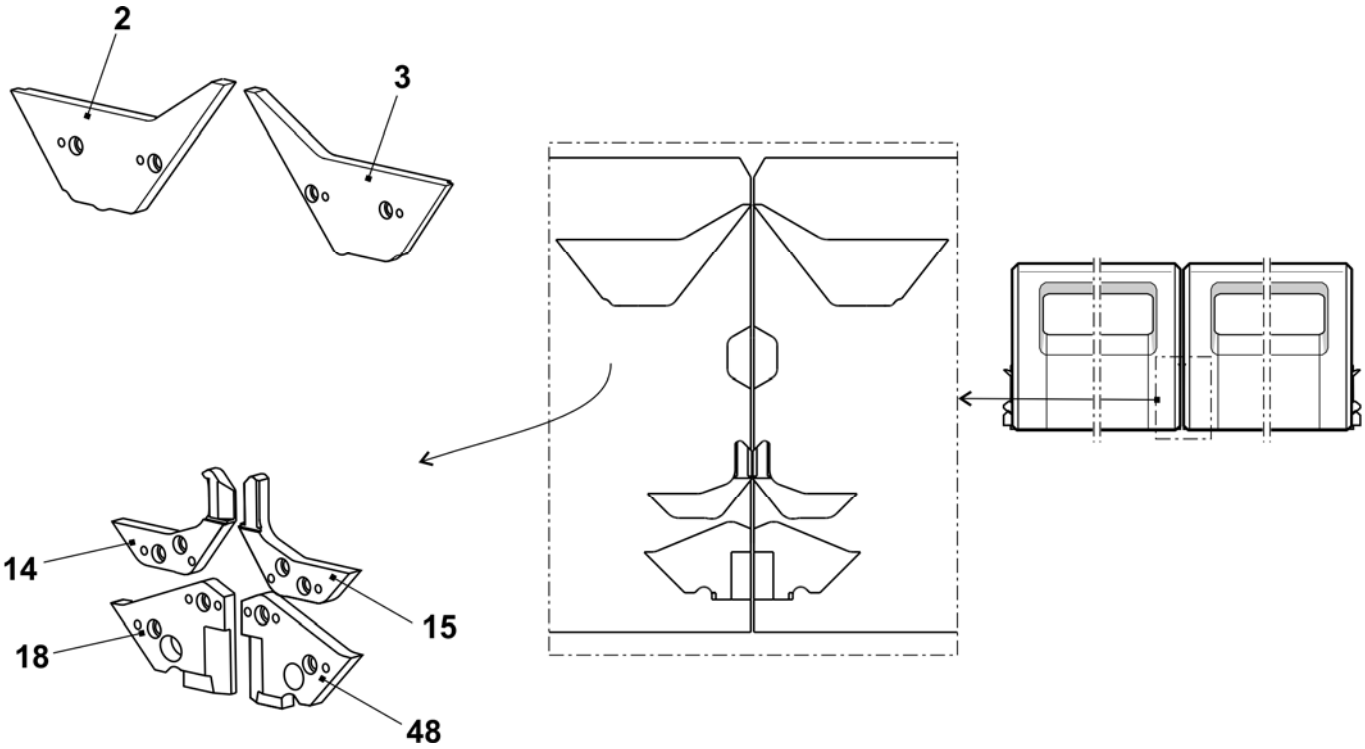

Schloss E6.2mg

Pos	Benennung		Ident-Nr	Pos	Benennung	Ident-Nr
Σ	**Schloss-Satz komplett E6.2 mg**		**242 275**	42	Schaltstück	240 281
1	Schlossplatte		241 760	58	Ansatzschraube	239 626
37	Kulierteil rechts komplett E12 – E14		214 088	505	Beilage 0,03x12x75	022 828
38	Kulierteil links komplett E12 – E14		214 089	506	Beilage 0,05x12x75	022 829
39	Stangenführungsteil links		211 165	507	Beilage 0,1x12x75	022 830
40	Stangenführungsteil Mitte		211 166	508	Beilage 0,2x12x75	022 831
41	Stangenführungsteil rechts		211 168	509	Flachkopf-Schraube M3x4	023 142
	402	Federstange	209 791			
	541	Scheibe 4,3x7x0,5	022 153			
	542	Sicherungs-Scheibe 3,2	021 019			
	543	Druckfeder	023 344			

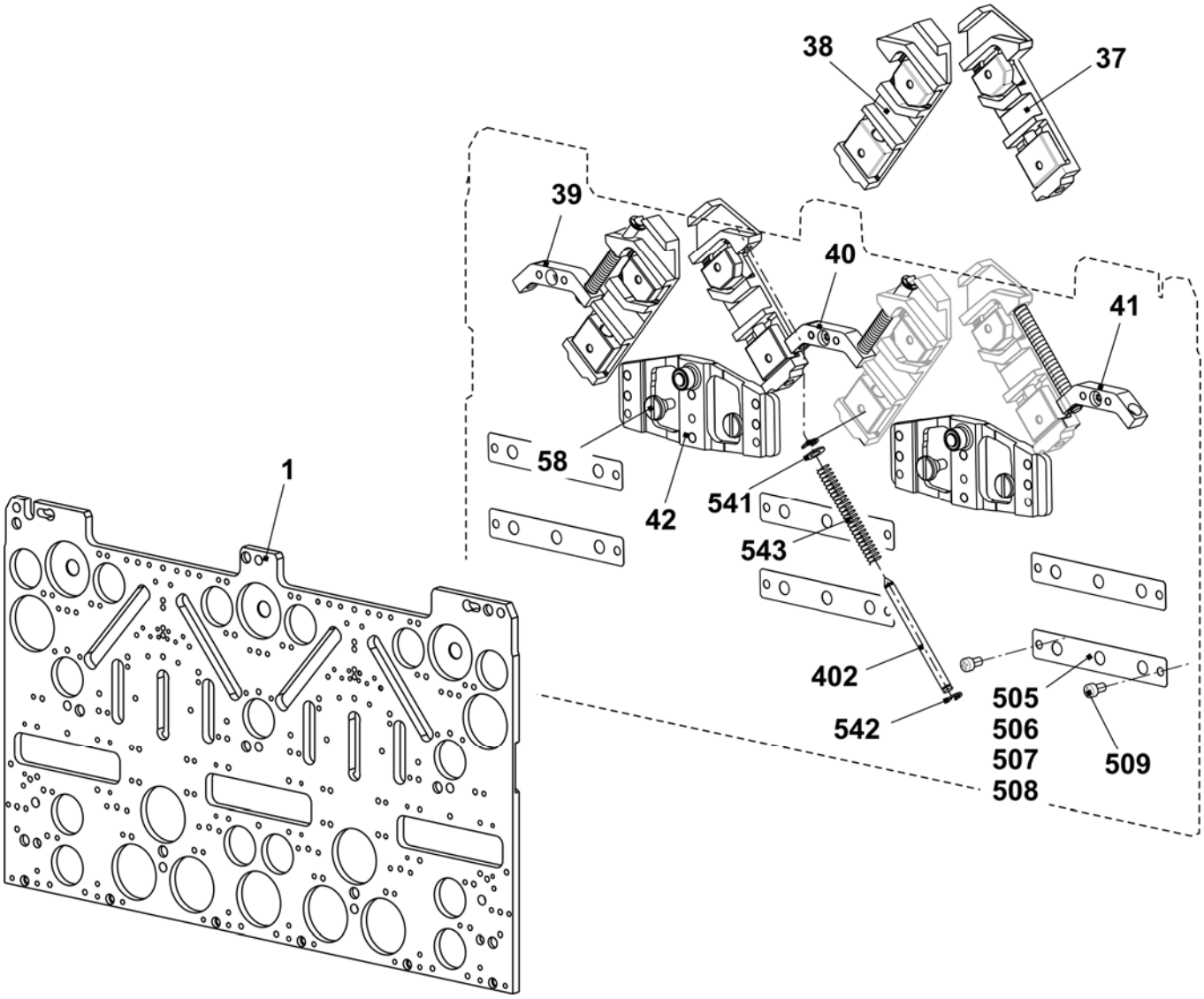

Schlossteile E6.2mg

Pos	Benennung	Ident-Nr	Pos	Benennung	Ident-Nr
2	Einlaufteil links	243 595	23	Auswahlteil	212 946
3	Einlaufteil rechts	243 597	24	Drückerteil Übernahme links	239 848
4	Einlaufteil mitte	243 596	25	Drückerteil Übernahme rechts	239 849
5	Einlaufteil unten -1,5 E10 - E14	216 328	26	Drückerteil Fang	239 621
6	Platte links	230 988	27	Begrenzungsteil E6.2	218 306
7	Platte mitte	231 035	29	Zeiger E10 – E14	210 349
8	Platte rechts	231 036	30	Schraube	210 335
9	Schlossteil links	231 039	31	Abzugsteil links E6.2	236 392
10	Schlossteil rechts	231 041	32	Abzugsteil rechts E6.2	236 393
11	Schlossteil mitte	231 040	33	Fangbegrenzungsteil E6.2	236 429
12	Schlossteil	227 923	34	Strickaustriebsplatte E4 – E 12	204 372
13	Schlossteil	210 254	35	Übernahmeteil E6.2	236 943
14	Schlossteil links E5 - E14	212 265	36	Strickaustriebsteil E6.2 ohne Splitten	236 766
15	Schlossteil rechts E5 –E14	212 266			
16	Schlossteil links	236 192		Strickaustriebsteil mit Splitten E6.2 Zubehör	237 948
17	Schlossteil rechts	236 193			
18	Schlossteil links E5 –E14	212 274	48	Schlossteil rechts E5-14	212 275
19	Schlossteil	210 252	49	Einlaufteil links -1,5 E10 – E14	216 329
20	Anbieteteil	210 185	50	Einlaufteil rechts -1,5 E10 – E14	216 330
21	Auswahlteil links	212 944	500	Zylinder-Schraube M4x8	020 091
22	Auswahlteil rechts	212 947			

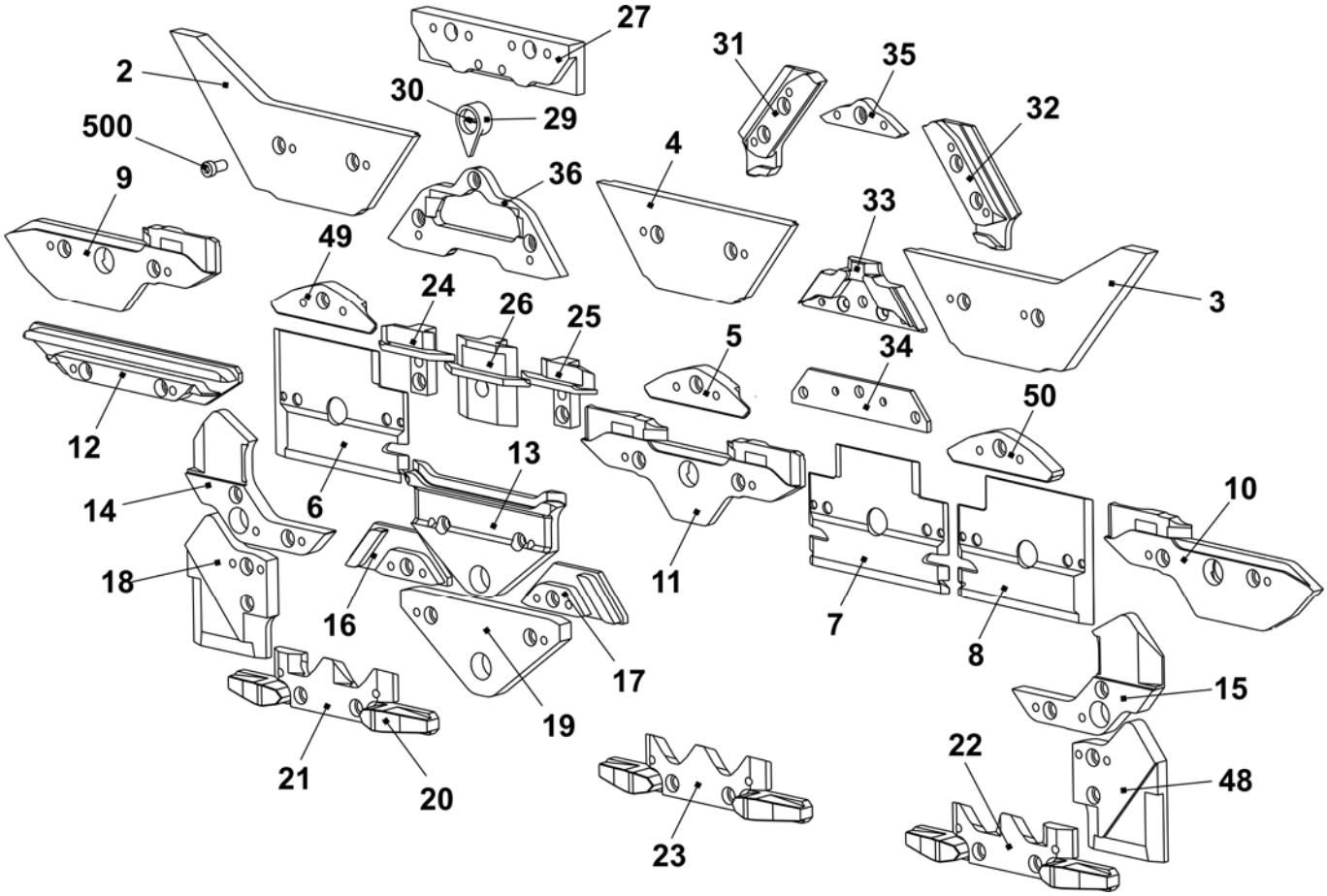

Schloss E6.2 (12m.10)

Pos	*Benennung*		*Ident-Nr*	*Pos*	*Benennung*	*Ident-Nr*
Σ	**Schloss-Satz komplett E12m.10**		**244 286**	42	Schaltstück	240 281
1	Schlossplatte		241 760	58	Ansatzschraube	239 626
37	Kulierteil rechts komplett E12 – E14		214 088	505	Beilage 0,03x12x75	022 828
38	Kulierteil links komplett E12 – E14		214 089	506	Beilage 0,05x12x75	022 829
39	Stangenführungsteil links		211 165	507	Beilage 0,1x12x75	022 830
40	Stangenführungsteil Mitte		211 166	508	Beilage 0,2x12x75	022 831
41	Stangenführungsteil rechts		211 168	509	Flachkopf-Schraube M3x4	023 142
	402	Federstange	209 791			
	541	Scheibe 4,3x7x0,5	022 153			
	542	Sicherungs-Scheibe 3,2	021 019			
	543	Druckfeder	023 344			

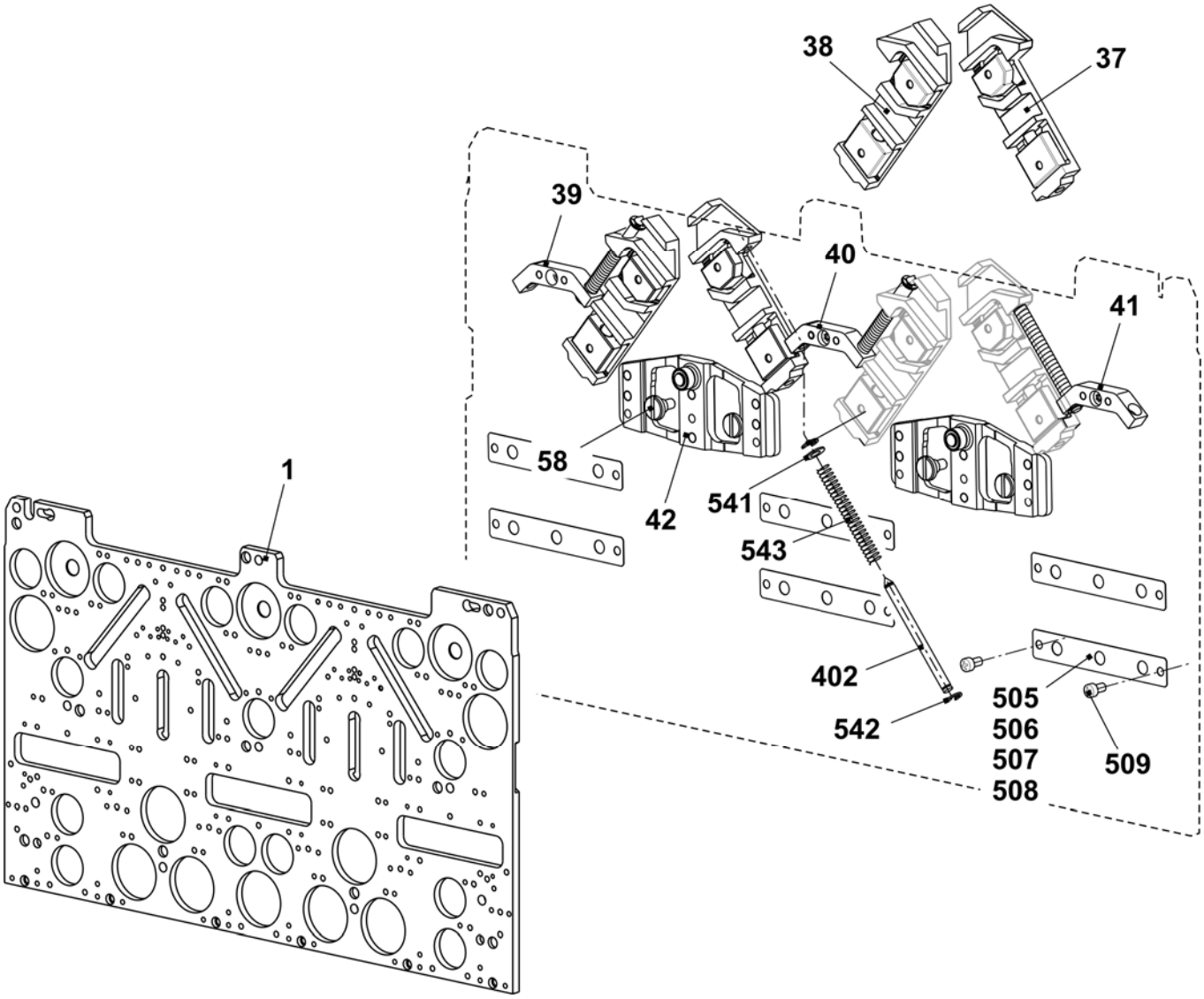

Schlossteile E6.2(12m.10)

Pos	Benennung	Ident-Nr	Pos	Benennung	Ident-Nr
2	Einlaufteil links	243 595	23	Auswahlteil	212 946
3	Einlaufteil rechts	243 597	24	Drückerteil Übernahme links	239 848
4	Einlaufteil mitte	243 596	25	Drückerteil Übernahme rechts	239 849
5	Einlaufteil unten -1,5 E10 - E14	216 328	26	Drückerteil Fang	239 621
6	Platte links	230 988	27	Begrenzungsteil E10	210 611
7	Platte mitte	231 035	29	Zeiger E10 – E14	210 349
8	Platte rechts	231 036	30	Schraube	210 335
9	Schlossteil links	231 039	31	Abzugsteil links E10 -E14 + E7.2	236 318
10	Schlossteil rechts	231 041	32	Abzugsteil rechts E10 -E14 + E7.2	236 319
11	Schlossteil mitte	231 040	33	Fangbegrenzungsteil E10 + E7.2	236 345
12	Schlossteil	227 923	34	Strickaustriebsplatte E4-12	204 372
13	Schlossteil	210 254	35	Übernahmeteil E10 - E12	210 595
14	Schlossteil links E5-14	212 265	36	Strickaustriebsteil ohne Spliten E10 – E12 + E7.2	237 993
15	Schlossteil rechts E5-14	212 266			
16	Schlossteil links	236 192		Strickaustriebsteil mit Spliten E10 – E12 + E7.2 Zubehör	213 300
17	Schlossteil rechts	236 193			
18	Schlossteil links E5-14	212 274	48	Schlossteil rechts E5-14	212 275
19	Schlossteil	210 252	49	Einlaufteil links -1,5 E10 – E14	216 329
20	Anbieteteil	210 185	50	Einlaufteil rechts -1,5 E10 – E14	216 330
21	Auswahlteil links	212 944	500	Zylinder-Schraube M4x8	020 091
22	Auswahlteil rechts	212 947	60	Abzugsteil hinten rechts E10 - E12	236 320

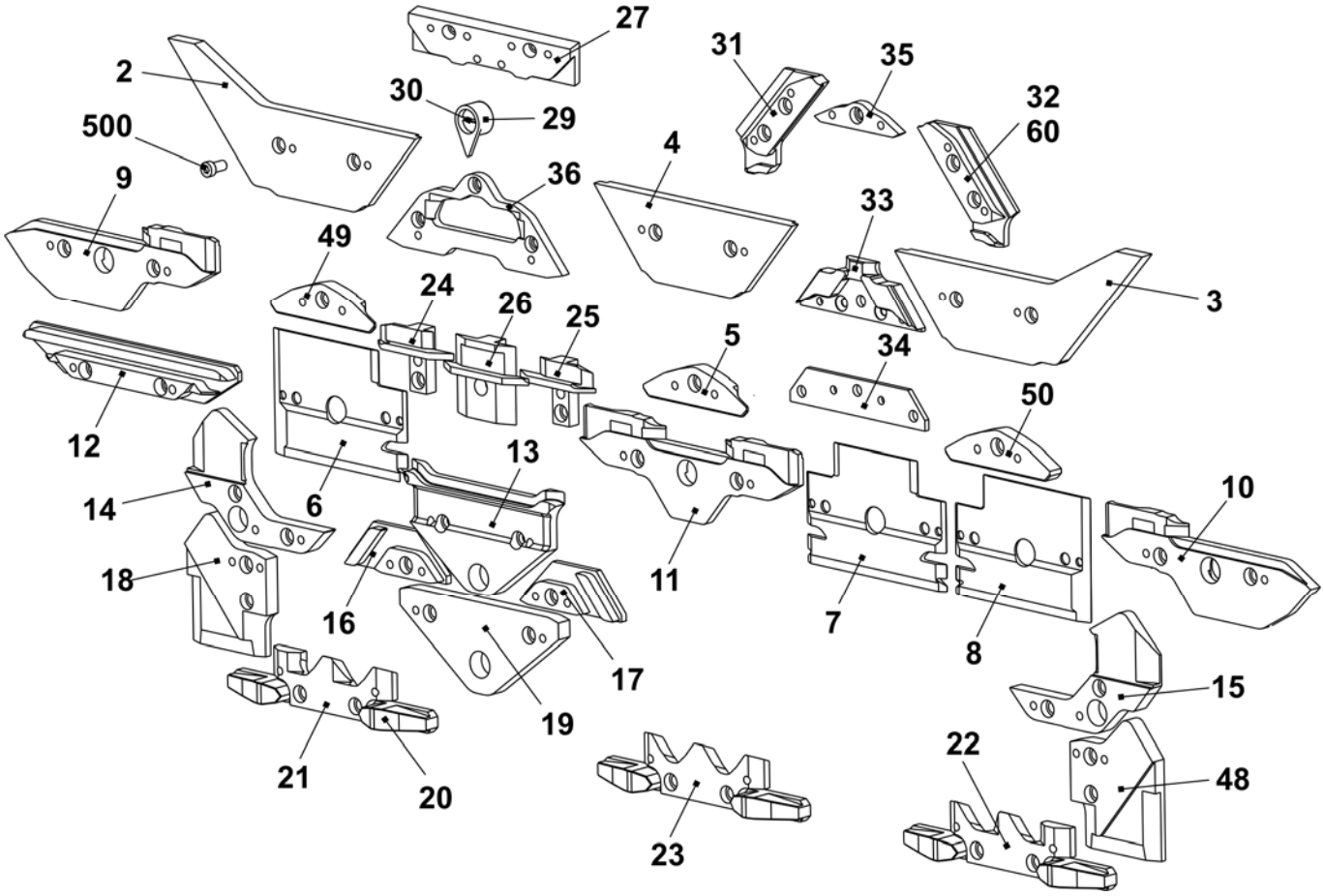

Schloss E7.2kw

Pos	*Benennung*		*Ident-Nr*	*Pos*	*Benennung*	*Ident-Nr*
Σ	**Schloss komplett E7.2**		**242 274**	42	Schaltstück	240 281
1	Schlossplatte		241 760	58	Ansatzschraube	239 626
37	Kulierteil rechts komplett E12 – E14		214 088	505	Beilage 0,03x12x75	022 828
38	Kulierteil links komplett E12 – E14		214 089	506	Beilage 0,05x12x75	022 829
39	Stangenführungsteil links		211 165	507	Beilage 0,1x12x75	022 830
40	Stangenführungsteil Mitte		211 166	508	Beilage 0,2x12x75	022 831
41	Stangenführungsteil rechts		211 168	509	Flachkopf-Schraube M3x4	023 142
	402	Federstange	209 791			
	541	Scheibe 4,3x7x0,5	022 153			
	542	Sicherungs-Scheibe 3,2	021 019			
	543	Druckfeder	023 344			

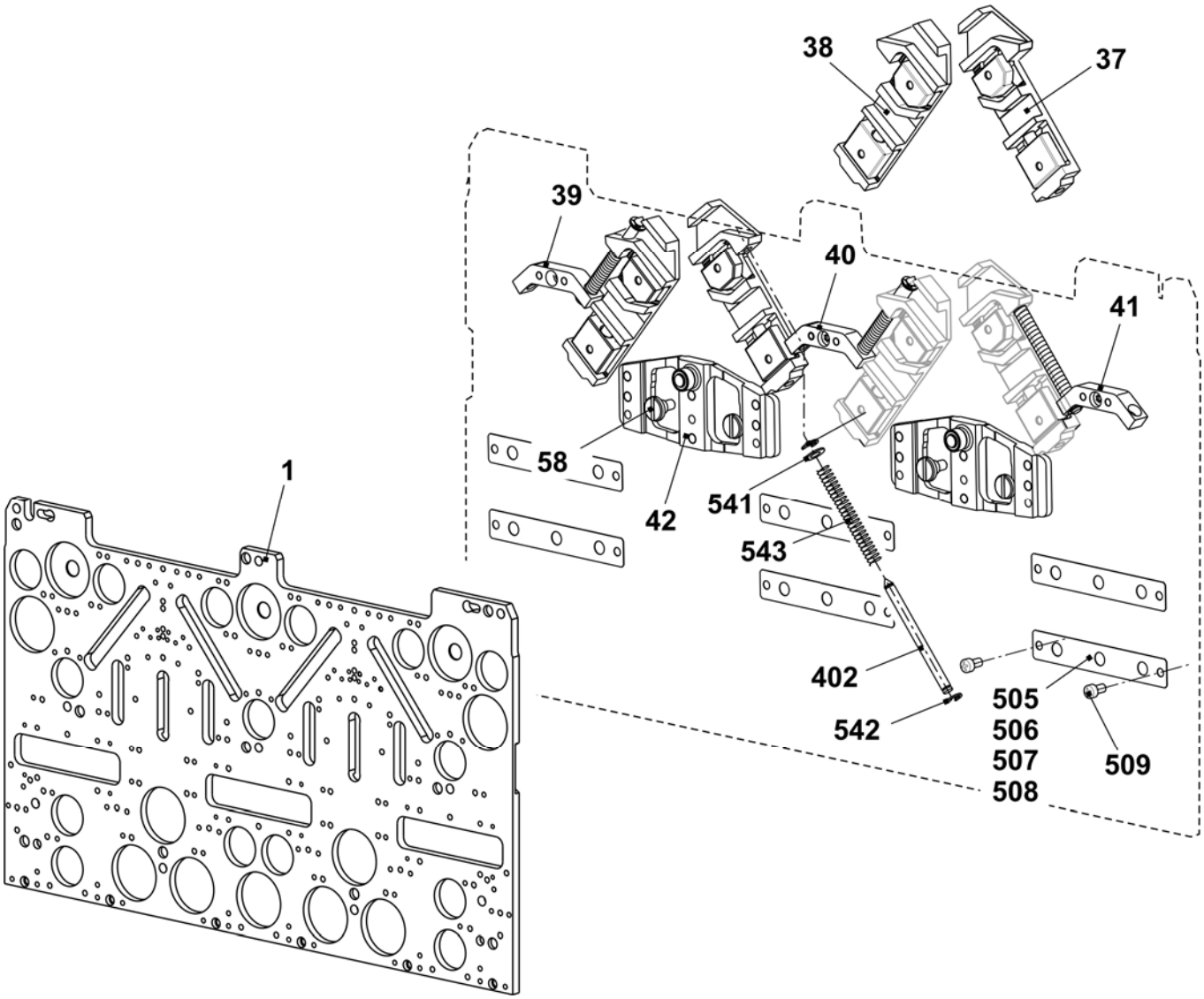

Schloss E7.2mg

Pos	Benennung		Ident-Nr	Pos	Benennung	Ident-Nr
Σ	**Schloss komplett E7.2**		**243 919**	42	Schaltstück	240 281
1	Schlossplatte		241 760	58	Ansatzschraube	239 626
37	Kulierteil rechts komplett E12 – E14		214 088	505	Beilage 0,03x12x75	022 828
38	Kulierteil links komplett E12 – E14		214 089	506	Beilage 0,05x12x75	022 829
39	Stangenführungsteil links		211 165	507	Beilage 0,1x12x75	022 830
40	Stangenführungsteil Mitte		211 166	508	Beilage 0,2x12x75	022 831
41	Stangenführungsteil rechts		211 168	509	Flachkopf-Schraube M3x4	023 142
	402	Federstange	209 791			
	541	Scheibe 4,3x7x0,5	022 153			
	542	Sicherungs-Scheibe 3,2	021 019			
	543	Druckfeder	023 344			

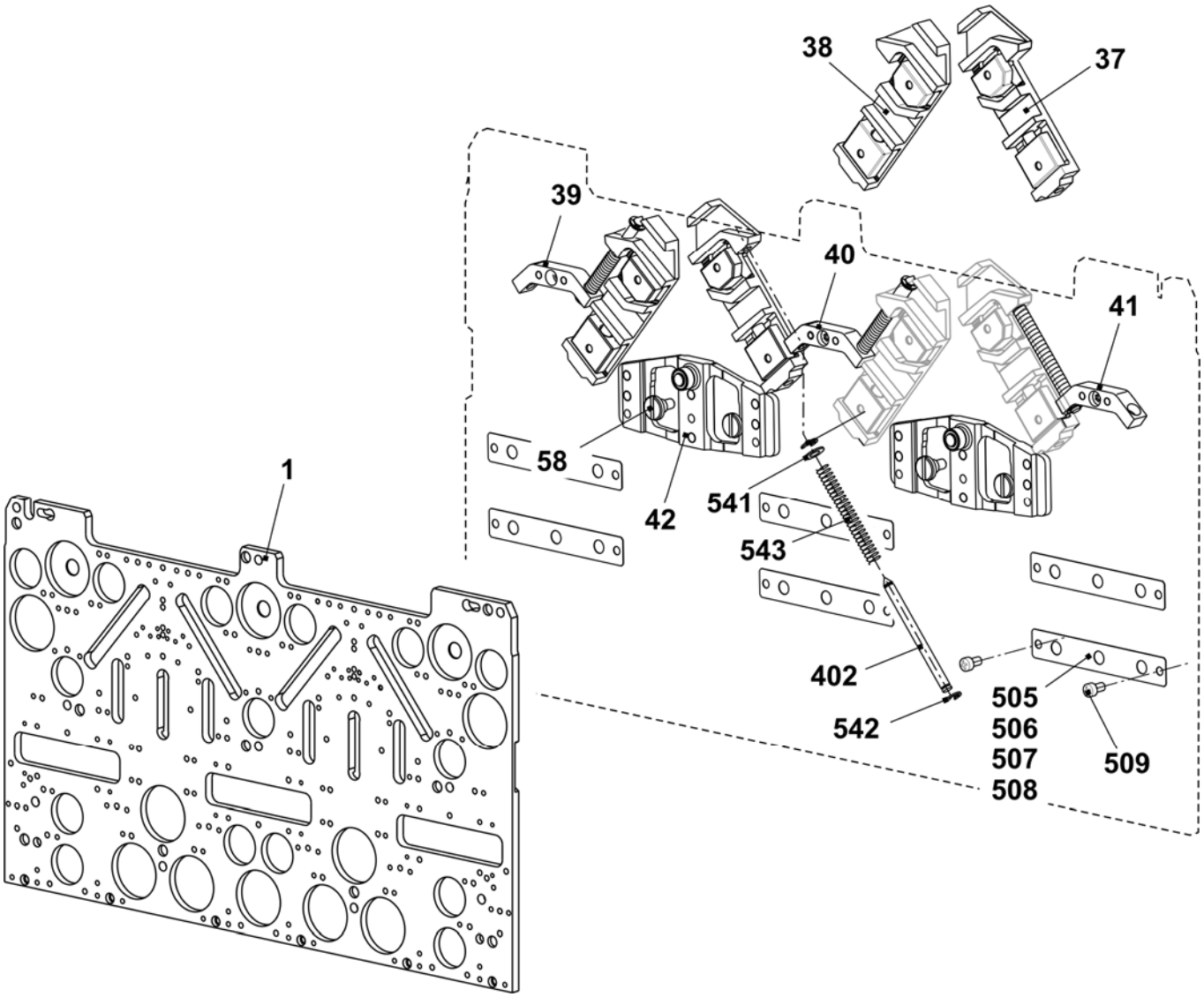

Schlossteile E7.2mg

Pos	*Benennung*	*Ident-Nr*	*Pos*	*Benennung*	*Ident-Nr*
2	Einlaufteil links	243 595	23	Auswahlteil	212 946
3	Einlaufteil rechts	243 597	24	Drückerteil Übernahme links	239 848
4	Einlaufteil mitte	243 596	25	Drückerteil Übernahme rechts	239 849
5	Einlaufteil unten -1,5 E10 - E14	216 328	26	Drückerteil Fang	239 621
6	Platte links	230 988	27	Begrenzungsteil E10	210 611
7	Platte mitte	231 035	29	Zeiger E10 – E14	210 349
8	Platte rechts	231 036	30	Schraube	210 335
9	Schlossteil links	231 039	31	Abzugsteil links E10 -E14 + E7.2	236 318
10	Schlossteil rechts	231 041	32	Abzugsteil rechts E10 -E14 + E7.2	236 319
11	Schlossteil mitte	231 040	33	Fangbegrenzungsteil E10 + E7.2	236 345
12	Schlossteil	227 923	34	Strickaustriebsplatte E4-12	204 372
13	Schlossteil	210 254	35	Übernahmeteil E10 - E12	210 595
14	Schlossteil links E5-14	212 265	36	Strickaustriebsteil ohne Spliten E10 – E12 + E7.2	237 993
15	Schlossteil rechts E5-14	212 266			
16	Schlossteil links	236 192		Strickaustriebsteil mit Spliten E10 – E12	213 300 Zubehör
17	Schlossteil rechts	236 193			
18	Schlossteil links E5-14	212 274	48	Schlossteil rechts E5-14	212 275
19	Schlossteil	210 252	49	Einlaufteil links -1,5 E10 – E14	216 329
20	Anbieteteil	210 185	50	Einlaufteil rechts -1,5 E10 – E14	216 330
21	Auswahlteil links	212 944	500	Zylinder-Schraube M4x8	020 091
22	Auswahlteil rechts	212 947			

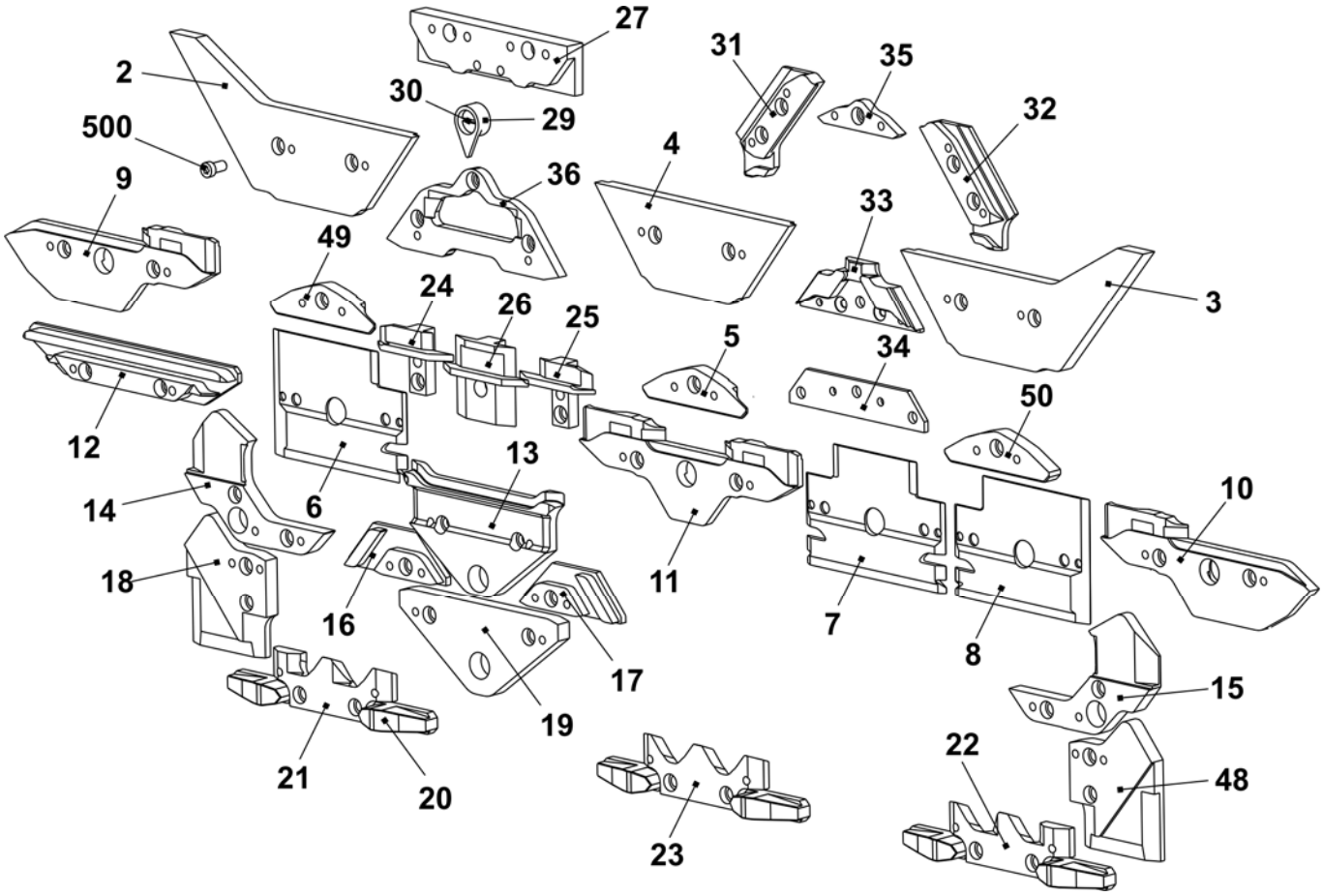

Schloss E8.2mg

Pos	Benennung		Ident-Nr	Pos	Benennung	Ident-Nr
Σ	**Schloss-Satz komplett E16 – E20**		**243 920**	42	Schaltstück	240 281
1	Schlossplatte		241 760	58	Ansatzschraube	239 626
37	Kulierteil rechts komplett E16 – E20		221 123	505	Beilage 0,03x12x75	022 828
38	Kulierteil links komplett E16 – E20		221 124	506	Beilage 0,05x12x75	022 829
39	Stangenführungsteil links		211 165	507	Beilage 0,1x12x75	022 830
40	Stangenführungsteil Mitte		211 166	508	Beilage 0,2x12x75	022 831
41	Stangenführungsteil rechts		211 168	509	Flachkopf-Schraube M3x4	023 142
	402	Federstange	209 791			
	541	Scheibe 4,3x7x0,5	022 153			
	542	Sicherungs-Scheibe 3,2	021 019			
	543	Druckfeder	023 344			

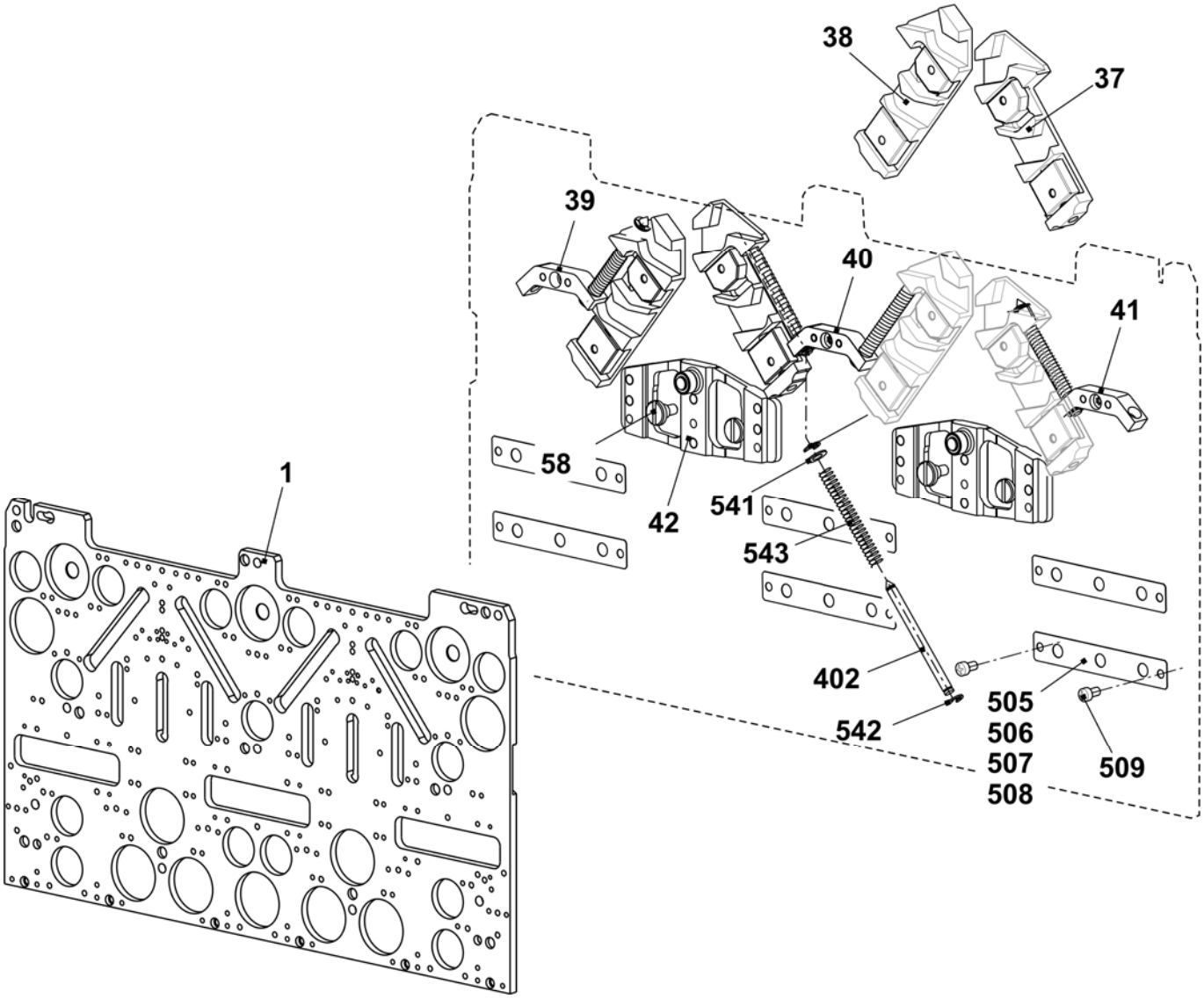

Schlossteile E8.2mg

Pos	Benennung	Ident-Nr	Pos	Benennung	Ident-Nr
2	Einlaufteil links	243 595	23	Auswahlteil	212 946
3	Einlaufteil rechts	243 597	24	Drückerteil Übernahme links	239 848
4	Einlaufteil mitte	243 596	25	Drückerteil Übernahme rechts	239 849
5	Einlaufteil unten E16 - E20	220 842	26	Drückerteil Fang	239 621
6	Platte links	230 988	27	Begrenzungsteil E9.2	228 978
7	Platte mitte	231 035	29	Zeiger E16 - E20	224 383
8	Platte rechts	231 036	30	Schraube	210 335
9	Schlossteil links	231 039	31	Abzugsteil links E16 - E20	220 870
10	Schlossteil rechts	231 041	32	Abzugsteil rechts E16 - E20	220 871
11	Schlossteil mitte	231 040	33	Fangbegrenzungsteil E9.2	239 458
12	Schlossteil	227 923	34	Strickaustriebsplatte E4-12	204 372
13	Schlossteil	210 254	35	Übernahmeteil E9.2	228 977
14	Schlossteil links E5 - E14	212 265	36	Strickaustriebsteil ohne Spliten E16 - E18 + E9.2	239 457
15	Schlossteil rechts E5 - E14	212 266			
16	Schlossteil links	236 192		Strickaustriebsteil mit Spliten E16 - E18 + E9.2 Zubehör	239 742
17	Schlossteil rechts	236 193			
18	Schlossteil links E5 - E14	212 274	48	Schlossteil rechts E5 - E14	212 275
19	Schlossteil	210 252	49	Einlaufteil links E16 - E20	220 841
20	Anbieteteil	210 185	50	Einlaufteil rechts E16 - E20	220 843
21	Auswahlteil links	212 944	500	Zylinder-Schraube M4x8	020 091
22	Auswahlteil rechts	212 947			

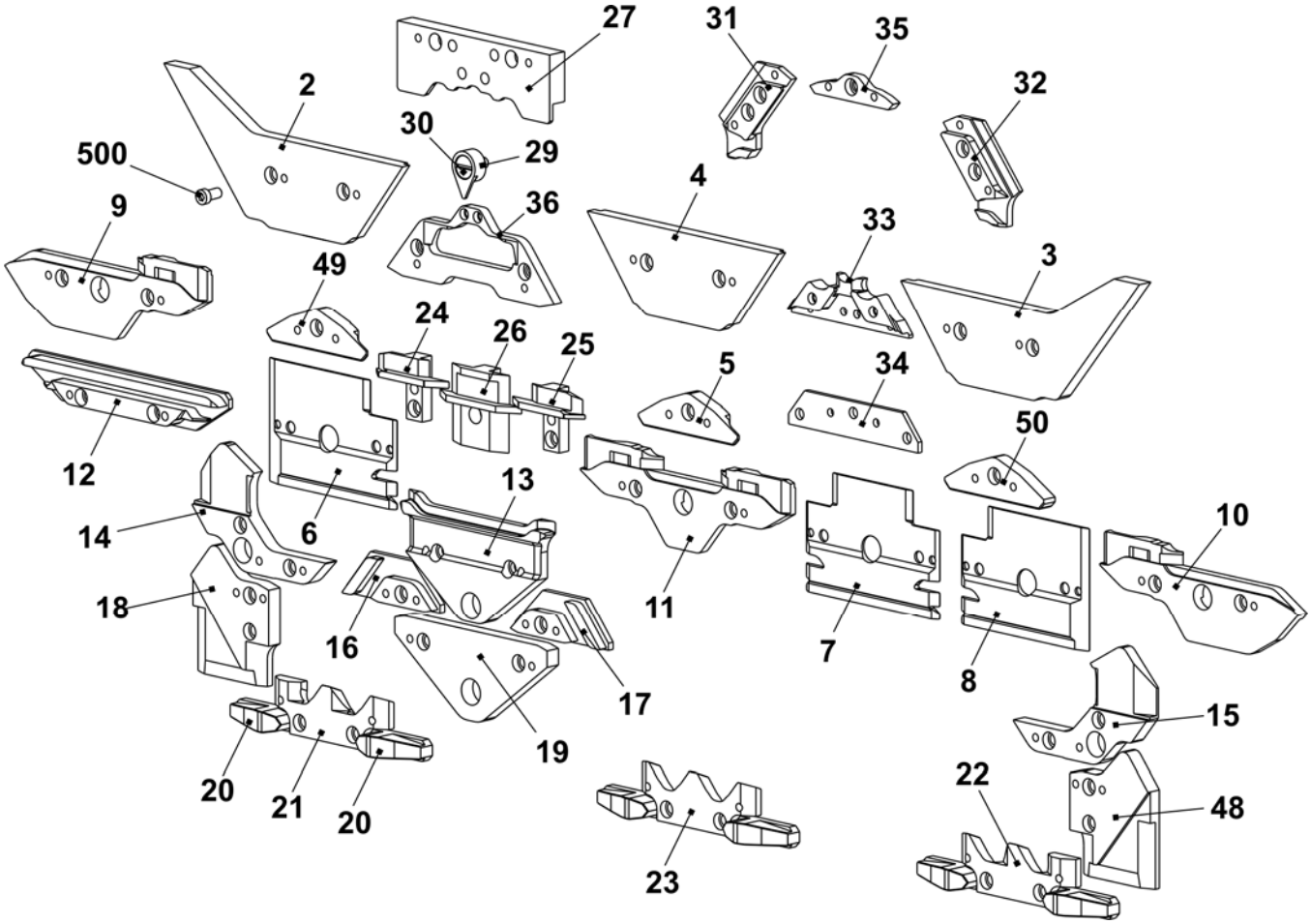

Ersatzteilpaket Schlittenführungsstab

Pos	Benennung	Ident-Nr		Pos	Benennung	Ident-Nr
Σ	**Ersatzteilpaket Schlittenführungsstab 84“**	**252 993**		501	Beilage 0,05x22x42	243 291
1	Schlittenführungsstab	242 486		502	Beilage 0,10x22x42	243 292
2	Justierexzenter	241 219		503	Beilage 0,20x22x42	243 293
500	Beilage 0,03x22x42	243 289		510*	Zylinder-Schraube M8x20	020 141

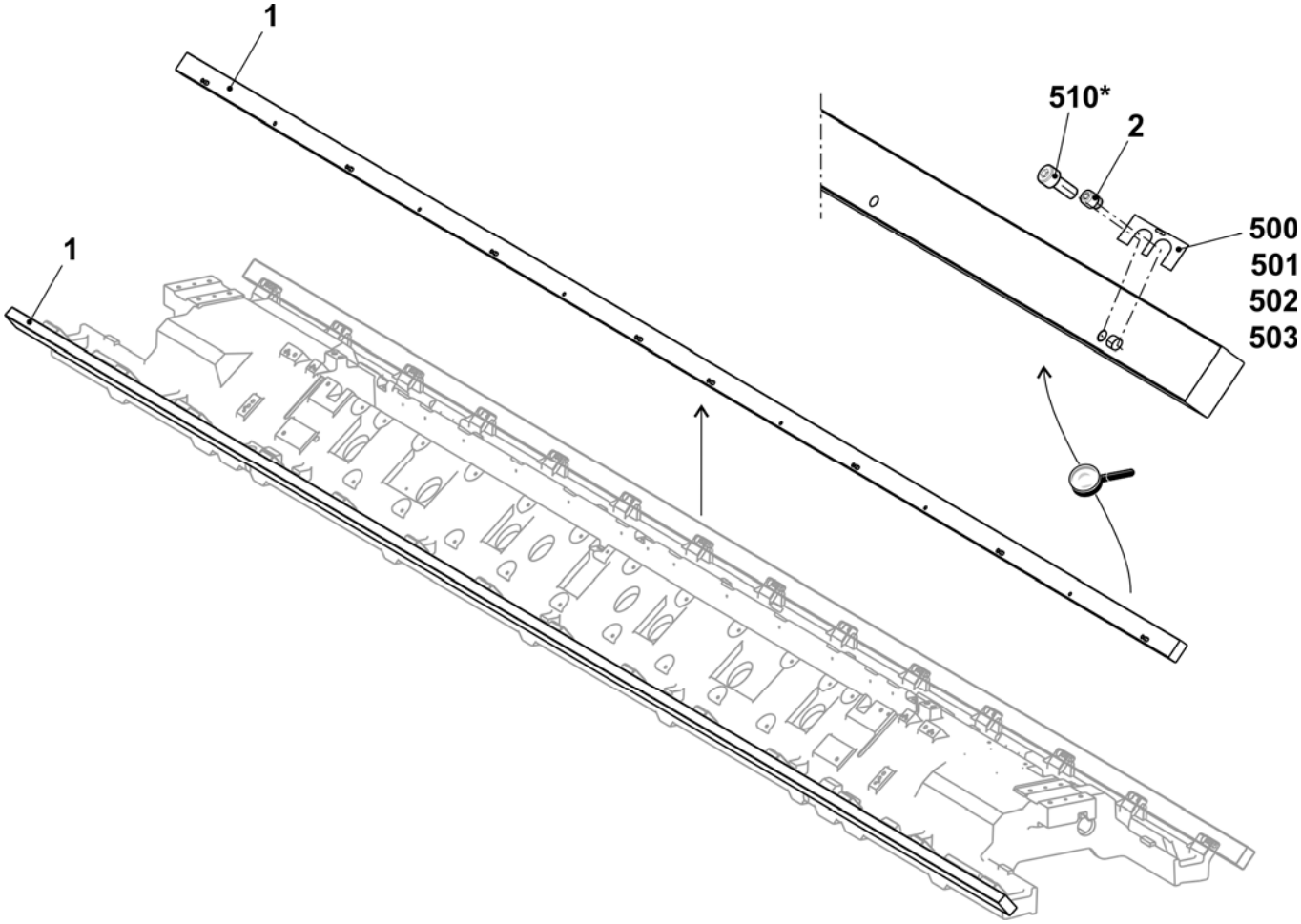

Hauptabzug

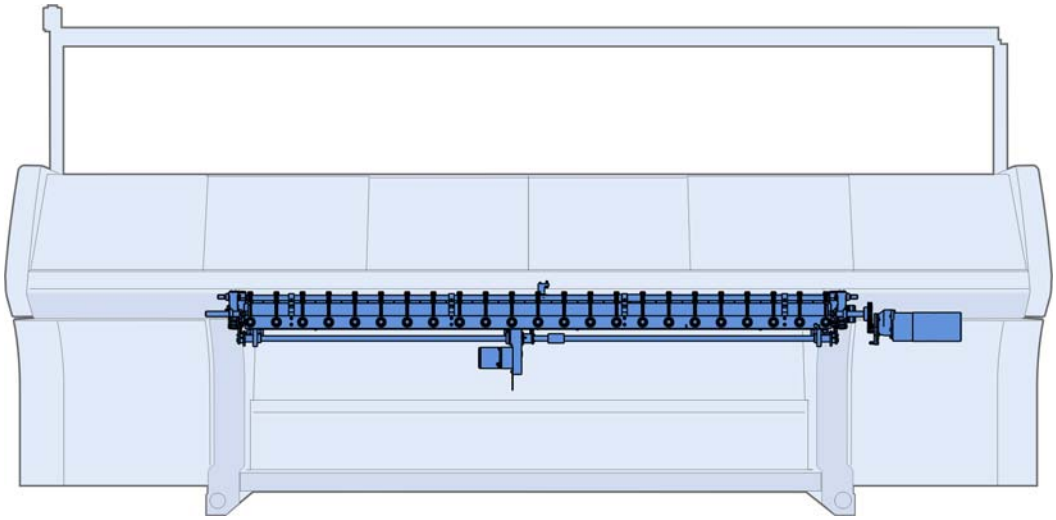

Hauptabzug

Pos	Benennung	Ident-Nr	Pos	Benennung	Ident-Nr
Σ	**Hauptabzug**				
1	Hauptabzug links	255 257	4	Hauptabzug auf-zu komplett 84“	253 387
2	Hauptabzug rechts	255 258			
3	Hauptabzug mitte E5 + E7 + E8 + E10 + E12 + E14 + E5m.4 + E7m.5 + 7m.8 + E8m.7 + E10m.12 + E6.2(12m.10) + E2,5.2 + E3,5.2 + E5.2 + E6.2 + E7.2	255 249			
	Hauptabzug mitte E16 + E18 + E8.2	255 283			

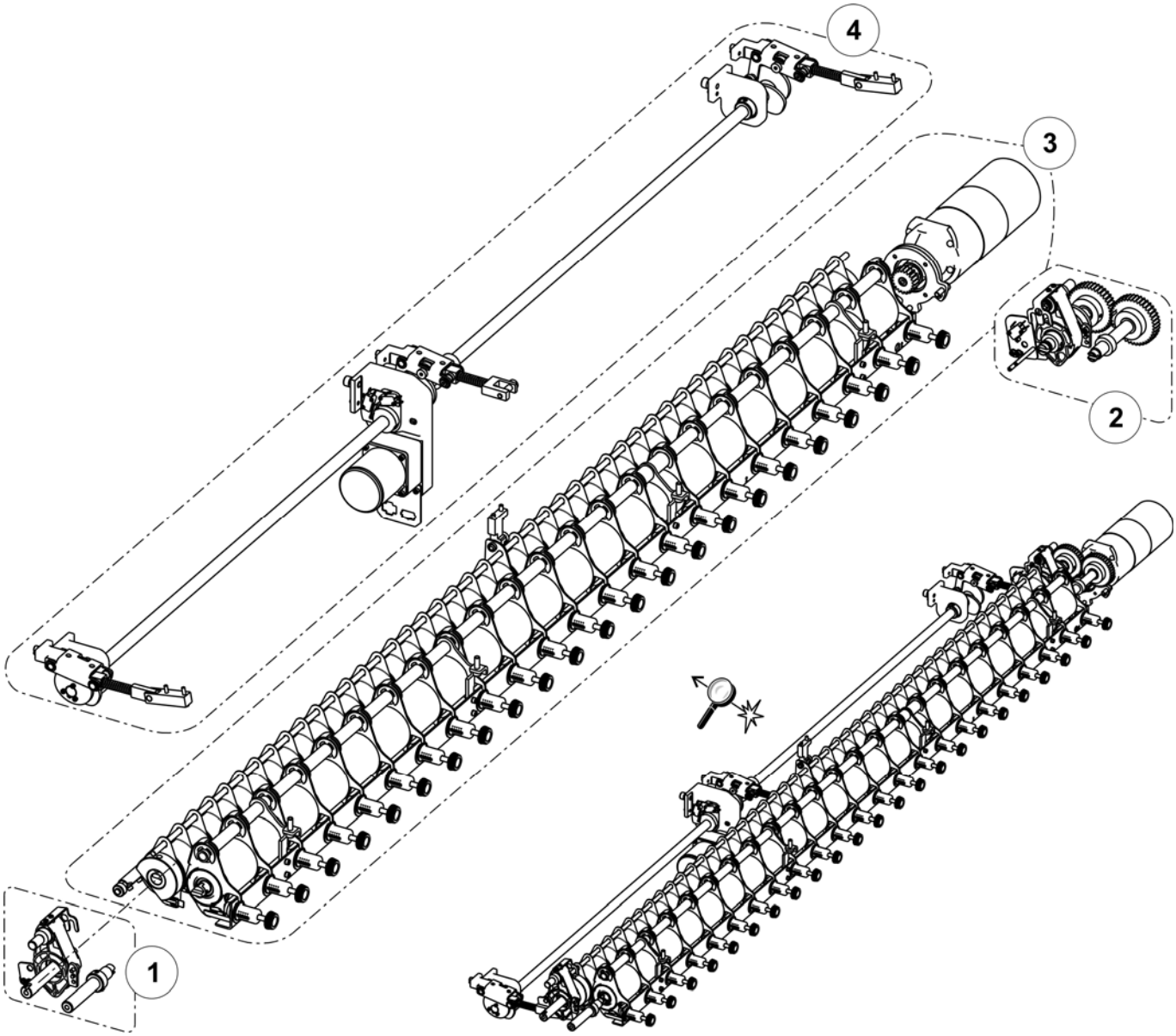

Hauptabzug links

Pos	Benennung		Ident-Nr	Pos	Benennung	Ident-Nr
Σ	**Hauptabzug links**		**255 257**	11	Steckachse links	237 354
3	Welle links hinten		237 818	19	Anschlag	252 503
5	Bolzen		208 538	500	Schraube 50x15	251 728
7	Aufnahmeblech links komplett		231 725	504	U-Scheibe 18	023 295
9	Schwenklager		253 247	505	Sicherungsring 18x1,2	020 955
	9a	Schwenklager	253 200	507	Stellring	020 938
	9b	Blechstütze	253 212	508	Gewindestift	022 684
	590	Schraube 35x10	251 729	511	Zylinder-Schraube M6x12	020 134

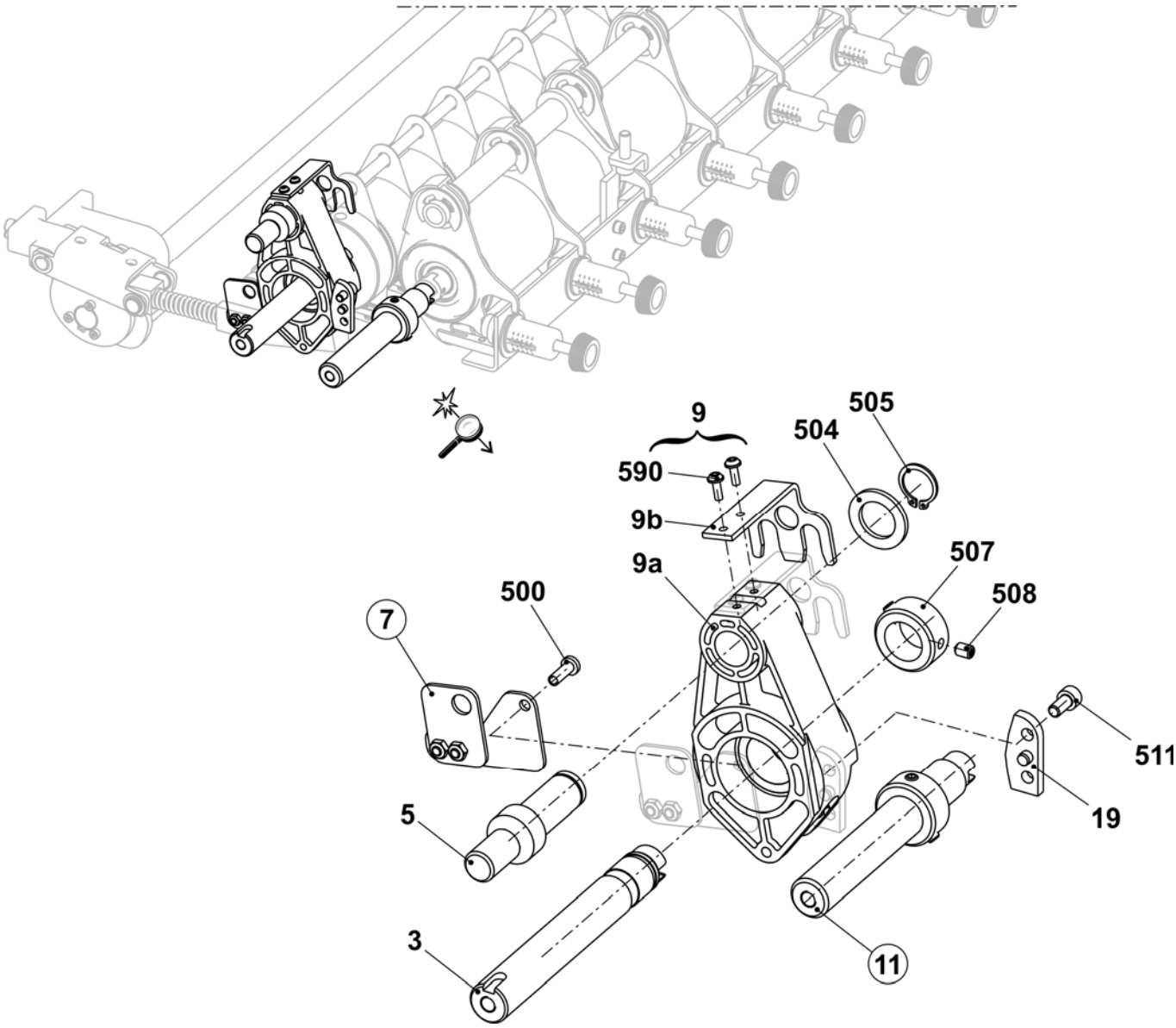

Hauptabzug rechts

Pos	Benennung		Ident-Nr	Pos	Benennung	Ident-Nr
Σ	**Hauptabzug rechts**		**255 258**	10	Steckachse rechts	237 353
1	Kupplungssatz		253 260	19	Anschlag	252 503
5	Bolzen		208 538	500	Schraube 50x15	251 728
8	Aufnahmeblech rechts komplett		240 069	504	U-Scheibe 18	023 295
9	Schwenklager		253 247	505	Sicherungsring 18x1,2	020 955
	9a	Schwenklager	253 200	507	Stellring A20	020 938
	9b	Blechstütze	253 212	508	Gewindestift M6x8	022 684
	590	Schraube 35x10	251 729	511	Zylinder-Schraube M6x12	020 134

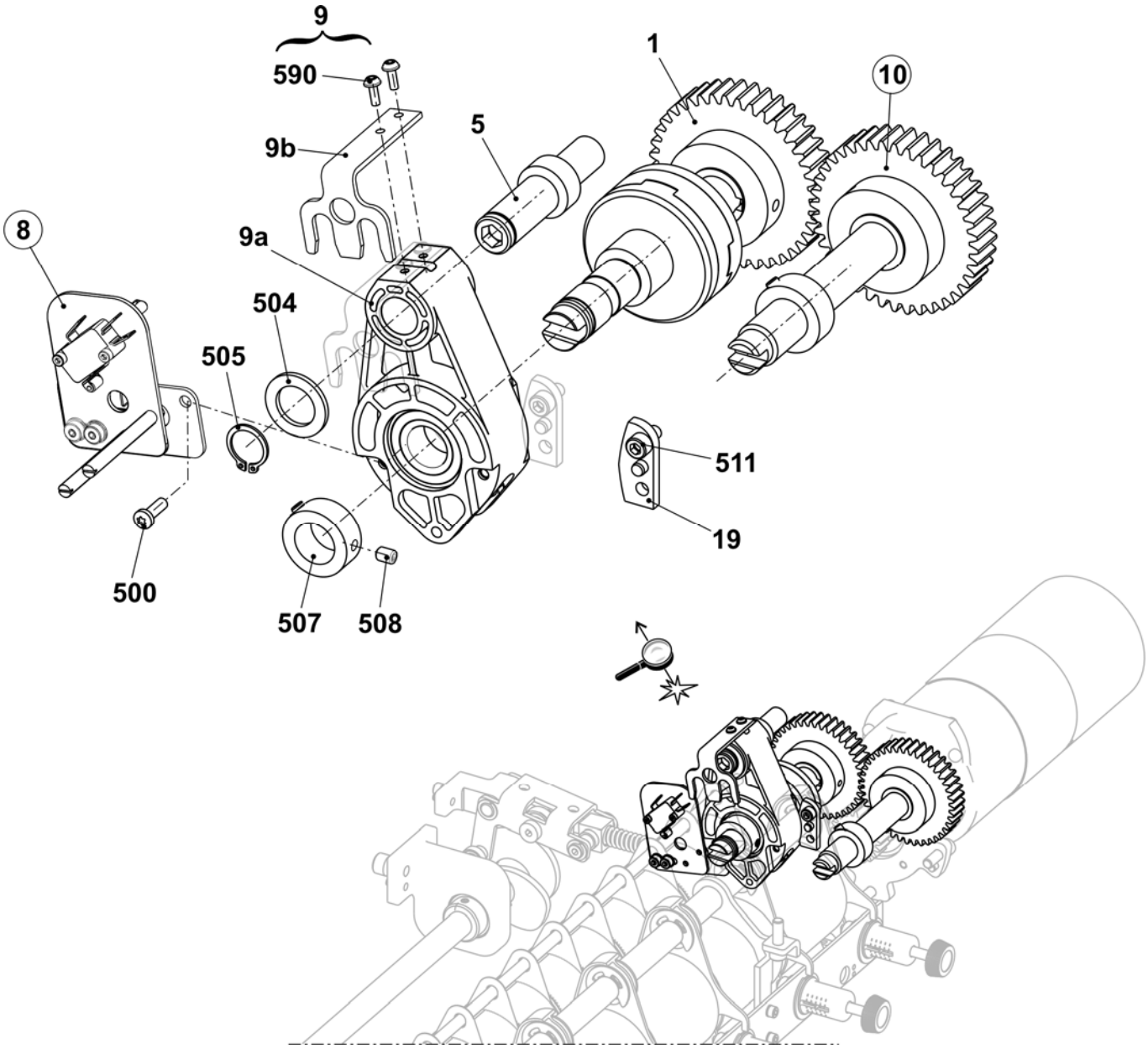

Aufnahmeblech

Pos	*Benennung*	*Ident-Nr*
Σ L	**Aufnahmeblech links komplett**	**231 725**
1	Aufnahmeblech links	231 541
2	Halteblech links	231 539
500	Flachkopf-Schraube M5x10	023 247
501	Fächerscheibe J5,3	022 489

Pos	*Benennung*	*Ident-Nr*
Σ R	**Aufnahmeblech rechts komplett**	**240 069**
1	Aufnahmeblech rechts	240 068
2	Schaftschraube	240 067
3	Halteblech rechts	240 066
500	Sechskant-Mutter M4-6	022 536
501	Mikroschalter	026 259
502	Zylinder-Schraube M3x16	022 583
503	Zylinder-Schraube M5x8	244 278
504	U-Scheibe 5-200	020 871

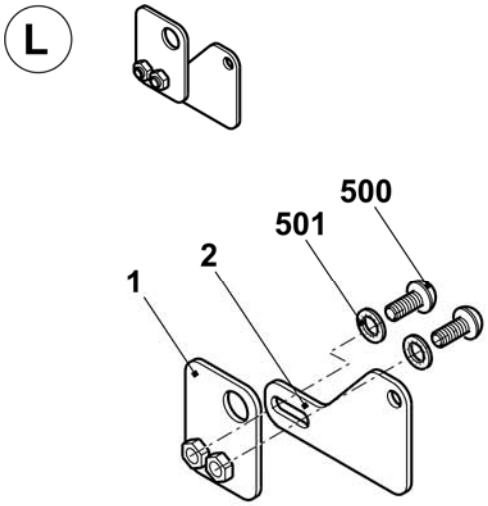

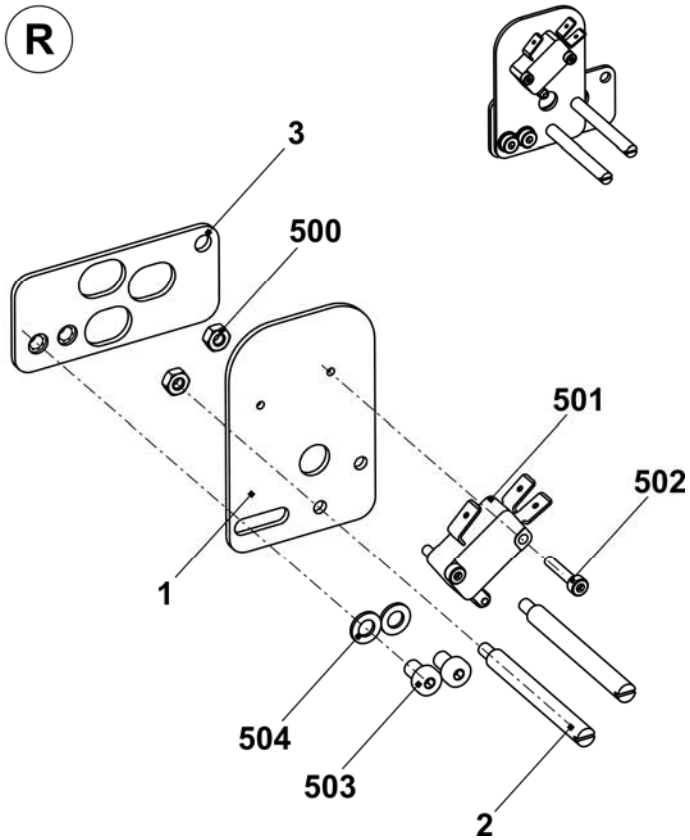

Steckachse

Pos	Benennung	Ident-Nr
Σ L	**Steckachse links**	**237 354**
1	Welle links vorn	237 334
500	Stellring	020 938
501	Gewindestift M6x8	022 684

Pos	Benennung	Ident-Nr
Σ R	**Steckachse rechts**	**237 353**
1	Welle rechts vorne	237 340
2	Zahnrad Z=40, M=2	213 744
500	Stellring	020 938
501	Gewindestift M6x8	022 684
502	Passfeder A 6x6x25	023 017

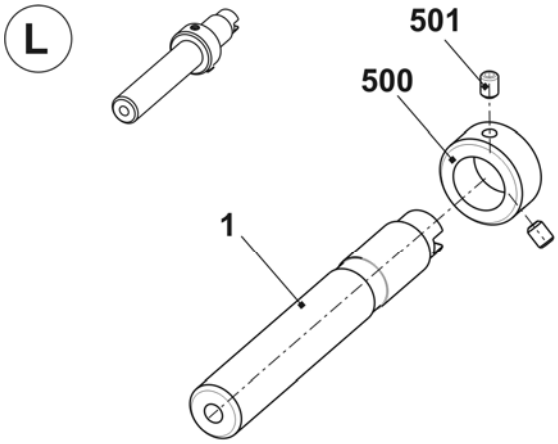

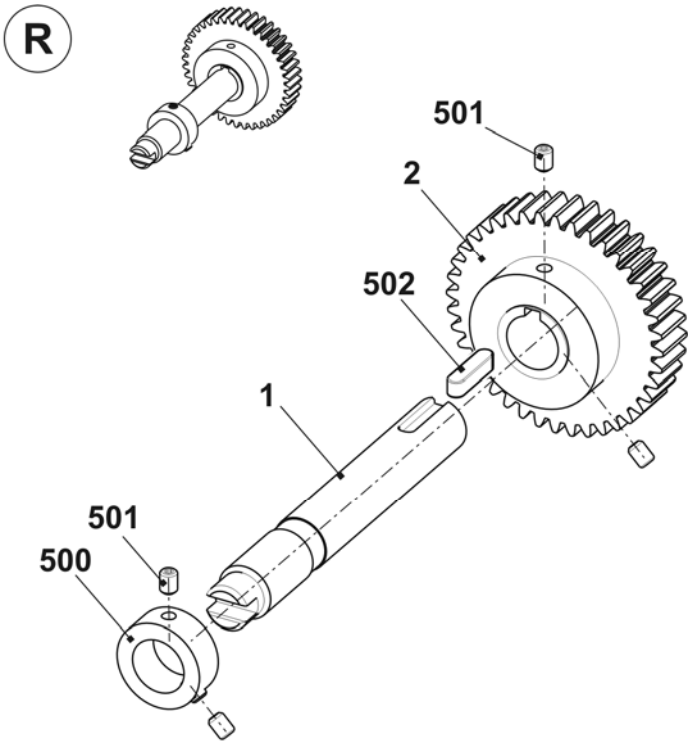

Hauptabzug mitte

Pos	*Benennung*		*Ident-Nr*	*Pos*	*Benennung*	*Ident-Nr*
Σ	**Hauptabzug mitte**			13	Abzugswalze hinten komplett	
	E5 + E7 + E8 + E10 + E12 + E14 + E5m.4 + E7m.5 + 7m.8 + E8m.7 + E10m.12 + E6.2(12m.10) + E2,5.2 + E3,5.2 + E5.2 + E6.2 + E7.2		**255 249**		E5 + E7 + E8 + E10 + E12 + E14 + E5m.4 + E7m.5 + 7m.8 + E8m.7 + E10m.12 + E6.2(12m.10) + E2,5.2 + E3,5.2 + E5.2 + E6.2 + E7.2	243 810
	E16 + E18 + E8.2mg		**255 283**		E16 + E18 + E8.2mg	243 889
4	Abstreifwinkel hinten komplett		241 935	15	Abzugswalze vorne komplett	253 390
12	Motor Abzugseinheit komplett		253 803	20	Anschlusskabel Wickelblech	241 703
	12a	Motor Abzugseinheit-Kamm	214 279	509	Zylinder-Schraube M8x25	020 142
	12b	Flansch	241 754	510	Linsen-Flachkopfschraube M4x6	235 450
	512	Sechskant-Schraube M6x16	020 356			

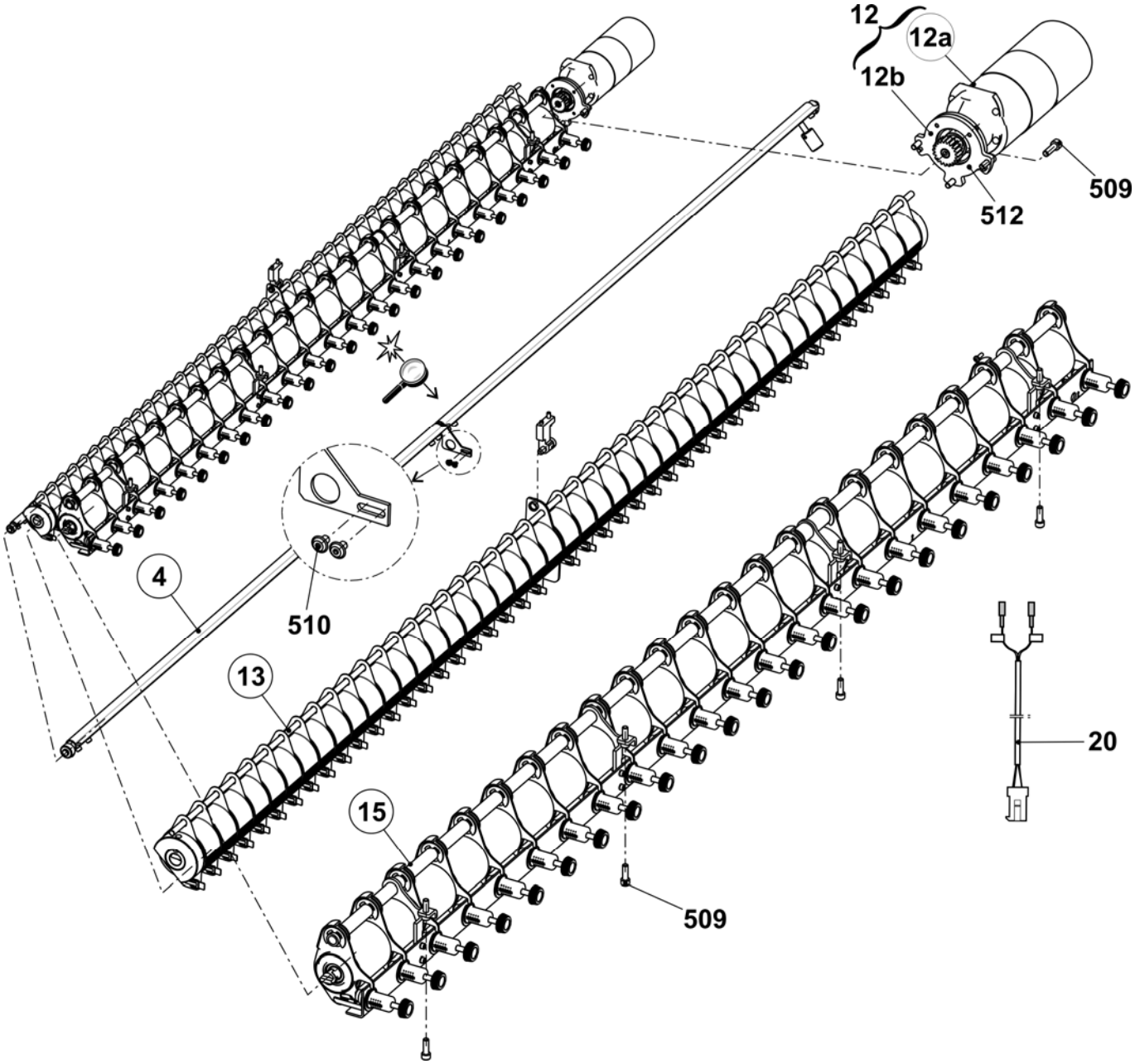

Abstreifwinkel

Pos	Benennung	Ident-Nr	Pos	Benennung	Ident-Nr
Σ	**Abstreifwinkel hinten komplett**	**241 935**	6	Lasche	235 731
1	Abstreifwinkel rechts	241 933	7	Abstreifwinkel links	241 934
2	Welle	240 127	8	Einstellgewicht	229 248
3	Nocken	209 278	500	Zylinder-Schraube M5x8	023 319
4	Bolzen	228 310	501	Stellring	020 934
5	Achse	228 803	502	Gewindestift M5x6	022 738

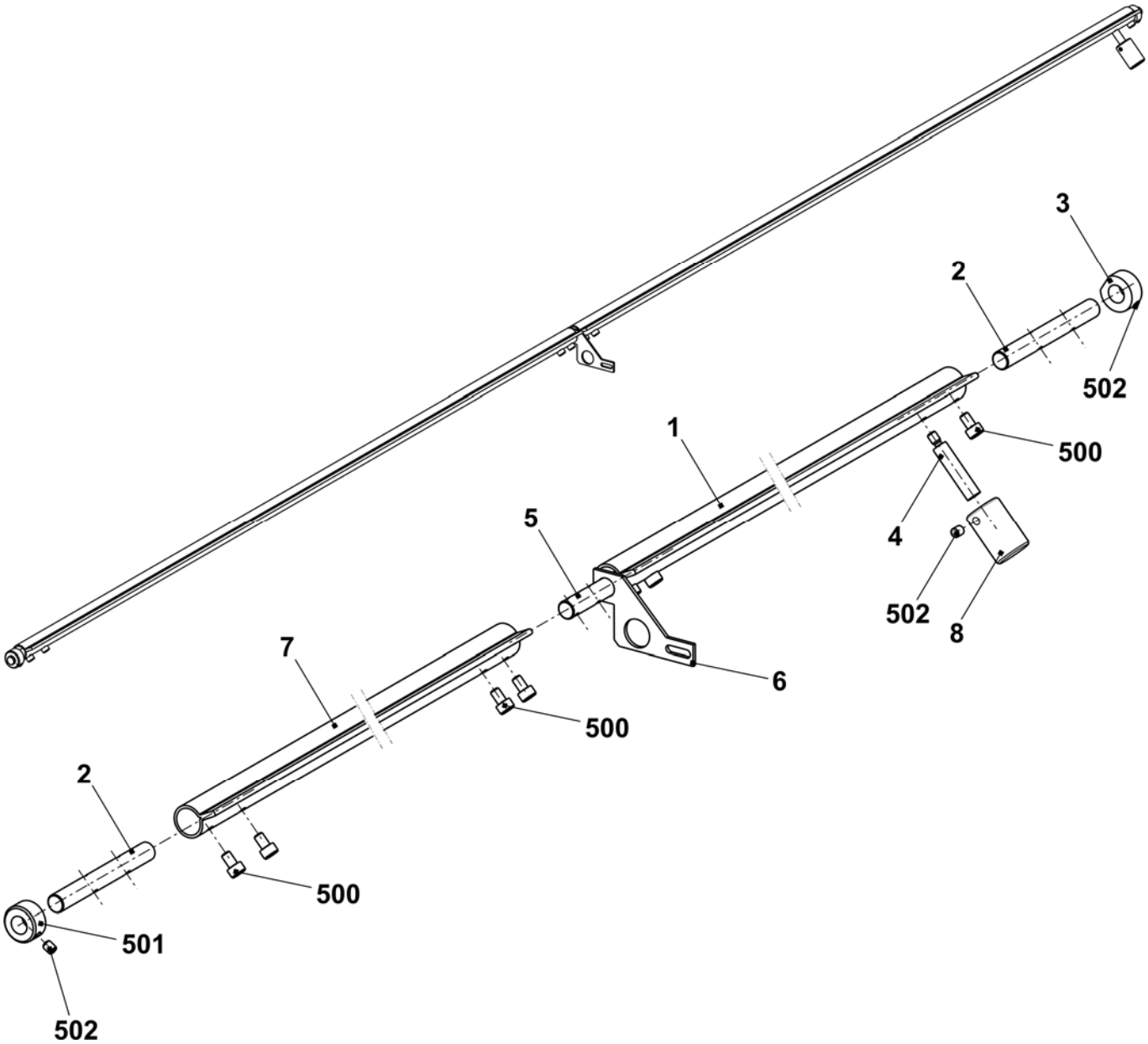

Impulsgeber und Motor

Pos	*Benennung*	*Ident-Nr*		*Pos*	*Benennung*	*Ident-Nr*
Σ	**Motor Abzugseinheit-Kamm**	**214 279**		500	Zylinder-Schraube M4x8	022 501
2	Impulsscheibe	208 716		504	U-Scheibe 4-200	020 879
3	Lichtschranke Abzug + Kamm	300 744		506	Sicherungsscheibe	022 774
4	Abdeckung	212 262		507	Pass-Scheibe 4x8x1	023 369

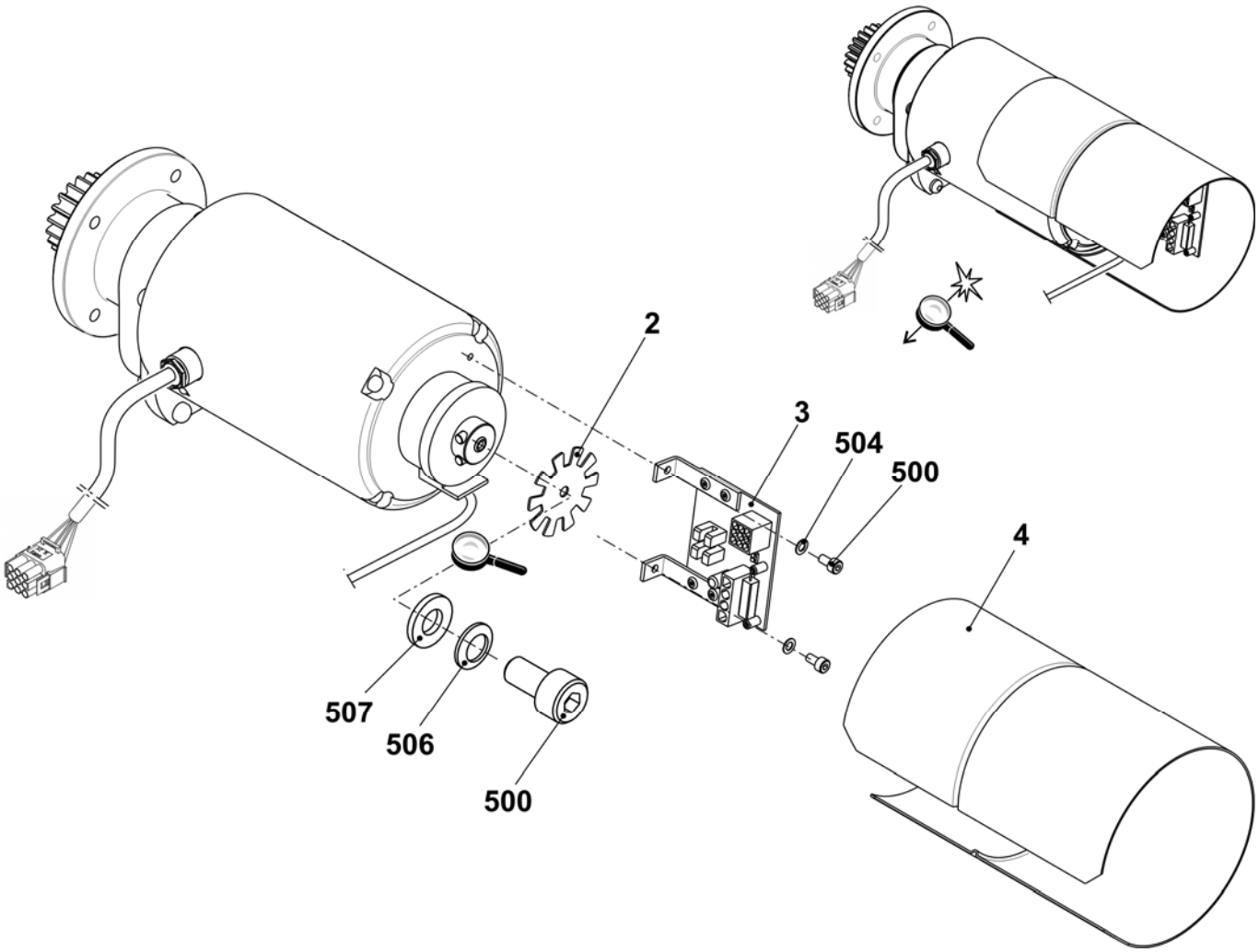

Hintere Abzugswalze

Pos	Benennung	Ident-Nr	Pos	Benennung	Ident-Nr
Σ	**Abzugswalze hinten komplett**		1	Walze	
	E5 + E7 + E8 + E10 + E12 + E14 + E5m.4 + E7m.5 + 7m.8 + E8m.7 + E10m.12 + E6.2(12m.10) + E2,5.2 + E3,5.2 + E5.2 + E6.2 + E7.2	**243 810**		E5 + E7 + E8 + E10 + E12 + E14 + E5m.4 + E7m.5 + 7m.8 + E8m.7 + E10m.12 + E6.2(12m.10) + E2,5.2 + E3,5.2 + E5.2 + E6.2 + E7.2	206 770
	E16 - E18 + E8.2mg	**243 889**		E16 - E18 + E8.2mg	231 400
2	Abstreifer	241 612	10c	Ring	222 895
3	Welle	237 190	9	Anschlagring links	222 910
4	Ring links	250 573	11	Bürste	225 819
5	Ring rechts	250 574	12	Stange	237 192
6	Distanzkeil	222 062	500	Gewindestift M10x15-4	020 635
7	Anschlagring links	204 369	501	Pass-Stift 6x32	020 685
8	Distanzkeil	240 104	510	Rillenkugellager 16007	021 697
10	Abstützung	232 578	511	Gleitlager GFM-101216-06	023 280
10a	Stützblech	232 512	512	Gleitlager GFM-101216-09	023 356
10b	Lager	232 571			

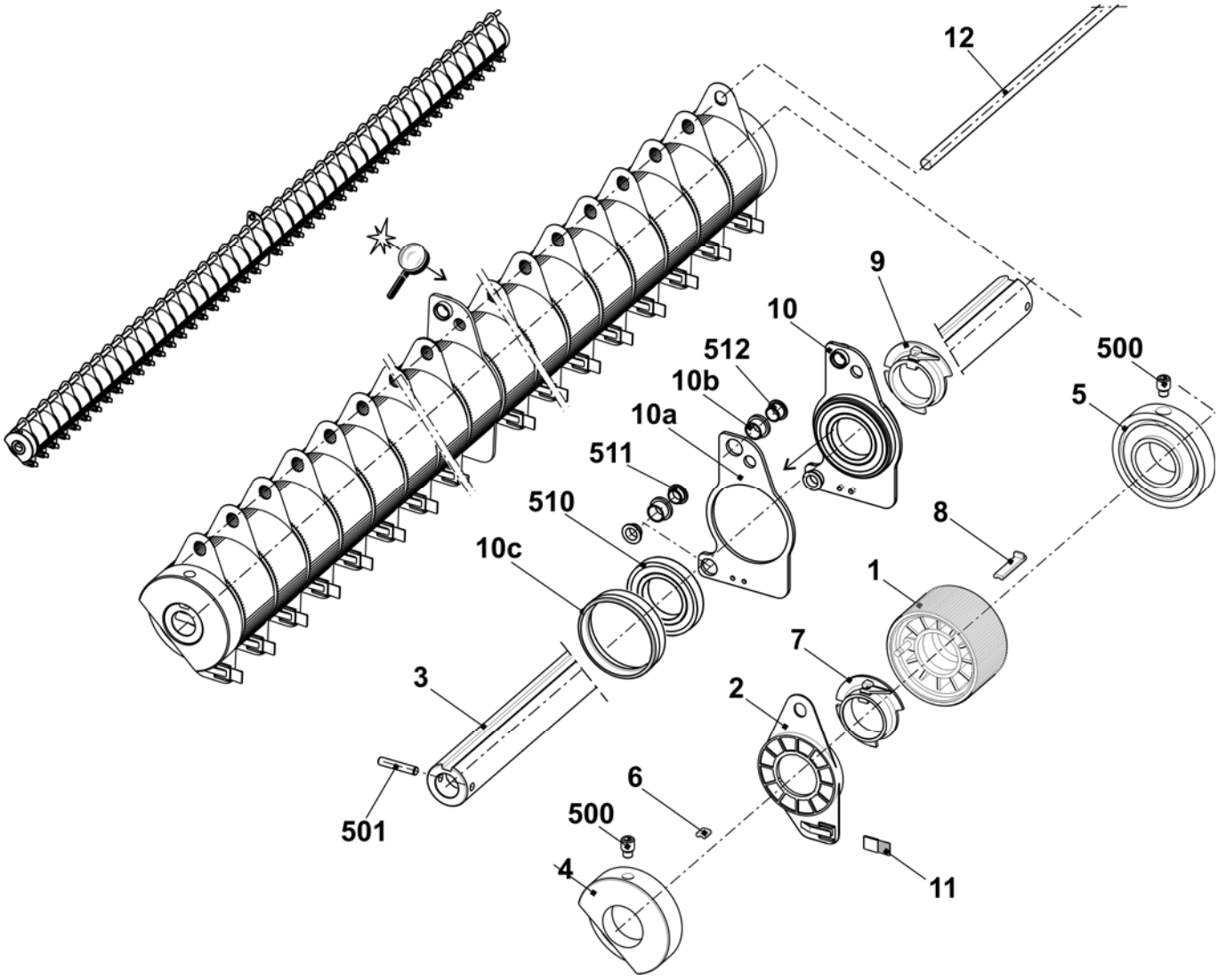

Vordere Abzugswalze

Pos	*Benennung*	*Ident-Nr*		*Pos*	*Benennung*	*Ident-Nr*
Σ	**Abzugswalze vorn komplett**	**253 390**		4	Fixierstück	221 935
1	Abzugswalze vorn	253 423		500	Druckfeder 1x10x30	023 741
2	Winkelschiene komplett	242 316		501	Zylinder-Schraube M5x12	020 132
3	Druckhülse	220 911		502	U-Scheibe 5-200	020 880

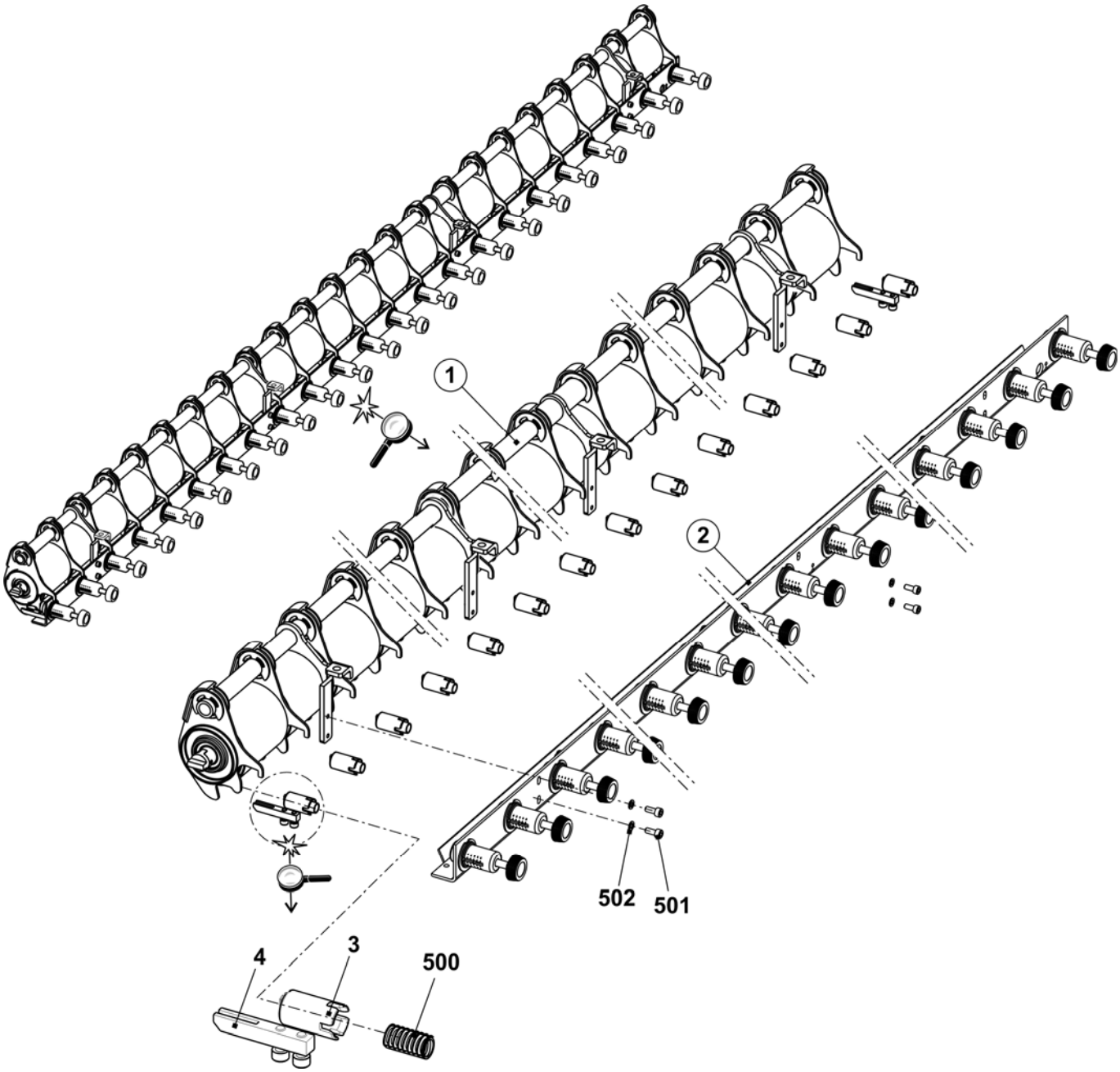

Vordere Walzenelemente

Pos	Benennung		Ident-Nr
Σ	**Abzugswalze vorn**		**253 423**
1	Lagerträger links komplett		221 225
	1aa	Adapter	221 132
	1ab	Kreuzgelenk	221 137
	1b	Lagerträger	220 913
	1c	Zahnrad	220 910
	510	Zylinder-Schraube M5x20	020 133
	511	U-Scheibe 5	023 542
	515	Spannstift 4x20	023 551
2	Träger		251 557
3	Lagerträger komplett		221 241
	3a	Lagerträger	220 913
	3b	Zahnrad	220 910
	531	Sechskant-Mutter M5-8	023 541
	532	Zylinder-Schraube M5x30	022 396

Pos	Benennung		Ident-Nr
4	Walze		220 905
5	Rohr		237 191
6	Lagerträger rechts komplett		221 240
	1aa	Kreuzgelenk	221 137
	1ab	Adapter	221 132
	1b	Lagerträger	220 913
	1c	Zahnrad	220 910
	510	Zylinder-Schraube M5x20	020 133
	511	U-Scheibe 5	023 542
	515	Spannstift 4x20	023 551
7	Distanzrohr rechts		253 407
8	Distanzrohr links		253 408
500	Sicherungsscheibe		021 025

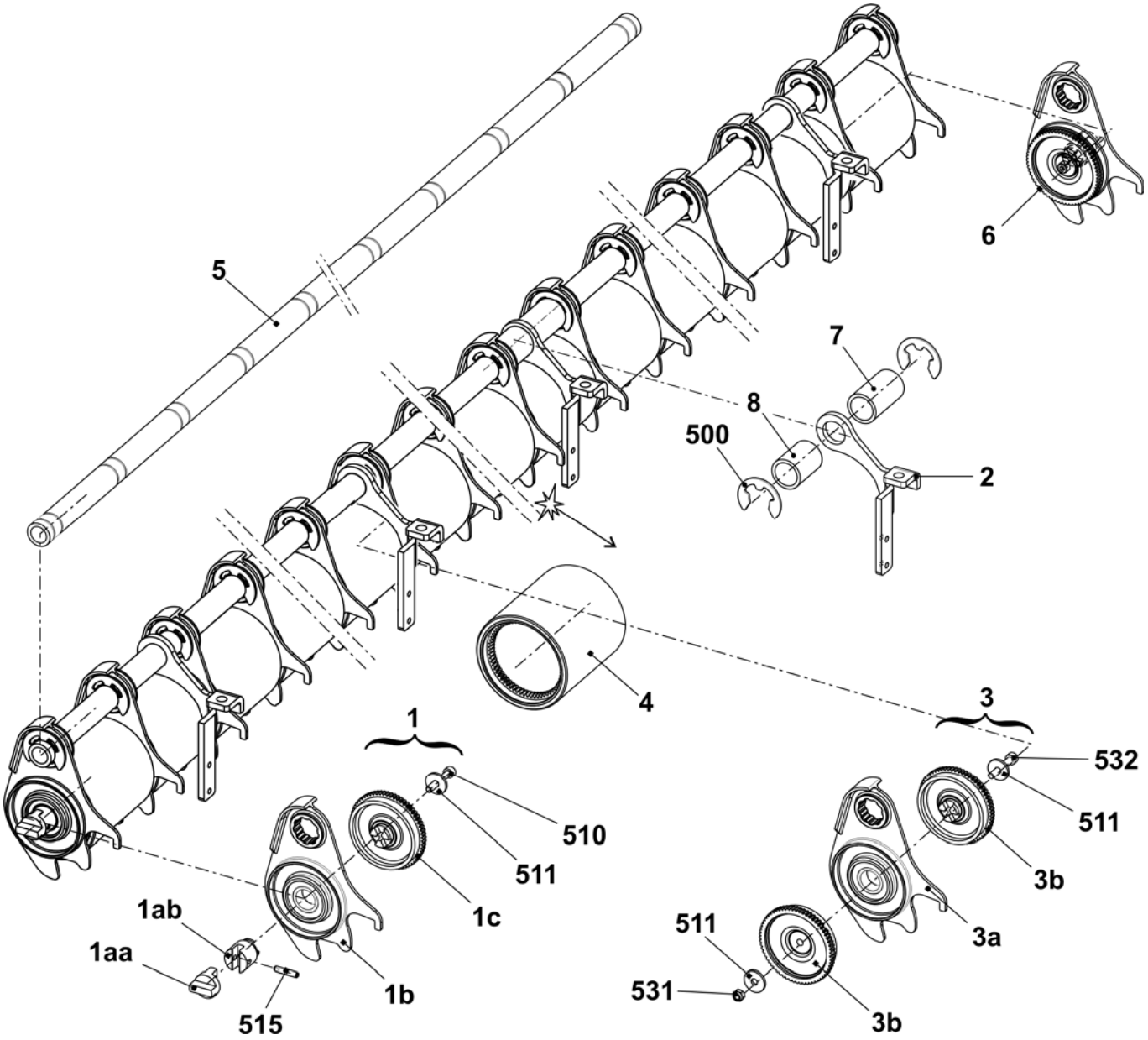

Anpress-Winkelschiene

Pos	*Benennung*	*Ident-Nr*		*Pos*	*Benennung*	*Ident-Nr*
Σ	**Winkelschiene komplett**	**242 316**		500	U-Scheibe 6	022 431
1	Schalter komplett mit Kabel	221 265		501	Sechskant-Mutter M5-8	023 541
2	Federflansch	242 327		502	Druckfeder 0,8x9,2x27,5	023 537
3	Winkelschiene	242 277		503	Zylinder-Schraube M2x12	023 522
4	Wickelblech	237 195		504	U-Scheibe 2-200	022 908
5	Sicherungsring	242 325		505	Ansatz-Schraube M5x20x5	023 675

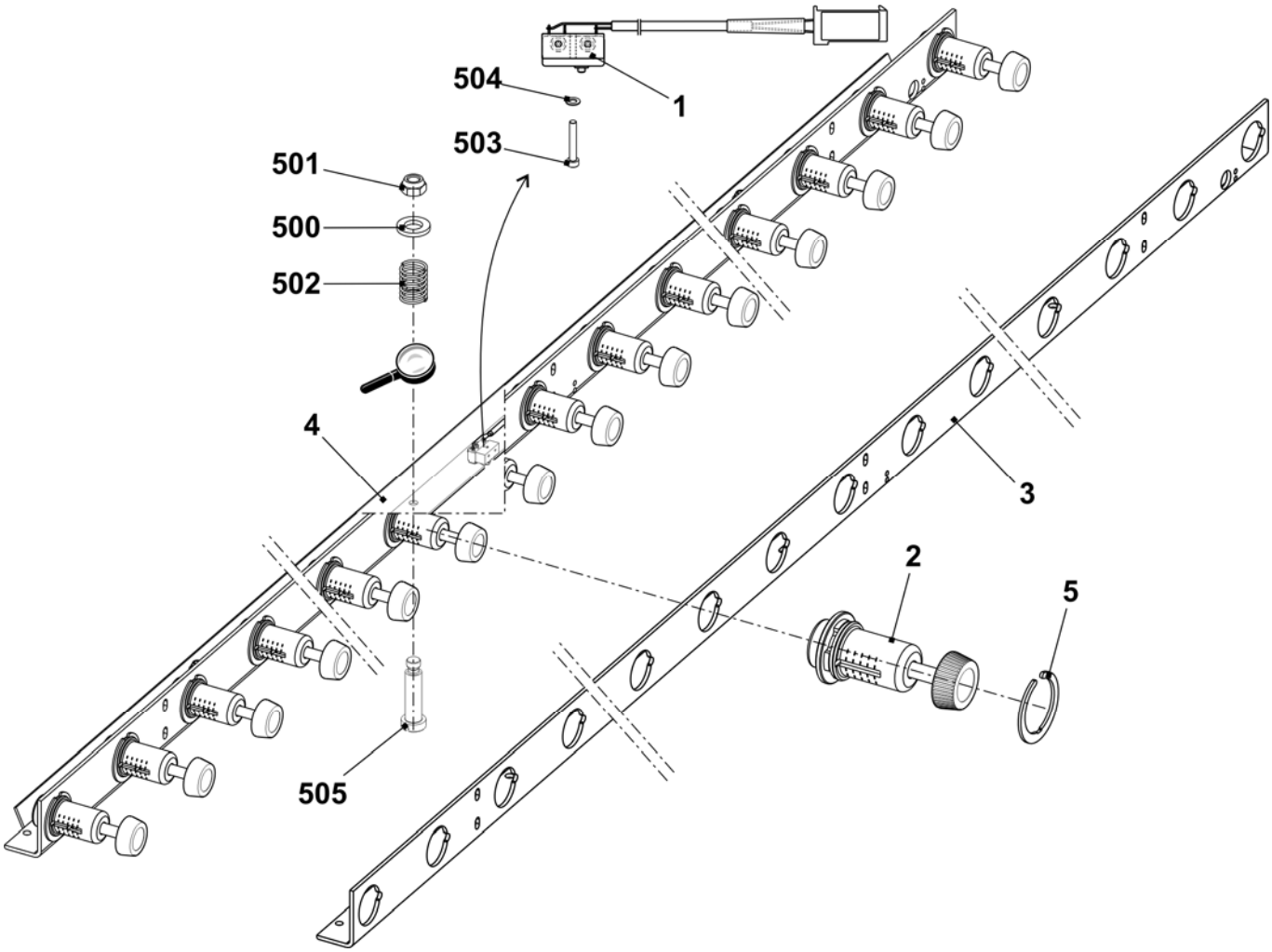

STOLL
THE RIGHT WAY TO KNIT

Abzugsschließer

Pos	Benennung		Ident-Nr	Pos	Benennung	Ident-Nr
Σ	**Hauptabzug auf-zu komplett**		**253 387**	19	Schwenkhalter rechts komplett	
1	Motor komplett			20	Schwenkhalter links komplett	
	1a	Motor 25W	232 456	21	Schwenkhalter mitte komplett	
	1b	Getriebe	234 983	22	Kabel Schalter HAAB offen	232 442
	510	Zylinder-Schraube M5x55	023 321	500	Zylinder-Schraube M5x8	023 319
2	Blech		232 992	501	Gewindestift M4x4	022 875
3	Zahnrad		232 434	505	Zylinder-Schraube M3x15	020 009
5	Halterung mitte komplett			506	Montageelement	209 543
	550	Rillenkugellager 6004-2Z	022 720	900	Zylinder-Schraube M6x14	022 658
	551	Sicherungsring 42x1,75	023 293	901	Zylinder-Schraube M10x16	023 895
11	Halteblech Endschalter		235 190	902	Schraube M50x30	253 257
12	Mikroschalter XGK2-S21 250 VAC		210 510	903	Zylinder-Schraube M10x25	023 751

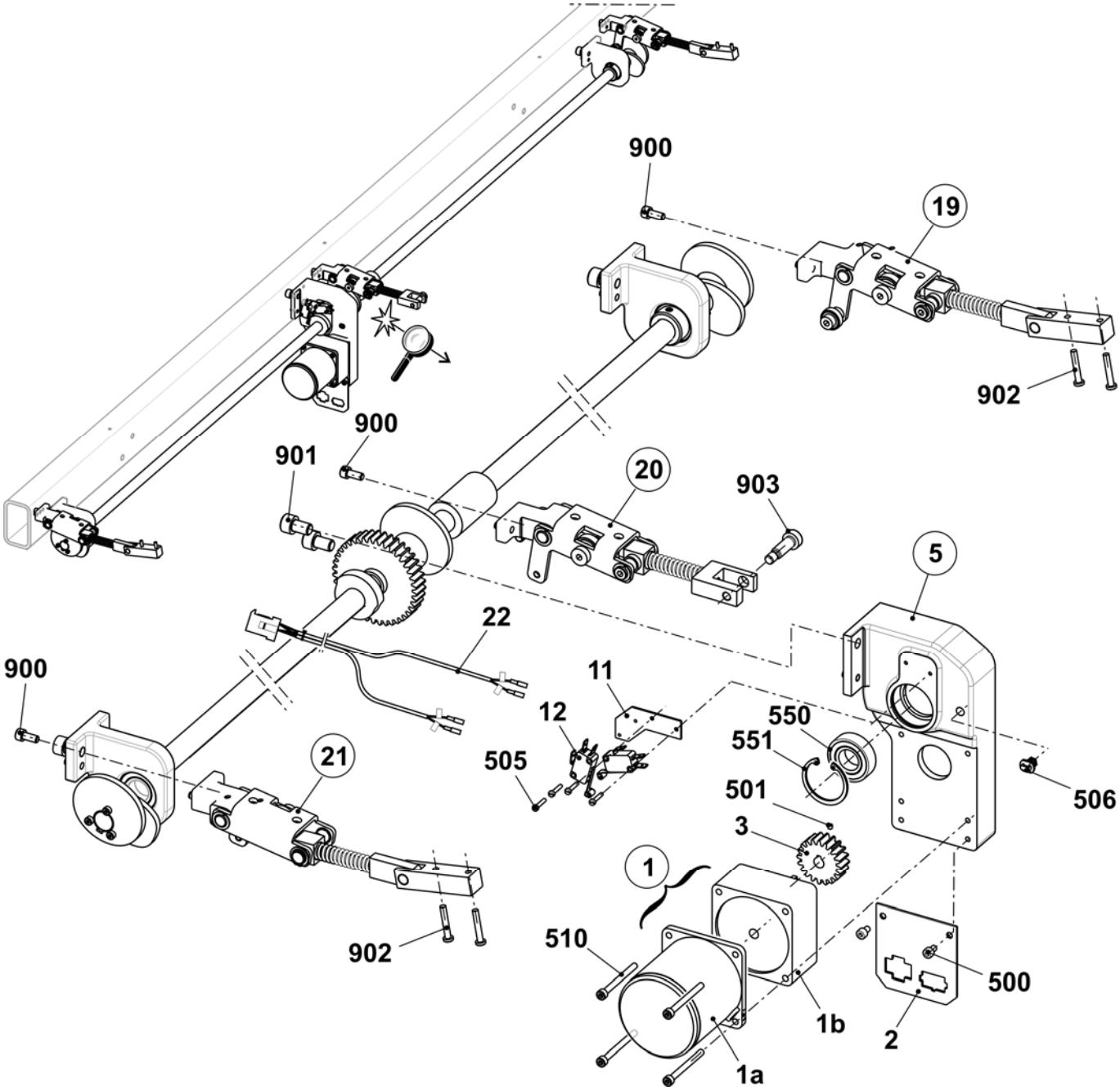

Abzugsschließer Fortsetzung

Pos	Benennung		Ident-Nr	Pos	Benennung	Ident-Nr
Σ	**Hauptabzug auf-zu komplett**		**253 387**	15	Führungsbüchse	234 876
4	Zahnrad		213 744	16	Führungsbüchse	235 623
6	Welle		237 180	17	Exzenter	232 382
7	Welle		237 181	18	Distanzrohr	235 128
8	Distanzhülse		232 385	502	Passfeder A 6x6x25	023 017
9	Schaltnocken		232 383	503	Gewindestift M6x8	023 723
10	Kupplung		232 604	504	Gewindestift M6x5	023 192
13	Halterung außen komplett		235 248	508	Stellring A20	020 938
	13a	Halter	234 780	510	Zylinderschraube M4x25	023 302
	513	Rillenkugellager 6004-2Z	022 720	511	Zylinderschraube M4x14	023 604
14	Exzenter		235 135	901	Zylinderschraube M10x16	023 895

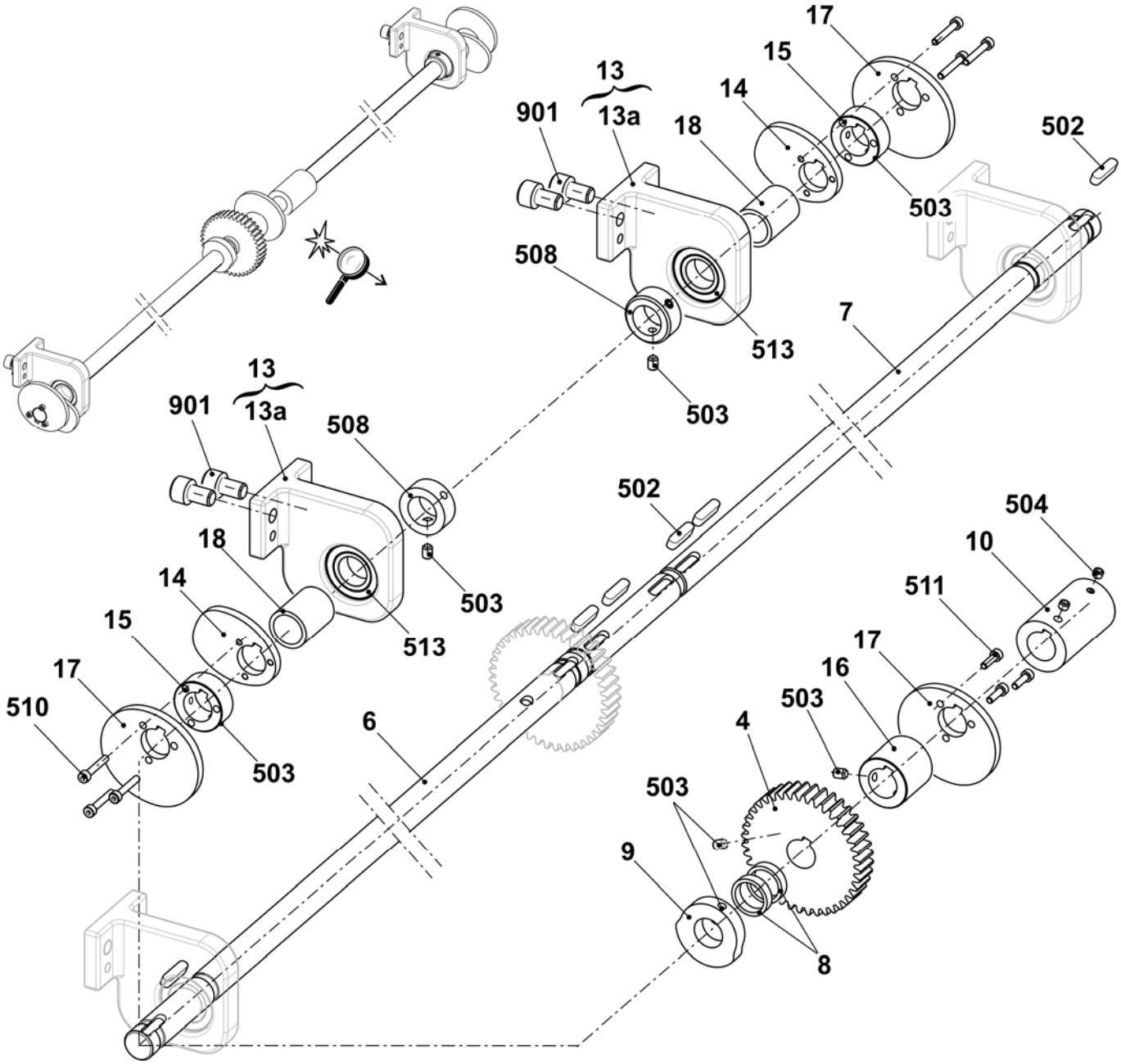

Rechter Schwenkhalter

Pos	Benennung	Ident-Nr	Pos	Benennung	Ident-Nr
Σ	**Schwenkhalter rechts komplett**		11	Hebel	253 199
1	Halter	239 163	500	Rillenkugellager 619/8-2RS	023 728
2	Lagerstift	239 164	501	Rillenkugellager 6000-2Z	022 599
3	Buegel	238 974	502	Sechskantmutter M8-8	022 843
	3a Clipslager 11-MCM-12-04	023 639	503	Passscheibe 10x16x2	023 600
4	Ansatzschraube	239 133	504	Gleitlager GFM-081014-06	023 358
5	Distanzhuelse	239 134	505	Gleitlager GSM-0810-10	023 896
6	Ansatzschraube	239 132	506	Passscheibe 12x18x1	023 315
7	Schwenklager	239 100	507	Sicherungsring 12x1	020 951
8	Lagerbolzen	239 117	508	Druckfeder 2,5x12,5x67,5	023 743
9	Federdorn innen	232 388	509	Zylinderstift 10x20	023 616
10	Hebel	238 370	510	Gleitlager GSM-1012-10	239 178

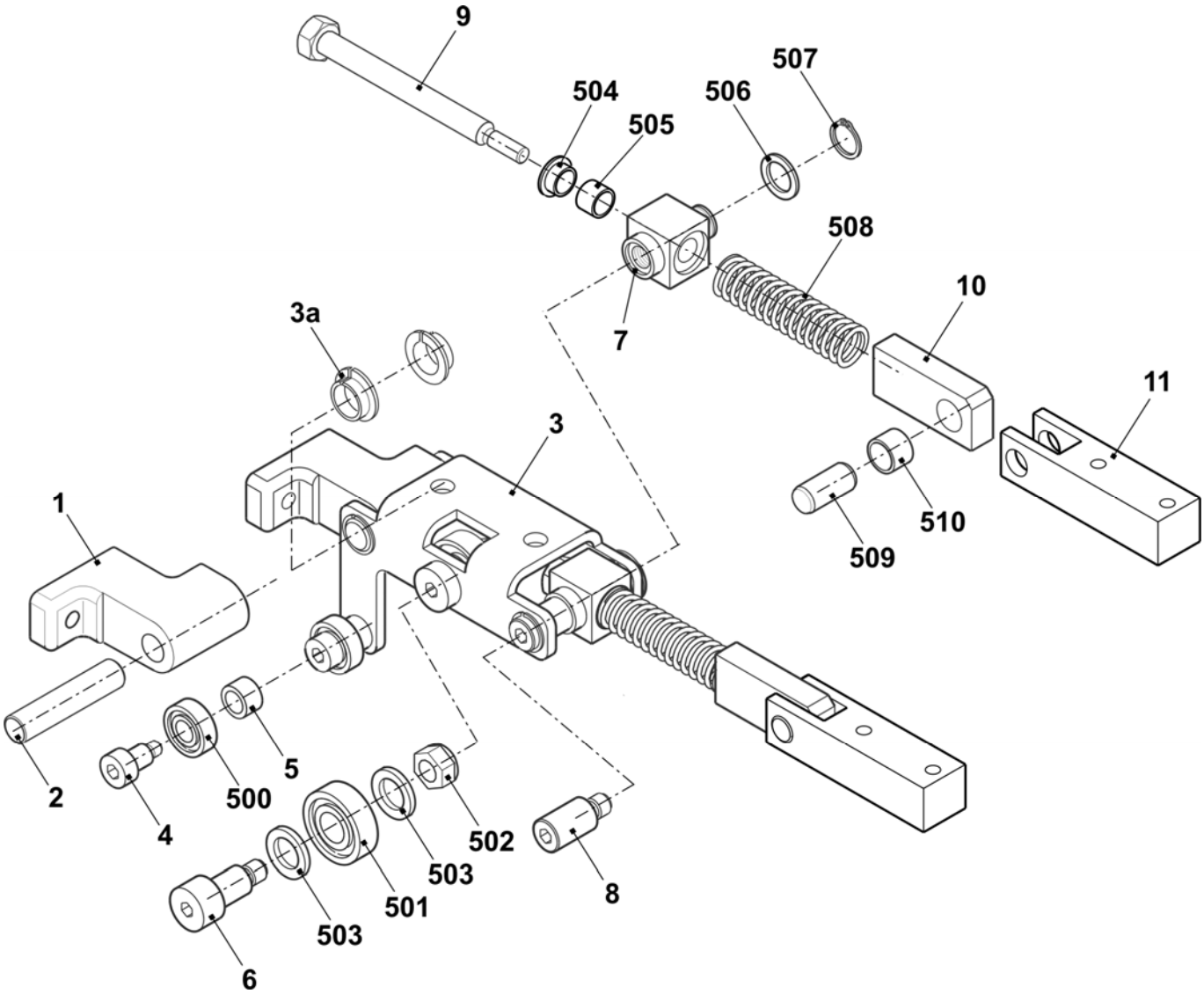

Mittlerer Schwenkhalter

Pos	*Benennung*	*Ident-Nr*	*Pos*	*Benennung*	*Ident-Nr*
Σ	**Schwenkhalter mitte komplett**		10	Winkel	238 778
1	Halter	239 163	501	Rillenkugellager 6000-2Z	022 599
2	Lagerstift	239 164	502	Sechskantmutter M8-8	022 843
3	Buegel	238 974	503	Passscheibe 10x16x2	023 600
	3a Clipslager 11-MCM-12-04	023 639	504	Gleitlager GFM-081014-06	023 358
6	Ansatzschraube	239 132	505	Gleitlager GSM-0810-10	023 896
7	Schwenklager	239 100	506	Passscheibe 12x18x1	023 315
8	Lagerbolzen	239 117	507	Sicherungsring 12x1	020 951
9	Federdorn innen	232 388	508	Druckfeder 2,5x12,5x67,5	023 743

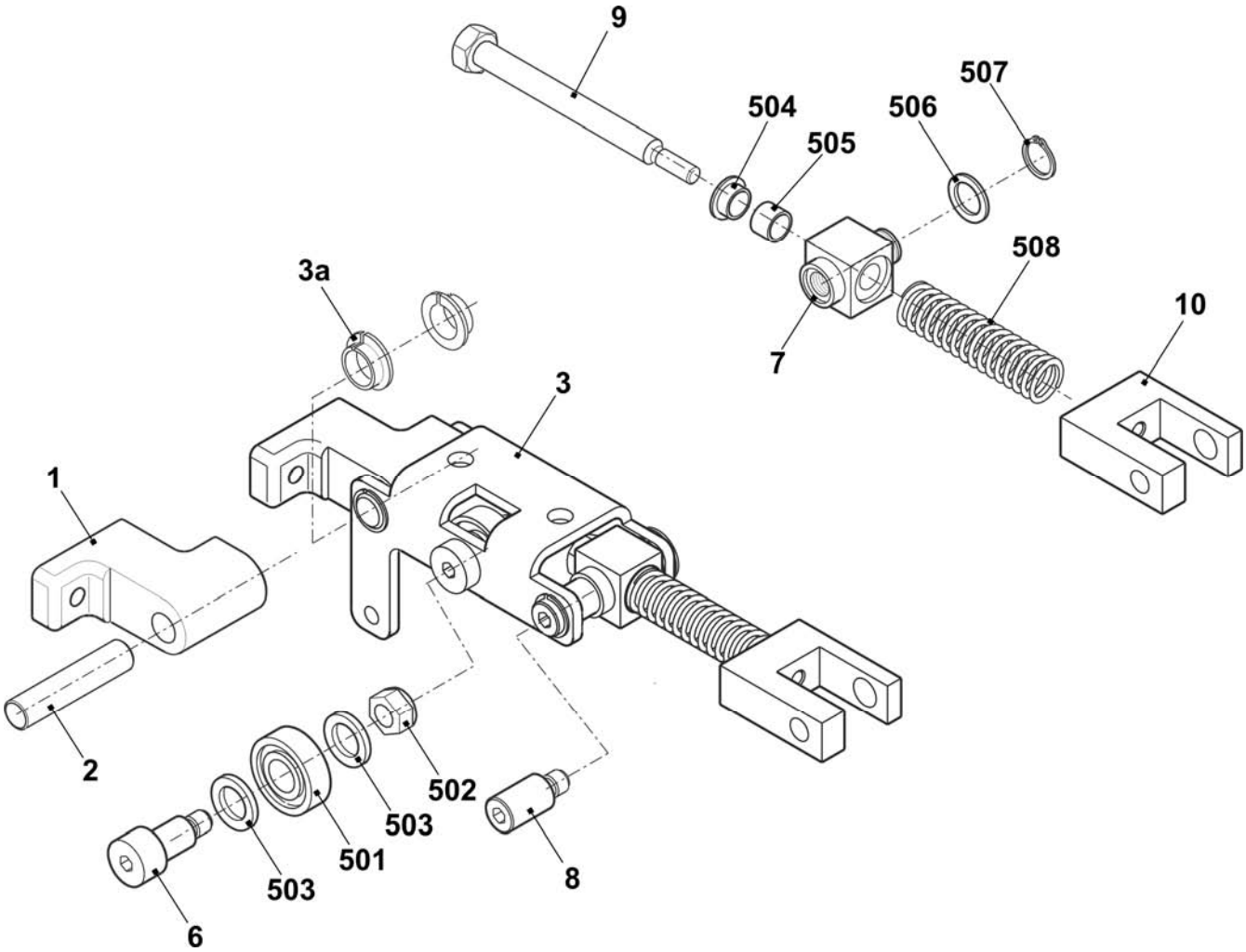

Linker Schwenkhalter

Pos	Benennung	Ident-Nr	Pos	Benennung	Ident-Nr
Σ	**Schwenkhalter links komplett**		11	Hebel	253 199
1	Halter	239 163	500	Rillenkugellager 619/8-2RS	023 728
2	Lagerstift	239 164	501	Rillenkugellager 6000-2Z	022 599
3	Bügel links	239 184	502	Sechskantmutter M8-8	022 843
	3a Clipslager 11-MCM-12-04	023 639	503	Passscheibe 10x16x2	023 600
4	Ansatzschraube	239 133	504	Gleitlager GFM-081014-06	023 358
5	Distanzhülse	239 134	505	Gleitlager GSM-0810-10	023 896
6	Ansatzschraube	239 132	506	Passscheibe 12x18x1	023 315
7	Schwenklager	239 100	507	Sicherungsring 12x1	020 951
8	Lagerbolzen	239 117	508	Druckfeder 2,5x12,5x67,5	023 743
9	Federdorn innen	232 388	509	Zylinderstift 10x20	023 616
10	Hebel	238 370	510	Gleitlager GSM-1012-10	239 178

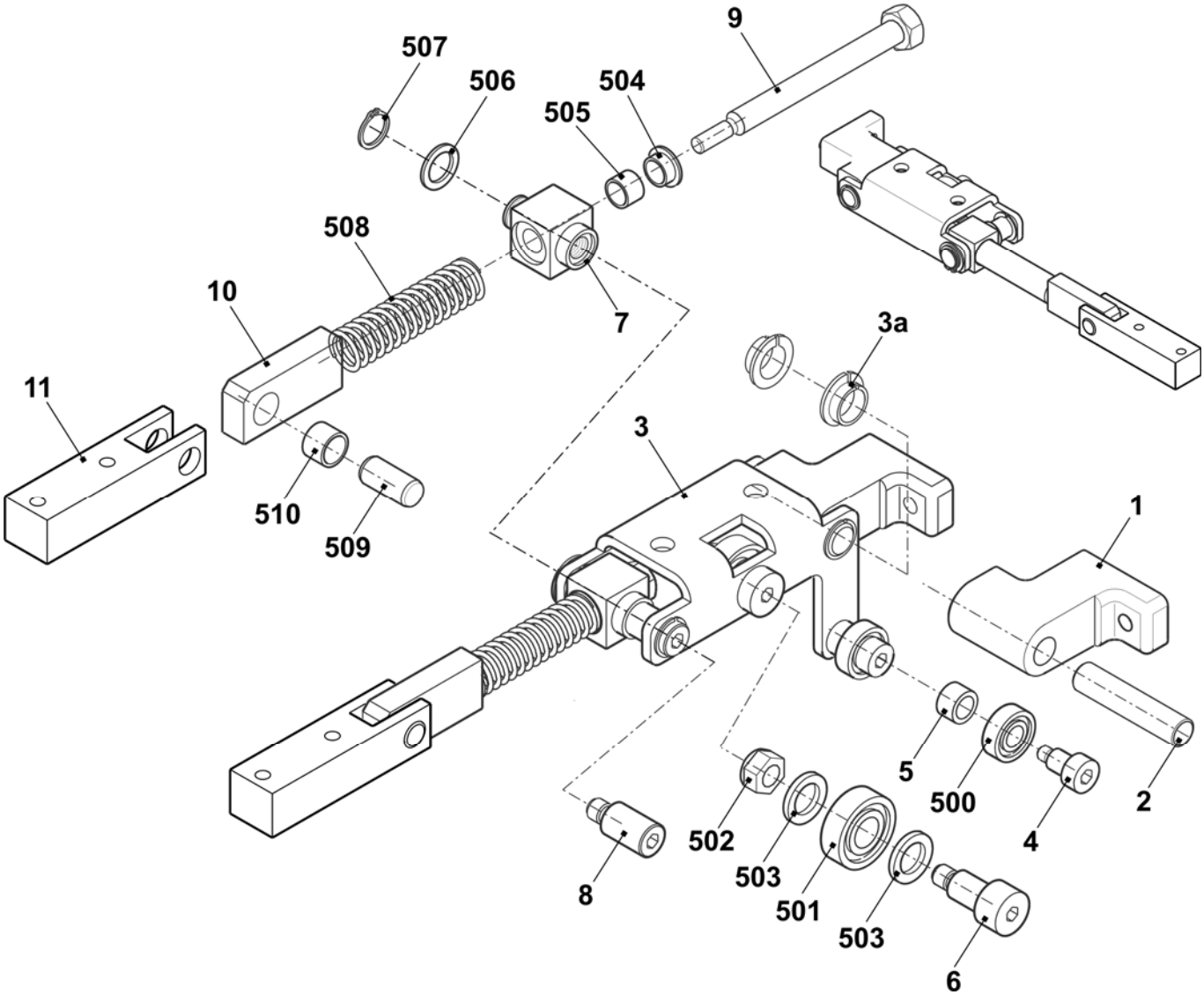

Hilfsabzug

Hilfsabzug

Pos	Benennung	Ident-Nr		Pos	Benennung	Ident-Nr
Σ	**Hilfsabzug**					
1	Hilfsabzug vormontiert	254 974		2	Motor 2-Phasen Hilfsabzug komplett	235 602

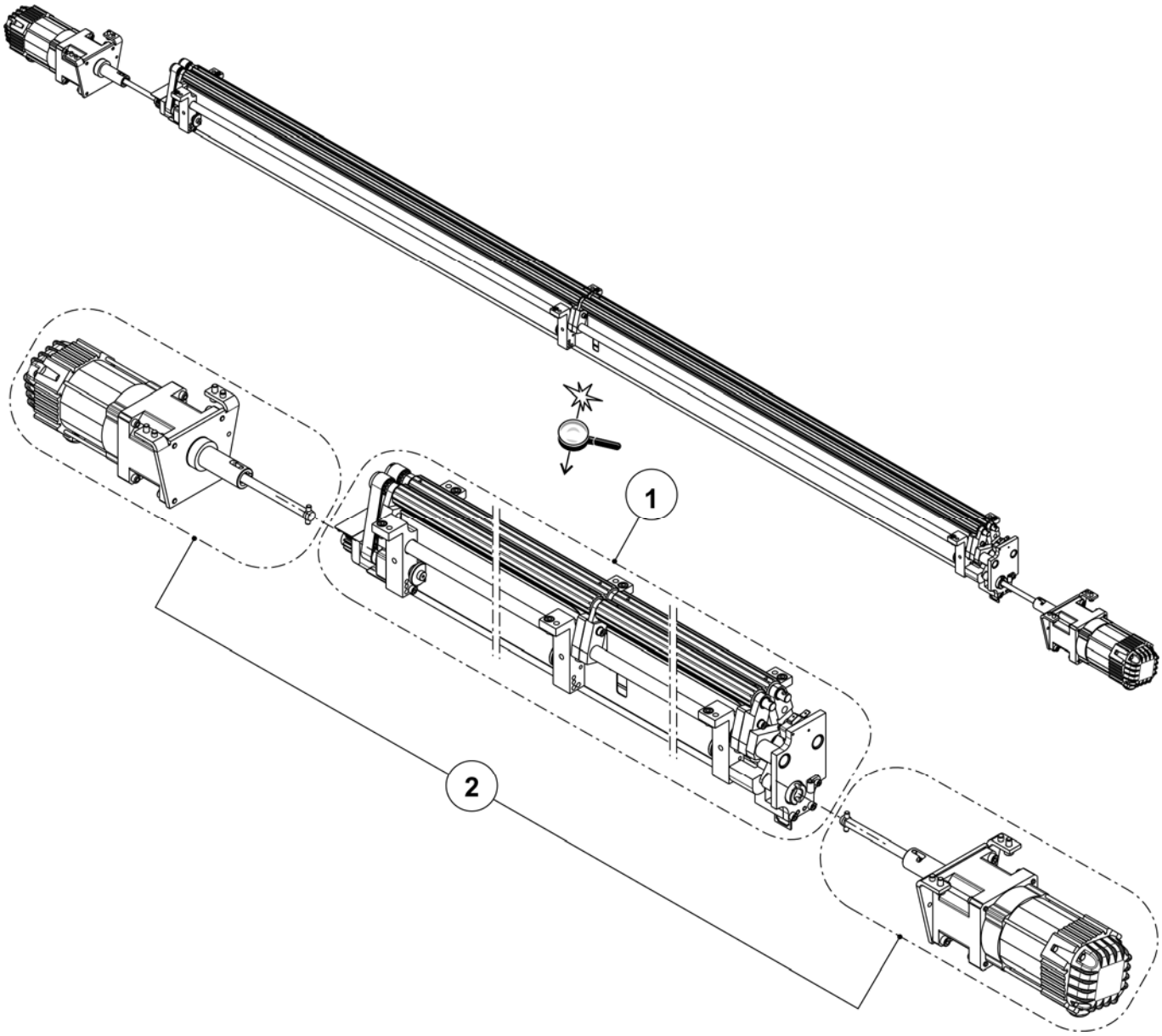

Hilfsabzug vormontiert

Pos	Benennung	Ident-Nr		Pos	Benennung	Ident-Nr
Σ	**Hilfsabzug vormontiert**	**254 974**				
6	Anpresswelle	237 126		B	Abzugswalze	237 128
7	Hebel	235 164		L	Lager links	236 894
8	Klemmhebel	235 156		R	Lager rechts	235 353
9	Exzenter	236 952		500	Zylinderschraube M5x10	022 918
10	Distanzrohr	235 189		502	Zylinderschraube 6x10	235 448
11	Distanzrohr	235 192		503	Anlaufscheibe GTM-1524-015	235 447
12	Abdeckblech	237 127		504	Scheibe 5	020 871
13	Rolle	235 178		512	Zylinderstift 6x10	023 268
24	Halter	235 150		513	Gleitlager FSM-1517-20	237 060
A	Anpresshebel	235 356		900	Zylinderschraube M6x12	020 134

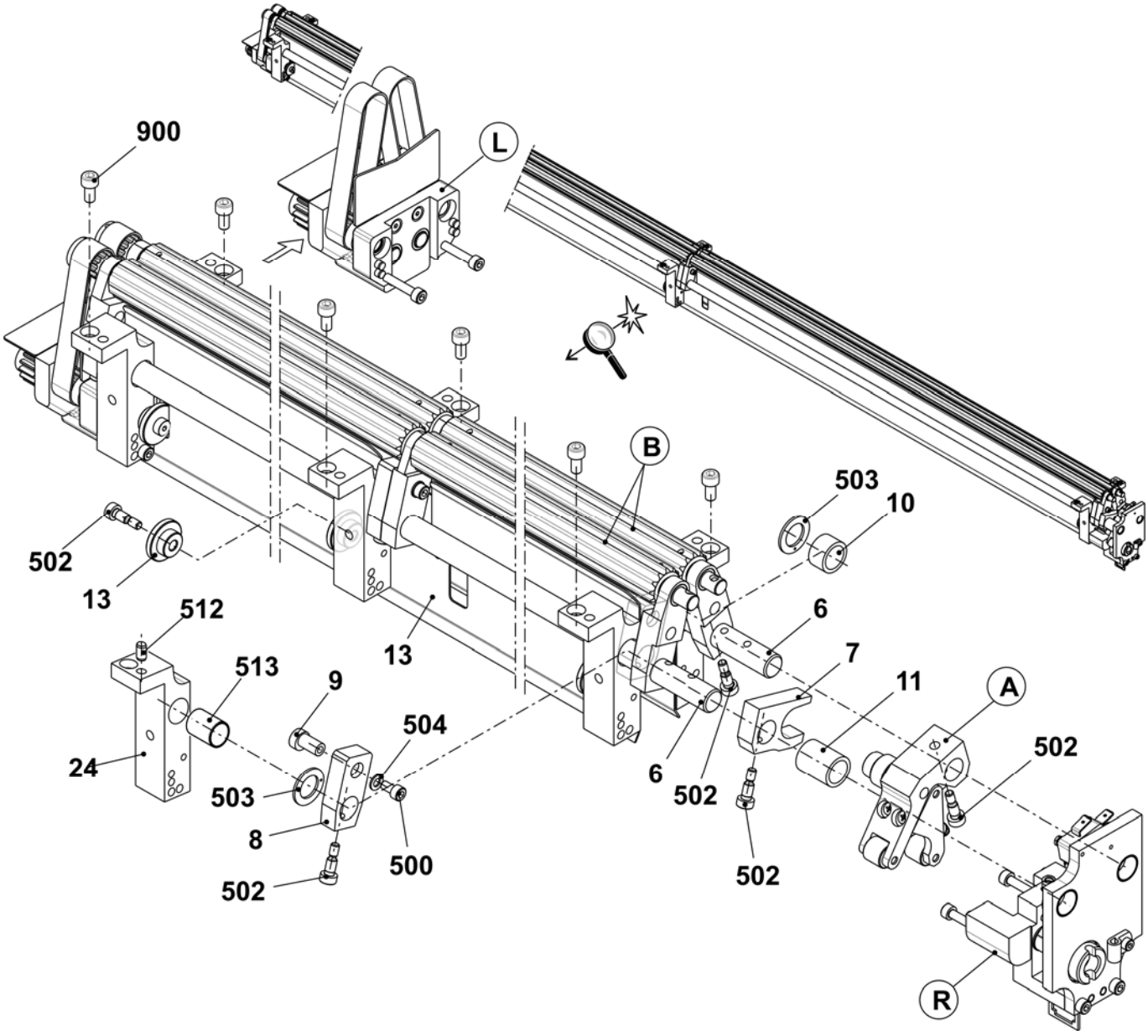

Anpresshebel

Pos	Benennung	Ident-Nr	Pos	Benennung	Ident-Nr
Σ	**Anpresshebel**	235 356	526	Gleitlager GFM-10x1216-06	023 280
33	Hebel	235 172	527	Zylinderschraube M10x16	023 748
34	Kipphebel	235 173	528	Senkschraube M4x45	023 291
35	Laufrolle	235 176	529	Sechskantmutter M4-8	023 046
36	Rolle	235 171	530	Zylinderstift 5x22-A-ST	023 716
515	Druckfeder 1,6x6,4x27,1	023 288	532	U-Scheibe 4	020 870

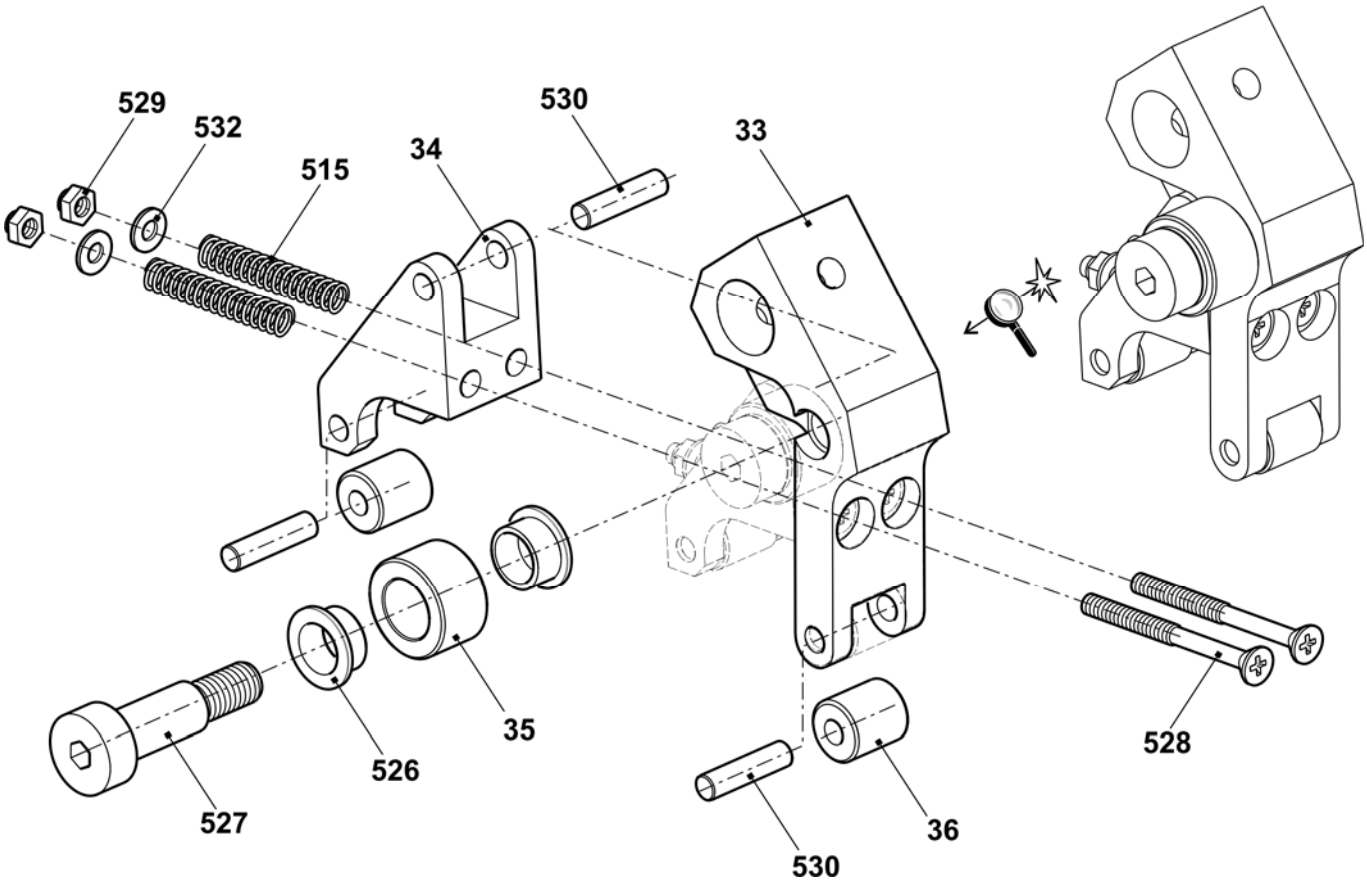

Abzugswalze

Pos	Benennung	Ident-Nr	Pos	Benennung	Ident-Nr
Σ	**Abzugswalze**	237 128			
22	Zahnscheibe	237 043		40a Nadellager 10x14x12	023 665
37	Abzugswalze	237 125	41	Hebel Lager mitte komplett	235 359
39	Bolzen	236 973	531	Gleitlager GFM-101214-07	023 627
40	Hebel Lager rechts/links komplett	235 358	510	Spannstift 3x18	237 059

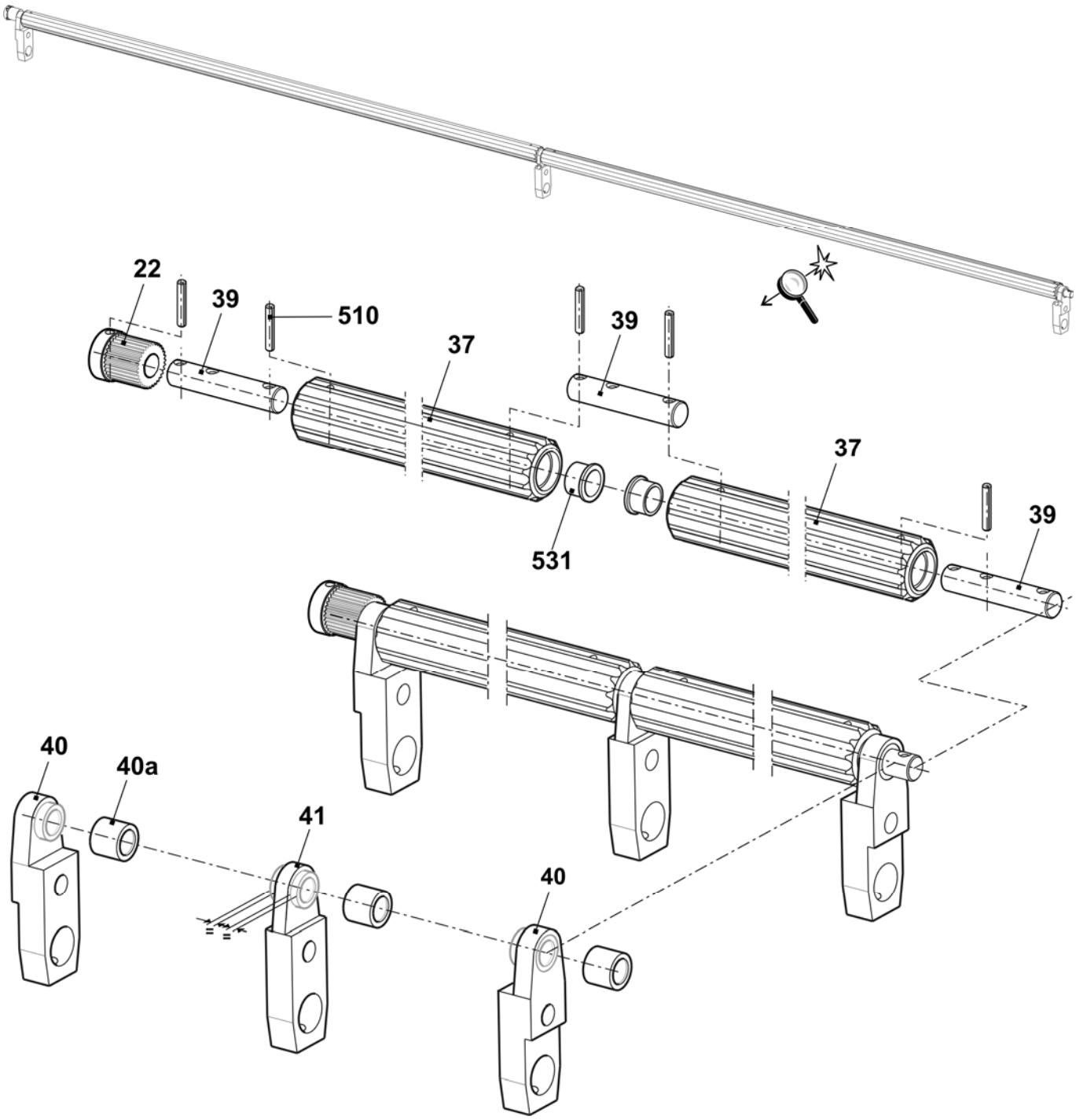

Linkes Lager Hilfsabzug

Pos	Benennung	Ident-Nr	Pos	Benennung	Ident-Nr
Σ	**Lager links**	236 894	22	Zahnscheibe	237 043
14	Antriebslager	237 422	23	Zahnriemen HPS5M NG CLEAN	237 118
15	Abdeckblech	236 970	505	Rillenkugellager 61900-2RS1	023 714
16	Abdeckblech	237 037	506	Nadellager 10x14x10	023 664
17	Bolzen	236 964	507	Zylinderschraube M4x8	022 501
18	Bolzen	236 963	508	Senkschraube M4x12	023 062
19	Zahnrad	236 914	509	Sicherungsring 10x1	020 950
20	Zahnrad	236 916	510	Spannstift 3x18	237 059
21	Zahnrad	236 917	900	Zylinderschraube M5x35	022 879

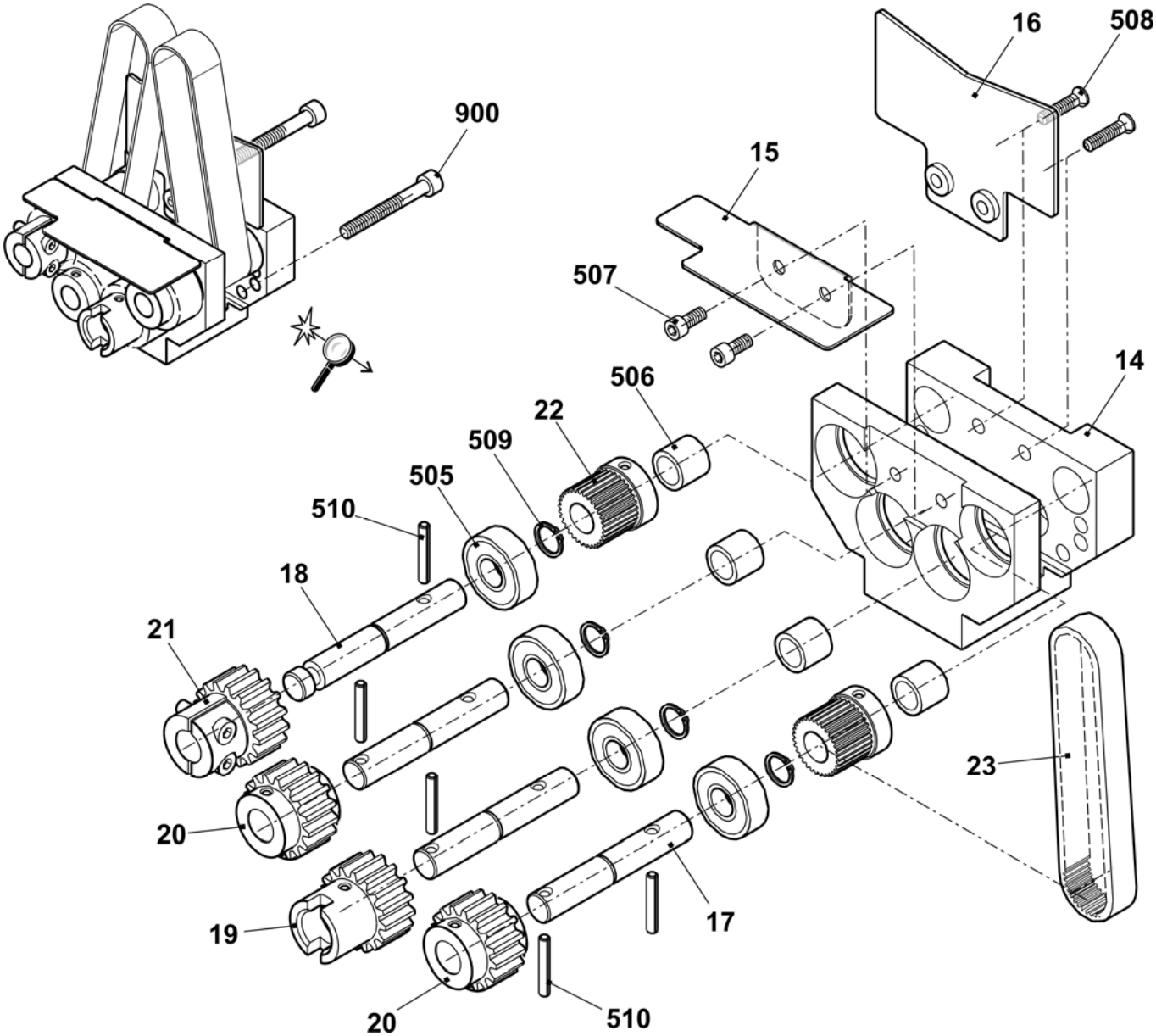

Rechtes Lager Hilfsabzug

Pos	*Benennung*	*Ident-Nr*		*Pos*	*Benennung*	*Ident-Nr*
Σ	**Lager rechts**	235 353				
25	Lager rechts	237 520		514	Gleitlager GFM-101216-09	023 356
26	Platte	235 168		515	Druckfeder 1,6x6,4x27,1	023 288
27	Mikroschalter	026 259		516	Gleitlager GFM-2427-07	023 712
28	Kabelschelle N-3B 5mm	210 729		517	Sechskant-Schraube M3x16	237 058
29	Kabel Schalter HIAB St468	235 027		519	Gewindestift M6x12	023 724
30	Steckerblech	236 068		520	Zylinderschraube M5x16	022 726
31	Welle	235 159		521	Gleitlager GFM-1517-09	235 342
32	Exzenter	235 165		522	Passfeder A 4x4x20	235 349
501	Flachkopfschraube M4x8	023 579		524	U-Scheibe 3	020 877
507	Zylinder-Schraube M4x8	022 501		900	Zylinder-Schraube M5x35	022 879

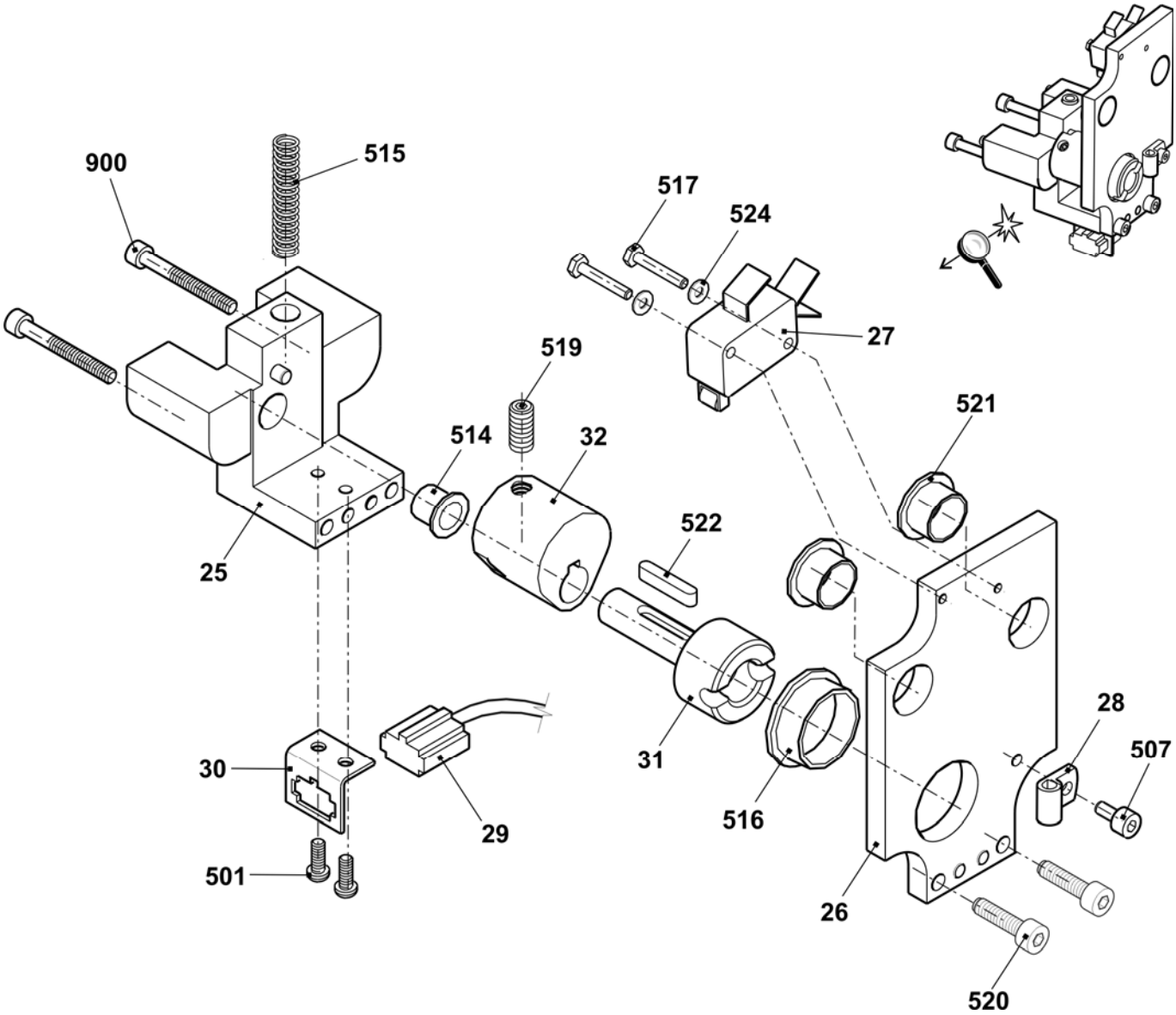

Motor

Pos	Benennung	Ident-Nr	Pos	Benennung	Ident-Nr
Σ	**Motor 2-Phasen Hilfsabzug komplett**	**235 602**			
1	Motor 1,8NM 30MIN-1	234 805	511	Gewindestift M6x10	023 543
2	Motorhalterung	235 276	512	Zylinderschraube M6x16	020 135
3	Antriebshülse	235 285	513	Druckfeder 0,63x10,97x40	023 500
4	Welle	235 300	514	Passscheibe 6x12x1	023 444
510	Zylinderschraube M6x12	020 134	515	Zylinderstift 5x22-A-ST	023 716

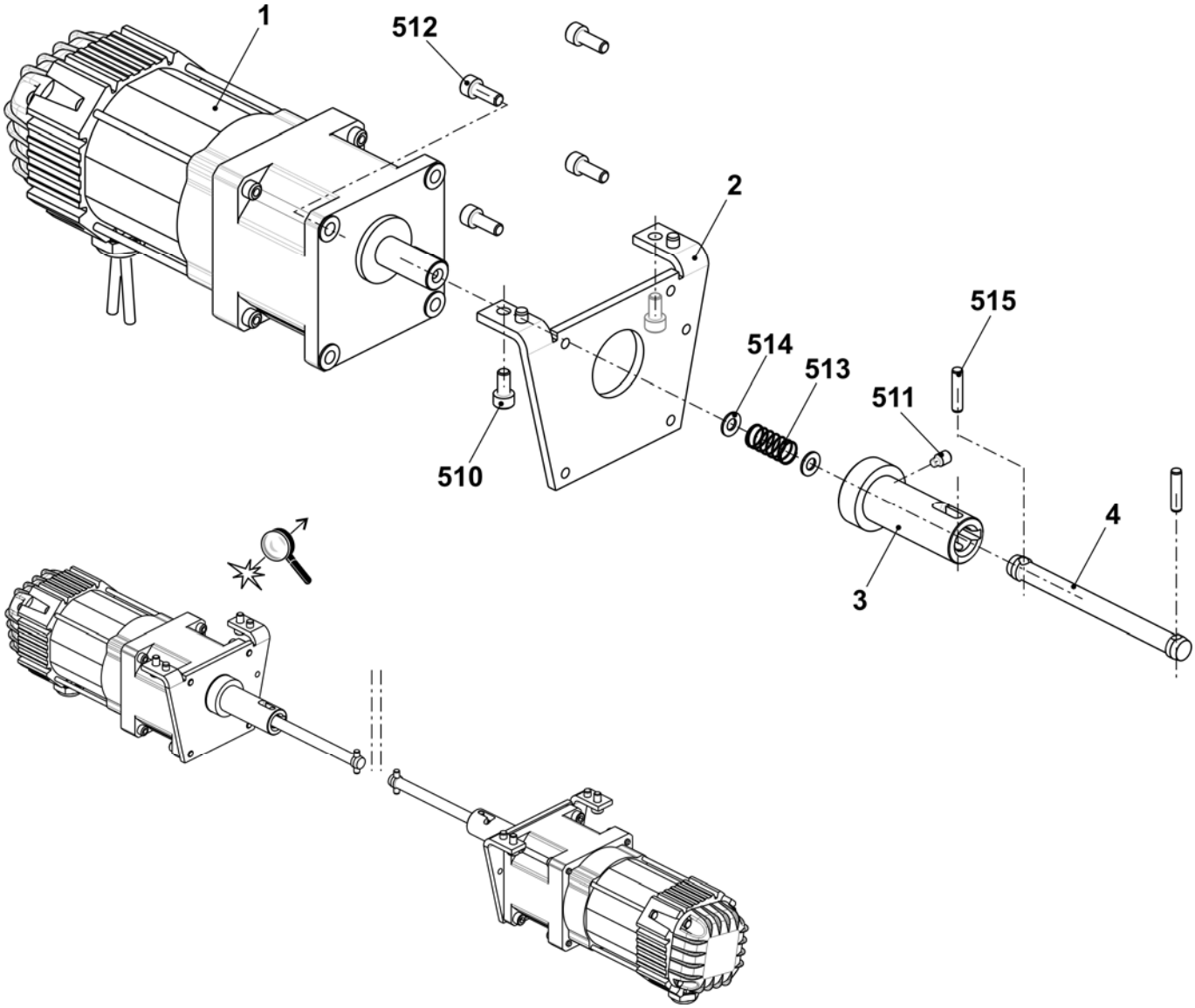

Kammabzug

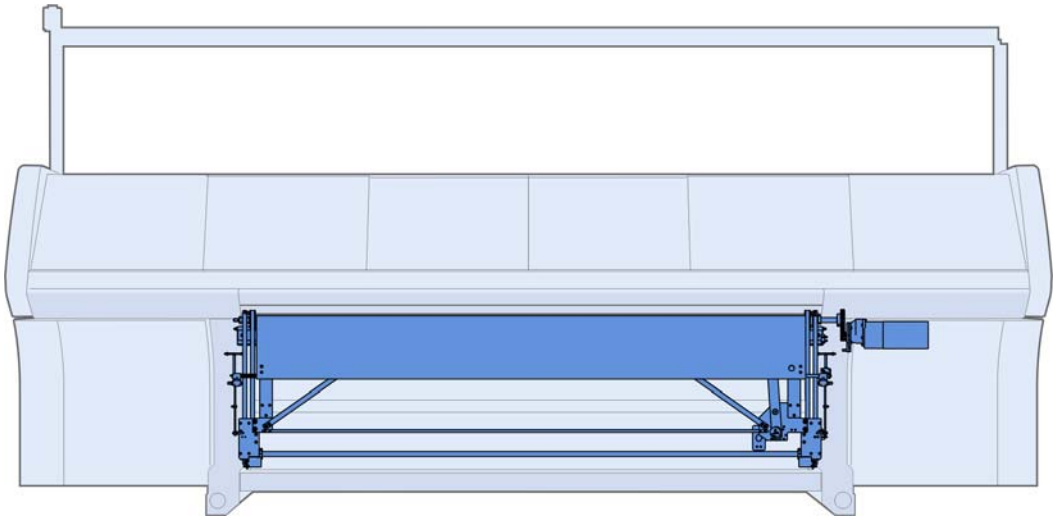

Kammabzug

Pos	Benennung	Ident-Nr	Pos	Benennung	Ident-Nr
Σ	**Kammabzug**		3	E8 + E8m.7	255 270
1	Kammabzug links	255 265		E10 + E10m.12 + E5.2	255 271
2	Kammabzug rechts	255 266		E12 + E6.2 + E6.2(12m.10)	255 248
3	Kammabzug mitte			E14 + E7.2	255 272
	E5 + E5m.4 + E2,5.2	255 268		E16 + E8.2	255 273
	E7 + E7m.5 + E7m.8 + E3,5.2	255 269		E18	255 274

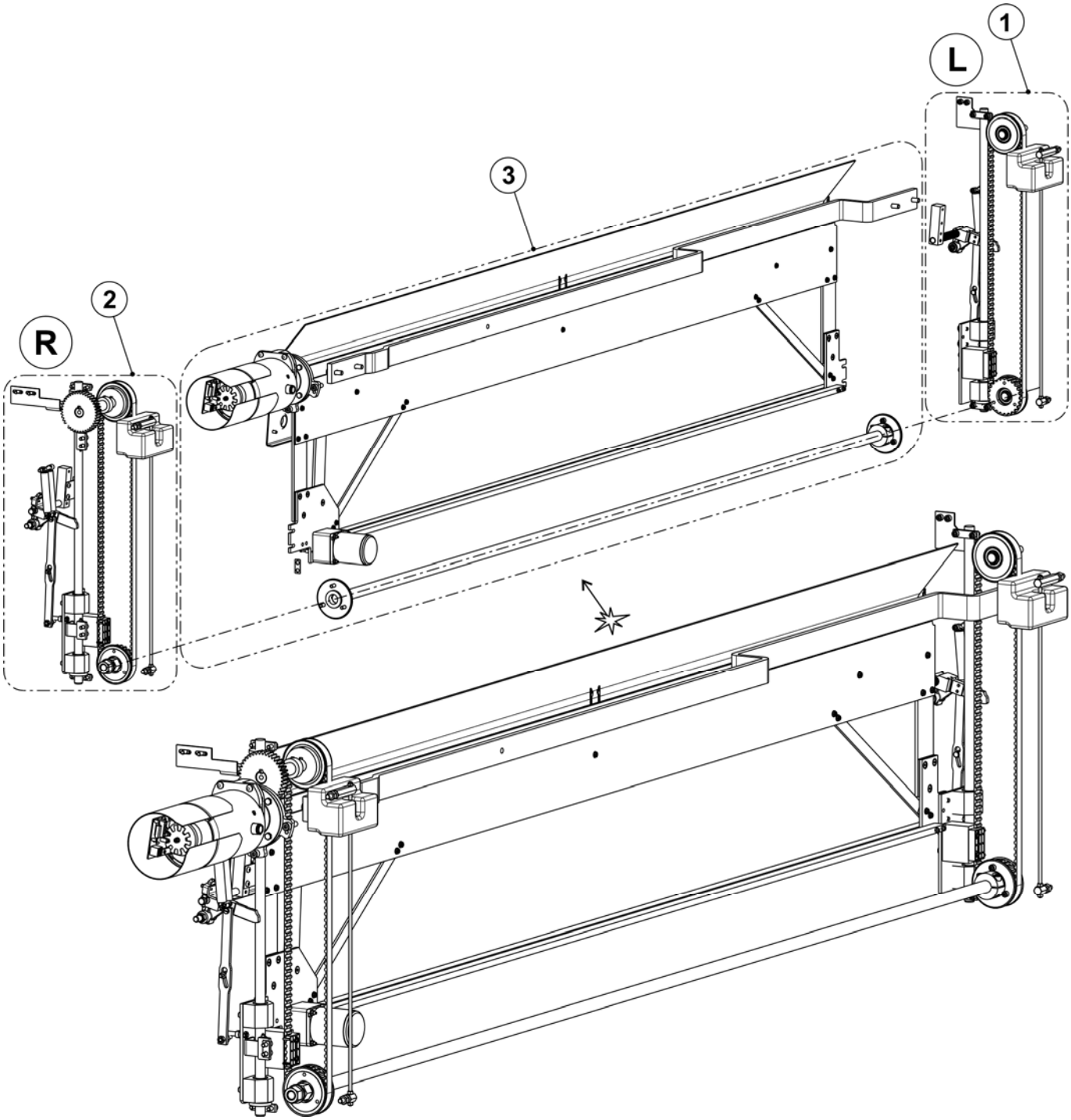

Kammabzug links

Pos	Benennung	Ident-Nr	Pos	Benennung	Ident-Nr
Σ	**Kammabzug links**	**255 265**			
1	Klemmstück	209 379		528 Sechskantmutter M8-6	020 838
2	Druckplatte	241 967	34	Schwenkhebel links	252 859
3	Bolzen	222 152	36	Spannplatte	227 159
5	Zahnriemen 16T10/1300	240 065	500	Zylinder-Schraube M6x16	020 135
6	Exzenterzapfen	222 320	507	Zylinder-Schraube M6x65	240 162
11	Bolzen	207 689	508	Zylinder-Schraube M6x45	022 689
14	Zahnscheibe unten komplett	211 822	511	Sechskantmutter M5-8	023 541
15	Zahnscheibe oben komplett	211 823	512	Sechskantmutter M5-6	020 835
17	Stehbolzen	222 315	513	Sechskantmutter M6-6	020 836
18	Stehbolzen	240 056	514	Sechskantmutter M8-6	020 838
19	Gewindestange M5	240 057	515	Sechskantmutter M16-6	020 845
25	Reflektor komplett	253 535	517	U-Scheibe 16	020 876
26	Führungsstange C35	206 560	524	Sicherungsring 17x1	023 299
27	Gummipuffer	206 561	530	Zugfeder Din2097 15x1,50x70,94	251 614
28	Kammführung links	255 425	531	Zylinder-Schraube M6x12	020 134
	28a Mitnahmebolzen	255 427	540*	Flachkopf-Schraube M5x10	023 247

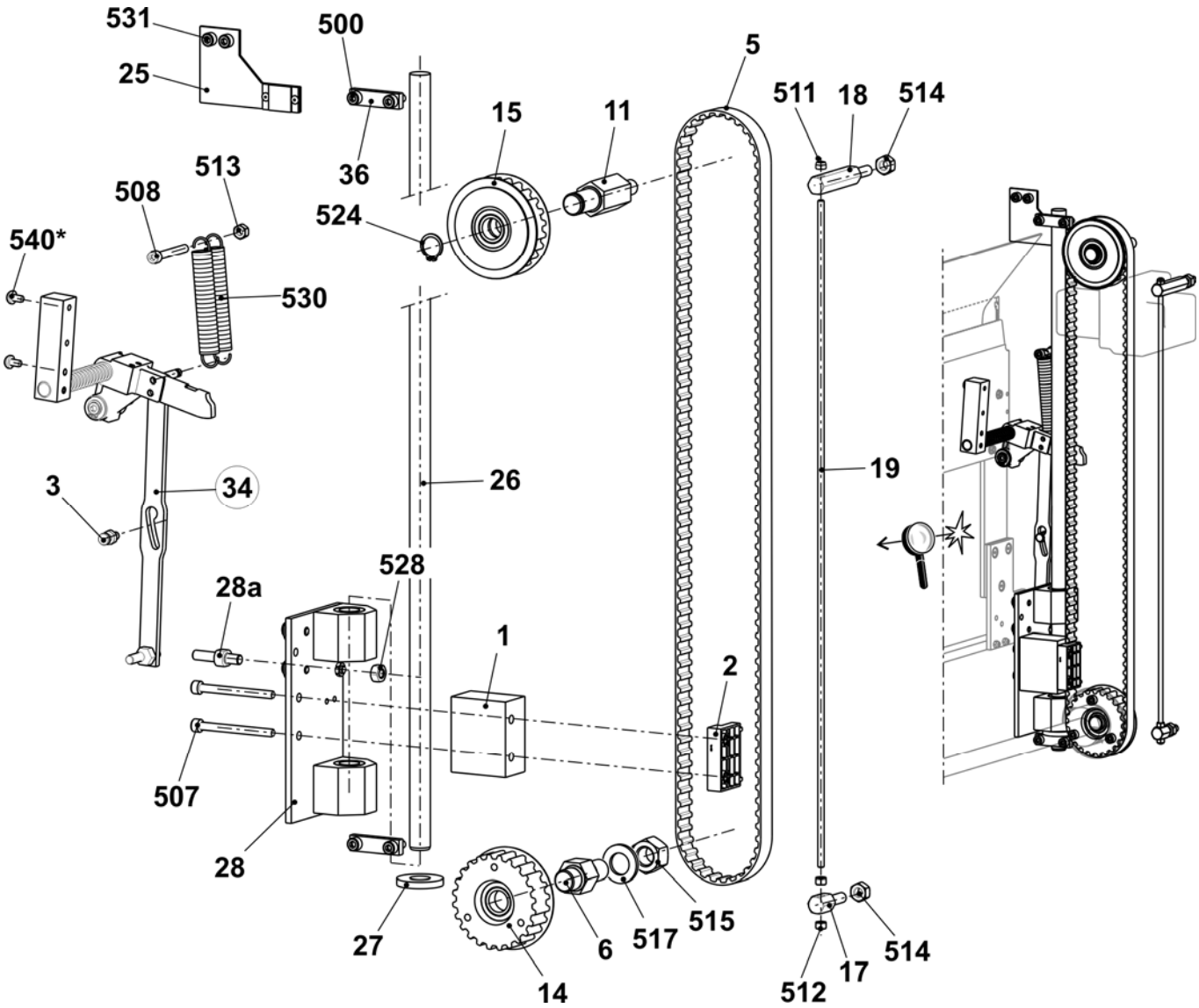

STOLL
THE RIGHT WAY TO KNIT

Kammabzug rechts

Pos	Benennung		Ident-Nr	Pos	Benennung		Ident-Nr
Σ	**Kammabzug rechts**		**255 266**				
1	Klemmstück		209 379		529	Sechskantmutter M8-6	020 838
2	Druckplatte		241 967	33	Schwenkhebel rechts		252 858
3	Bolzen		222 152	36	Spannplatte		227 159
5	Zahnriemen 16T10/1300		240 065	500	Zylinder-Schraube M6x16		020 135
6	Exzenterzapfen		222 320	507	Zylinder-Schraube M6x65		240 162
12	Antriebswelle Kamm komplett		214 583	508	Zylinder-Schraube M6x45		022 689
14	Zahnscheibe unten komplett		211 822	511	Sechskantmutter M5-8		023 541
17	Stehbolzen		222 315	512	Sechskantmutter M5-6		020 835
18	Stehbolzen		240 056	513	Sechskantmutter M6-6		020 836
19	Gewindestange M5		240 057	514	Sechskantmutter M8-6		020 838
22	Näherungsschalter induktiv oben		231 516	515	Sechskantmutter M16-6		020 845
23	Näherungsschalter induktiv unten		231 520	517	U-Scheibe 16		020 876
24	Lichtschranke komplett		253 534	530	Zugfeder 15x1,50x70,94		251 614
26	Führungsstange C35		206 560	531	Zylinder-Schraube M6x12		020 134
27	Gummipuffer		206 561	532	U-Scheibe 6		020 872
29	Kammführung rechts		255 424	533*	Beilage 0,2x12x27		023 735
	29a	Mitnahmebolzen	255 427	534*	Beilage 0,5x12x27		023 736
	29b	Winkel	240 112	540*	Flachkopf-Schraube M5x10		023 247

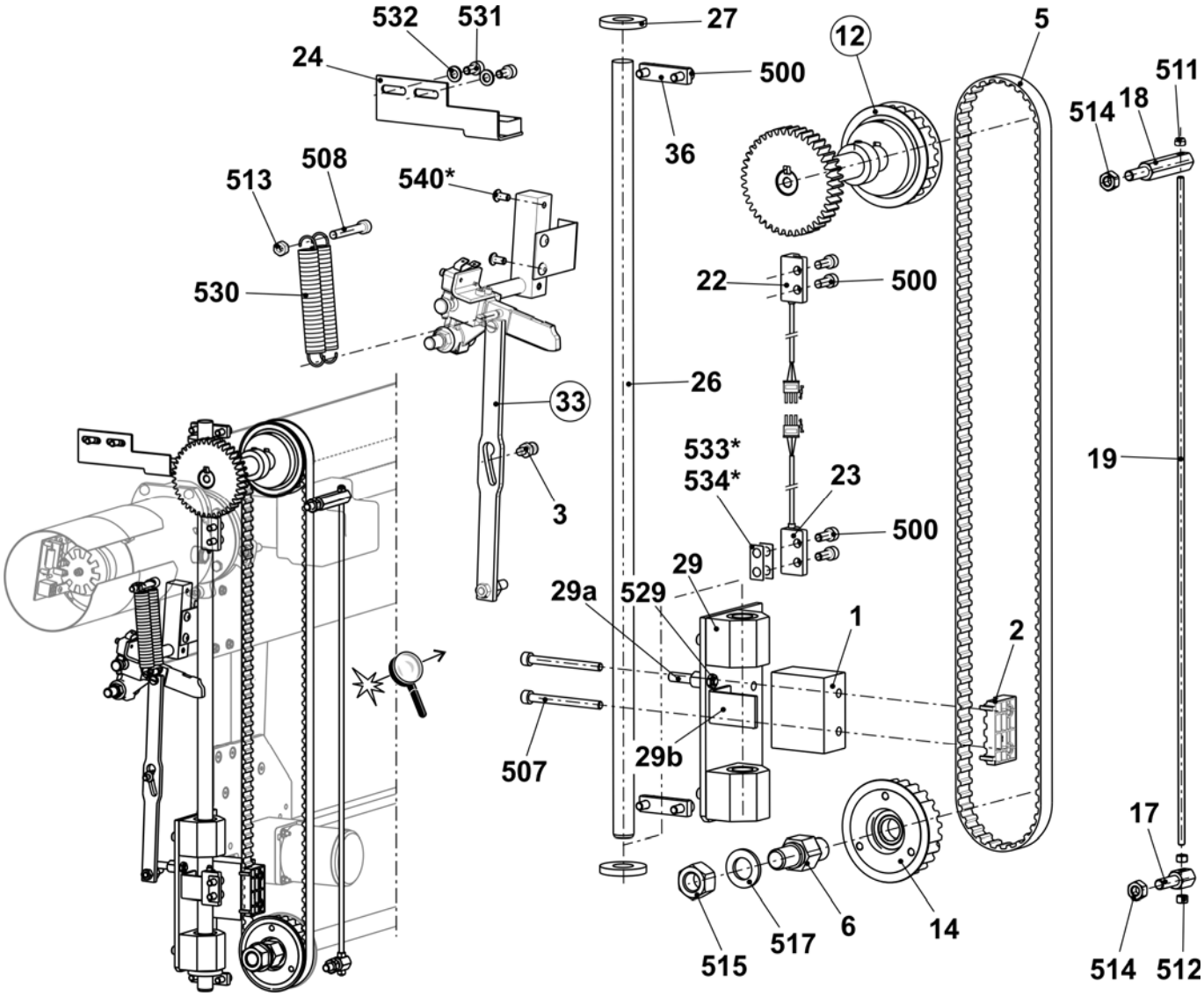

Kamm-Antriebswelle

Pos	Benennung	Ident-Nr		Pos	Benennung	Ident-Nr
Σ	**Antreibswelle Kamm komplett**	**214 583**				
1	Welle	213 969		500	Passfeder A 6x6x25	023 017
2	Zahnrad Z=40, M=2	213 744		502	Gewindestift M6x8	022 684
	Pos. 502 immer mitbestellen			503	Gewindestift M6x12	023 898
3	Zahnriemen-Scheibe oben	206 394		504	Stellring	020 938
	Pos. 503 immer mitbestellen					

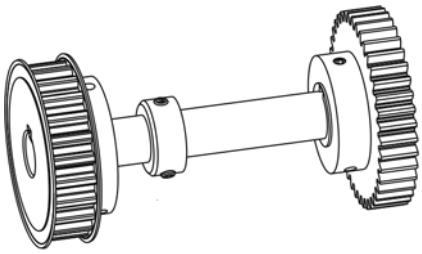

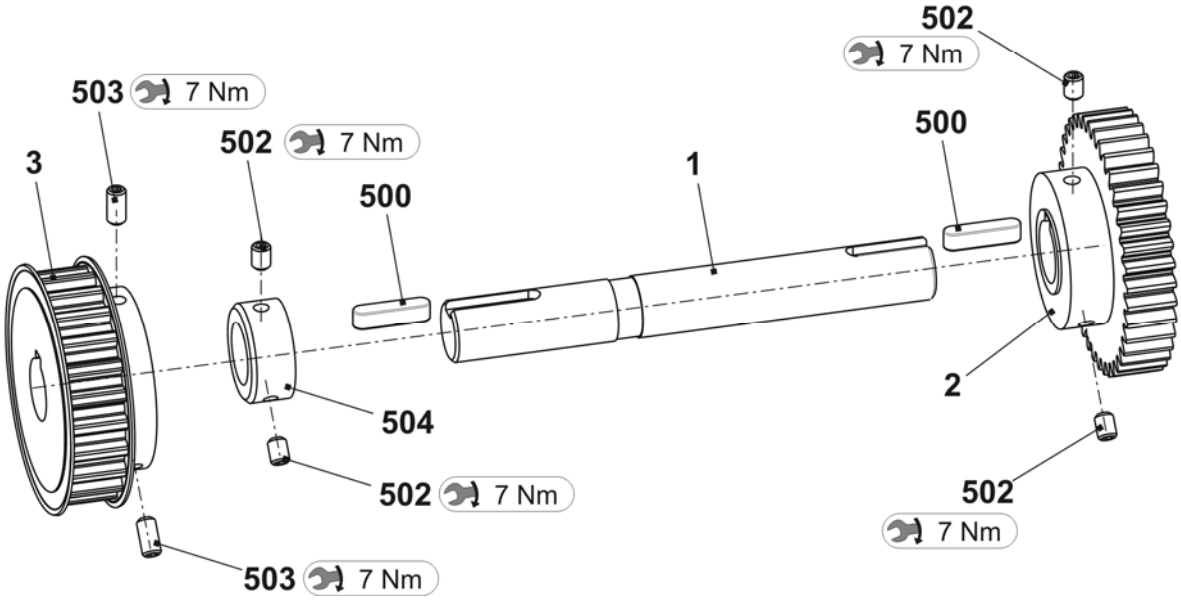

STOLL
THE RIGHT WAY TO KNIT

Schwenkhebel Kammabzug

Pos	Benennung	Ident-Nr
Σ L	**Schwenkhebel links**	**252 859**
1	Halter	252 780
2	Welle	223 994
4	Mitnehmer	251 099
5	Schwenkhebel	239 248
6	Bolzen	214 053
7	Exzenterbolzen	243 225
500	Druckfeder 1,4x13,6x93	023 572
501	Spannstift Iso8752-5x20	020 794
502	Zylinder-Stift 5x22	023 716
504	Schaft-Schraube M5x29x35	251 618
505	Ansatz-Schraube M5x5,8x6,2	023 365
507	U-Scheibe 10	020 884
508	Sicherungsring	020 950
509	Schaftschraube M5x12x18	020 539
511	Sechskant-Mutter M6-6	022 899

Pos	Benennung	Ident-Nr
Σ R	**Schwenkhebel rechts**	**252 858**
1	Halter	252 780
2	Welle	238 339
3	Mikroschalter	026 259
4	Mitnehmer	251 099
5	Schwenkhebel	239 248
6	Bolzen	214 053
7	Winkel	224 009
8	Winkel	238 304
9	Exzenterbolzen	243 225
500	Flachkopf-Schraube M5x10	023 247
501	Spannstift 5x20	020 794
502	Zylinder-Stift 5x22	023 716
503	Spannstift 5x12	020 793
504	Schaft-Schraube M5x29x35	251 618
505	Ansatz-Schraube M5X5,8X6,2	023 365
506	Zylinder-Schraube M4x8	022 501
507	U-Scheibe 10	020 884
508	Sicherungsring 10x1	020 950
509	Schaft-Schraube M5X12X18	020 539
510	Zylinder-Schraube M3x16	022 583
511	U-Scheibe 3	020 877
513	Sechskant-Mutter M6-6	022 899

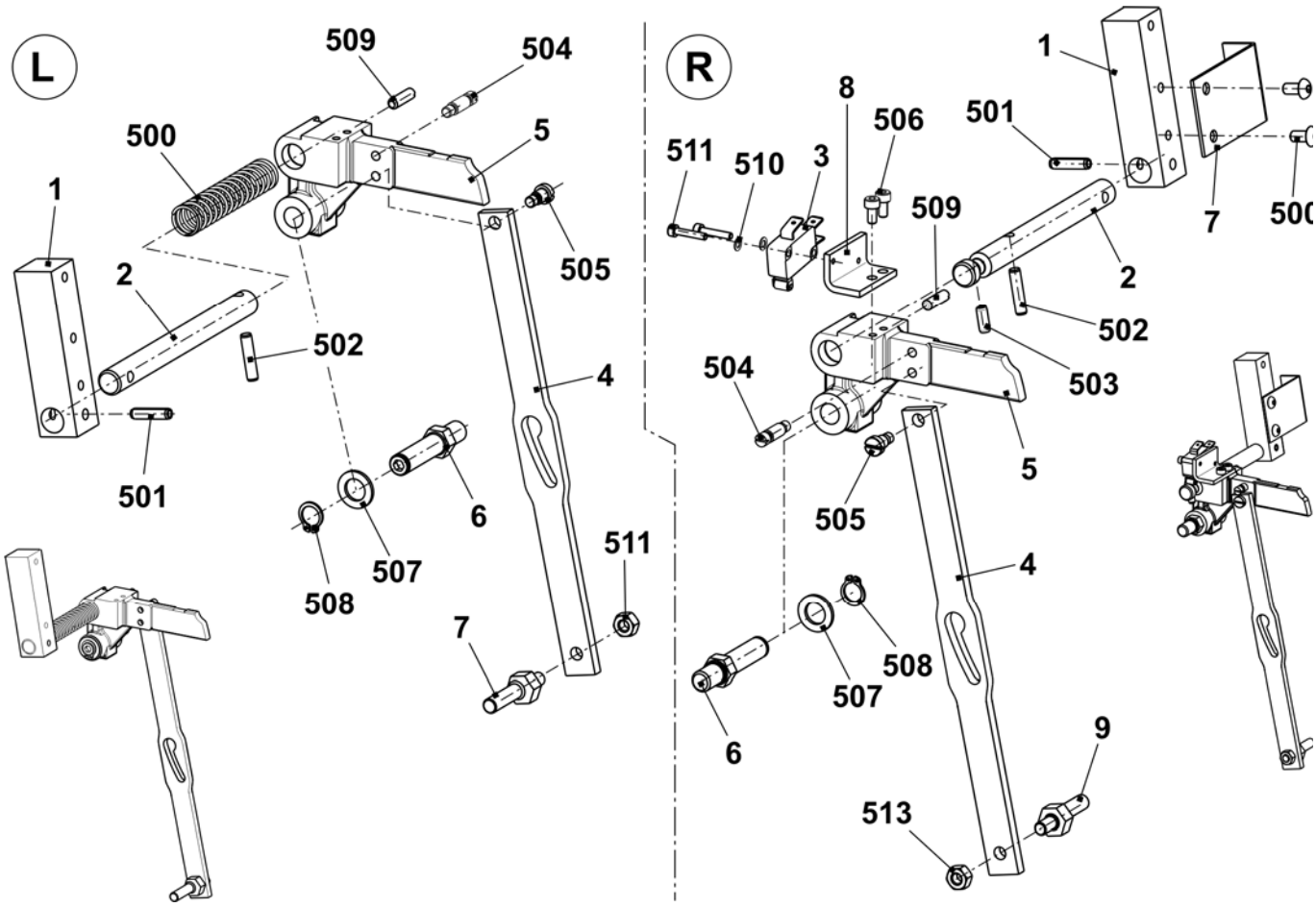

Kammabzug mitte

Pos	Benennung	Ident-Nr	Pos	Benennung	Ident-Nr
Σ	**Kammabzug mitte**		31	Kammeinheit	
	E5 + E5m.4 + E2,5.2	**253 586**		E5 + E5m.4 + E2,5.2	242 256
	E7 + E7m.5 + E7m.8 + E3,5.2	**253 587**		E7 + E7m.5 + E7m.8 + E3,5.2	242 257
	E8 + E8m.7	**253 588**		E8 + E8m.7	242 258
	E10 + E10m.12 + E5.2	**253 589**		E10 + E10m.12 + E5.2	242 259
	E12 + E6.2(12m.10) + E6.2	**253 522**		E12 + E6.2(12m.10) + E6.2	242 260
	E14 + E7.2 + E14/12	**253 590**		E14 + E7.2	242 261
	E16 + E8.2 mg	**253 591**		E16 + E8.2 mg	242 262
	E18	**253 592**		E18	242 263
8	Flansch	207 695	32	Motor Abzugseinheit komplett	253 803
9	Welle lang	236 875		32a Motor Abzugseinheit-Kamm	214 279
500	Zylinder-Schraube M6x16	020 135		32b Flansch	241 754
501	Flachkopf-Schraube M5x10	023 247		532 Sechskantschraube M6x16	020 356
502	Zylinder-Schraube M8x25	020 142	35	Ausweiserblech	252 830
525	Fächerscheibe J5,3	022 489			

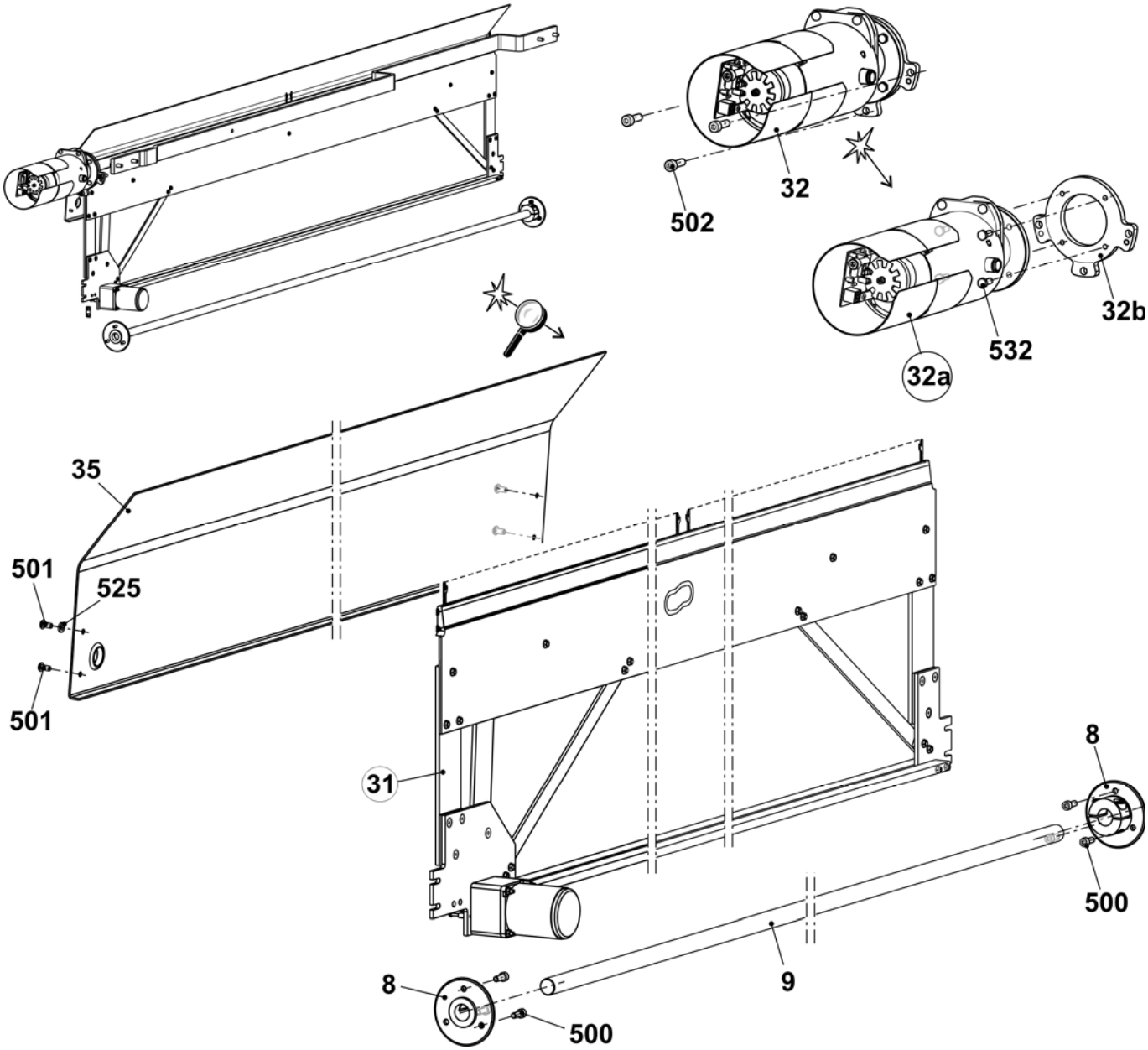

Kammeinheit

Pos	Benennung	Ident-Nr
Σ	**Kammeinheit**	
	E5 + E5m.4 + E2,5.2	**242 256**
	E7 + E7m.5 + E7m.8 + E3,5.2	**242 257**
	E8 + E8m.7	**242 258**
	E10 + E10m.12 + E5.2	**242 259**
	E12 + E6.2(12m.10) + E6.2	**242 260**
	E14 + E7.2	**242 261**
	E16 + E8.2 mg	**242 262**
	E18	**242 263**
1	Hakenbett	
	E5 + E5m.4 + E2,5.2	237 468
	E7 + E7m.5 + E7m.8 + E3,5.2	237 469
	E8 + E8m.7	237 694
	E10 + E10m.12 + E5.2	237 470
	E12 + E6.2(12m.10) + E6.2	237 471
	E14 + E7.2	237 472
	E16 + E8.2 mg	237 695
	E18	237 473
2	Schließer	
	E5 + E5m.4 + E2,5.2	230 105
	E7 + E7m.5 + E7m.8 + E3,5.2	230 105
	E8 + E8m.7	230 105
	E10 + E10m.12 + E5.2	230 106
	E12 + E6.2(12m.10) + E6.2	230 106
	E14 + E7.2	230 106
	E16 + E8.2 mg	230 107
	E18	230 107
3	Körper	
	E5 + E5m.4 + E2,5.2	230 093
	E7 + E7m.5 + E7m.8 + E3,5.2	230 093
	E8 + E8m.7	230 093
	E10 + E10m.12 + E5.2	230 094

Pos	Benennung	Ident-Nr
3	Körper	
	E12 + E6.2(12m.10) + E6.2	230 094
	E14 + E7.2	230 094
	E16 + E8.2 mg	230 095
	E18	230 095
4	Deckschiene	237 065
5	Hakenschieber	
	E5 + E5m.4 + E2,5.2	237 463
	E7 + E7m.5 + E7m.8 + E3,5.2	237 464
	E8 + E8m.7	237 466
	E10 + E10m.12 + E5.2	237 465
	E12 + E6.2(12m.10) + E6.2	237 466
	E14 + E7.2	237 464
	E16 + E8.2 mg	237 466
	E18	237 467
6	Strebe	218 740
7	Bundbolzen komplett	211 036
8	Querschieber	237 069
9	Deckschiene	237 074
10	Mitnehmer	205 678
11	Schalthebel komplett	240 060
12	Zwischenplatte	218 742
13	Stabilisator	237 056
500	Zylinder-Schraube M4x50	023 102
502	Senkkopf-Schraube M5x12	023 340
504	Sechskant-Mutter M4-8	023 046
505	Sechskant-Mutter M5-04	020 854
508	U-Scheibe 5-200	020 871
510	Zylinder-Schraube M4x30	023 290
511	Sicherungsscheibe	022 774
512	Senkschraube M5x16	023 417

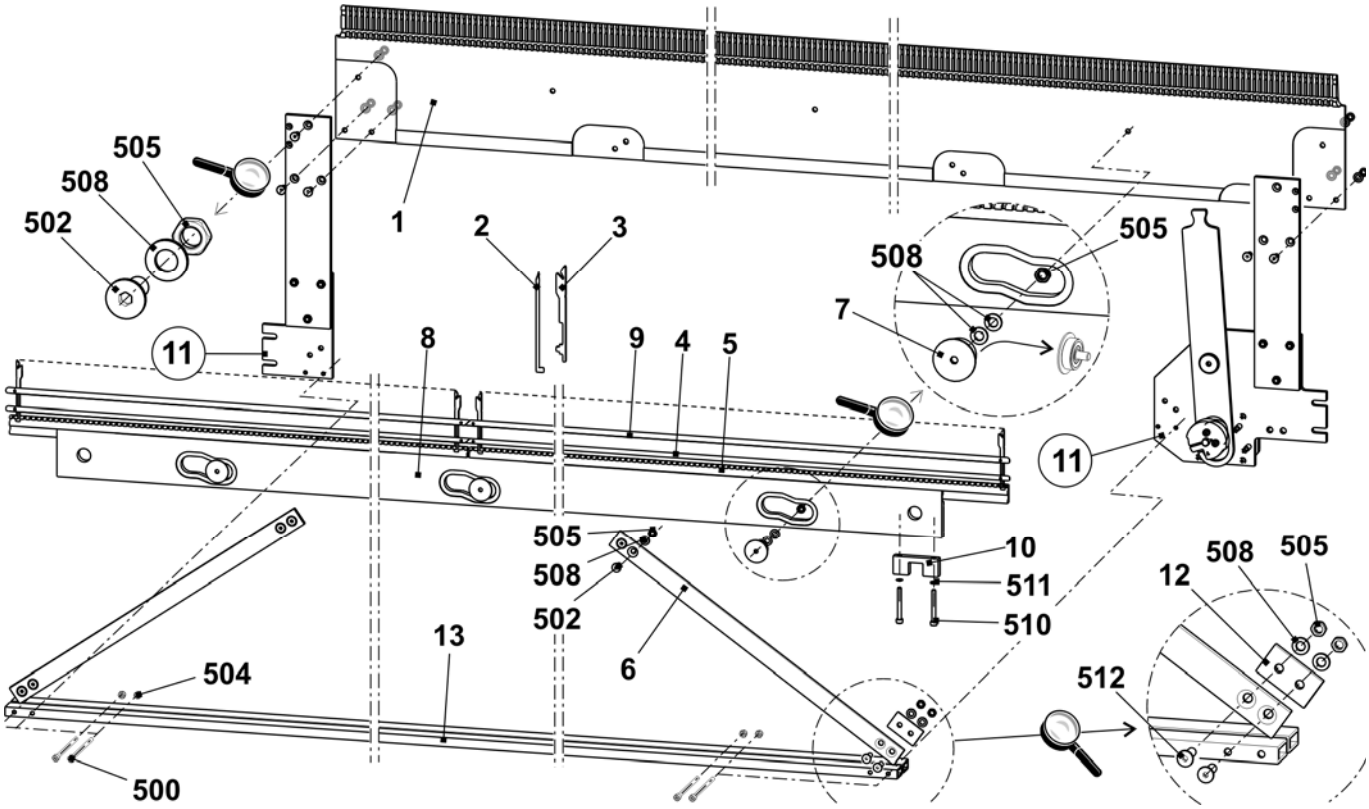

Schalthebel Kammabzug

Pos	Benennung	Ident-Nr		Pos	Benennung	Ident-Nr
Σ	**Schalthebel komplett**	**240 060**		500	Zlinder-Schraube M3x25	023 093
1	Anschraubplatte rechts	240 058		501	Zylinder-Schraube M4x20	023 171
2	Anschraubplatte links	240 059		502	Zylinder-Schraube M4x16	023 123
3	Hebel	215 228		504	Senk-Schraube M6x12	023 435
4	Lagerbolzen	215 675		505	Senk-Schraube M5x16	023 417
5	Exzenter	205 681		506	Passscheibe 16x22x2	023 449
6	Spannocken	215 287		507	Passscheibe 10x16x1	023 260
13	Zwischenplatte	213 980		510	Sechskant-Mutter M5	020 854
14	Halteplatte	218 977		511	Bundlager 10x16x22	022 841
15	Motor Kammhaken 2-Phasen	244 635		515	Distanzhülse	210 488

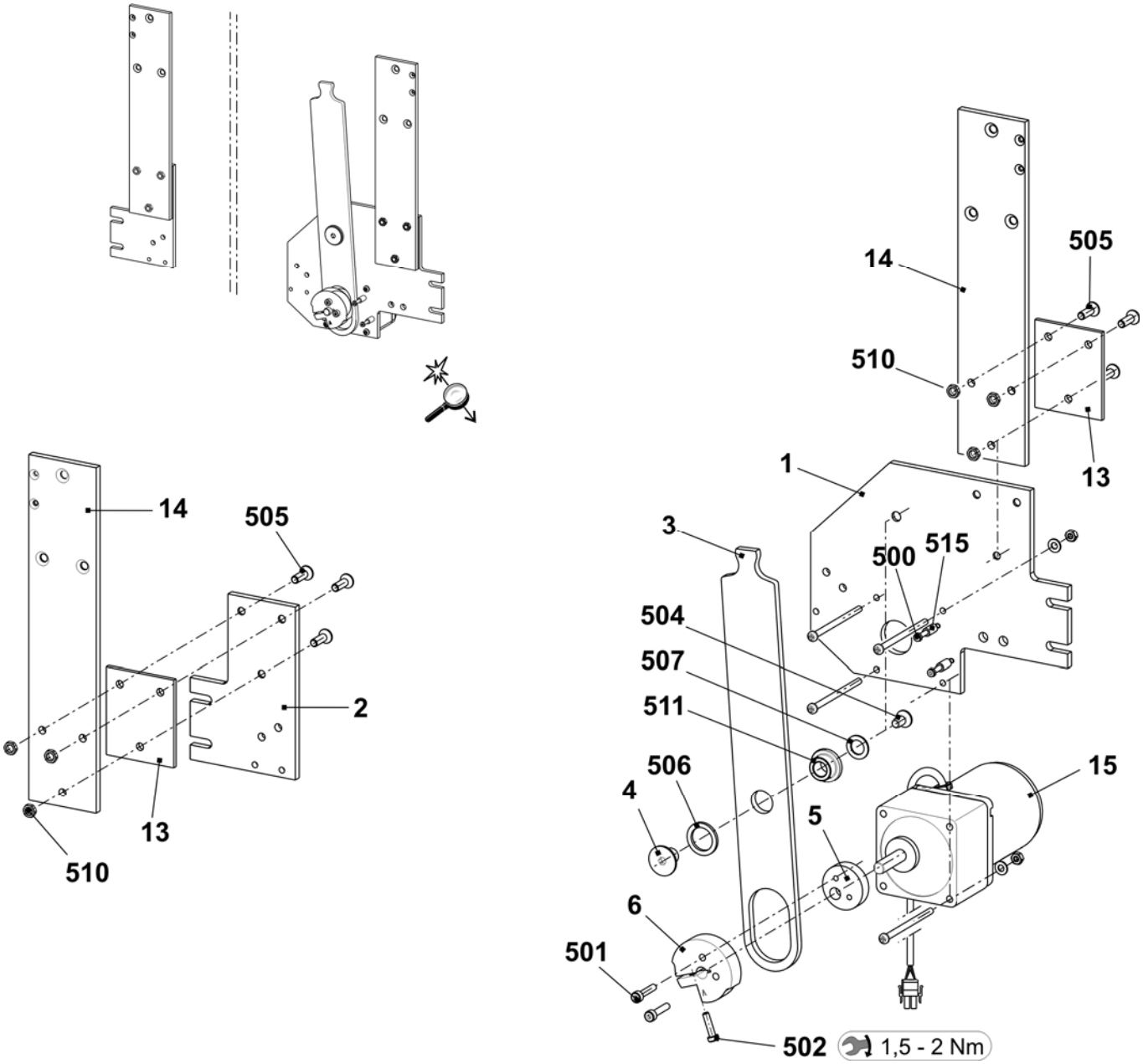

Motor Abzugseinheit

Pos	Benennung	Ident-Nr	Pos	Benennung	Ident-Nr
Σ	**Motor Abzugseinheit**	**214 279**	500	Zylinder-Schraube M4x8	022 501
2	Impulsscheibe	208 716	504	U-Scheibe 4	020 879
3	Lichtschranke Abzug + Kamm	300 744	506	Sicherungsscheibe	022 774
4	Abdeckung	212 262	507	Pass-Scheibe 4x8x1	023 369

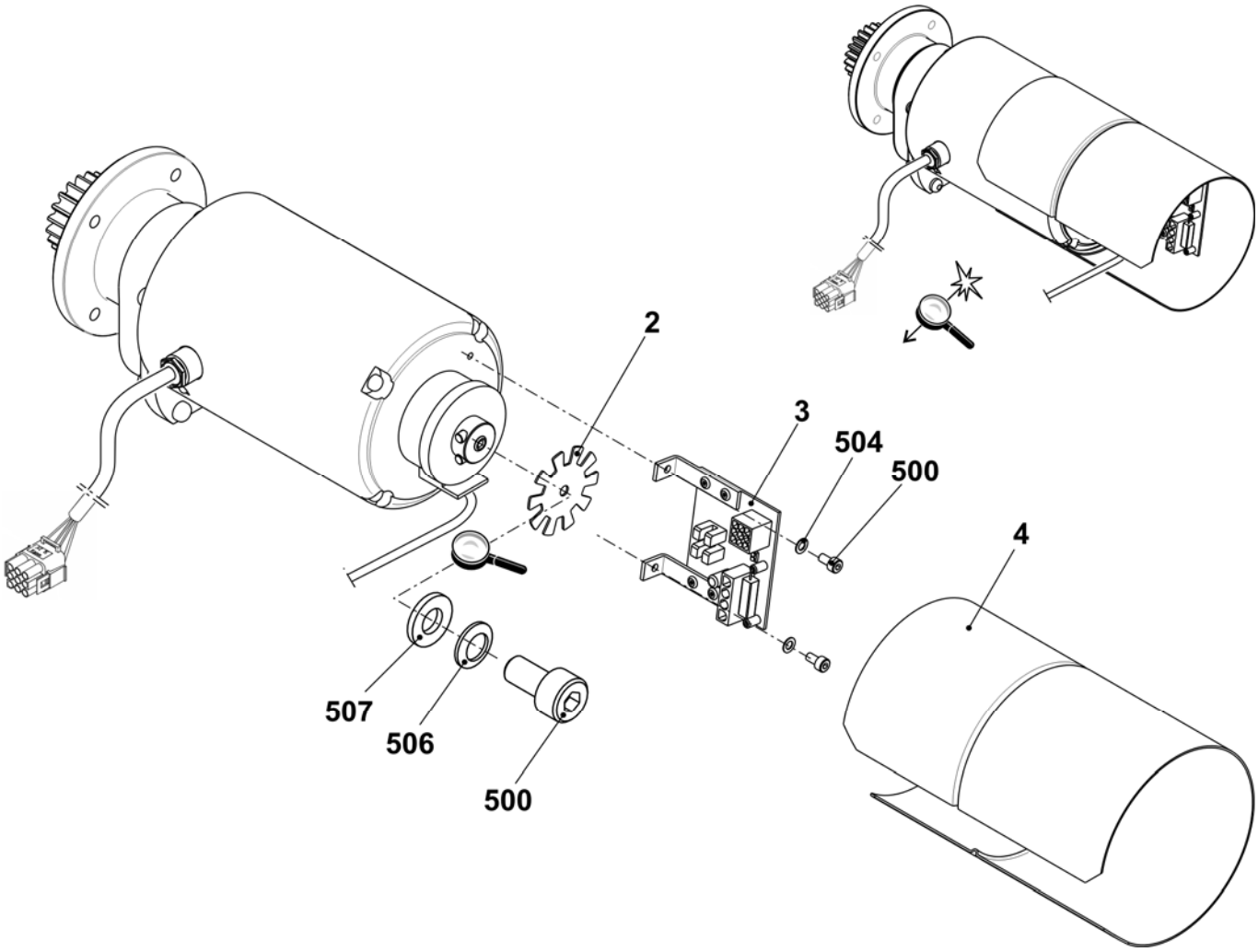

Fadenliefereinrichtung

STOLL
THE RIGHT WAY TO KNIT

Fadenleitsystem mit 20 bis 26 FKE

Pos	Benennung	Ident-Nr	Pos	Benennung	Ident-Nr
Σ	**Fadenleitsystem 20 FKE 84''**	**240 685**			
	Fadenleitsystem 26 FKE 84''	**242 269**	8	Garnleiter komplett	241 581
1	Träger 84“	243 112	9	Nutenstein	228 851
2	Fadenkontrolleinrichtung (FKE)	237 124	500	Fächerscheibe	023 388
3	Anschlusskabel FKE-3 84"	240 349	501	Sperrzahn-Schraube M6x12	023 415
4	Garnleiterschiene	236 932	502	Schraube M6x20	023 721
5	Träger rechts	243 601	503	Ripp-Sicherungsmutter M6-10	023 414
6	Träger links	243 600	505	U-Scheibe 6-200	022 431
7	Träger	243 792	506	Flachkopfschraube M8x16	023 113

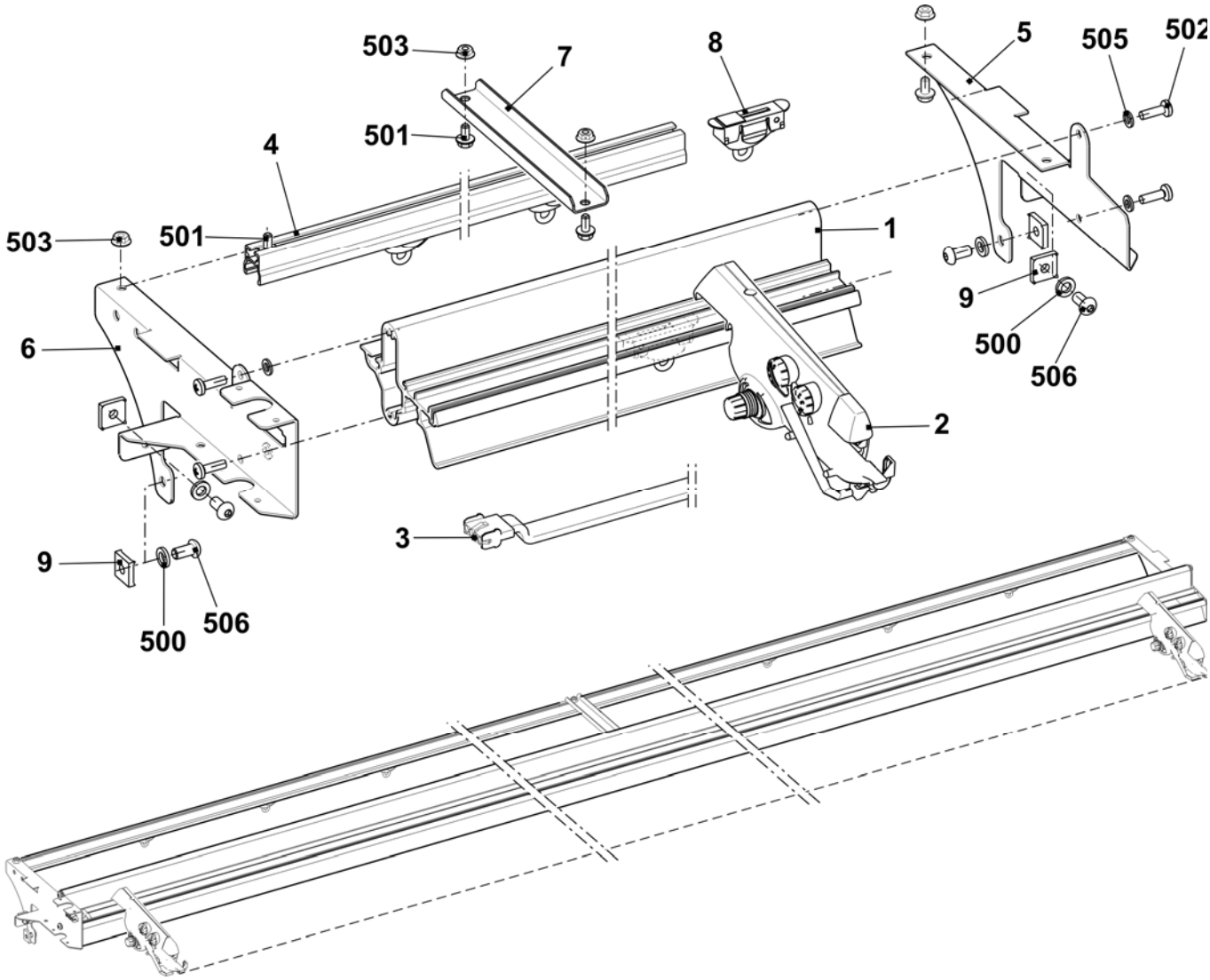

Fadenleitsystem mit 32 FKE

Pos	*Benennung*	*Ident-Nr*		*Pos*	*Benennung*	*Ident-Nr*
Σ	**Fadenleitsystem 32 FKE 84''**	**242 991**				
1	Träger	243 112		13	Träger links	243 602
2	Fadenkontrolleinrichtung (FKE)	237 124		14	Träger rechts	243 603
3	Anschlusskabel FKE-3 84"	240 349		500	Fächerscheibe	023 388
4	Garnleiterschiene	236 932		501	Sperrzahn-Schraube M6x12	023 415
5	Träger rechts	243 601		502	Schraube M6x20	023 721
6	Träger links	243 600		503	Ripp-Sicherungsmutter M6-10	023 414
7	Träger	239 295		505	U-Scheibe 6	022 431
8	Garnleiter komplett	241 581		506	Flachkopf-Schraube M8x16	023 113
9	Nutenstein	228 851		507	Vierkant-Mutter M8	023 269

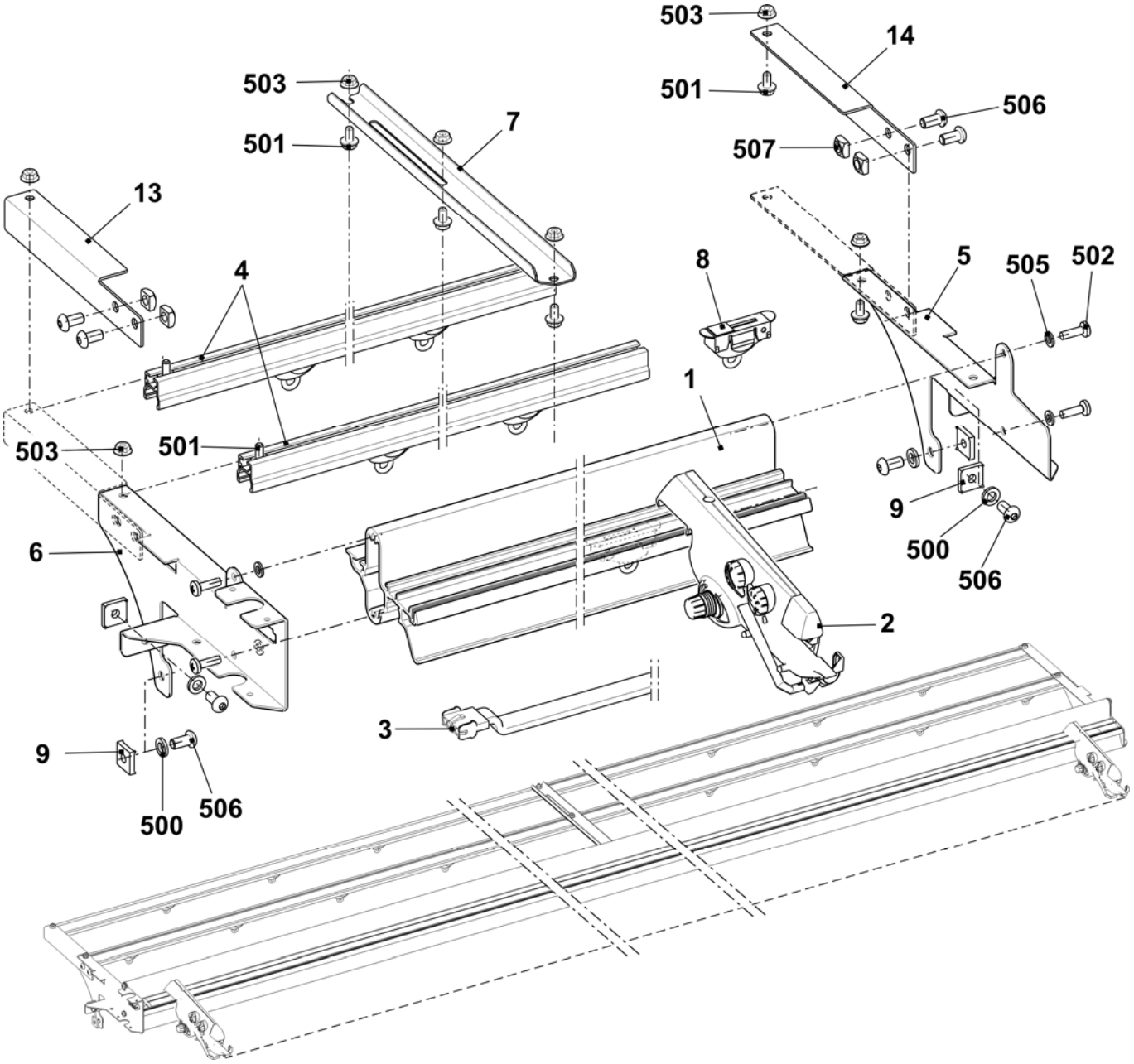

Fadenkontrolleinheit

Pos	Benennung	Ident-Nr	Pos	Benennung	Ident-Nr
Σ	**Fadenkontrolleinheit**	**237 124**			
1	Lampenkappe	251 166	13	Zugfeder	253 040
2	Drehknopf	251 167	14	Zugfeder	253 041
3	Knotenffühler groß	251 168	15	Keramiköse offen	240 733
4	Knotenffühler klein	251 169	16	Abstellbügel	253 043
5	Schraube	251 170	17	Platine	253 046
6	Faden-Bremsteller	216 365	18	Kontaktstift	253 047
7	Fadenhalter	244 407	19	Kontaktstift	253 048
8	Hülse	253 034	20	Kontaktstift	253 049
9	Druckfeder	253 035	21	Kontaktstift	253 050
10	Stift	253 036	22	Druckfeder	253 055
11	Schaltnocken	253 037	23	Drehknopf	253 056
12	Zugfeder	253 038	24	Scheibe	253 057

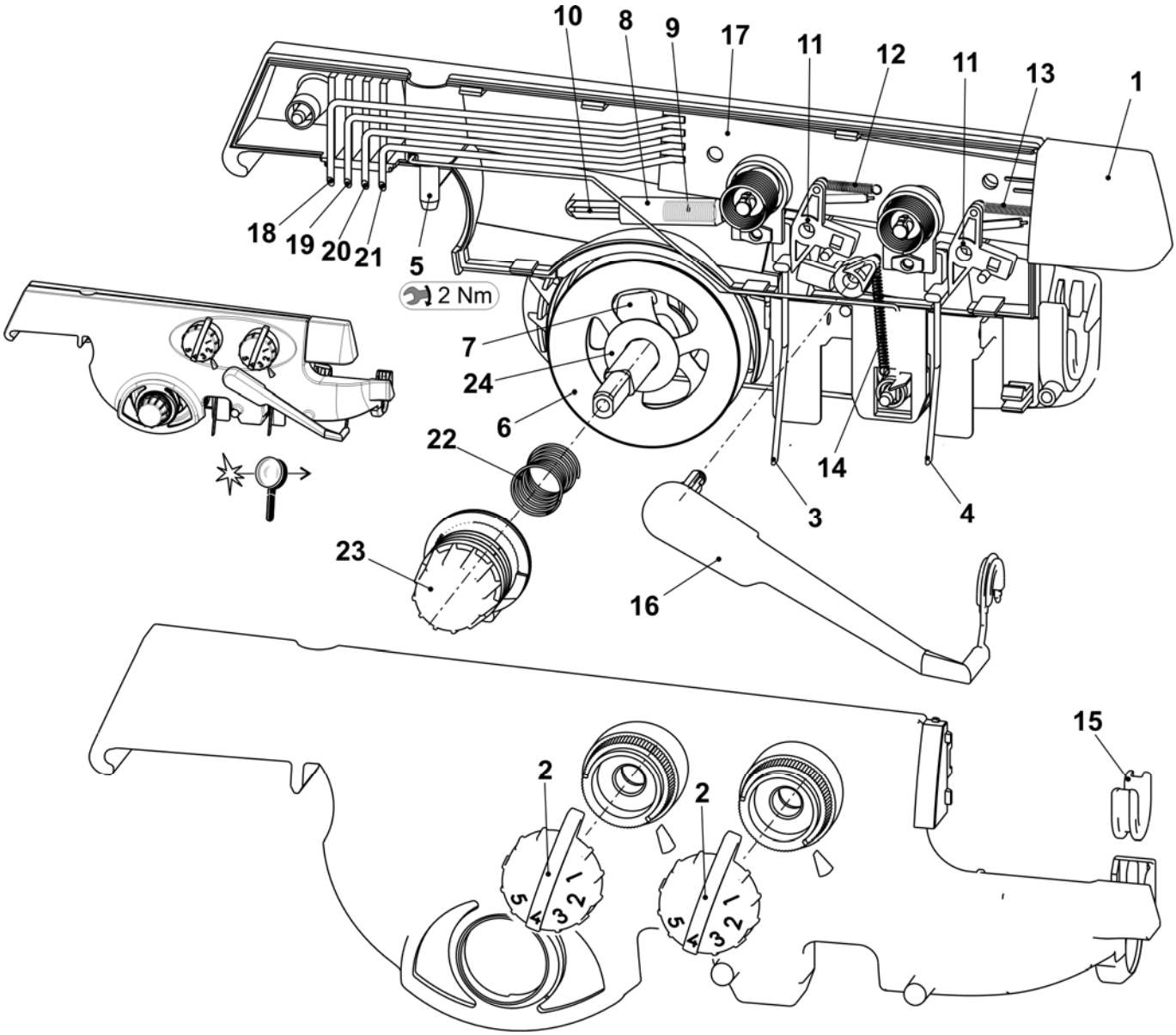

Linke Fadenführung

Pos	*Benennung*	*Ident-Nr*	*Pos*	*Benennung*	*Ident-Nr*
Σ	**Sicherheitshaube links komplett**		9	Drahtbügel links	241 370
	E3 + E5 + E2,5.2 + E3,5.2 + E5.2 + E5m.4 + E7m.5	**241 271**	10	Fadenumlenker	242 011
	E7 + E8 + E6.2 + E7m.8 + E8m.7	**241 272**	11	Anschlusskabel Aufholspanner okc	240 808
	E10 + E12 + E14 + E16 + E18 + E7.2 + E8.2 + E9.2 + 10m.12 + E6.2(12m.10) + E14/12	**241 273**	13	Fadenbremse nicht verstellbar	244 356
5	Fadenbremse komplett	244 347	14	Klemmbügel	244 409
6	Welle	241 318	15	Massekabel	244 404
7	Fadenspanner links komplett		501	Keramiköse	240 640
	E3 + E5 + E2,5.2 + E3,5.2 + E5.2 + E5m.4 + E7m.5	241 363	502	Druckfeder 0,90x5,40x13,60	241 360
	E7 + E8 + E6.2 + E7m.8 + E8m.7	241 364	504	U-Scheibe 6	022 537
	E10 + E12 + E14 + E16 + E18 + E7.2 + E8.2 + E9.2 + 10m.12 + E6.2(12m.10) + E14/12	241 365	510	Schraube KB 60x20	237 682
8	Abdeckung	240 783	512	Flachsteckverteiler 2x45° M6	243 117

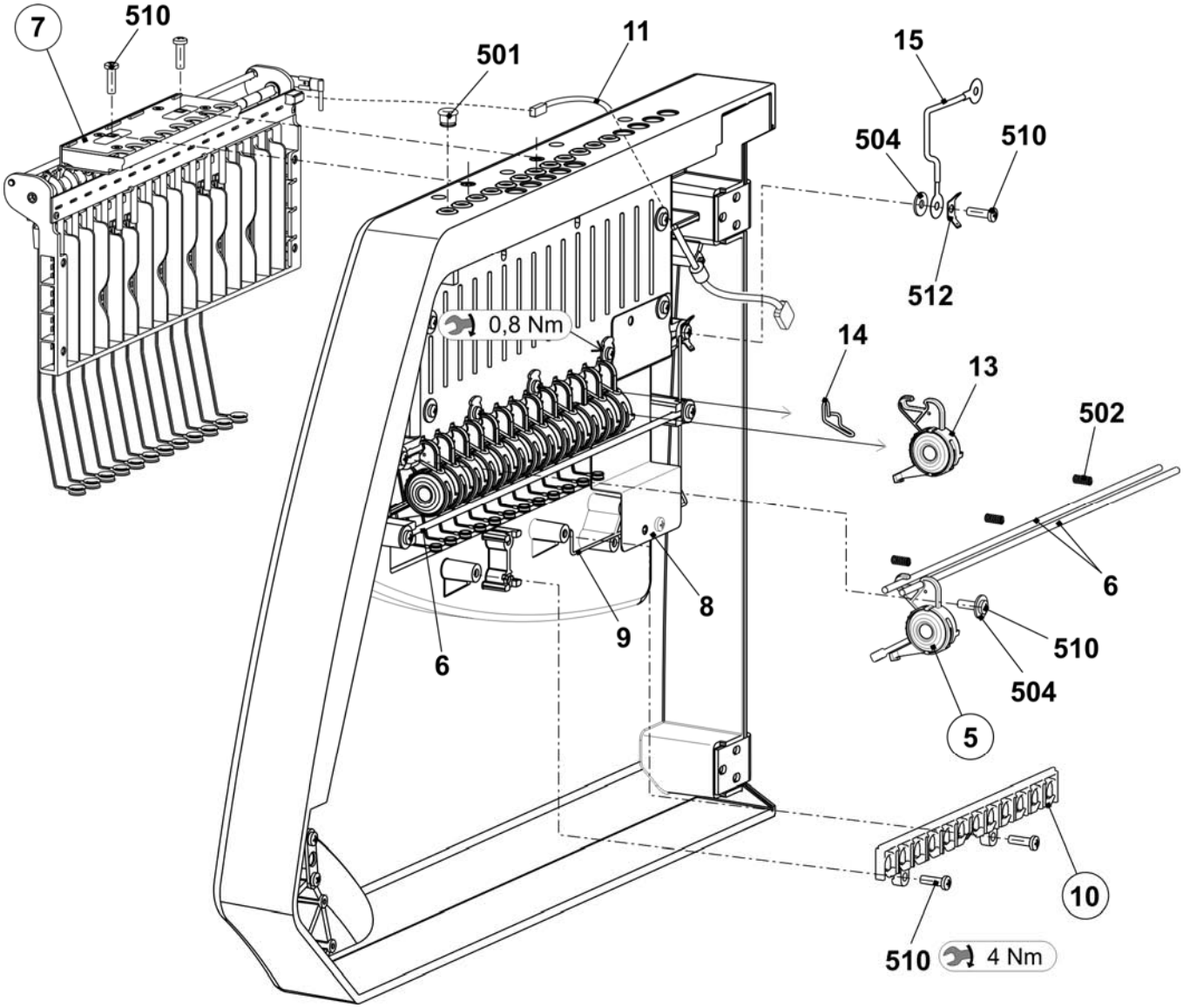

Linke Fadenspanner

Pos	Benennung	Ident-Nr	Pos	Benennung	Ident-Nr
Σ	**Fadenspanner links komplett**		6	Blende	242 268
	E3 + E5 + E2,5.2 + E3,5.2 + E5.2 + E5m.4 + E7m.5	**241 363**	7	Abstandshalter	242 048
	E7 + E8 + E6.2 + E7m.8 + E8m.7	**241 364**	8	Erdungsblech Spannerachse	243 121
	E10 + E12 + E14 + E16 + E18 + E7.2 + E8.2 + E9.2 + 10m.12 + E6.2(12m.10) + E14/12	**241 365**	9	Massekabel Aufholspanner okc	243 105
1	Karte Aufholspanner 16-fach links	241 345	500	Schraube KB 30x8	236 228
2	Spannerachse links komplett		501	Sicherungsscheibe	021 022
	E3 + E5 + E7 + E8 + E2,5.2 + E3,5.2 + E5.2 + E6.2 + E5m.4 + E7m.5 + E7m.8 + E8m.7	241 366	502	Zugfeder 5,05x0,55x53 E3-5 (E2,5.2 + E3,5.2 + E5.2 + E5m.4 + E7m.5	023 502
	E10 + E12 + E14 + E16 + E18 + E7.2 + E8.2 + E9.2 + 10m.12 + E6.2(12m.10) + E14/12	241 381		Zugfeder 4,9x0,5x53 E7 + E8 + E6.2 + E7m.8 + E 8m.7	023 503
3	Gehäuse	241 367		Zugfeder 4,9x0,45x53 E10 + E12 + E14 + E16 + E18 + E7.2 + E8.2 + E9.2 + 10m.12 + E6.2(12m.10) + E14/12	023 504
4	Schieber	241 694	503	Sicherungsscheibe	021 020
5	Anschlag	241 368	504	Senkschraube M4x10	241 914

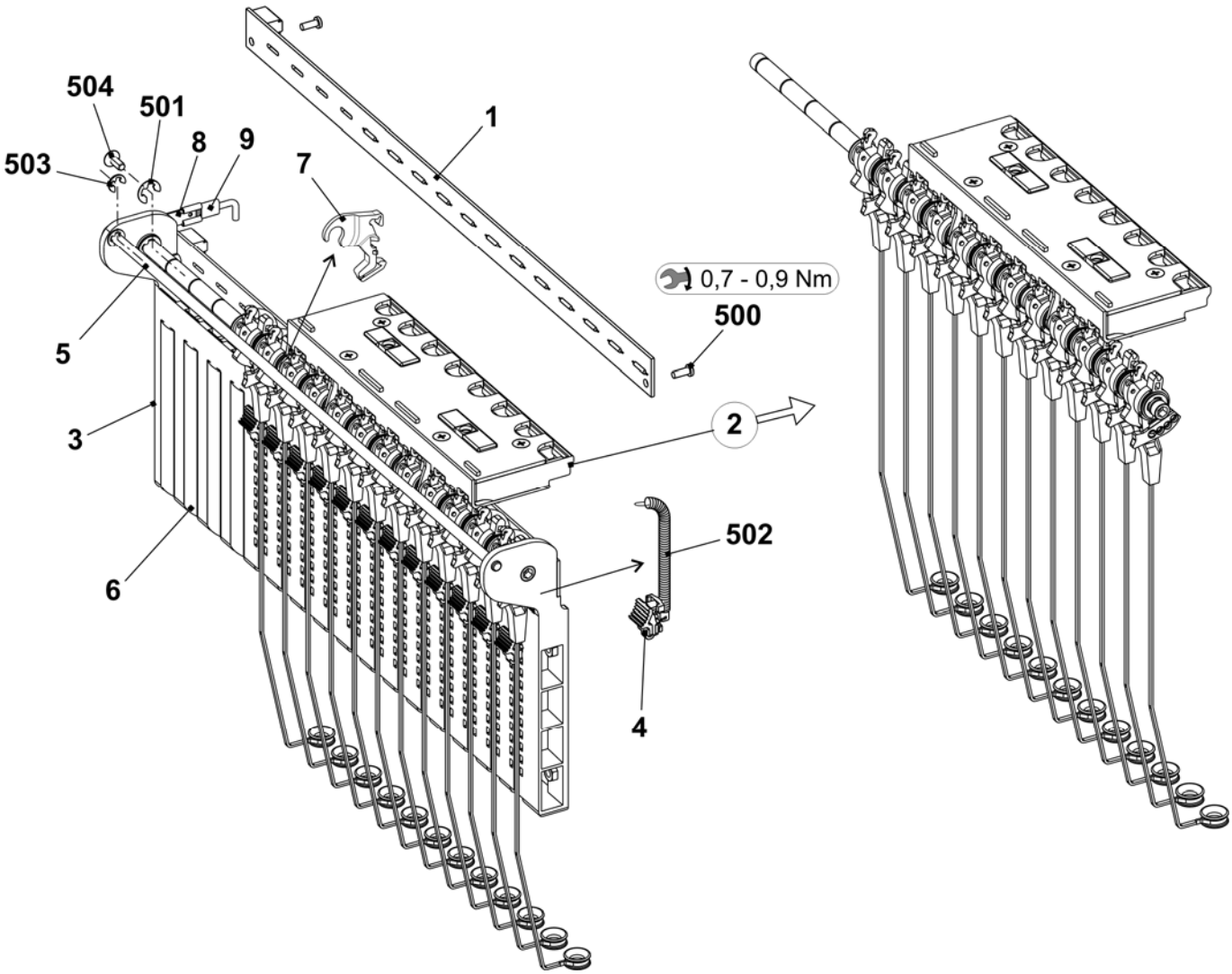

Fadenbremse und Fadenumlenker

Pos	Benennung	Ident-Nr	Pos	Benennung	Ident-Nr
A	**Fadenbremse komplett**	**244 347**	**B**	**Fadenumlenker**	**242 011**
1	Halter	240 607	1	Halter Fadenumlenker	242 009
2	Schieber	240 606	2	Keramiköse offen	240 733
3	Bremsteller	244 355			
4	Keramiköse offen	243 778			
500	Druckfeder 0,65x20,15x14,80	241 361			
501	O-Ring 11x2	241 434			

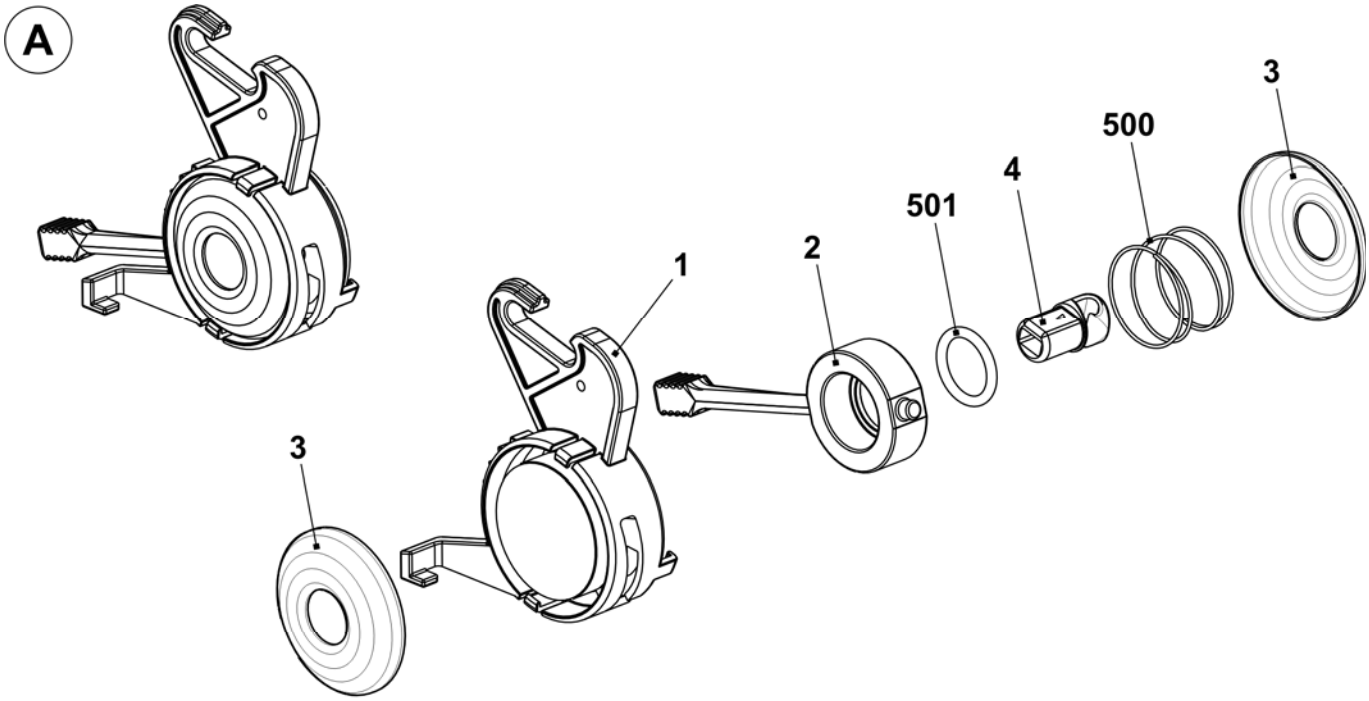

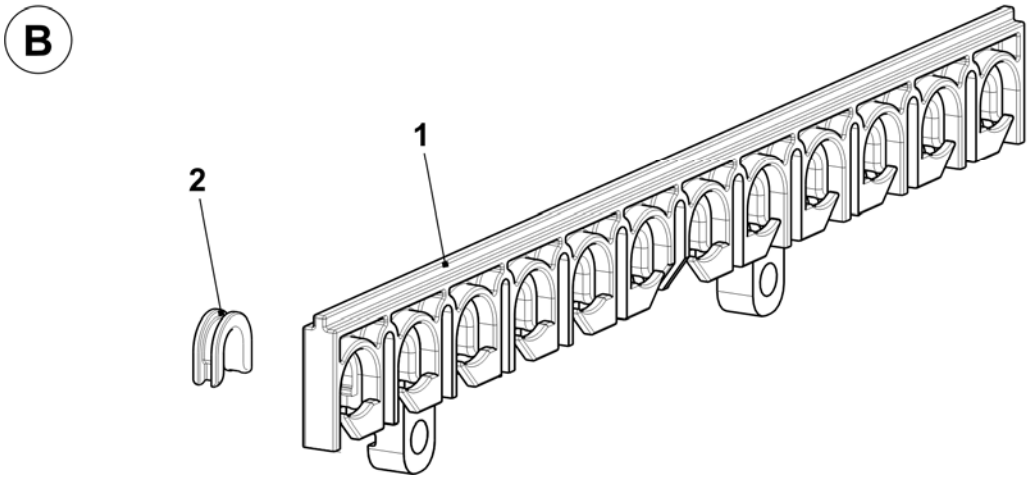

Linke Spannerachse

Pos	Benennung	Ident-Nr
Σ	**Spannerachse links komplett**	
	E3 + E5 + E7 + E8 + E2,5.2 + E3,5.2 + E5.2 + E6.2 + E5m.4 + E7m.5 + E7m.8 + E8m.7	**241 366**
	E10 + E12 + E14 + E16 + E18 + E7.2 + E8.2 + E9.2 + 10m.12 + E6.2(12m.10) + E14/12	**241 381**
1	Achse	243 107
2	Spannarm vormontiert	
	E3 + E5 + E7 + E8 + E2,5.2 + E3,5.2 + E5.2 + E6.2 + E5m.4 + E7m.5 + E7m.8 + E8m.7	242 770
	E10 + E12 + E14 + E16 + E18 + E7.2 + E8.2 + E9.2 + 10m.12 + E6.2(12m.10) + E14/12	242 771
6	Drahtbügel	238 694
500	Passscheibe 8x14x0,5	023 501
501	Sicherungsscheibe	021 022

Pos	Benennung	Ident-Nr
502	Kerbstift 2x6	243 172
5	**Fadenklemme AKF**	**238 695**
51	Gehäuse AKF	238 689
52	Abdeckung AKF	237 926
53	Blech unten (Gehäuse AKF)	240 719
54	Hebel AKF	238 692
55	Druckstück AKF	238 690
56	Schieber AKF	238 691
57	Drahtbügel	238 694
58	Draht	237 940
551	Schraube KB 35x12	237 681
552	Schraube KB 40x8	236 227
553	Druckfeder 0,30x4,50x18,50	241 437
554	Kerbstift 2x6	243 172

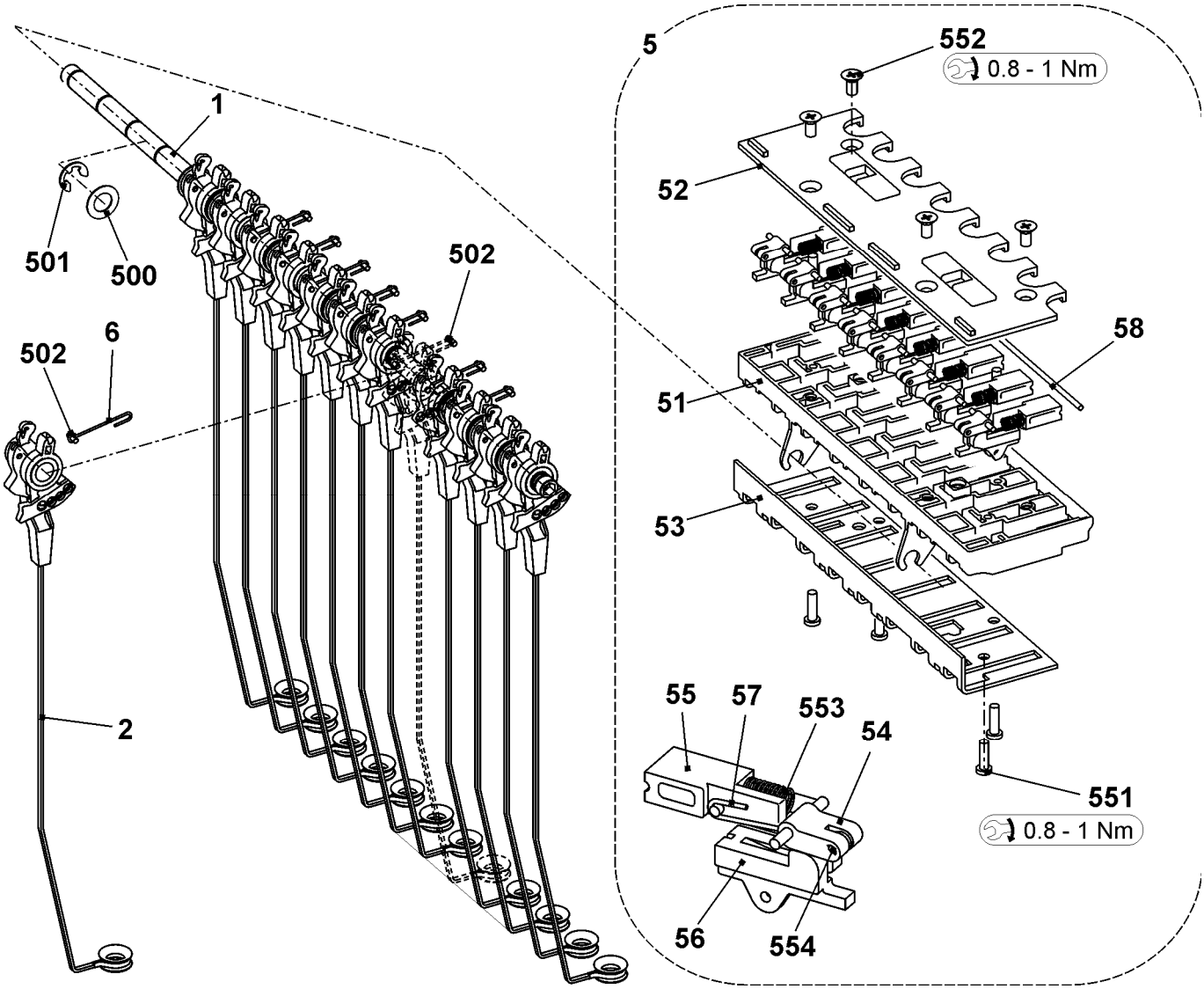

Rechte Fadenführung

Pos	Benennung	Ident-Nr	Pos	Benennung	Ident-Nr
Σ	**Sicherheitshaube rechts komplett**		9	Drahtbügel rechts	241 369
	E3 + E5 + E2,5.2 + E3,5.2 + E5.2 + E5m.4 + E7m.5	**241 274**	10	Fadenumlenker	242 011
	E7 + E8 + E6.2 + E7m.8 + E8m.7	**241 275**	11	Anschlusskabel Aufholspanner okc	240 808
	E10 + E12 + E14 + E16 + E18 + E7.2 + E8.2 + E9.2 + 10m.12 + E6.2(12m.10) + E14/12	**241 276**	13	Fadenbremse nicht verstellbar	244 356
5	Fadenbremse komplett	244 347	14	Klemmbügel	244 409
6	Welle	241 318	15	Massekabel	244 404
7	Fadenspanner rechts komplett		501	Keramiköse	240 640
	E3 + E5 + E2,5.2 + E3,5.2 + E5.2 + E5m.4 + E7m.5	241 382	502	Druckfeder 0,90x5,40x13,60	241 360
	E7 + E8 + E6.2 + E7m.8 + E8m.7	241 383	504	U-Scheibe 6	022 537
	E10 + E12 + E14 + E16 + E18 + E7.2 + E8.2 + E9.2 + 10m.12 + E6.2(12m.10) + E14/12	241 384	510	Schraube KB 60x20	237 682
8	Abdeckung	240 783	512	Flachsteckverteiler 2x45° M6	243 117

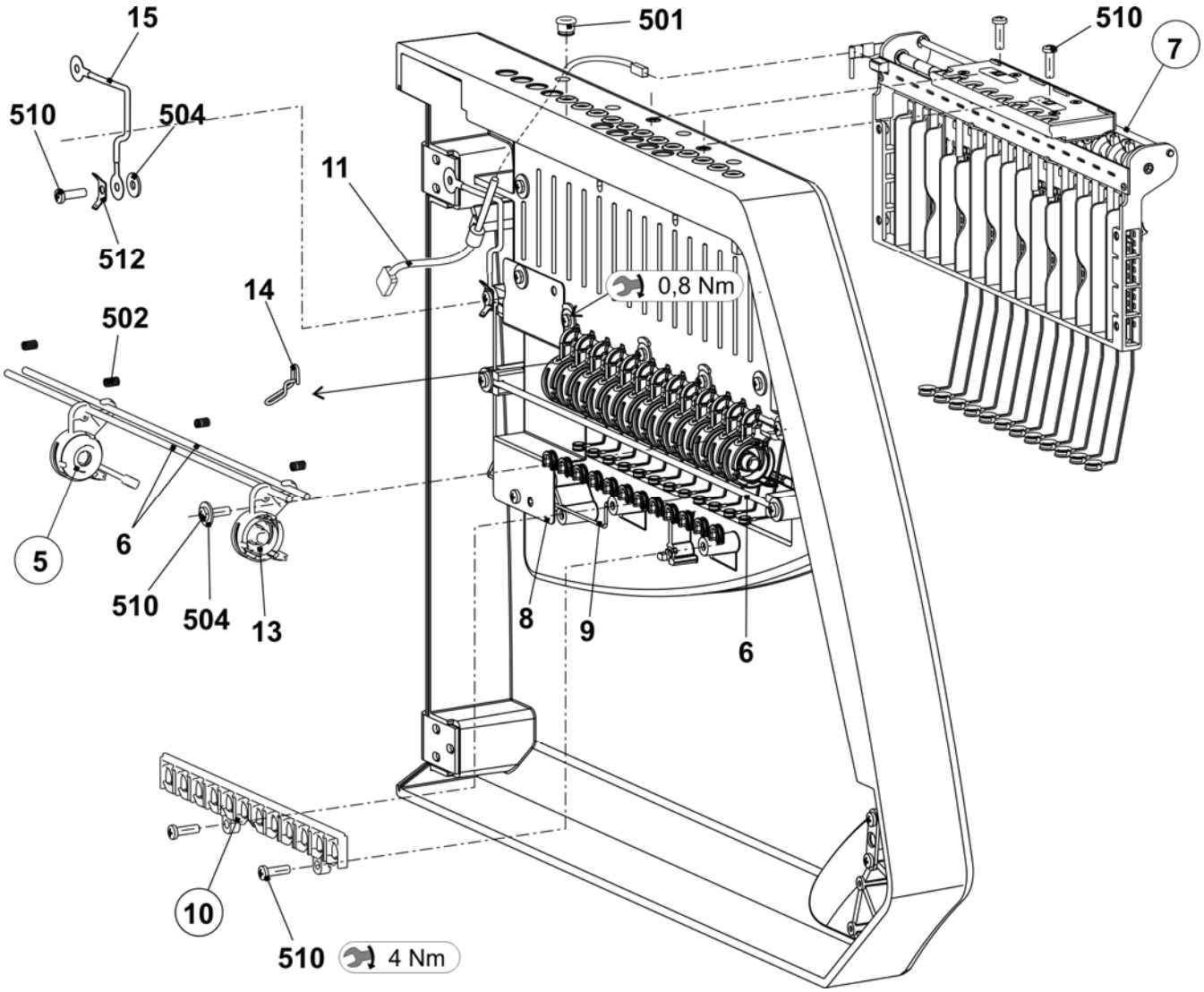

Rechte Fadenspanner

Pos	Benennung	Ident-Nr	Pos	Benennung	Ident-Nr
Σ	**Fadenspanner rechts**		6	Blende	242 268
	E3 + E5 + E2,5.2 + E3,5.2 + E5.2 + E5m.4 + E7m.5	**241 382**	7	Abstandshalter	242 048
	E7 + E8 + E6.2 + E7m.8 + E8m.7	**241 383**	8	Erdungsblech Spannerachse	243 121
	E10 + E12 + E14 + E16 + E18 + E7.2 + E8.2 + E9.2 + 10m.12 + E6.2(12m.10) + E14/12	**241 384**	9	Massekabel Aufholspanner okc	243 105
1	Karte Aufholspanner 16-fach rechts	241 346	500	Schraube KB 30x8	236 228
2	Spannerachse rechts komplett		501	Sicherungsscheibe	021 022
	E3 + E5 + E7 + E8 + E2,5.2 + E3,5.2 + E5.2 + E6.2 + E5m.4 + E7m.5 + E7m.8 + E8m.7	241 379	502	Zugfeder 5,05x0,55x53 E3-5 (E2,5.2 + E3,5.2 + E5.2 + E5m.4 + E7m.5	023 502
	E10 + E12 + E14 + E16 + E18 + E7.2 + E8.2 + E9.2 + 10m.12 + E6.2(12m.10) + E14/12	241 380		Zugfeder 4,9x0,5x53 E7 + E8 + E6.2 + E7m.8 + E 8m.7	023 503
3	Gehäuse	241 367		Zugfeder 4,9x0,45x53 E10 + E12 + E14 + E16 + E18 + E7.2 + E8.2 + E9.2 + 10m.12 + E6.2(12m.10) + E14/12	023 504
4	Schieber	241 694	503	Sicherungsscheibe	021 020
5	Anschlag	241 368	504	Senkschraube M4x10	241 914

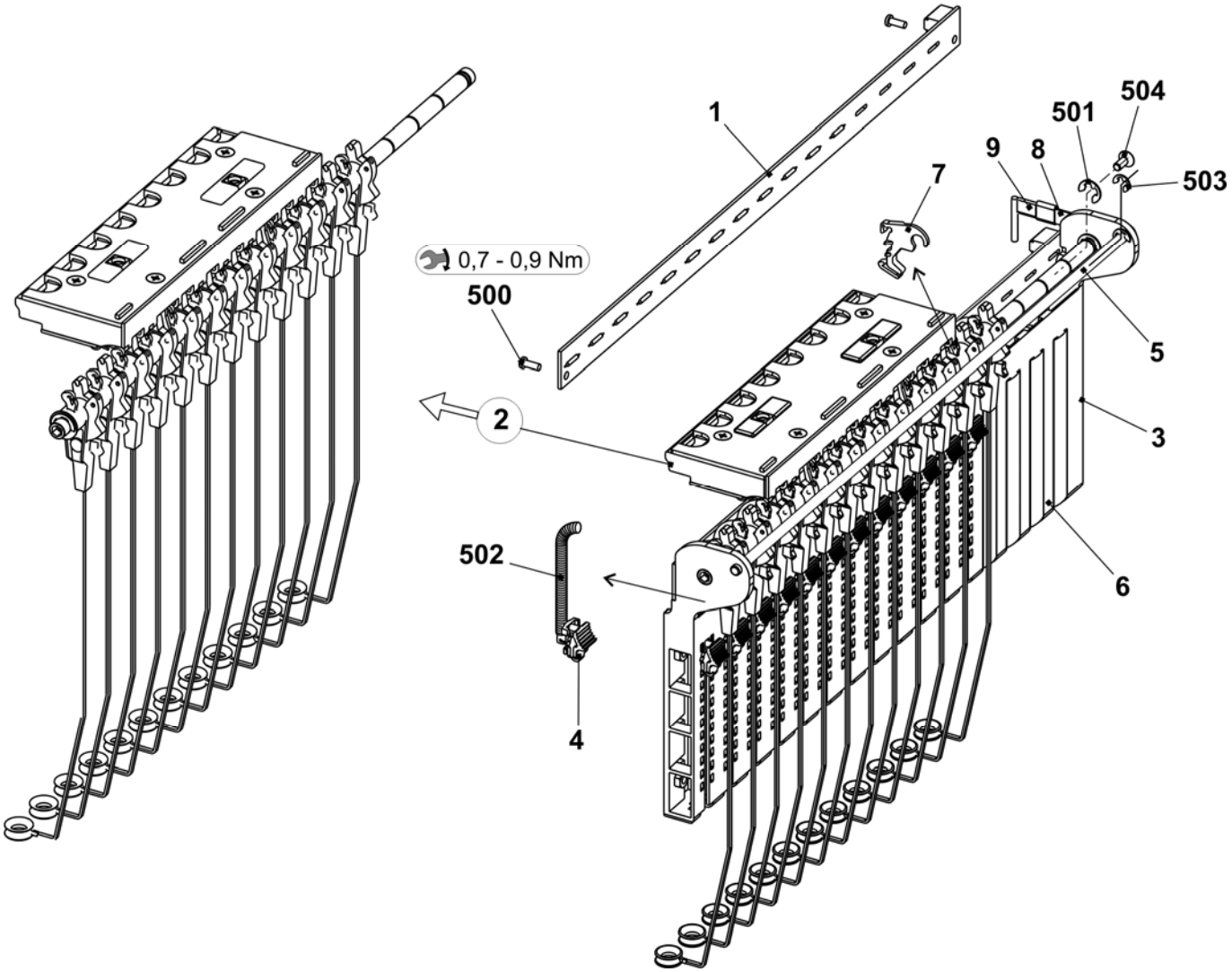

Rechte Spannerachse

Pos	*Benennung*	*Ident-Nr*	*Pos*	*Benennung*	*Ident-Nr*
Σ	**Spannerachse rechts komplett**		502	Kerbstift 2x6	243 172
	E3 + E5 + E7 + E8 + E2,5.2 + E3,5.2 + E5.2 + E6.2 + E5m.4 + E7m.5 + E7m.8 + E8m.7	**241 379**	**5**	**Fadenklemme AKF**	**238 695**
			51	Gehäuse AKF	238 689
	E10 + E12 + E14 + E16 + E18 + E7.2 + E8.2 + E9.2 + 10m.12 + E6.2(12m.10) + E14/12	**241 380**	52	Abdeckung AKF	237 926
			53	Blech unten (Gehäuse AKF)	240 719
1	Achse	243 107	54	Hebel AKF	238 692
2	Spannarm vormontiert		55	Druckstück AKF	238 690
	E3 + E5 + E7 + E8 + E2,5.2 + E3,5.2 + E5.2 + E6.2 + E5m.4 + E7m.5 + E7m.8 + E8m.7	242 770	56	Schieber AKF	238 691
			57	Drahtbügel	238 694
	E10 + E12 + E14 + E16 + E18 + E7.2 + E8.2 + E9.2 + 10m.12 + E6.2(12m.10) + E14/12	242 771	58	Draht	237 940
			551	Schraube KB 35x12	237 681
6	Drahtbügel	238 694	552	Schraube KB 40x8	236 227
500	Passscheibe 8x14x0,5	023 501	553	Druckfeder 0,30x4,50x18,50	241 437
501	Sicherungsscheibe	021 022	554	Kerbstift 2x6	243 172

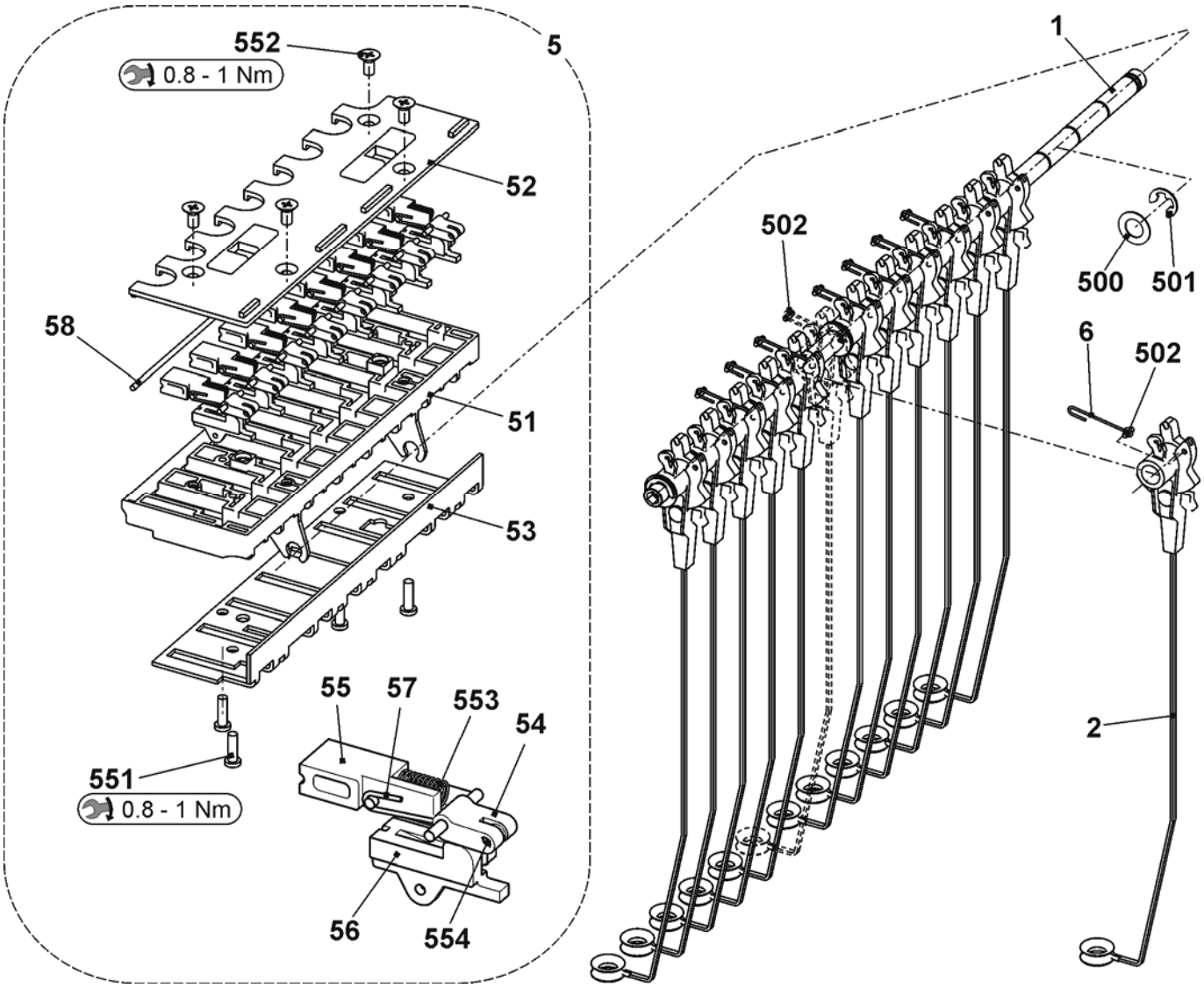

STOLL
THE RIGHT WAY TO KNIT

Spulentisch

Pos	Benennung		Ident-Nr	Pos	Benennung	Ident-Nr
Σ	**Tisch komplett 84" (E5-14)**		**240 681**			
	Tisch ko. 84'' ohne Fournisseurhalter		**251 358**			
1	Tisch		251 246	15	Aufnahmestift	204 819
4	Trägerelement		228 594	20	Energiekette Display 38 Glieder	253 888
7	Magnetschalter Schutzhaube		219 983	37	Kabel USB Verlängerung 84 okc	243 070
8	Magnetschalter Schutzhaube		220 159	40	Nutenstein	228 851
10	Führungsschiene oben komplett		240 684	42	Halter Fournisseur links	250 966
14	Leuchte oben komplett		236 693	43	Halter Fournisseur rechts	250 967
	14a	Leuchte lang RL60V - 230 V	212 580	504	Flachkopf-Schraube M8x16	023 113
	14b	Klemmbügel	209 504	516	Flachkopf-Schraube M3x8	023 251
	14c	Zellkautschuk 40x20	208 018	518	Flachkopf-Schraube M8x18	251 331
	14d	Lampenträger	221 951	520	U-Scheibe	020 901

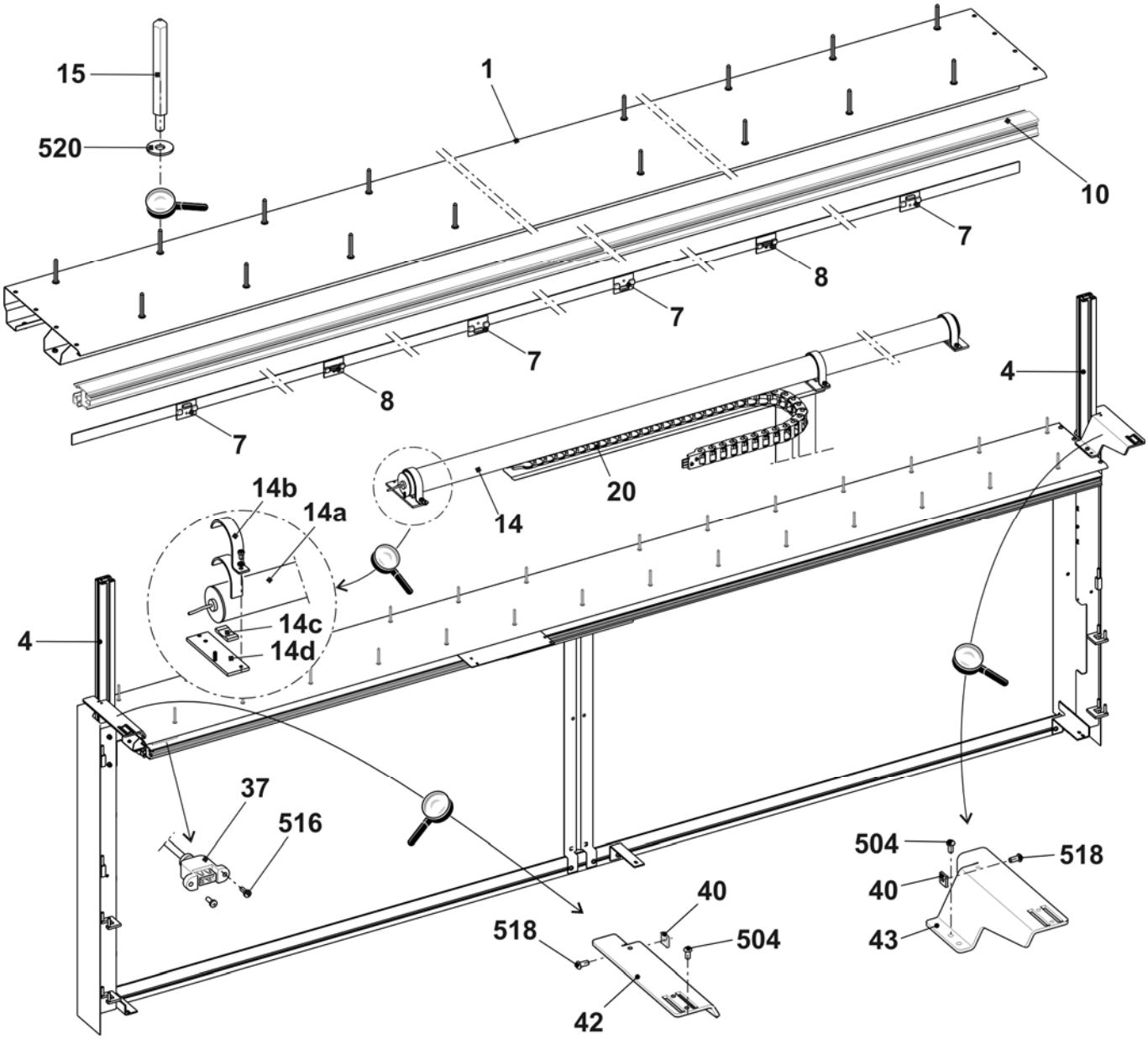

Fadenführer und Führungsstäbe

Pos	*Benennung*	*Ident-Nr*
Σ	**Fadenführung komplett E5**	**244 003**
	Fadenführung komplett E7 – E8	**244 004**
	Fadenführung komplett E10 – E14	**244 005**
	Fadenführung komplett E16 – E18	**244 006**
5	Begrenzer links komplett	244 099
6	Begrenzer rechts komplett	244 098
7	Schieber mit Öse	230 709
9	Fadenführerschiene	255 467
10	FF-Schlitten komplett	243 062
11	Fadenleitstern komplett	209 257
13	Beilage	213 035
500	Sechskant-Schraube -M5x10	020 351

Pos	*Benennung*	*Ident-Nr*
E5, E5m.4 + E7m.5, E2,5.2 + E3,5.2 +E5.2		
1	FF-Bügel 1+8 komplett E5	212 990
2	FF-Bügel 2+7 komplett E5	212 992
3	FF-Bügel 3+6 komplett E5	212 991
4	FF-Bügel 4+5 komplett E5	212 993
E7 + E8, E6.2 + E7.2		
1	FF-Bügel 1+8 komplett E7-8	212 892
2	FF-Bügel 2+7 komplett E7-8	212 914
3	FF-Bügel 3+6 komplett E7-8	212 925
4	FF-Bügel 4+5 komplett E7-8	212 910
E10 - E14, E10m.12 + E14/12, E6.2 (E12M.10) + E8.2		
1	FF-Bügel 1+8 komplett E10-14	212 994
2	FF-Bügel 2+7 komplett E10-14	212 996
3	FF-Bügel 3+6 komplett E10-14	212 995
4	FF-Bügel 4+5 komplett E10-14	212 997
E16 + E18, E9.2		
1	FF-Bügel 1+8 komplett E16-18	223 199
2	FF-Bügel 2+7 komplett E16-18	223 201
3	FF-Bügel 3+6 komplett E16-18	223 200
4	FF-Bügel 4+5 komplett E16-18	223 202

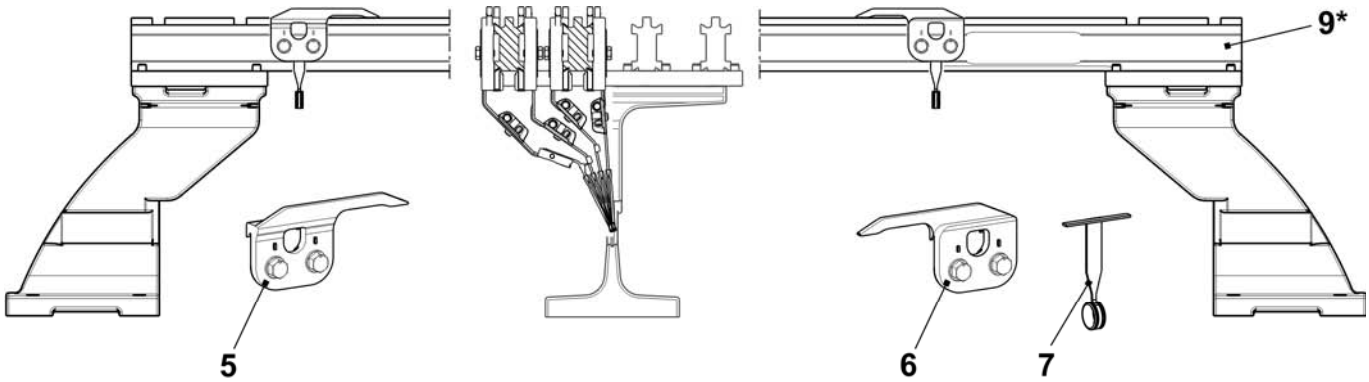

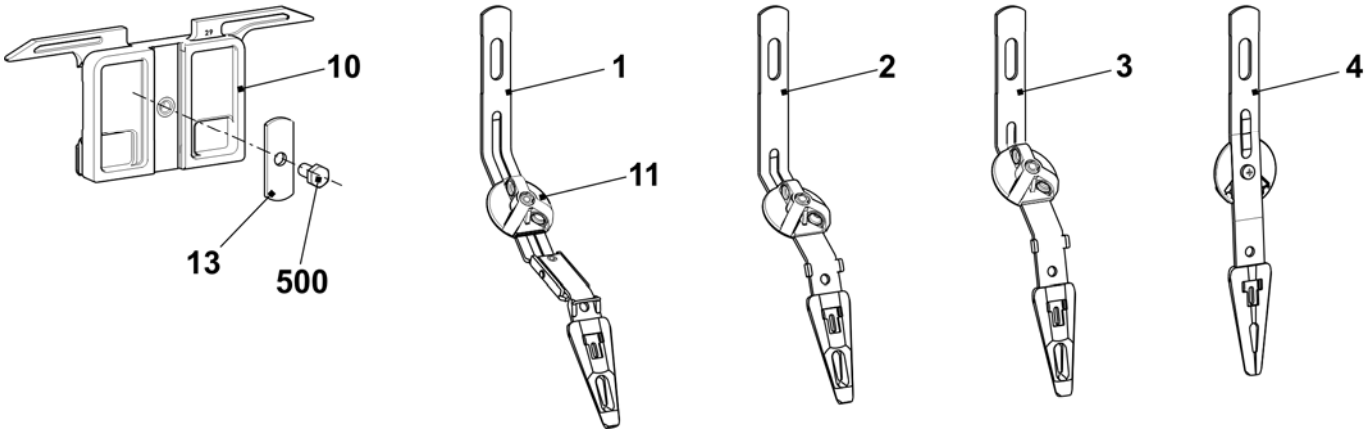

Komplette Fadenführer

Pos	Benennung	Spur	Ident-Nr
E5, E5m.4 + E7m.5, E2,5.2 + E3,5.2 +E5.2			
1	FF-Schlitten komplett E5	1+8	243 935
2	FF-Schlitten komplett E5	2+7	243 934
3	FF-Schlitten komplett E5	3+6	243 933
4	FF-Schlitten komplett E5	4+5	243 932
E7 + E8, E6.2 + E7.2 + E7m.8 + E8m.7			
1	FF-Schlitten komplett E7-8	1+8	243 939
2	FF-Schlitten komplett E7-8	2+7	243 938
3	FF-Schlitten komplett E7-8	3+6	243 937
4	FF-Schlitten komplett E7-8	4+5	243 936

Pos	Benennung	Spur	Ident-Nr
E10 - E14, E10m.12, E6.2 (E12M.10) + E8.2			
1	FF-Schlitten komplett E10-14	1+8	243 943
2	FF-Schlitten komplett E10-14	2+7	243 942
3	FF-Schlitten komplett E10-14	3+6	243 941
4	FF-Schlitten komplett E10-14	4+5	243 940
E16 + E18			
1	FF-Schlitten komplett E16-18	1+8	243 947
2	FF-Schlitten komplett E16-18	2+7	243 946
3	FF-Schlitten komplett E16-18	3+6	243 945
4	FF-Schlitten komplett E16-18	4+5	243 944

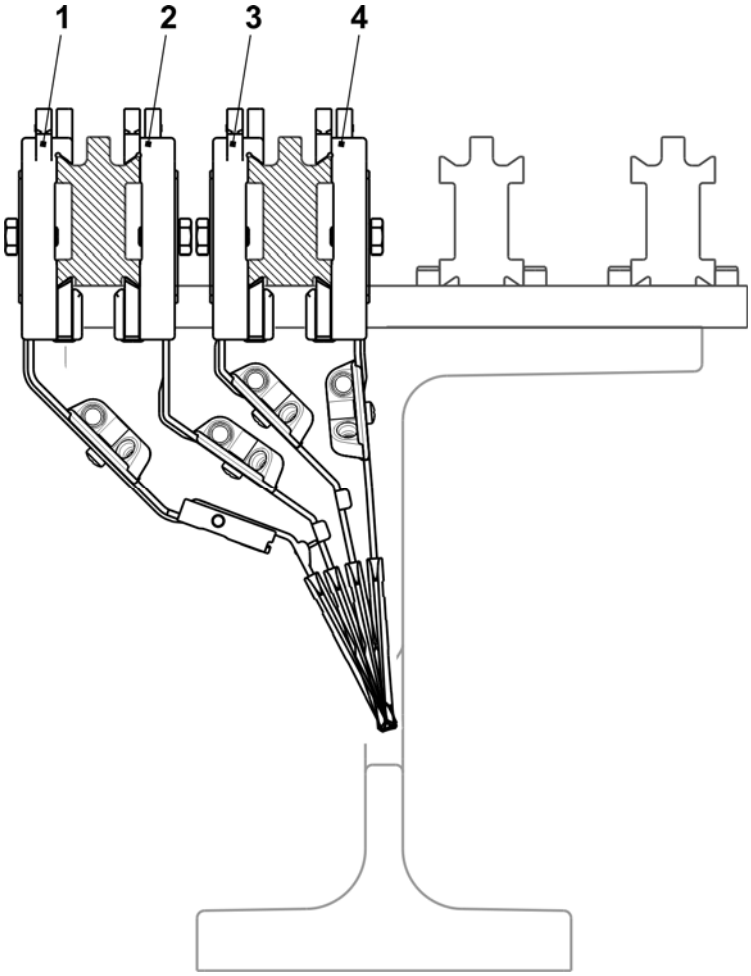

Linker Friktionsfournisseur

Pos	Benennung		Ident-Nr	Pos	Benennung	Ident-Nr
Σ	**Friktionsfournisseur links komplett**		**243 571**	13	Büchse	221 391
1	Gehäuse		240 368	14	Keilrippenscheibe	221 268
2	Friktionswalze komplett		231 704	15	Keilrippenriemen V3J 406	206 927
3	Drehstrommotor komplett		219 800	16	Stange	221 319
	3a	Mikroschalter	008 664	17	Stützblech	251 096
4	Umlenker komplett 8-fach		250 089	18	Deckel	230 758
	4a	Trägerschiene	250 055	19	Rändelschraube	223 361
	4b	Ösenhalter komplett	250 077	20	Stange	230 658
	540	Spannstift 4x15	020 783	500	Schraube KB30x8	236 228
	541	Sechskantmutter M8-8	022 843	501	Schraube 20x10	244 736
7	Fadenleitstab komplett		239 431	503	Zylinder-Schraube M5x12	020 132
	570	Öse 8	021 504	504	Zylinder-Schraube M5x16	022 726
8	Abstellschiene rechts komplett		230 690	506	Schraube KB 40x14	241 358
9	Abstellschiene links komplett mit Ösen		230 683	507	Schraube KB 40x25	241 595
	9b	Fadenöse	230 662	509	U-Scheibe 5,3x22x2,5	023 219
	590	Gleitlager	023 627	510	U-Scheibe 5	020 901
	591	O-Ring	244 895	512	Pass-Scheibe 15x21x1	023 216
11	Lasche		221 316	514	U-Scheibe 4,3	020 908
12	Deckel		251 098	515	Flachkopf-Schraube M4x10	023 450

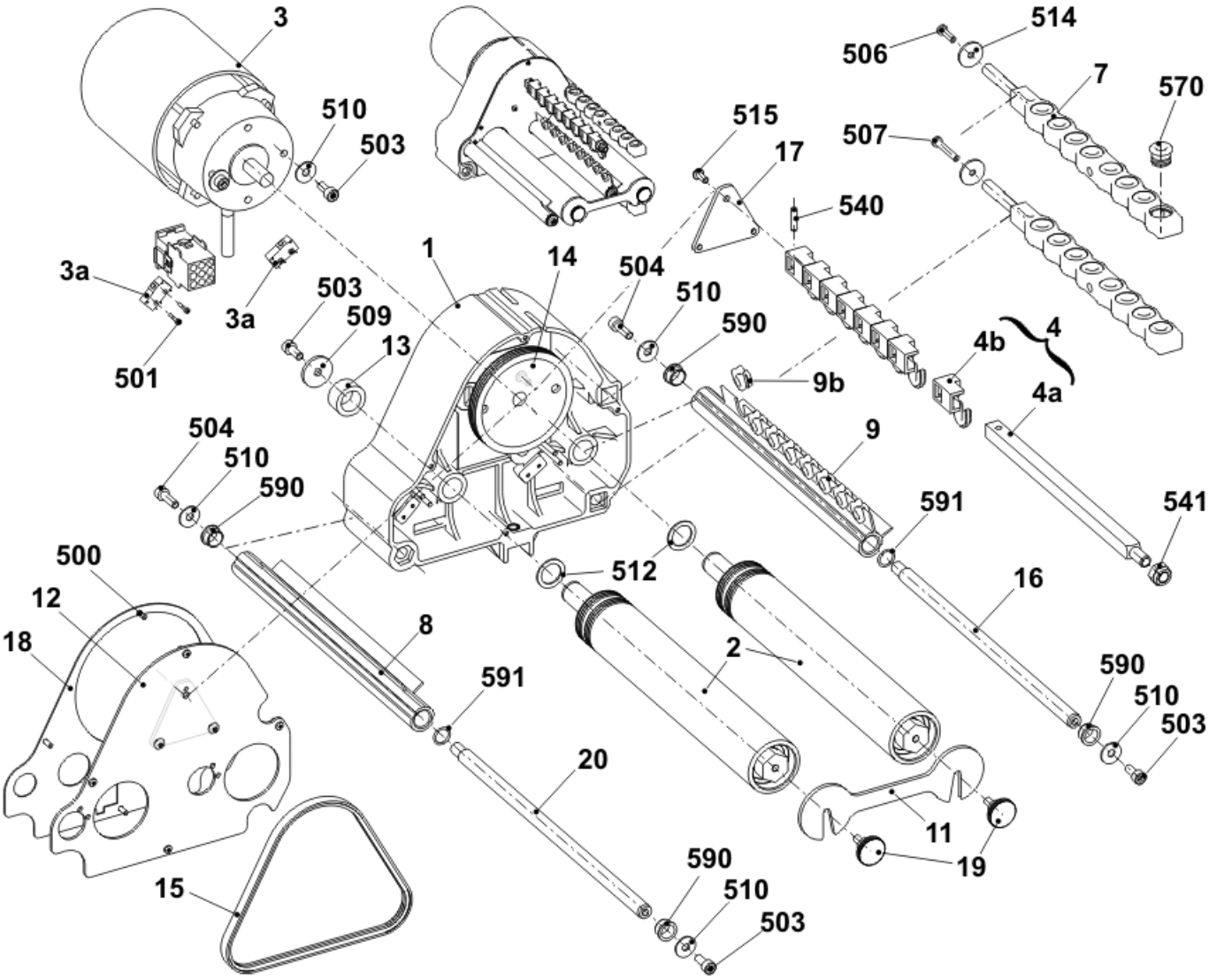

STOLL
THE RIGHT WAY TO KNIT

Rechter Friktionsfournisseur

Pos	Benennung		Ident-Nr	Pos	Benennung	Ident-Nr
Σ	**Friktionsfournisseur rechts komplett**		**243 572**	13	Büchse	221 391
1	Gehäuse		240 368	14	Keilrippenscheibe	221 268
2	Friktionswalze komplett		231 704	15	Keilrippenriemen V3J 406	206 927
3	Drehstrommotor komplett		219 800	16	Stange	221 319
	3a	Mikroschalter	008 664	17	Stützblech	251 096
4	Umlenker komplett 8-fach		250 089	18	Deckel	230 758
	4a	Trägerschiene	250 055	19	Rändelschraube	223 361
	4b	Ösenhalter komplett	250 077	20	Stange	230 658
	540	Spannstift 4x15	020 783	500	Schraube KB30x8	236 228
	541	Sechskantmutter M8-8	022 843	501	Schraube 20x10	244 736
7	Fadenleitstab komplett		239 431	503	Zylinder-Schraube M5x12	020 132
	570	Öse 8	021 504	504	Zylinder-Schraube M5x16	022 726
8	Abstellschiene rechts komplett		230 690	506	Schraube KB 40x14	241 358
9	Abstellschiene rechts komplett mit Ösen		230 682	507	Schraube KB 40x25	241 595
	9b	Fadenöse	230 662	509	U-Scheibe 5,3x22x2,5	023 219
	590	Gleitlager	023 627	510	U-Scheibe 5	020 901
	591	O-Ring	244 895	512	Pass-Scheibe 15x21x1	023 216
11	Lasche		221 316	514	U-Scheibe 4,3	020 908
12	Deckel		251 098	515	Flachkopf-Schraube M4x10	023 450

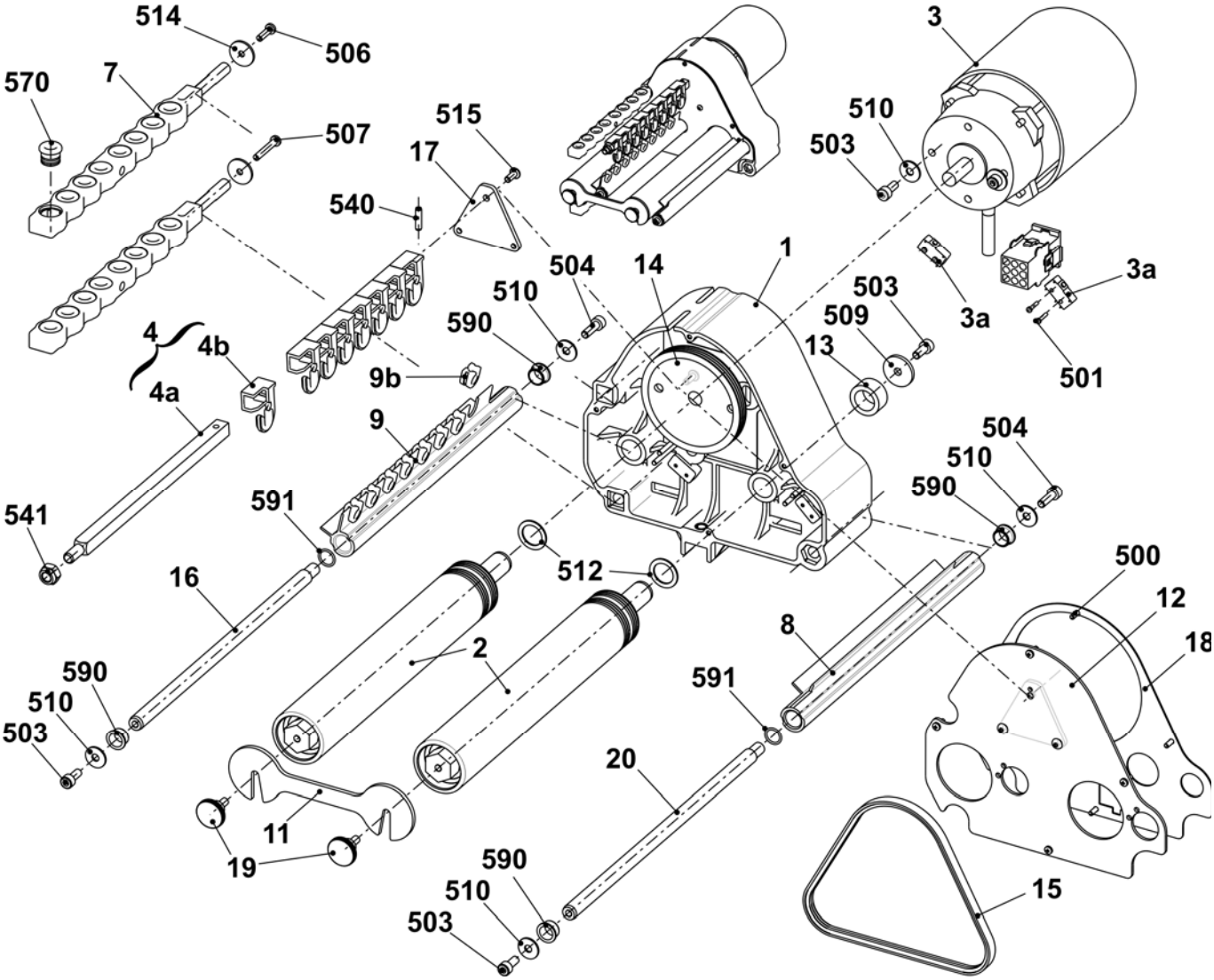

Flusenentsorgung

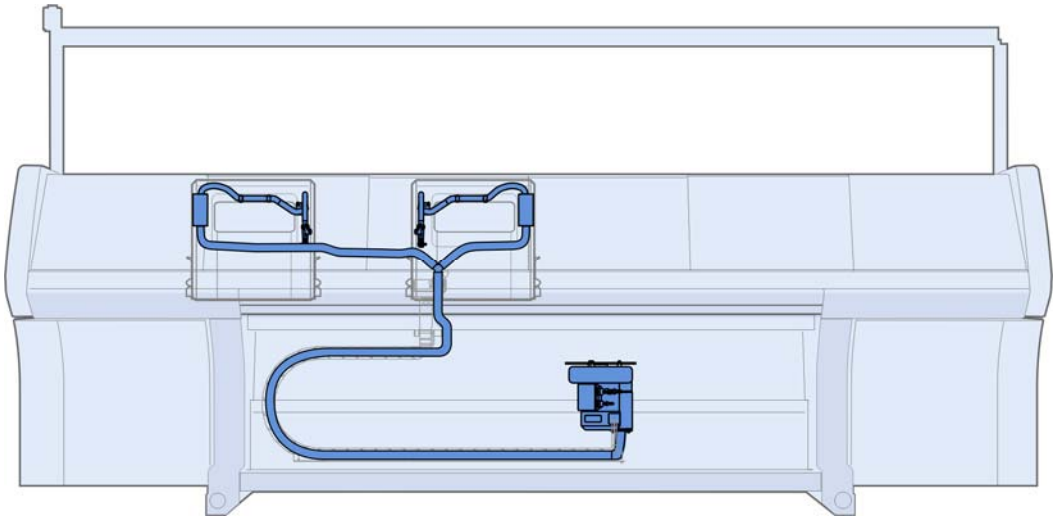

Flusenentsorgung

Pos	Benennung	Ident-Nr	Pos	Benennung	Ident-Nr
Σ	**Flusenentsorgung**				
1	Sauggebläse komplett	251 332	7	Saugschlauch 29x25x1300	251 347
2	Saugschlauch 29x25x2850	252 747	8	Saugschlauch 29x25x350	252 746
3	Schlauchverbinder 25mm	245 011	9	Schlauchschelle	214 653
4	Flusenbehälter	245 024	550	Senkkopf-Schraube M4x8	251 011
5	Schlauchsatz links komplett 822	251 343	551	Zylinder-Schraube M4x8	022 501
6	Schlauchsatz rechts komplett 822	251 344			

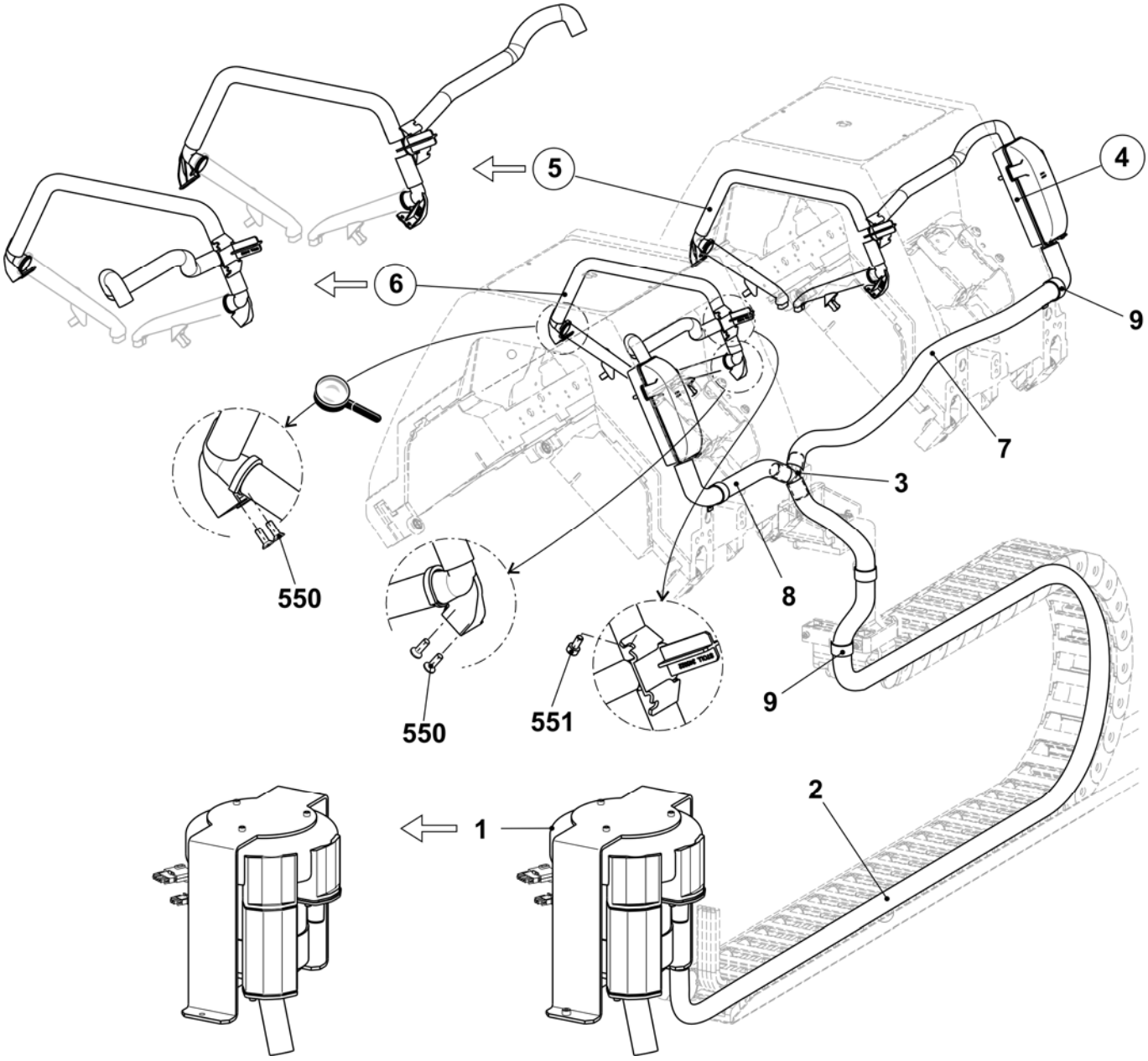

Flusenbehälter

Pos	*Benennung*	*Ident-Nr*		*Pos*	*Benennung*	*Ident-Nr*
Σ	**Flusenbehälter**			6*	Verschlussstopfen	245 029
1	Flusenbehälter	245 024		10*	Deckel mit Filter	251 335
5*	Verschlussstopfen	245 028		501*	Zylinder-Schraube M6x10	023 690

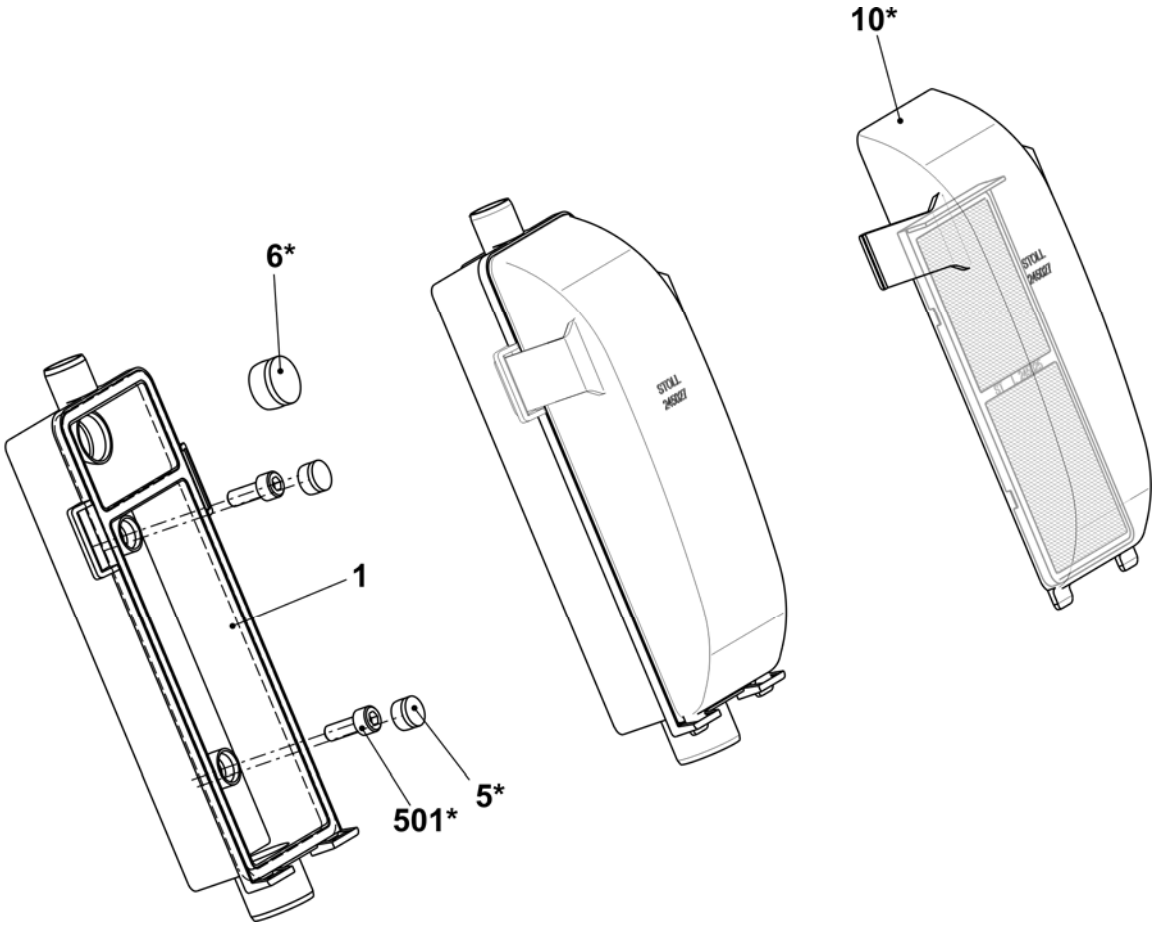

STOLL
THE RIGHT WAY TO KNIT

Schlauchsatz links und rechts

Pos	Benennung	Ident-Nr	Pos	Benennung		Ident-Nr
L	**Schlauchsatz links komplett 822**	**251 343**	7*	Saugrohr komplett (E5-14)		251 312
R	**Schlauchsatz rechts komplett 822**	**251 344**		Saugrohr komplett (E16-18)		251 313
1	Winkelanschluss rechts	250 121		7a*	Saugrohr	250 120
2	Winkelanschluss links	251 101		7b*	Klammer	250 805
3	Verbindungsstück FLENT	245 022		7c*	Bürste (E5-14)	251 041
500	Saugschlauch 20x16x400	244 983			Bürste (E16-18)	251 042
501	Saugschlauch 20x16x40	251 043		570*	Schraube KB30x6	241 424
502	Saugschlauch 20x16x420	251 045	504*	Senkkopf-Schraube M4x8		251 011
			506*	Kabelschelle		250 051
			531*	Zylinder-Schraube M4x8		022 501

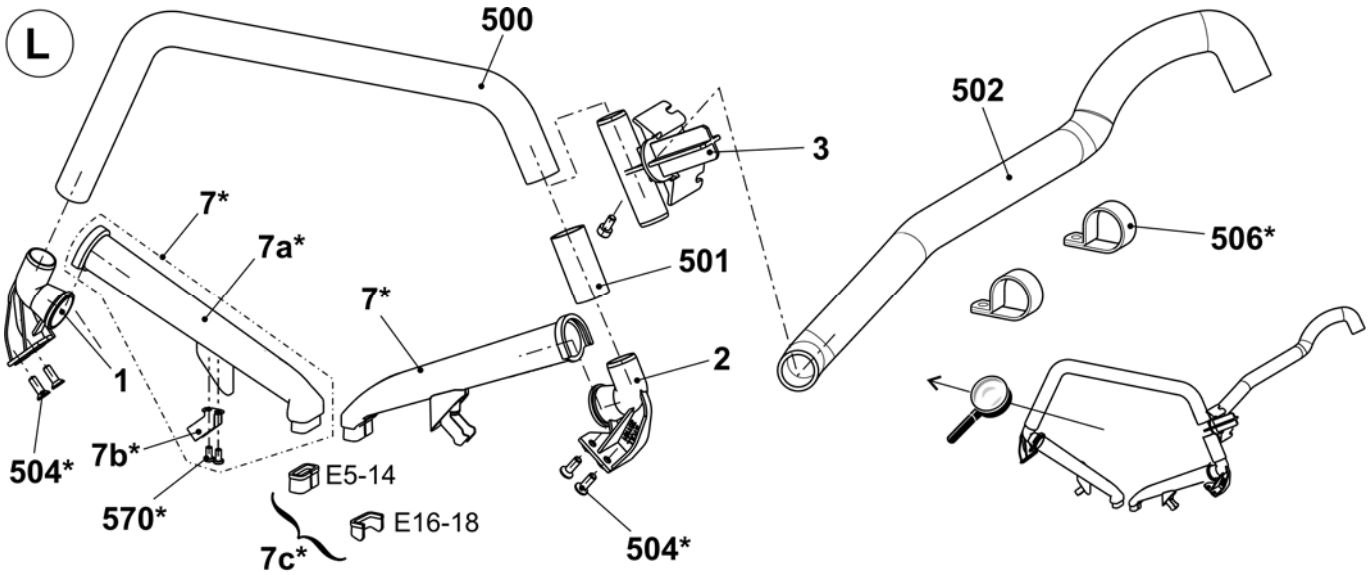

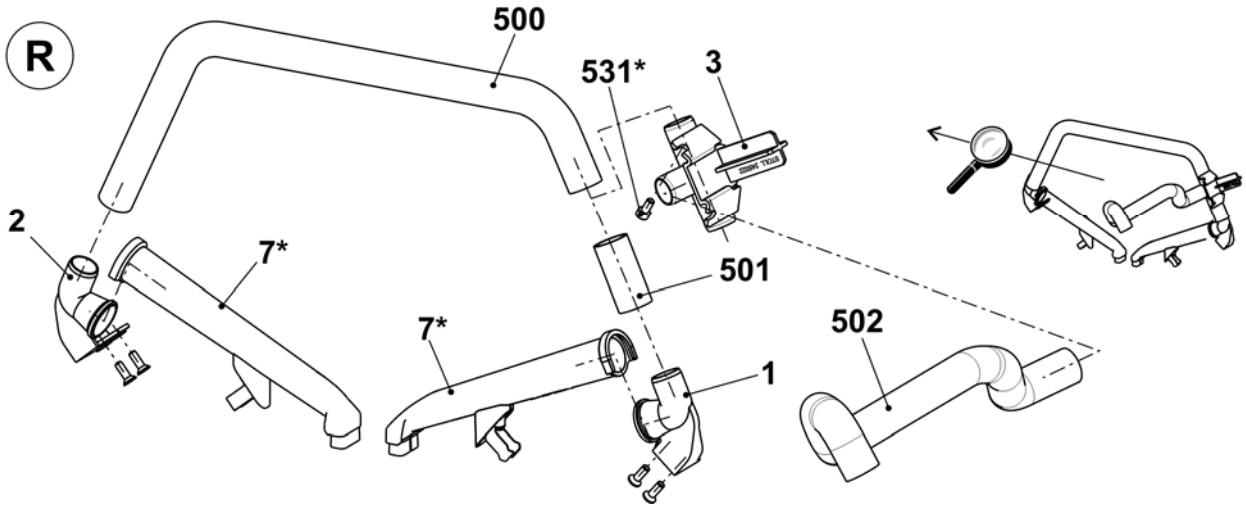

Bedienung und Überwachung

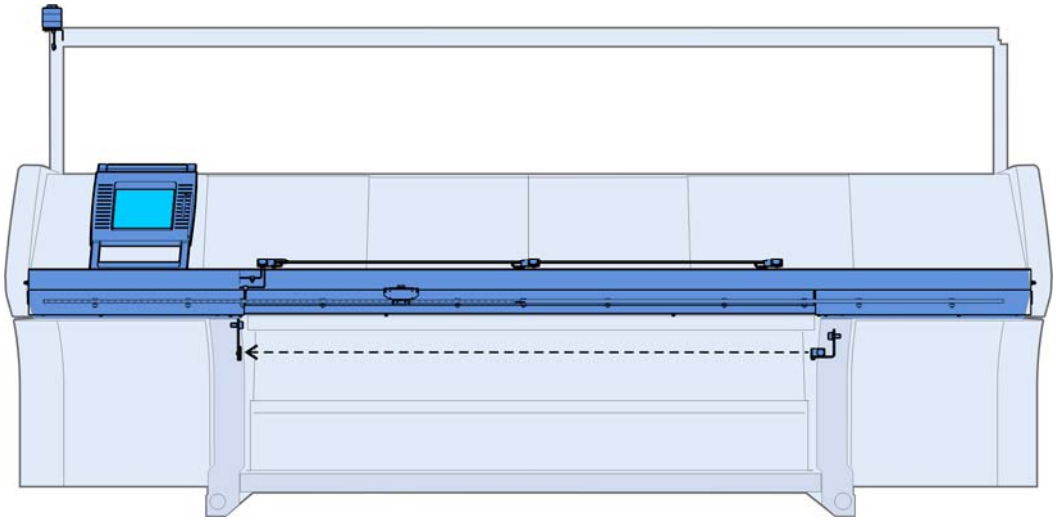

Eingabeeinheit

Pos	Benennung	Ident-Nr		Pos	Benennung	Ident-Nr
Σ	**Eingabeeinheit komplett**	**240 194**		6	Touchstift	242 812
1	Grundrahmen	240 195		10*	Ersatzteilpaket Touch-Scheibe	244 554
3	Lagerleiste komplett	240 198		502	U-Scheibe	020 901
4	Display Touch komplett	250 298		503	Schraube KB 50x12	240 359

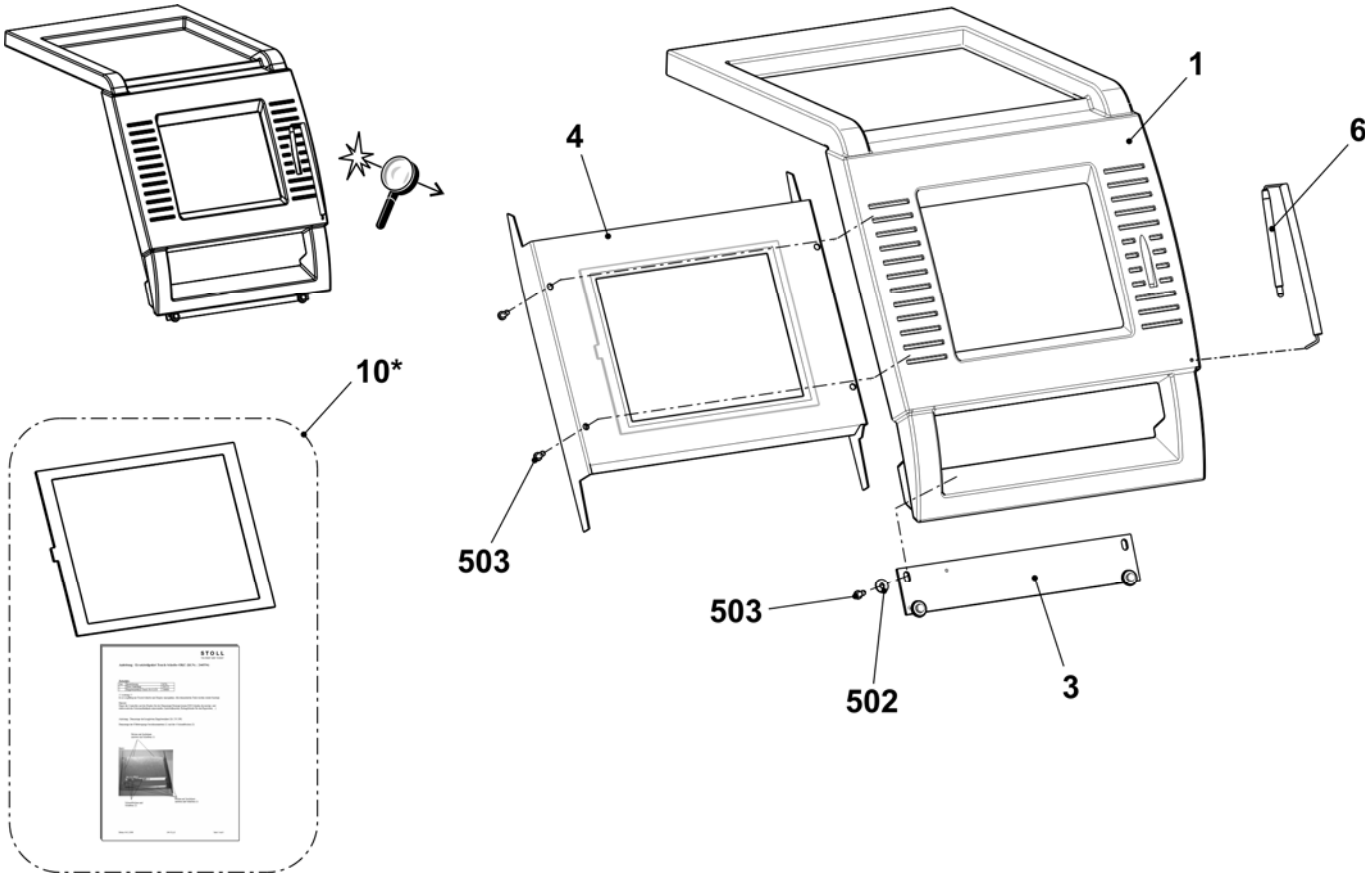

Starteinrichtung

Pos	*Benennung*	*Ident-Nr*	*Pos*	*Benennung*	*Ident-Nr*
Σ	**Starteinrichtung komplett**	**241 039**			
1	Einrückstange	241 030	502	Zylinder-Schraube M6x16	020 135
2	Lager links komplett	250 071	503	Flachkopf-Schraube M5x14	023 588
3	Führungsschiene unten komplett	251 227	504	Zylinder-Schraube M6x20-12.9	020 136
6	Abdeckblech rechts	251 216	505	Zylinder-Schraube M6x12	020 134
7	Abdeckblech links	251 217	507	U-Scheibe	020 872
8	Fixierbolzen	219 107	509	Schraube M6x25	023 510
9	Schalter mit Kabel zu Schutzhauben	223 350	511	Klebesockel	243 055
10	Gleitmutter (Nutenstein)	225 099	512	Zylinder-Schraube M6x10	023 690
11	Lager rechts komplett	252 964	520*	Flachkopf-Schraube M6x16	023 124

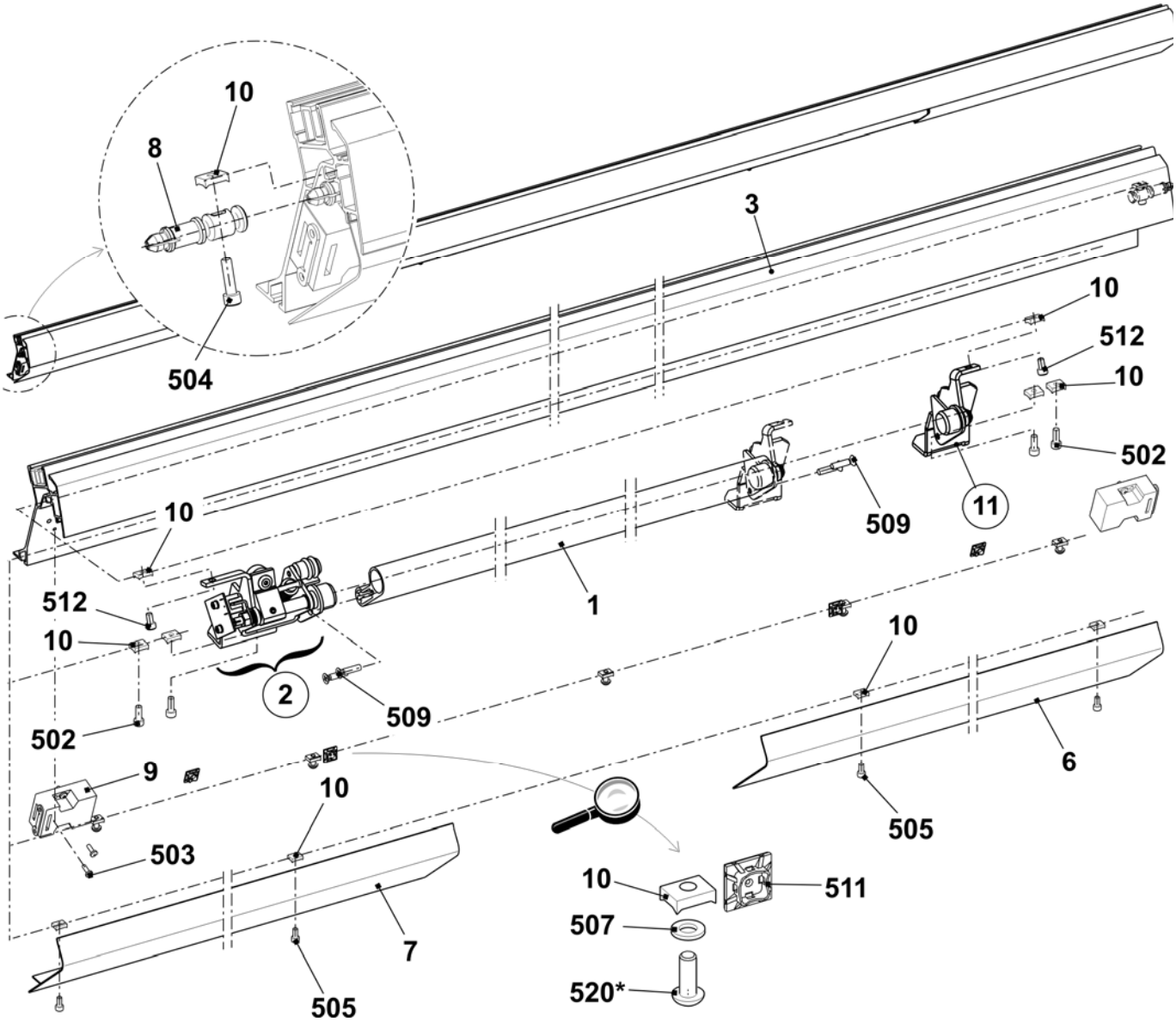

STOLL
THE RIGHT WAY TO KNIT

Einrückstangen-Lager

Pos	Benennung	Ident-Nr	Pos	Benennung	Ident-Nr
L	**Lager links komplett**	**250 071**			
1	Lager links	245 218	505	Sechskant-Mutter M8-6	020 838
	1a Clips-LagerMCM 12-04	023 639	506	Zylinder-Stift 1,5x8	236 923
2	Halter Puffer	220 561	507	Spannstift 6x20	023 719
	2a O-Ring 14x4	023 237	508	Ansatz-Schraube M4x24,8x7,7	240 299
3	Welle links	245 219	509	Ansatz-Schraube	251 316
4	Anker	253 776	510	Pass-Scheibe 12x18x1	023 315
5	Schaltfahne	245 220	511	Sicherungsring 12x1	020 951
6	Federdorn	251 340	512	Druckfeder 1,25x15x98,2	023 609
7	Teller	245 222	513	Druckfeder 0,5x11x12	251 369
8	Ansatz-Schraube	254 528			
9	Abstandsbolzen	240 287	**R**	**Lager rechts komplett**	**252 964**
500	Zylinder-Schraube M4x6	023 067	1	Lager rechts	240 230
501	Zylinder -Schraube M4x8	022 501		1a Clips-Lager MCM 12-04	023 639
502	Pass-Scheibe 4x8x1	023 369	2	Welle rechts	242 888
503	Karte Einrücken OKC	240 167	500	Passscheibe 12x18x1	023 315
504	Haftmagnet Gleichstrom	026 233	502	Sicherungsring 12x1	020 951

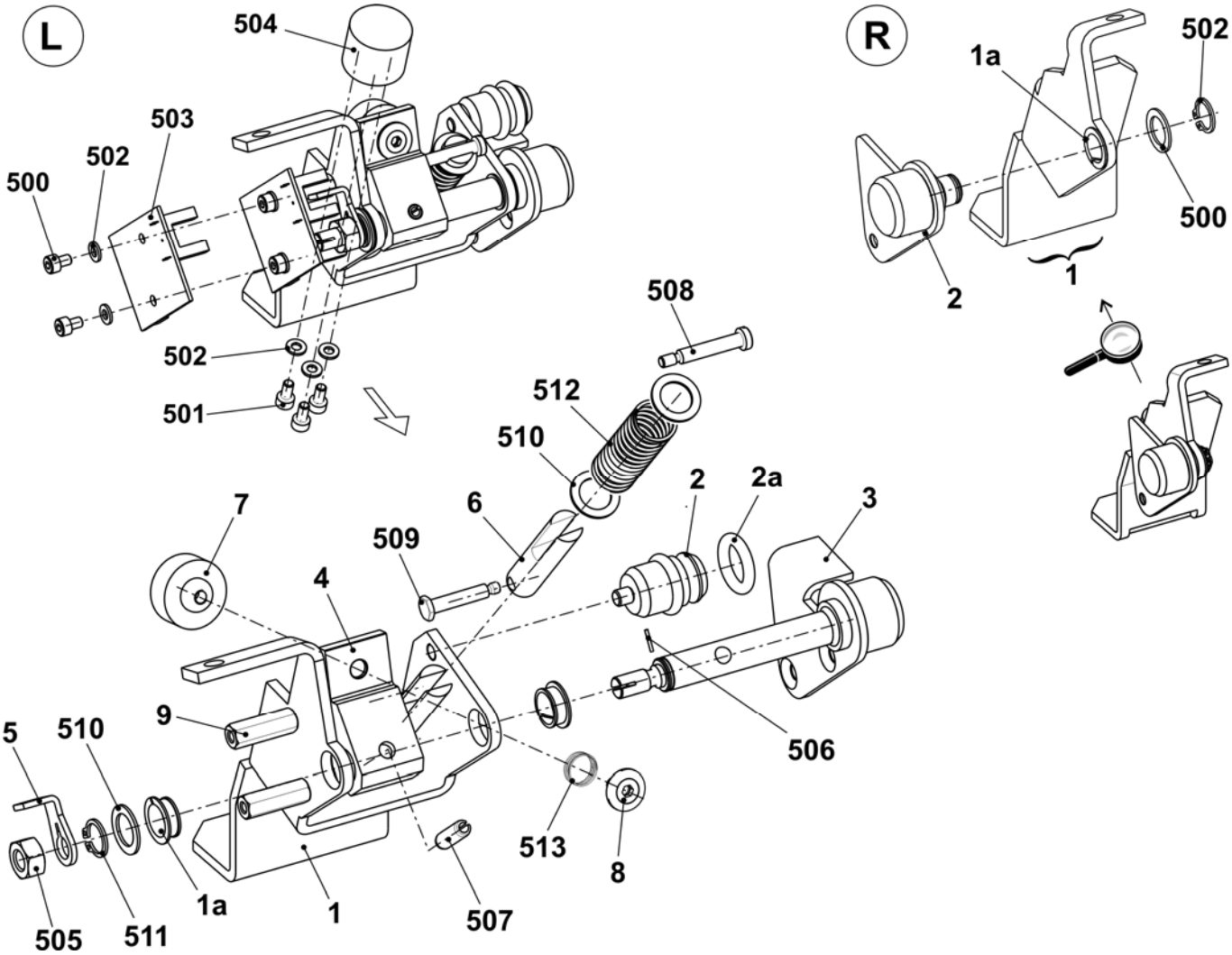

Signal-Leuchte

Pos	*Benennung*		*Ident-Nr*		*Pos*	*Benennung*	*Ident-Nr*
Σ	**Signalleuchte LED einflammig mit Hupe**		**251 153**				
	500	Flachkopf-Schraube M4x14	023 037				
	501	Fächerscheibe A4,3-FS	022 482				

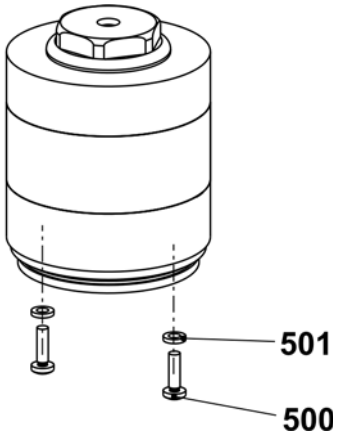

Stauraum-Überwachung

Pos	Benennung	Ident-Nr	Pos	Benennung	Ident-Nr
Σ	**Stauraumüberwachung**				
1	Haltewinkel Lichtschranke	243 353	504	Lichtschranke WI100-P4330	243 355
2	Montageplatte Reflektor	243 354	505	Reflektor 20x20 mm	243 356
501	Zylinder-Schraube M3x10	022 991	900	Zylinder-Schraube M6x12	020 134
502	Blindniet A3x8-Al	023 158	901	U-Scheibe 6	020 872

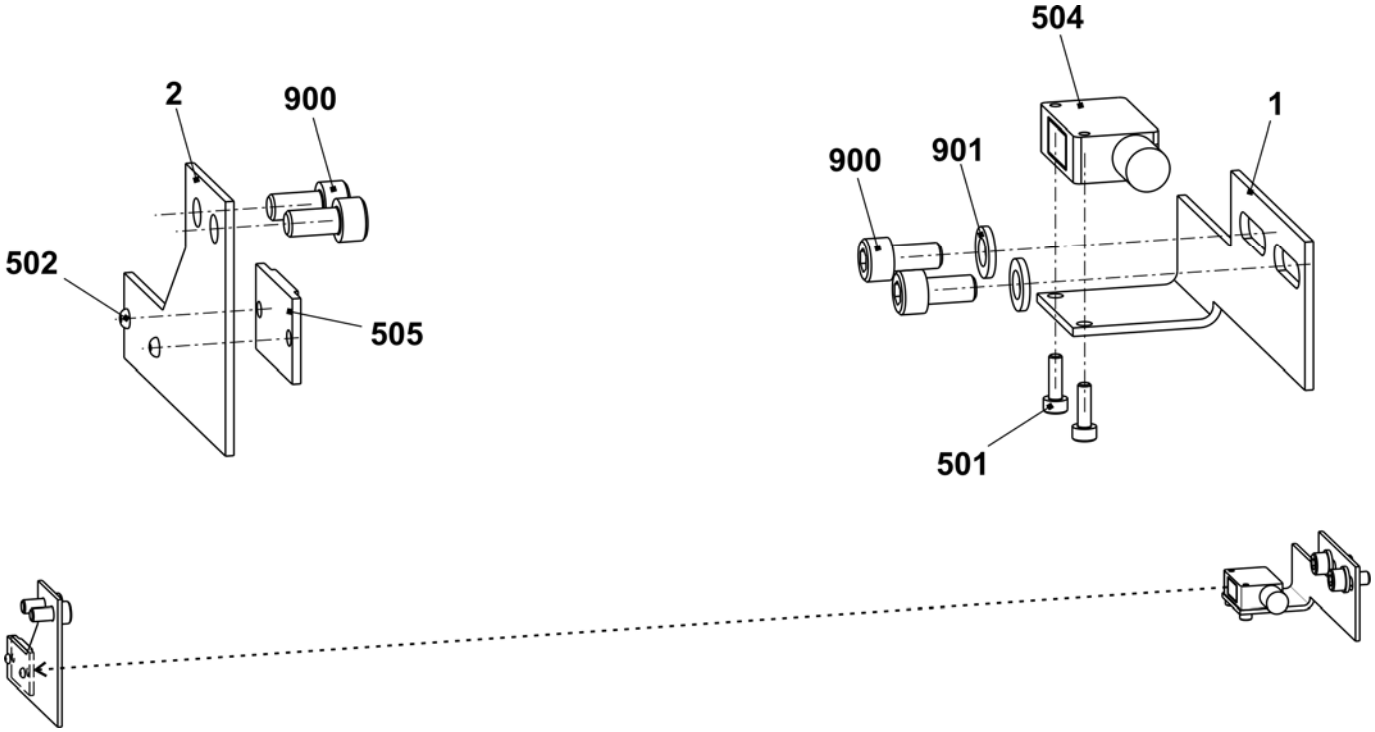

Schockabstellung E5-14

Pos	*Benennung*	*Ident-Nr*		*Pos*	*Benennung*	*Ident-Nr*
Σ	**Schockabstellung komplett E5 - E14**	**223 947**		3	Endstecker Piezo-Aufnehmer	220 053
1	Schockabstellung (Piezo)	220 011		500	Flachkopf-Schraube M4x8	023 036
2	Verbindungskabel Piezo-Aufnehmer	220 061		502	Kabelschelle N-3B, 5 mm	210 729

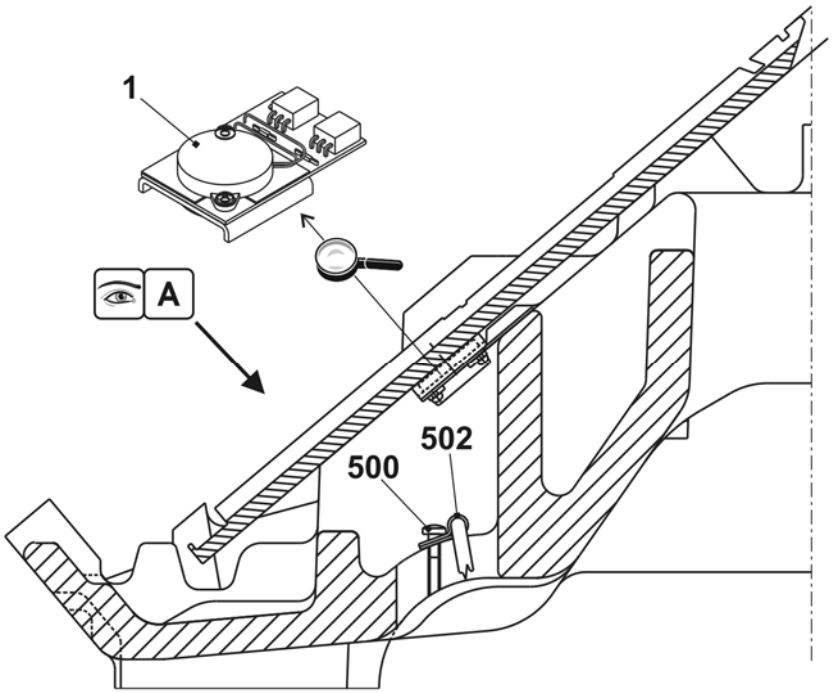

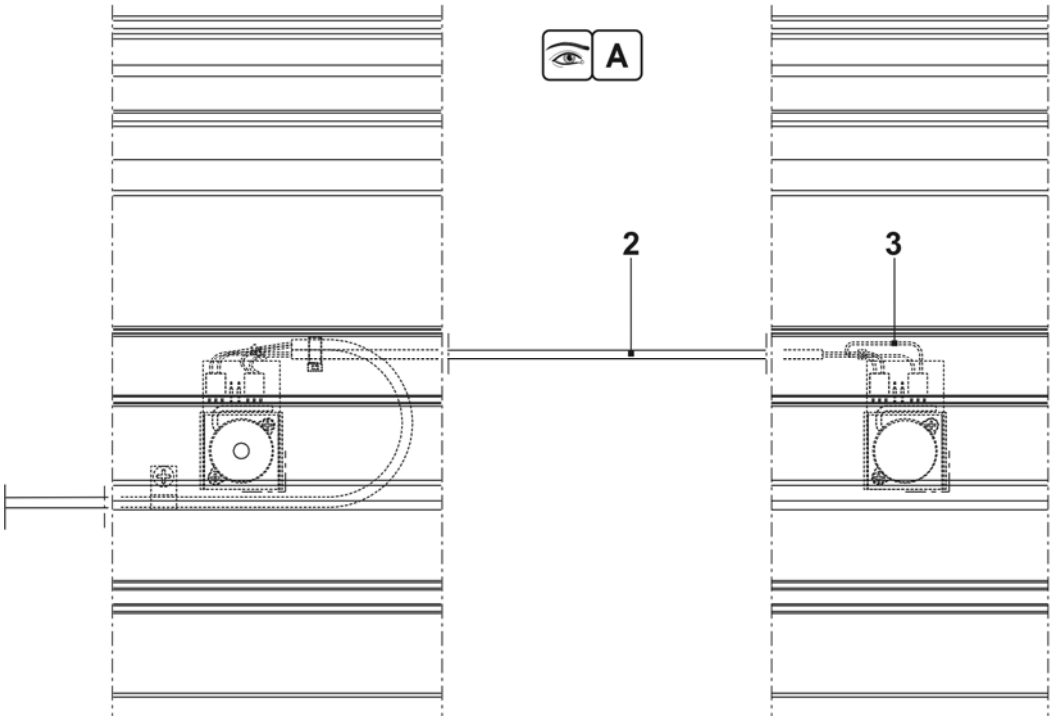

Schockabstellung E16-18

Pos	Benennung	Ident-Nr	Pos	Benennung	Ident-Nr
Σ	**Schockabstellung komplett E16 – E18**	**250 386**			
1	Schockabstellung (Piezo)	220 011	4	Kabel Verbindung Piezo	250 292
2	Kabel Verbindung Piezo	250 293	500	Flachkopf-Schraube M4x8	023 036
3	Endstecker Piezo-Aufnehmer	220 053	502	Kabelschelle N-3B, 5 mm	210 729

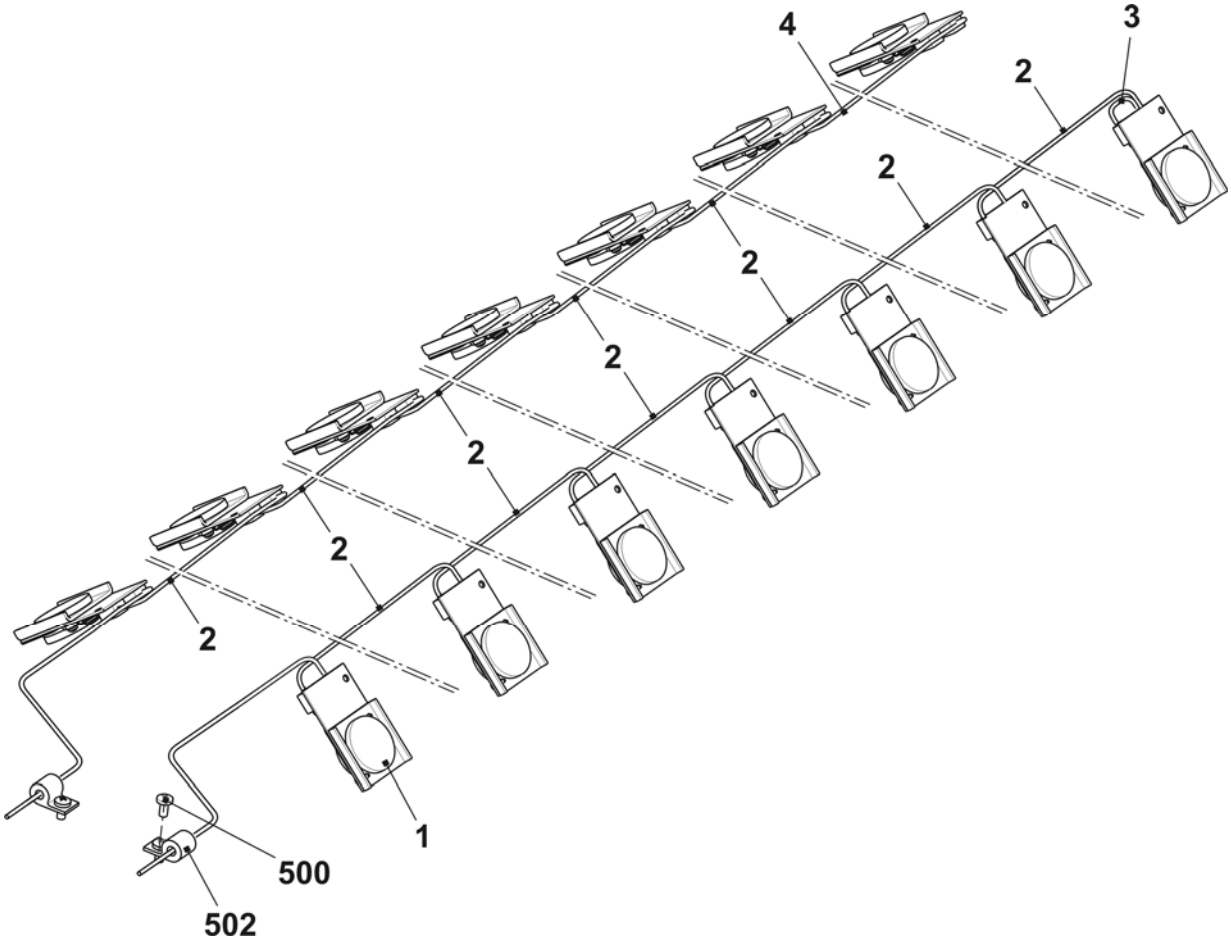

Messeinrichtung

Pos	*Benennung*	*Ident-Nr*		*Pos*	*Benennung*	*Ident-Nr*
Σ	**Messeinrichtung**					
1	Messschiene	241 804		5*	Messkopf komplett	240 562
2	Führung	212 210		501	U-Scheibe 6	020 881
4	Führung	240 672		502	Flachkopf-Schraube M6x20	241 603

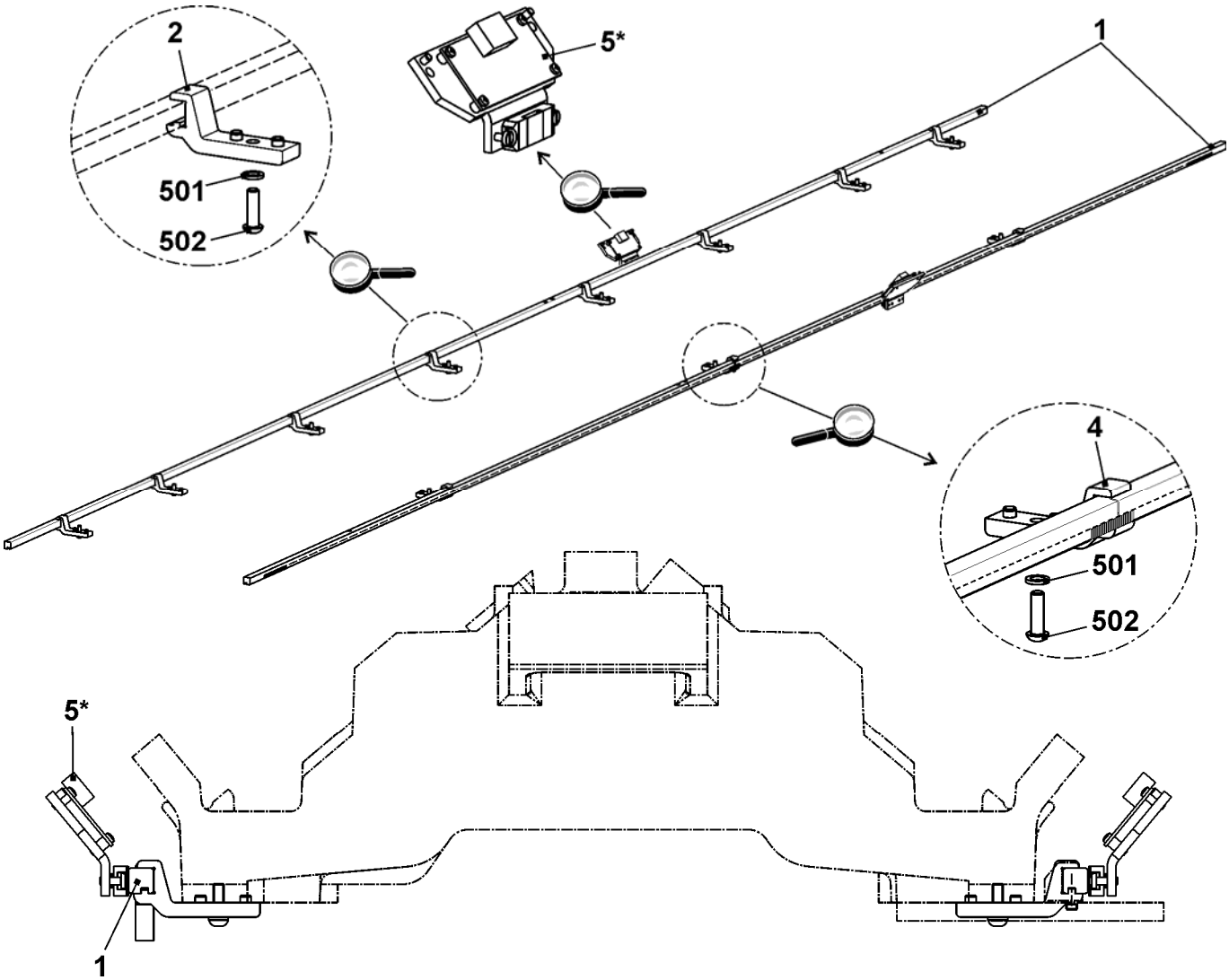

Schutzeinrichtungen

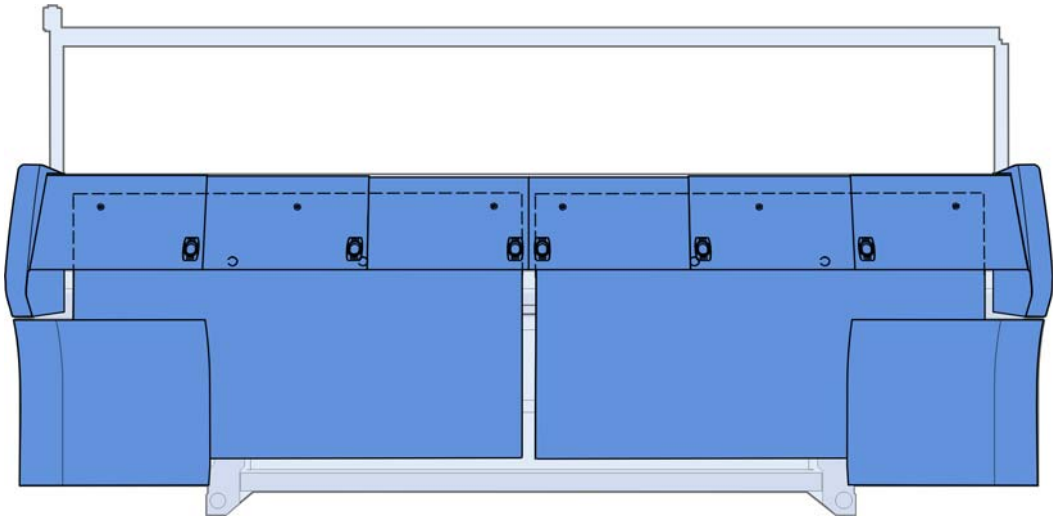

Seitliche Sicherheitshauben

Pos	Benennung	Ident-Nr		Pos	Benennung	Ident-Nr
Σ	**Sicherheitshaube links**			**Σ**	**Sicherheitshaube rechts**	
1	Sicherheitshaube links	250 562		1	Sicherheitshaube rechts	250 563
2	Scharnier	241 994		2	Scharnier	241 994
3	Platte	224 717		3	Platte	224 717
4	Verrastungsblech	219 748		4	Verrastungsblech	219 748
505	Schraube KB 60x30	237 683		505	Schraube KB 60x30	237 683
510	Schraube KB 60x20	237 682		510	Schraube KB 60x20	237 682

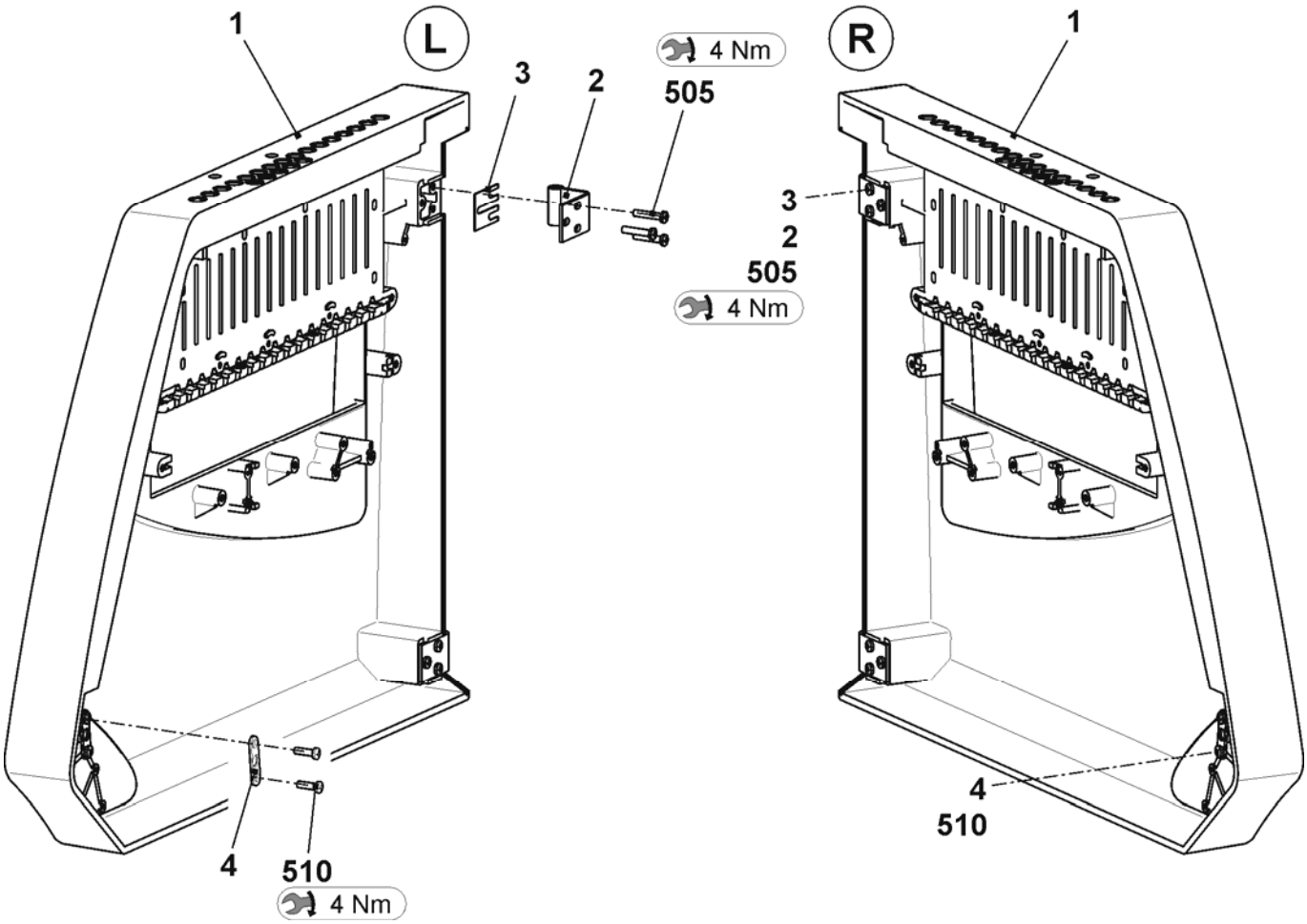

Verkleidung

Pos	Benennung		Ident-Nr	Pos	Benennung		Ident-Nr
1	Abdeckung 1 (komplett)		251 280	1-6	b	Einlassmuschelgriff	251 376
	1a	Abdeckung 1	251 274		c	Abstreifer	219 393
2	Abdeckung 2 (komplett)		251 281		d	Magnet	255 129
	2a	Abdeckung 2	251 275	7	Verkleidung Steuergerät links komplett		251 237
3	Abdeckung 3 (komplett)		251 282		7a	Verkleidung Steuergerät links	251 190
	3a	Abdeckung 3	251 276	8	Verkleidung Steuergerät rechts komplett		251 238
4	Abdeckung 4 (komplett)		251 283		8a	Verkleidung Steuergerät rechts	251 191
	4a	Abdeckung 4	251 277	7-8	x	Seitenteil	244 989
5	Abdeckung 5 (komplett)		251 284		y	Scharnier	250 273
	5a	Abdeckung 5	251 278		z	Lasche	240 412
6	Abdeckung 6 (komplett)		251 285		500	Schraube KB 50x12	240 359
	6a	Abdeckung 6	251 279		501	Zylinder-Schraube M6x16	020 135

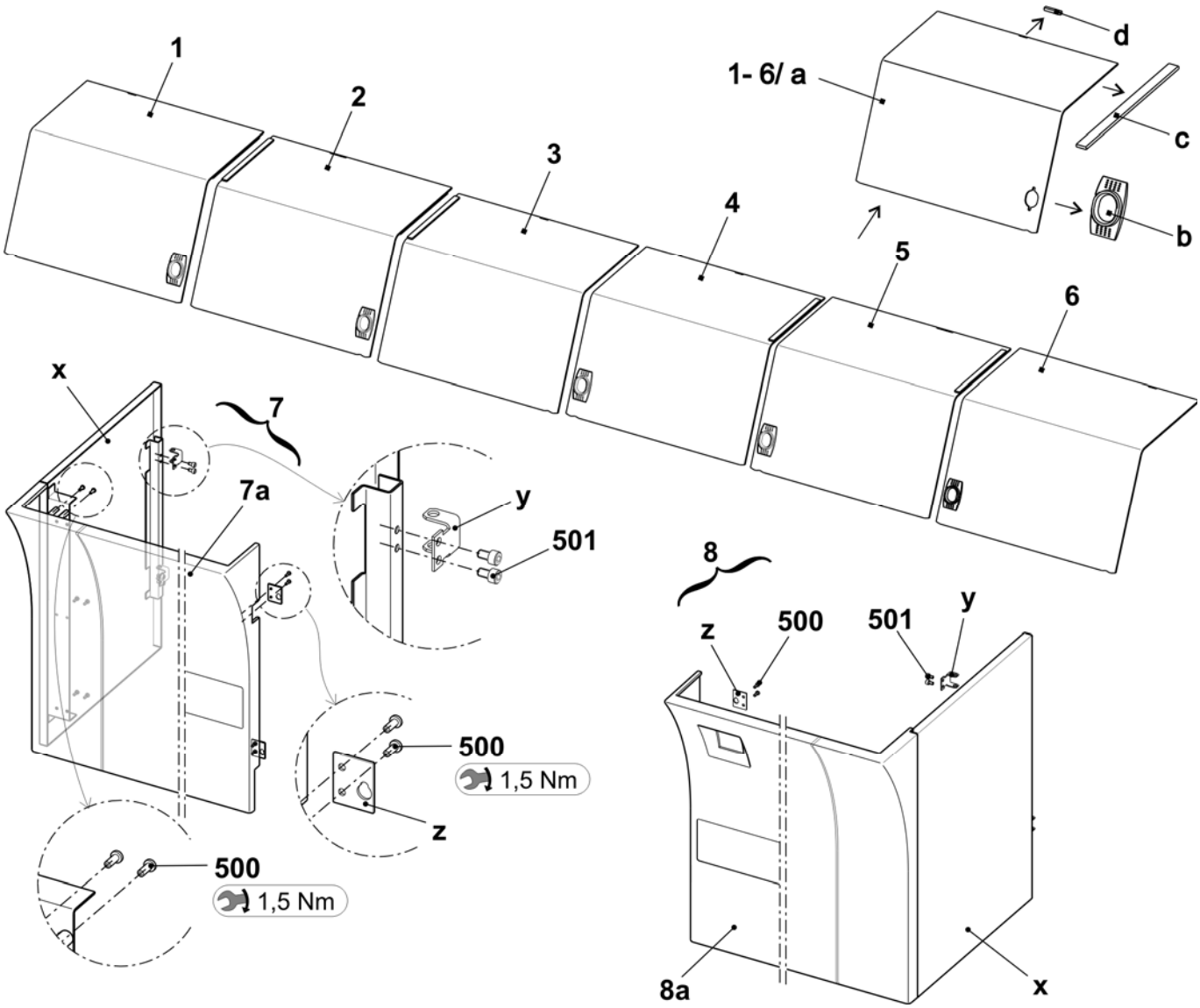

Rückwand

Pos	Benennung	Ident-Nr		Pos	Benennung	Ident-Nr
1	**Verkleidung hinten komplett**	**251 571**		11	Verkleidung	251 570
				12	Sicherheitsvorreiber	243 052

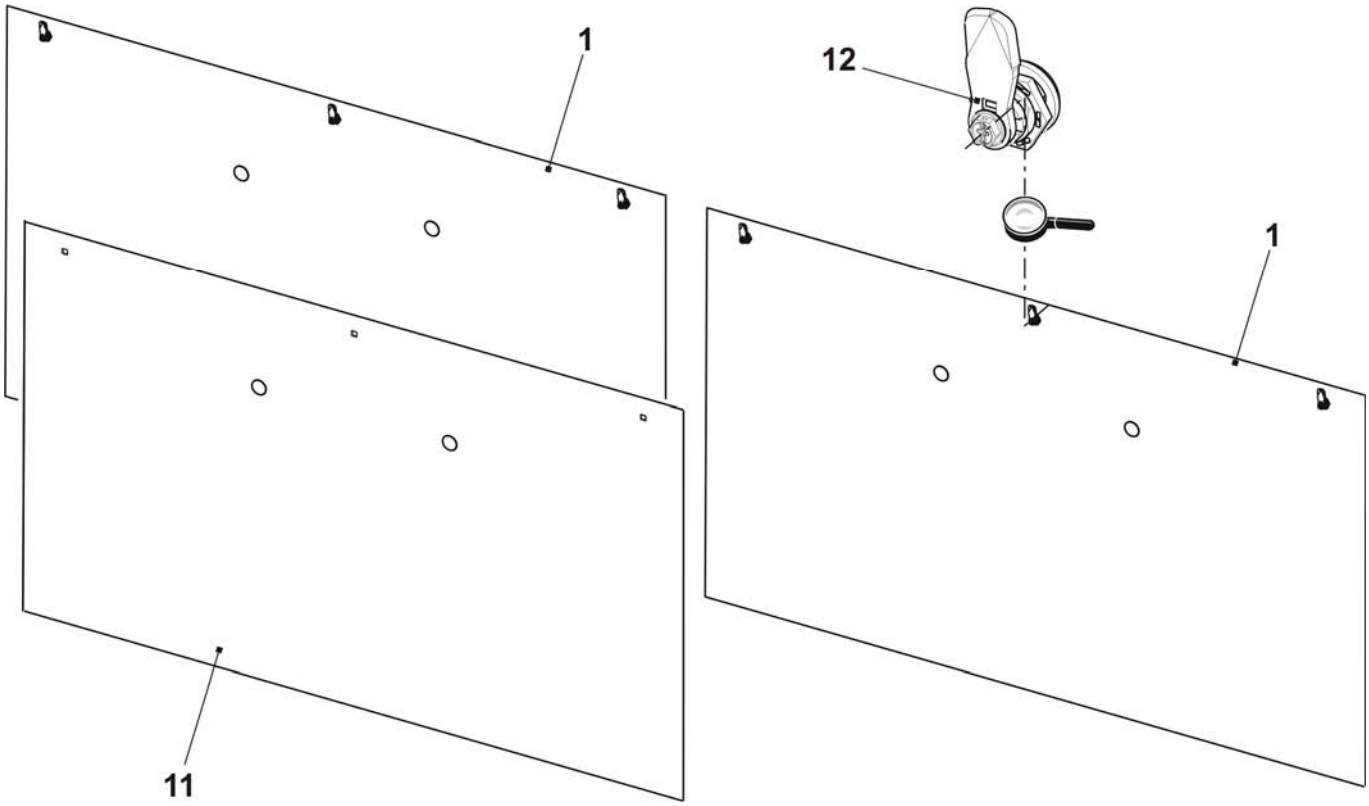

Elektrik

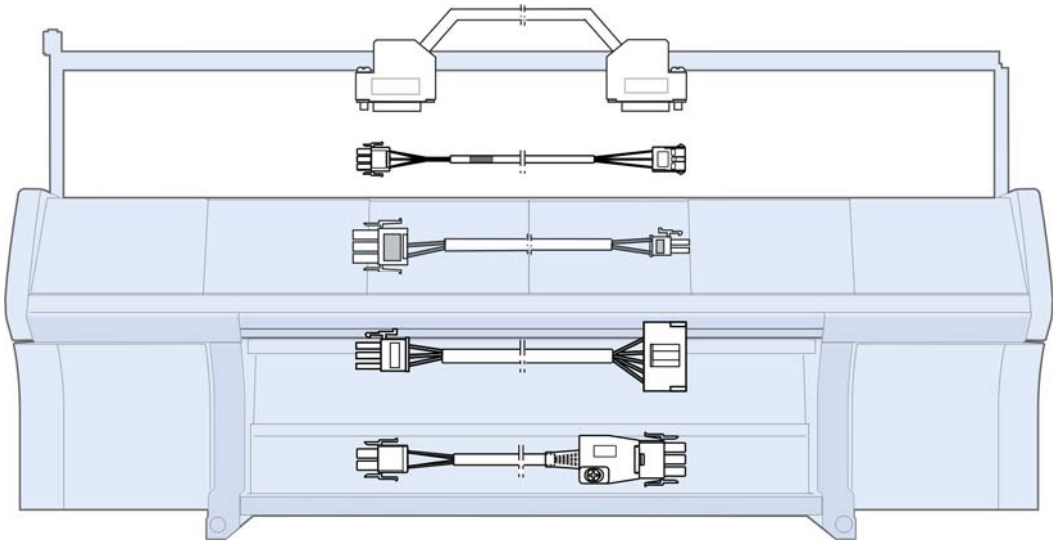

Sicherungen

Benennung		*Ident-Nr*
	Sicherung 1,0A F 5x20	008 748
	Sicherung 3,15A T/440V 6,3x32	025 261
	Sicherung 10A T/440V 6,3x32	025 258
	Sicherung 2,5A T/440V 6,3x32	217 465
	Sicherung 1,6A T/440V 6,3x32	236 229
	Sicherung 6,3A T/440V 6,3x32	026 809
	Sicherung 8A T/440V 6,3x32	241 866
	Sicherung 12,5A T/440V 6,3x32	232 367

Schaltplan (219) als PDF

Benennung	*Ident-Nr*	*Kennzeichen*
Schaltplan 219 deutsch	243 991	_DE
Schaltplan 219 englisch	243 991	_GB
Schaltplan 219 chinesisch	243 991	_CN

Den Schaltplan 219 finden Sie auf der CMS-Dokumentation DVD mit der Ident-Nr. 253 132

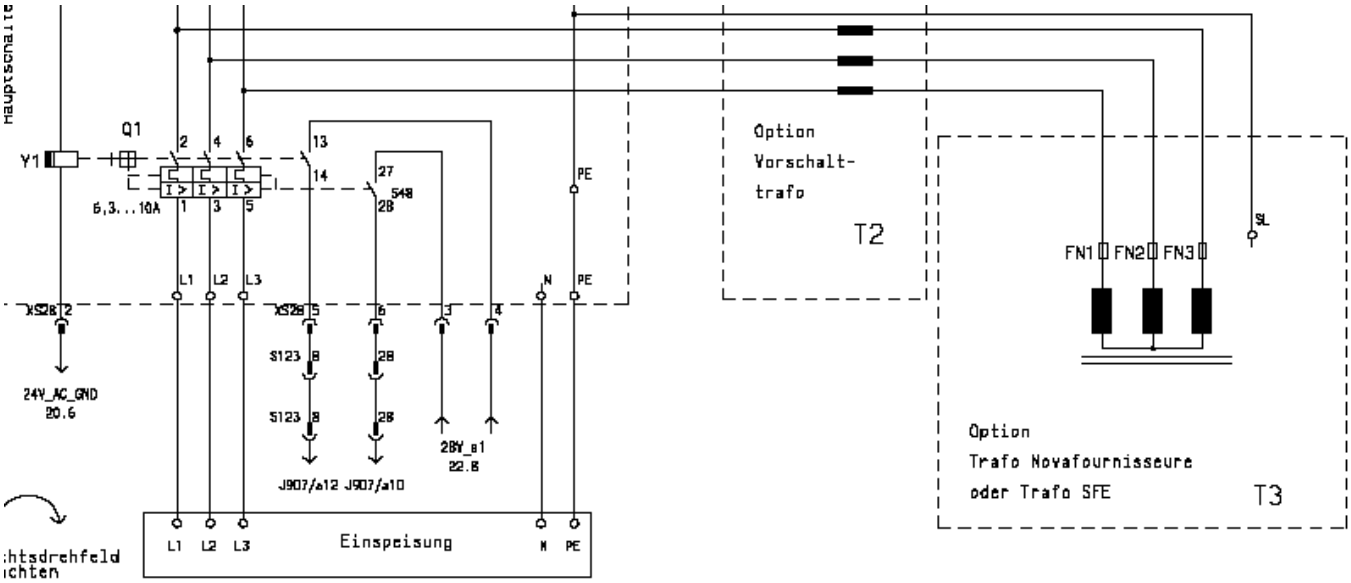

Schleppkabel

Benennung	*Ident-Nr*
Kabel Impulsgeber hinten rechts XL136	242 285
Kabel Impulsgeber vorne rechts XL137	242 286
Kabel Impulsgeber hinten links XL138	242 287
Kabel Impulsgeber vorne links XL139	242 288

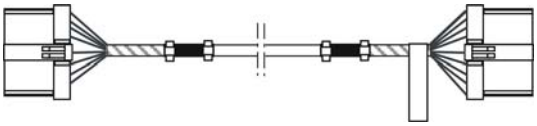

Kabel Fadenführer links	242 289
Kabel Fadenführer rechts	242 290

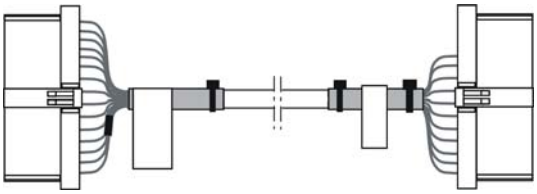

Benennung	*Ident-Nr*
Kabel SM hinten links XL321	242 291
Kabel SM vorne links XL323	242 293
Kabel SM hinten rechts XL325	242 295
Kabel SM vorne rechts XL327	242 297

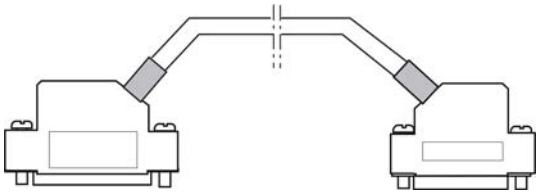

Kabel Signal hinten links XL322	242 292
Kabel Signal vorne links XL324	242 294
Kabel Signal hinten rechts XL326	242 296
Kabel Signal vorne rechts XL328	242 298

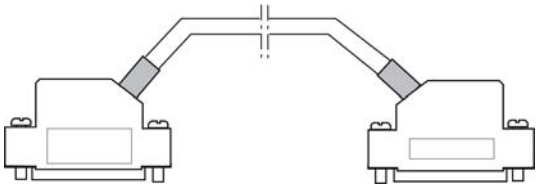

Kabel

Benennung	*Ident-Nr*	*Benennung*	*Ident-Nr*
Kabel Einrücken OKC	240 289	Kabel Zuleitung FKE Leuchte OKC	240 290
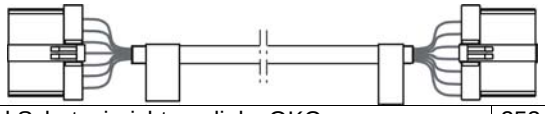		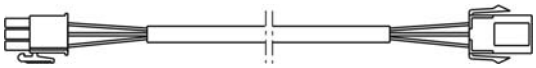	
Kabel Schutzeinrichtung links OKC	253 442	Kabel Motor HIAB OKC	240 291
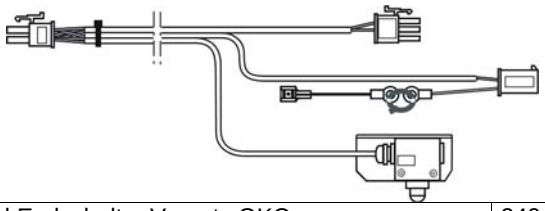			
Kabel Endschalter Versatz OKC	240 292	Kabel Lüfter Antrieb OKC	240 293
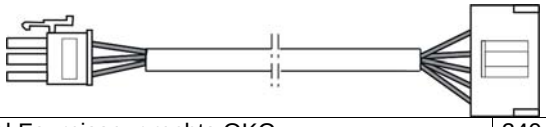		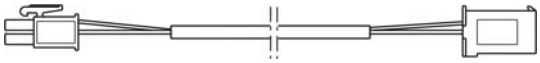	
Kabel Fournisseur rechts OKC	240 294	Kabel Antriebsmotor OKC	240 295
Kabel Fournisseur links 84“ OKC	240 466	Kabel Versatzmotor OKC	240 297
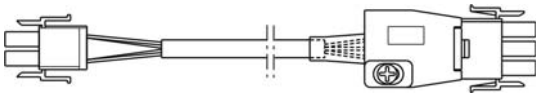		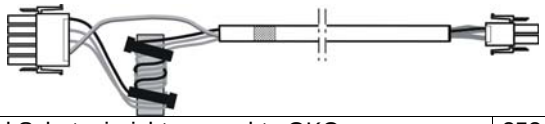	
Kabel Resolver Antrieb OKC	240 296	Kabel Schutzeinrichtung rechts OKC	253 441
Kabel Resolver Versatz OKC	240 298		
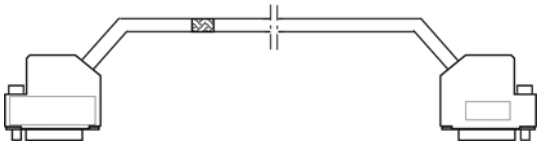		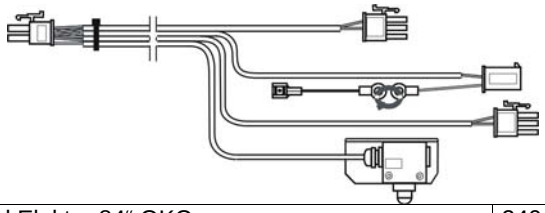	
Kabel CAN 84“	240 461	Kabel Elektro 84“ OKC	240 463
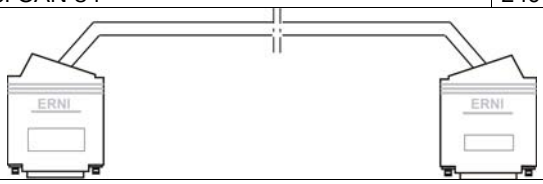			

Kabel Fortsetzung I

Benennung	*Ident-Nr*	*Benennung*	*Ident-Nr*
Kabel Motor HIAB 84“ OKC	242 226	Kabel Schalter HIAB 84“ OKC	242 227
Kabel Spannungsversorgung WAZ/F 84“ OKC	240 471	Kabel Spannungsversorgung Servo 84“	240 504
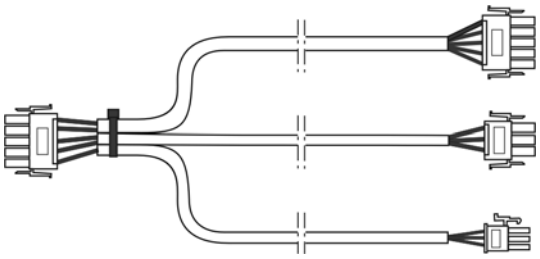		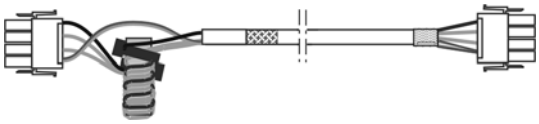	
Kabel Spannungsversorgung Netzteil OKC	240 505	Kabel Spannungsversorgung Bel. 84“ OKC	240 507
Kabel Motor HAAB OEF/S 84“	242 228	Kabel Schalter HAOS 84“ OKC	242 229
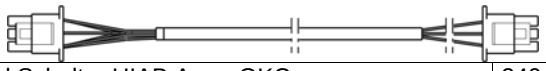		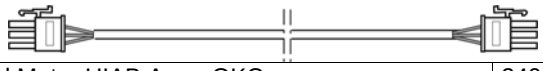	
Kabel Schalter HIAB Anpr. OKC	240 593	Kabel Motor HIAB Anpr. OKC	240 592
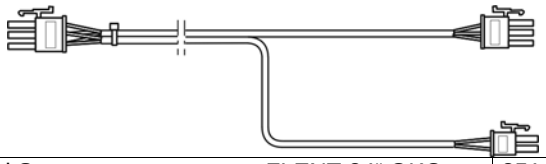		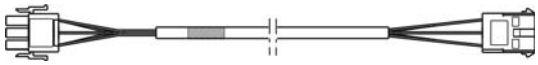	
Kabel Spannungsversorgung FLENT 84“ OKC	251 243	Kabel Motor Kammhaken OKC	240 308
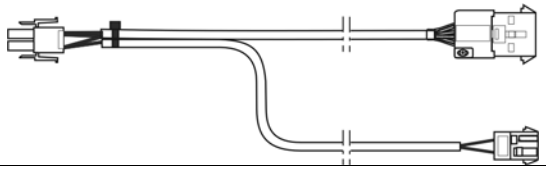		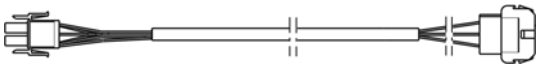	

Kabel Fortsetzung II

Benennung	*Ident-Nr*		*Benennung*	*Ident-Nr*
Kabel Schalter KAHA OKC	240 309		Kabel Motor Kamm OKC	240 310
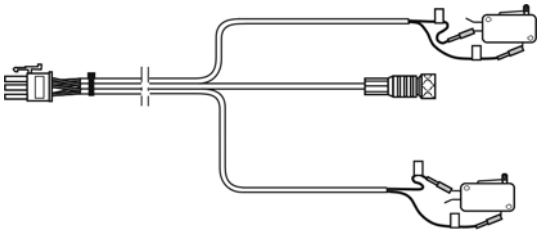			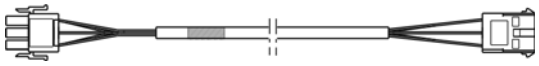	
Kabel Schalter Kamm OKC	240 311		Kabel Schalter HAAB OKC	240 312
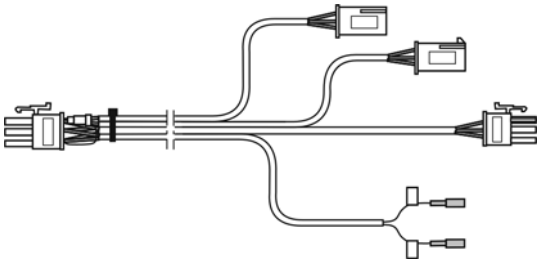			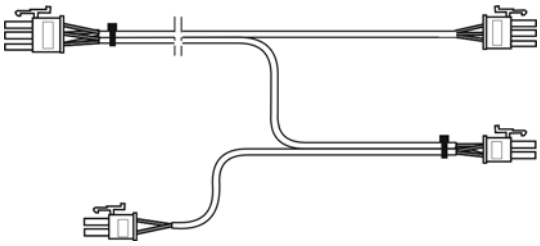	
Kabel Piezo NB OKC	240 518			
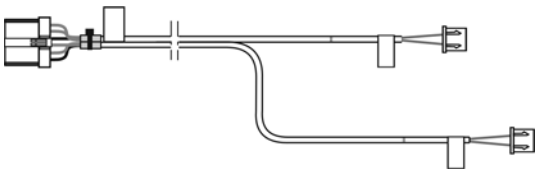				

Steuerungselektronik

Linker Steuerschrank

Pos	Benennung		Ident-Nr		Pos	Benennung	Ident-Nr
Σ	**Steuergerät links komplett OKC**		**250 435**				
1	Steuergerät links ohne Bestückung		250 434		5	Karte SM-CPU 2	300 946
2	Batterie-Einschub		300 924		6	Karte Endstufen 4SM 7TE	300 943
3	Netzteil CG54		300 923		7	Karte N-CPU 432	300 965
	31	Lüfter Netzteil	239 305		8	Karte Power CPU1	300 966
	32	Filtermatte CG54	239 350		9	Karte IPC P8C OKC	300 976
4	Karte Batterie OKC		300 951		10	Aufkleber Kartenbestückung links	242 310

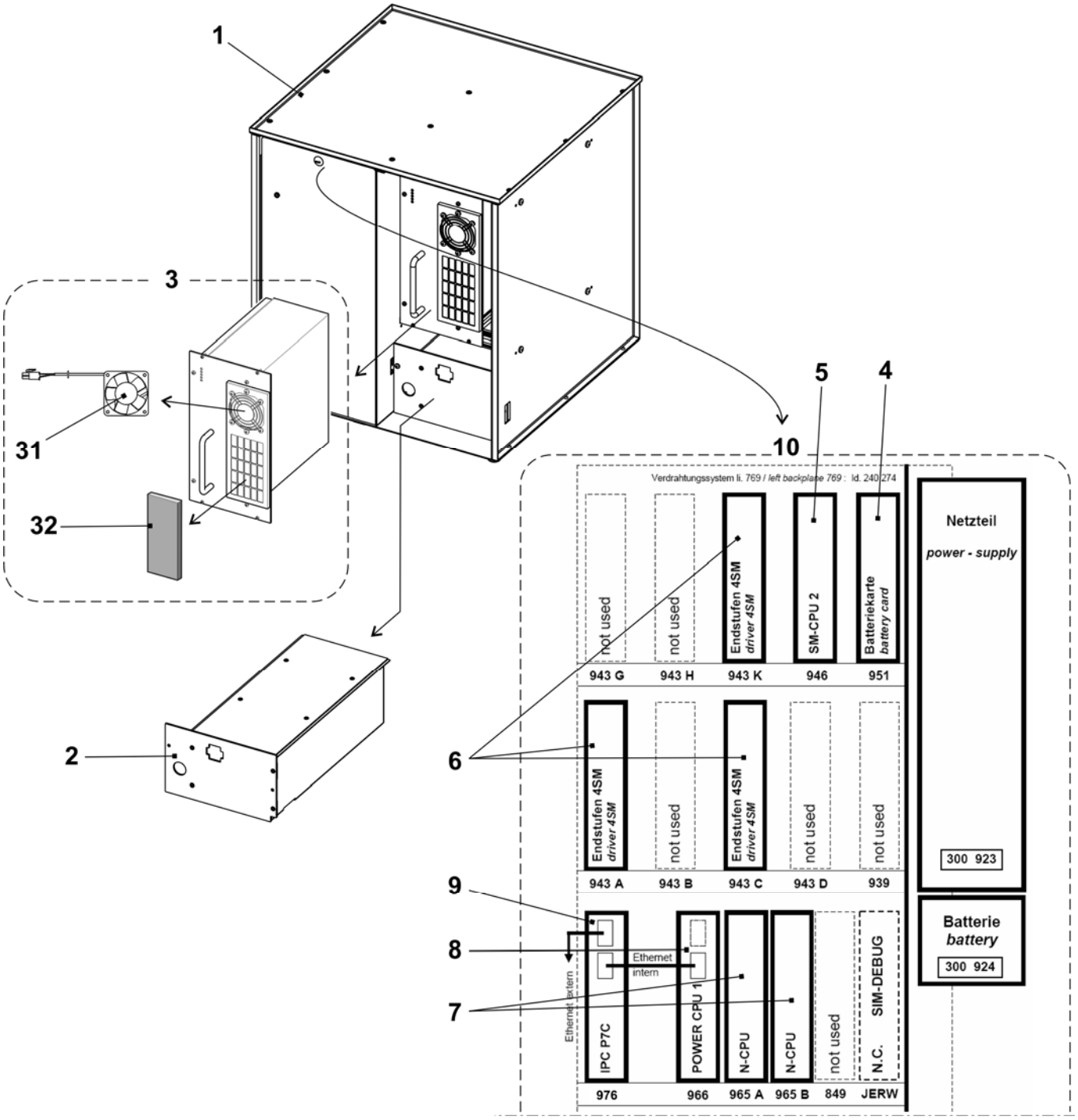

Rechter Steuerschrank

Pos	Benennung	Ident-Nr		Pos	Benennung	Ident-Nr
Σ	**Steuergerät rechts komplett OKC**	**238 738**				
1	Steuergerät rechts ohne Bestückung	238 737		3	Karte Relais okc	300 953
1a	Axial-Lüfter Servo 5	229 059		4	Karte CWAZ	300 929
2	Karte Servo 6	301 000		5	Karte CWAZ Kondensator	300 936

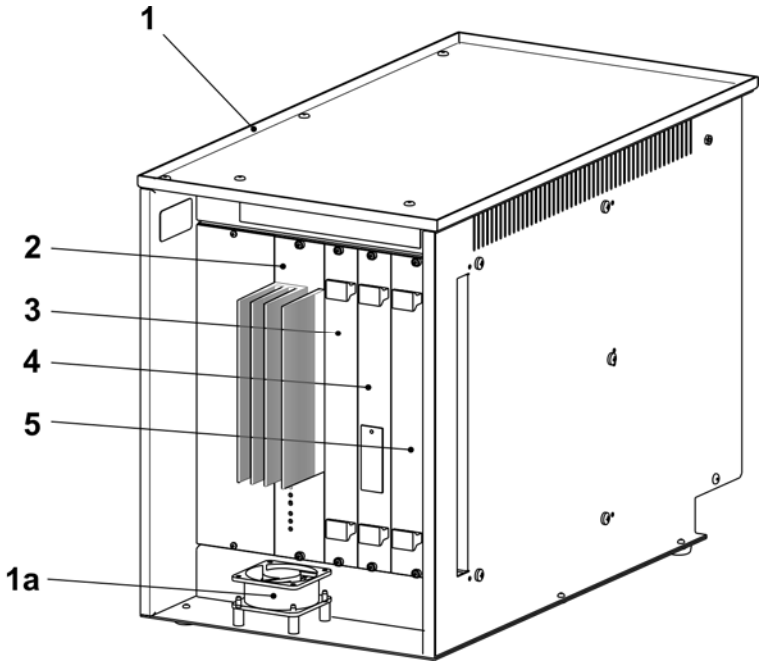

Lieferbares Zubehör

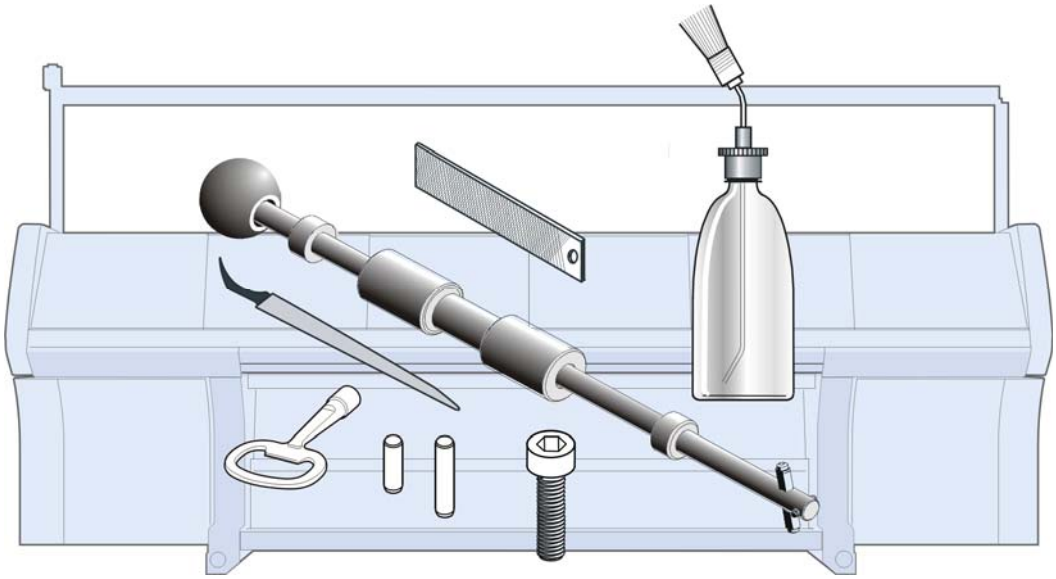

Sicherungen

	Benennung	*Ident-Nr*
	Glassicherung F1,0 A	008 748
	Sicherung 3,15 A T/440V 6,3x3,2	025 261
	Sicherung 10 A T/440V 6,3x3,2	025 258
	Sicherung 2,5 A T/440V 6,3x3,2	217 465
	Sicherung 1,6 A T/440V 6,3x3,2	236 229
	Sicherung 6,3 A T/440V 6,3x3,2	026 809
	Sicherung 8 A T/440V 6,3x3,2	241 866
	Sicherung 12,5 A TT 6,3x3,2	232 367

STOLL
THE RIGHT WAY TO KNIT

Werkzeug

Pos	Benennung		Ident-Nr	Pos	Benennung	Ident-Nr
1	Kanalstütze E4		062 309	6	Nutenfeile 1,33mm E3-4	006 169
	Kanalstütze E5, E2,5.2		062 310		Nutenfeile 1,25mm E5-8, E3,5.2	006 170
	Kanalstütze E7, E3,5.2		062 312		Nutenfeile 0,90mm E10-12, E5.2 + 6.2	006 175
	Kanalstütze E8		062 313		Nutenfeile 0,73mm E14, E7.2	006 173
	Kanalstütze E10, E5.2		062 314		Nutenfeile 0,45mm E16-18, E9.2	006 179
	Kanalstütze E12, E6.2		062 315	7	Schaltschrankschlüssel	009 346
	Kanalstütze E14, E7.2		218 069	8	Nutenreiniger E4	031 232
	Kanalstütze E16, E8.2		230 188		Nutenreiniger E5	031 233
	Kanalstütze E18, E9.2		230 189		Nutenreiniger E6	031 234
	Kanalstütze E20		230 190		Nutenreiniger E7, E3,5.2	031 235
2	Kanalmeißel E14-20 (E5-14)		062 316		Nutenreiniger E8	031 236
	Kanalmeißel E4-8 (E3,5.2)		062 317		Nutenreiniger E10 (E5.2)	031 238
	Kanalmeißel E10-14		062 318		Nutenreiniger E12 (E6.2)	031 240
3	Fadenleiter links		227 071		Nutenreiniger E14 (E7.2)	031 242
	Fadenleiter rechts		227 070		Nutenreiniger E16	225 111
4	Arbeitshäkchen		227 249		Nutenreiniger E18 (E9.2)	225 112
5	Ausziehhaken		232 027		Nutenreiniger E20	225 113
	5a	Kleiner Stift	202 843	9	Maßband L=150cm	228 180
	5b	Stift	232 022	10	Werkzeugsatz	209 527

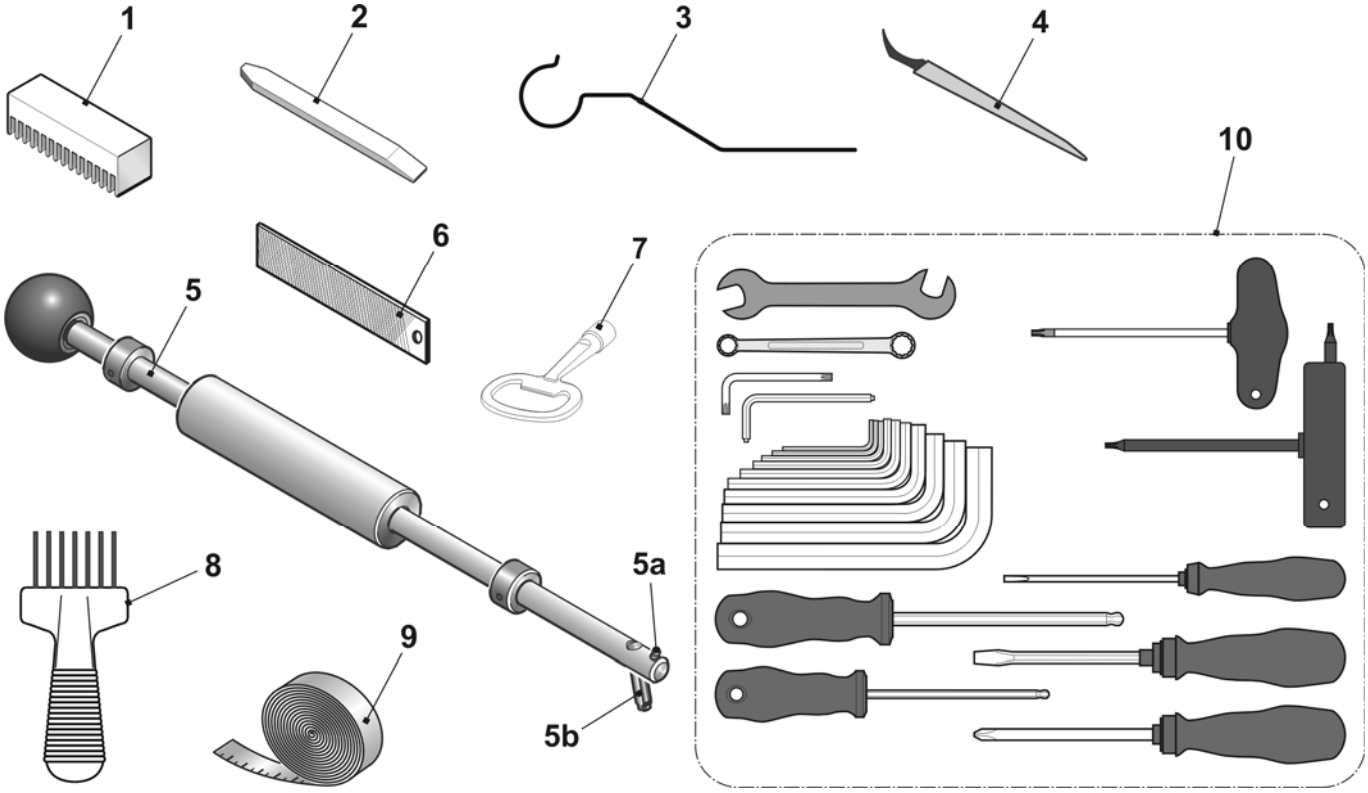

Schmiermittel

Pos	*Benennung*	*Ident-Nr*		*Pos*	*Benennung*	*Ident-Nr*
1	Textilmaschinen-Öl T46, 1l	230 614		4	Ölkombifix	216 732
2	Fett OKS 475, 1kg	009 200		5	Weiße Fettpaste OKS270	229 372
3	Fett OKS 475, 150g	005 351		6	Fett Staburags NBU 12/300KP	231 191

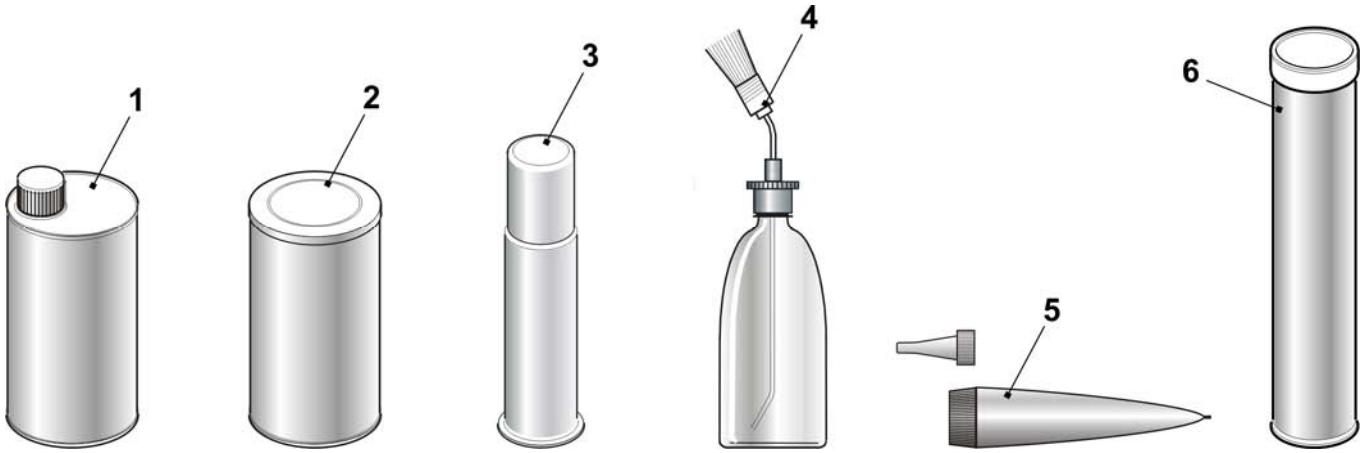

Mechanische Teile

Pos	Benennung	Ident-Nr	Pos	Benennung	Ident-Nr
1	Zylinderschraube M4x8	020 091	11	Kabelbinder 203x3,6mm	025 815
2	Senkschraube M3x6	020 286		Kabelbinder T50L	026 294
3	Zylinderschraube M5x16	022 726		Kabelbinder 140x3,6mm	008 379
4	Zylinderschraube M6x14	022 658		Kabelbinder 302x4,8mm	008 642
5	Gewindestift M16x50	023 235		Kabelbinder 92x2,4mm	008 378
6	Pass-Stift 3x7	020 643	12	Blitzbinder ABV 232 320mm	026 557
7	Pass-Stift 3x10	020 645			
8	Pass-Stift 3x12	020 647			
9	Pass-Stift 5x12	021 988			
10	Pass-Stift 5x18	022 622			

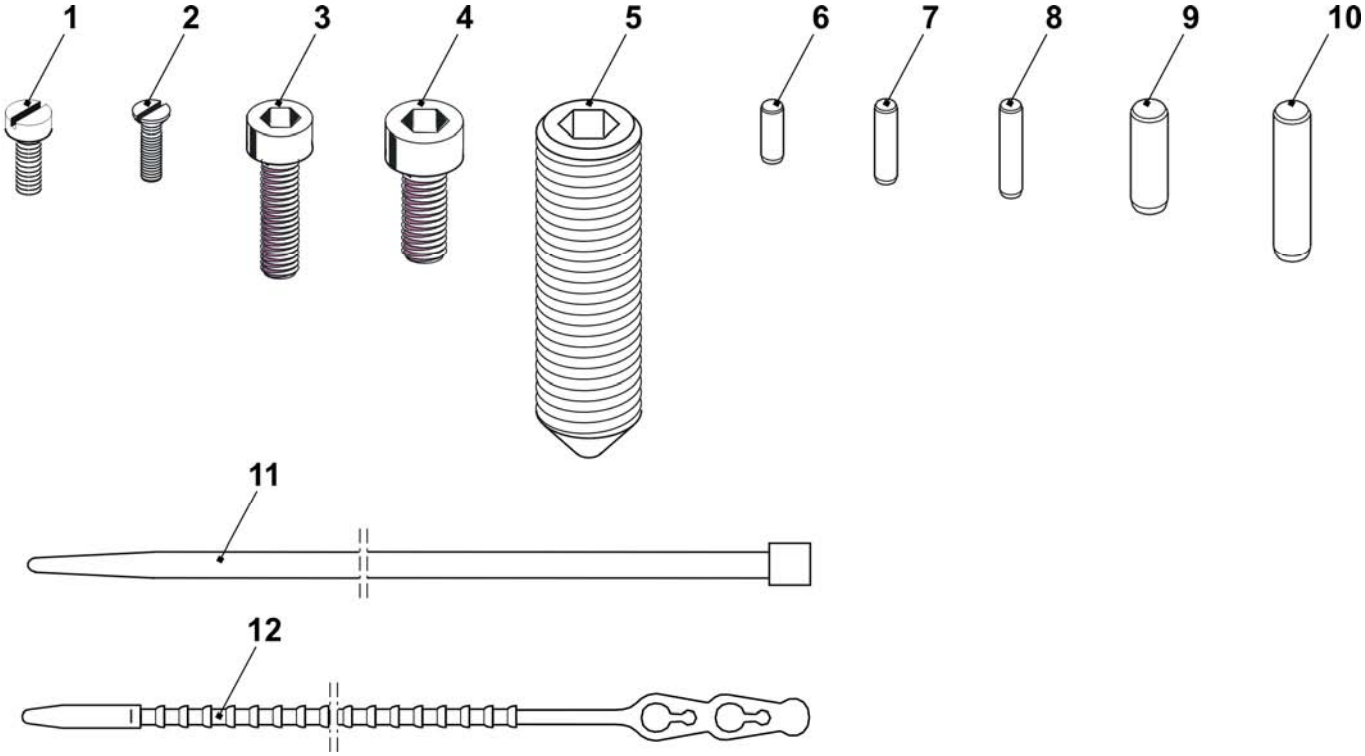

Sondereinrichtungen

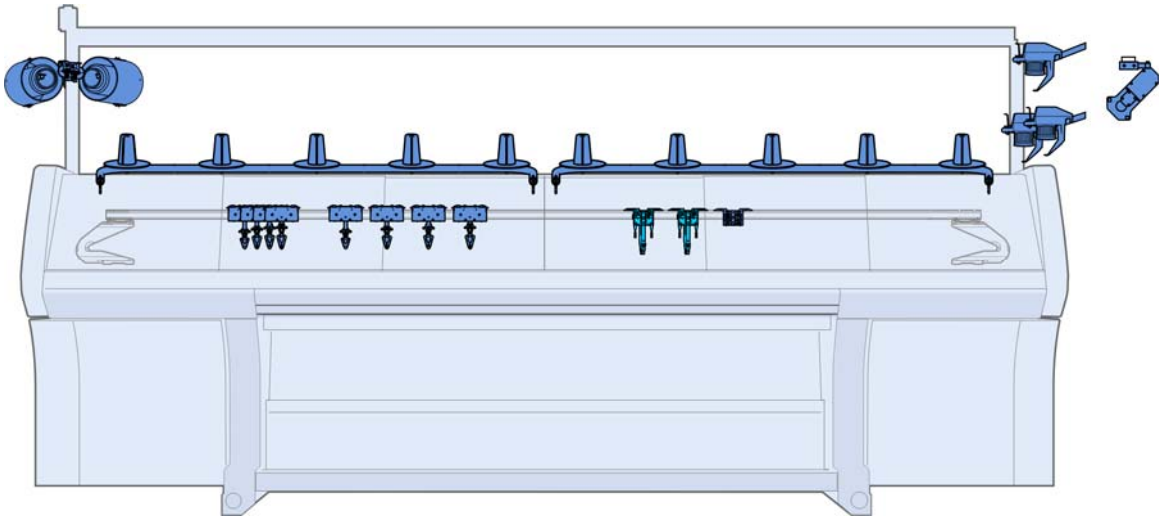

Komplette Intarsia-Fadenführer

Benennung	*Feinheit*	*Spur*	*Pos*	*Ident-Nr*	*Benennung*	*Feinheit*	*Spur*	*Pos*	*Ident-Nr*
IFF-Schlitten komplett	E5	1 + 8	1	212 974	IFF-Schlitten komplett	E14	1 + 8	1	214 146
	E2,5.2	2 + 7	2	212 977		E8.2	2 + 7	2	214 147
	E3,5.2	3 + 6	3	212 980			3 + 6	3	214 148
	E5.2	4 + 5	4	212 983			4 + 5	4	214 149
	E7 - E8	1 + 8	1	212 975		E16 - E18	1 + 8	1	227 126
	E6.2	2 + 7	2	212 978			2 + 7	2	227 127
		3 + 6	3	212 981			3 + 6	3	227 128
		4 + 5	4	212 984			4 + 5	4	227 129
	E10 - E12	1 + 8	1	212 976					
	E6.2(12)	2 + 7	2	212 979					
	E7.2	3 + 6	3	212 982					
	E9.2	4 + 5	4	212 985					

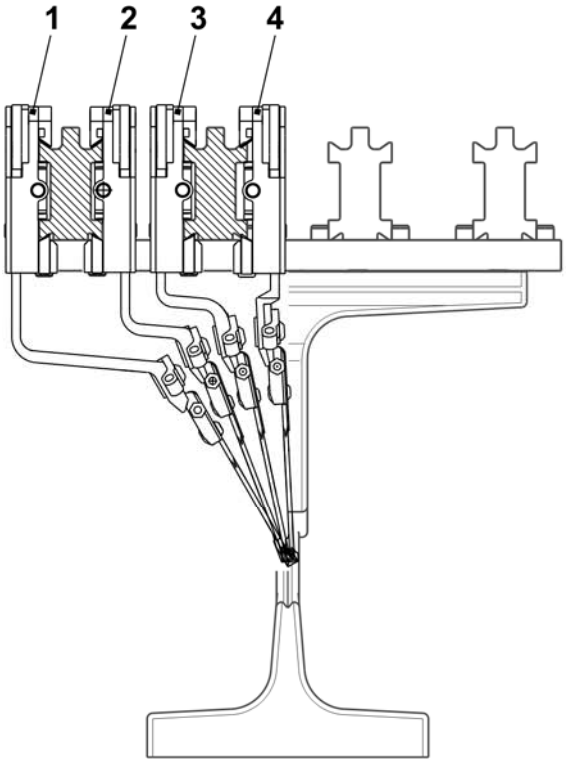

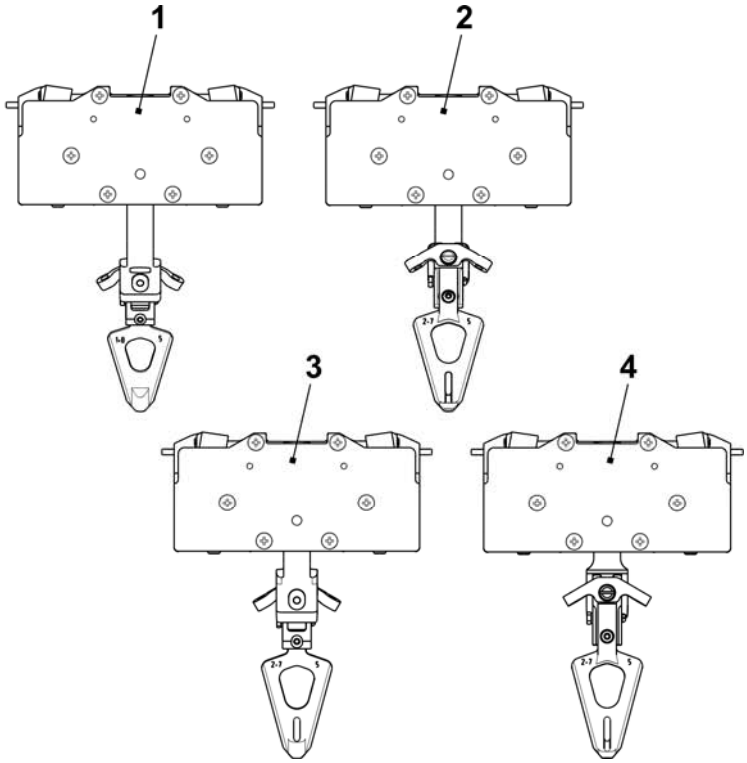

Schlitten IFF

Pos	Benennung	Ident-Nr	Pos	Benennung	Ident-Nr
1	Grundplatte komplett	216 031			
	20 Gewindebolzen	213 399	14	Druckplättchen 2,04	201 654
2	Schieber komplett	217 170		Druckplättchen 2,06	208 924
3	Riegel	212 508		Druckplättchen 2,02	235 740
4	Kulissenstein	213 807	16	Federstift	201 677
7	Fixierstift 3,3	212 504	17	Ausheber	212 547
	Fixierstift 3,4	212 505	18	Schiebeteil	212 543
	Fixierstift 3,5	212 506	20	Gewindebolzen	213 399
9	Druckstück	212 773	500	Senkkopf-Schraube M4x6	022 994
10	Druckrolle	212 774	502	Senkkopf-Schraube M4x12,5	022 979
11	Deckel	212 507	505	Druckfeder 0,4x3,2x26,5	022 982
12	Klemmhebel rechts	216 087	506	Druckfeder 4,0x0,7x25	022 969
13	Klemmhebel links	216 0 88	508	Druckfeder 2,8x0,35x19	023 394

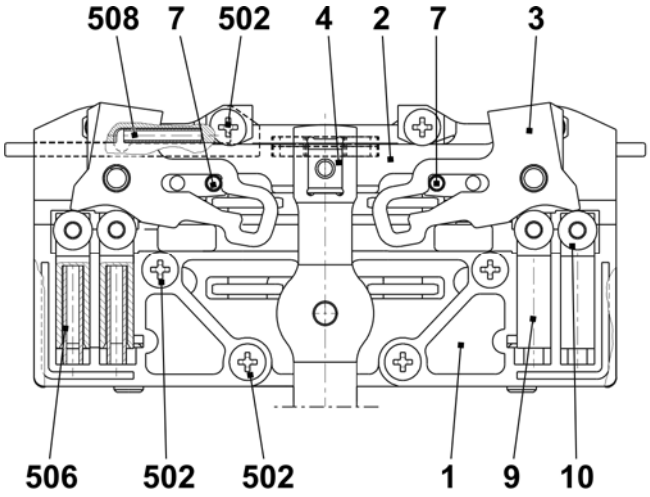

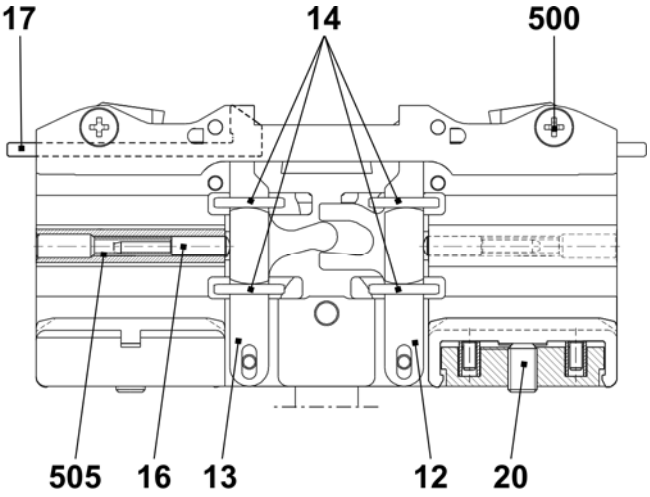

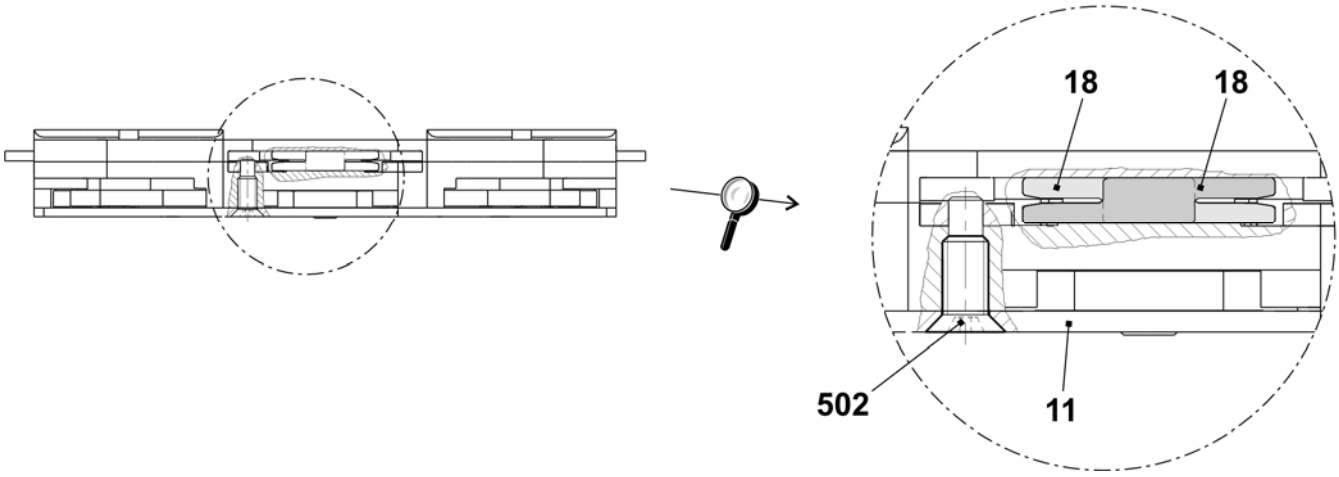

STOLL
THE RIGHT WAY TO KNIT

Bügel und Kopf IFF

Pos	Benennung	Ident-Nr	Pos	Benennung	Ident-Nr
1	FF-Bügel 1+8	212 986	7	Fadenleitwinkel	201 672
2	FF-Bügel 2+7	212 987	500	Flachkopf-Schraube M4x8	023 579
3	FF-Bügel 3+6	212 988	501	Sicherungsscheibe S4-FST	022 774
4	FF-Bügel 4+5	212 989			

Pos	Benennung	Feinheit	Spur	Ident-Nr	Pos	Benennung	Feinheit	Spur	Ident-Nr
5	FF-Kopf	E5, E5.2 E2,5.2 E3,5.2	1 + 8	208 579	6	FF-Kopf	E5, E5.2 E2,5.2 E3,5.2	2 + 7 3 + 6 4 + 5	208 581
		E7 - E8 E6.2		208 580			E7 - E8 E6.2		208 582
		E10 - E12 E6.2(12) E7.2 E9.2		209 700			E10 - E12 E6.2(12) E7.2 E9.2		209 701
		E14 E8.2		213 864			E14 E8.2		213 865
		E16 - E18		227 109			E16 - E18		227 113

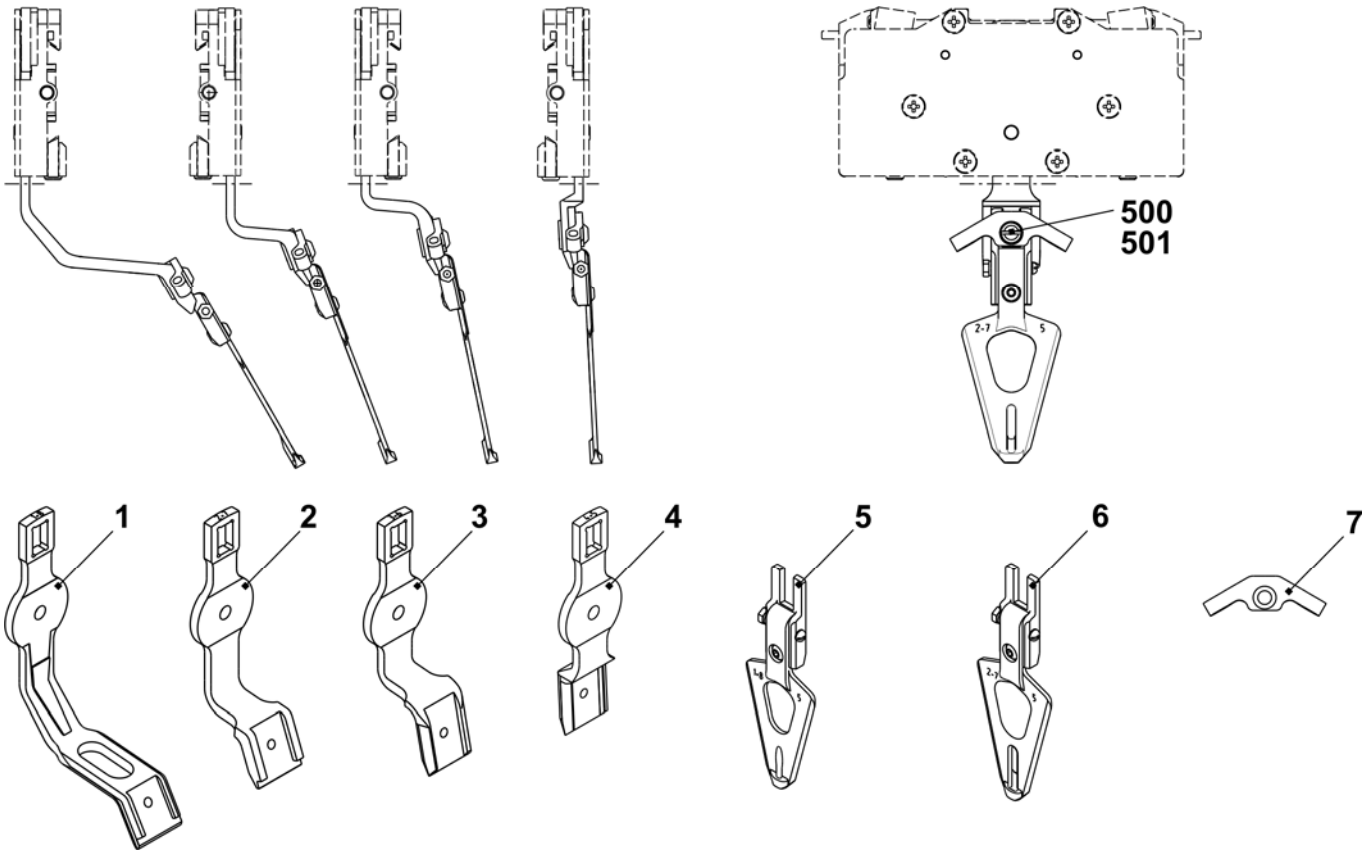

Plattierfadenführer 3+6

Pos	Benennung	Ident-Nr	Pos	Benennung	Ident-Nr
Σ	**Plattierfadenführerschlitten 3+6 ko.**				
	E5 + E2,5.2 + E3,5.2 + E5.2	**252 782**	6	Gleitstück	252 797
	E7 + E8 + E6.2	**252 784**	7	Ösenhalter komplett	252 825
	E10 + E12 + E14 + E7.2 + E8.2	**252 786**	8	Ösenhalter komplett	252 824
	E16 + E18 + E9.2	**252 788**	9	Distanzbuchse	252 796
1	Plattierfadenführerschlitten	252 806	10	Beilage	213 035
2	Gleitstück	212 583	11	Beilage	216 143
3	Schieber	252 798	12	Einstellschraube	253 436
4	Plattierfadenführerbügel 3+6		500	Sechskantschraube M4x5	243 779
	E5	252 820	501	Sechskantschraube M4x10	020 346
	E7-8	252 821	502	Sechskantschraube	252 832
	E10-14	252 822	503	Gewindestift M4x16	254 196
	E16-18	252 823	504	Druckfeder	021 399
5	Plattierfadenführerbügel 3+6 E5-8	252 800	505	Gewindebolzen	213 399
	Plattierfadenführerbügel 3+6 E10-18	252 808	506	Druckfeder	253 058

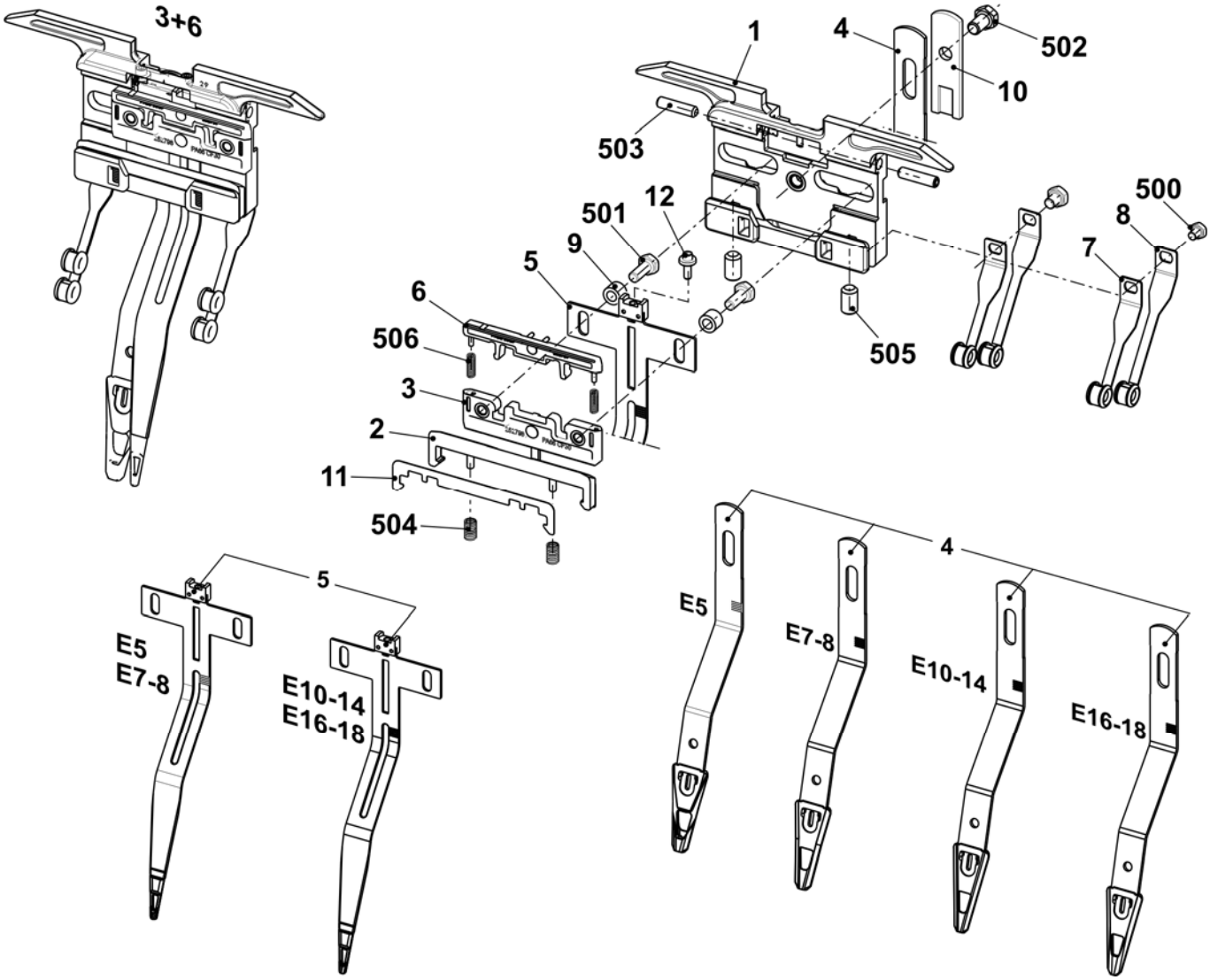

Plattierfadenführer 4+5

Pos	Benennung	Ident-Nr		Pos	Benennung	Ident-Nr
Σ	**Plattierfadenführerschlitten 4+5 ko.**					
	E5 + E2,5.2 + E3,5.2 + E5.2	**252 781**		6	Gleitstück	252 797
	E7 + E8 + E6.2	**252 783**		7	Ösenhalter komplett	252 815
	E10 + E12 + E14 + E7.2 + E8.2	**252 785**		8	Ösenhalter komplett	252 816
	E16 + E18 + E9.2	**252 787**		9	Distanzbuchse	252 796
1	Plattierfadenführerschlitten	252 806		10	Beilage	213 035
2	Gleitstück	212 583		11	Beilage	216 143
3	Schieber	252 798		12	Einstellschraube	253 436
4	Plattierfadenführerbügel 4+5			500	Sechskantschraube M4x5	243 779
	E5	252 790		501	Sechskantschraube M4x10	020 346
	E7-8	252 791		502	Sechskantschraube	252 832
	E10-14	252 792		503	Gewindestift M4x16	254 196
	E16-18	252 793		504	Druckfeder	021 399
5	Plattierfadenführerbügel 4+5 E5-8	252 799		505	Gewindebolzen	213 399
	Plattierfadenführerbügel 4+5 E10-18	252 807		506	Druckfeder	253 058

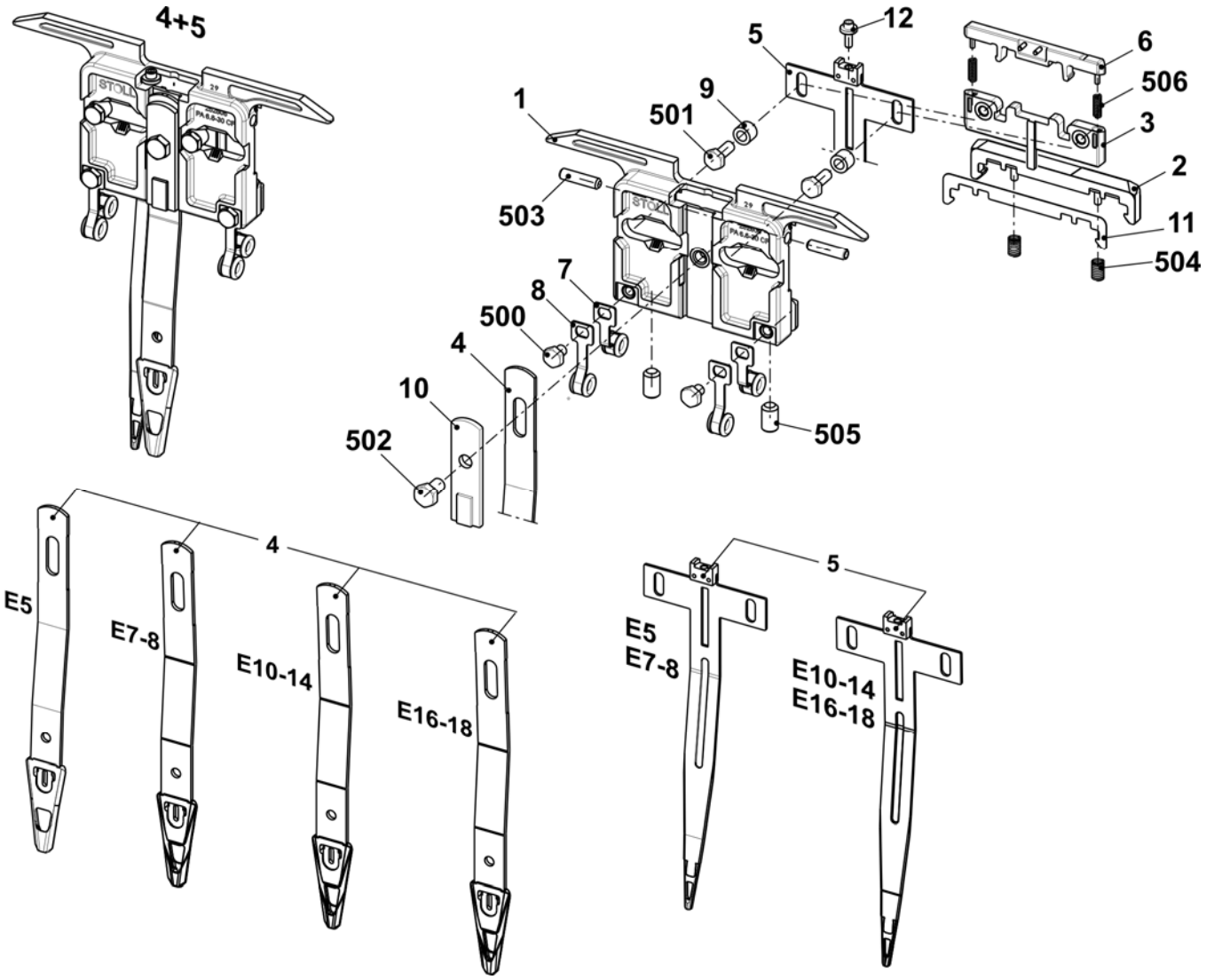

Plattier-Fadenführerschlitten (46mm)

Pos	Benennung	Ident-Nr		Pos	Benennung	Ident-Nr
Σ	**Platierfadenführerschlitten E5-18**	**244 998**		2	Beilage	213 035
1	FF-Schlitten MW46	244 253		500	Sechskant-Schraube M5x10	020 351

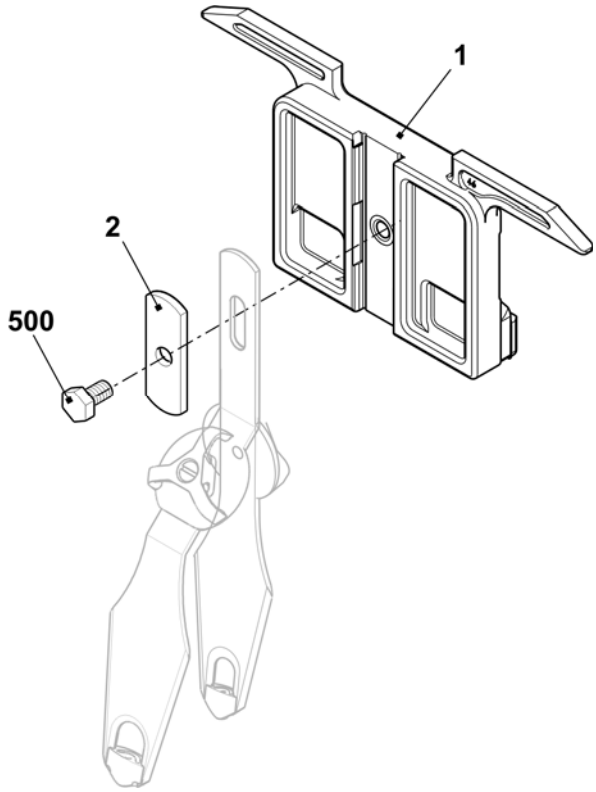

Plattier-Fadenführerschlitten (einstellbar)

Pos	Benennung	Ident-Nr	Pos	Benennung	Ident-Nr
Σ	**Plattierfadenführerschlitten ko.**	**251 867**			
1	Fadenführerschlitten	251 864	7	Führungsteil	253 226
2	Gleitstück	212 583	8	Beilage	213 035
3	Beilage	216 143	500	Druckfeder	021 399
4	Gewindebolzen	213 399	511	U-Scheibe 4	022 481
5	Einsatz rechts	251 866	512	Sechskantschraube M4x8	022 461
6	Einsatz links	251 865	513	Sechskantschraube M5x10	020 351

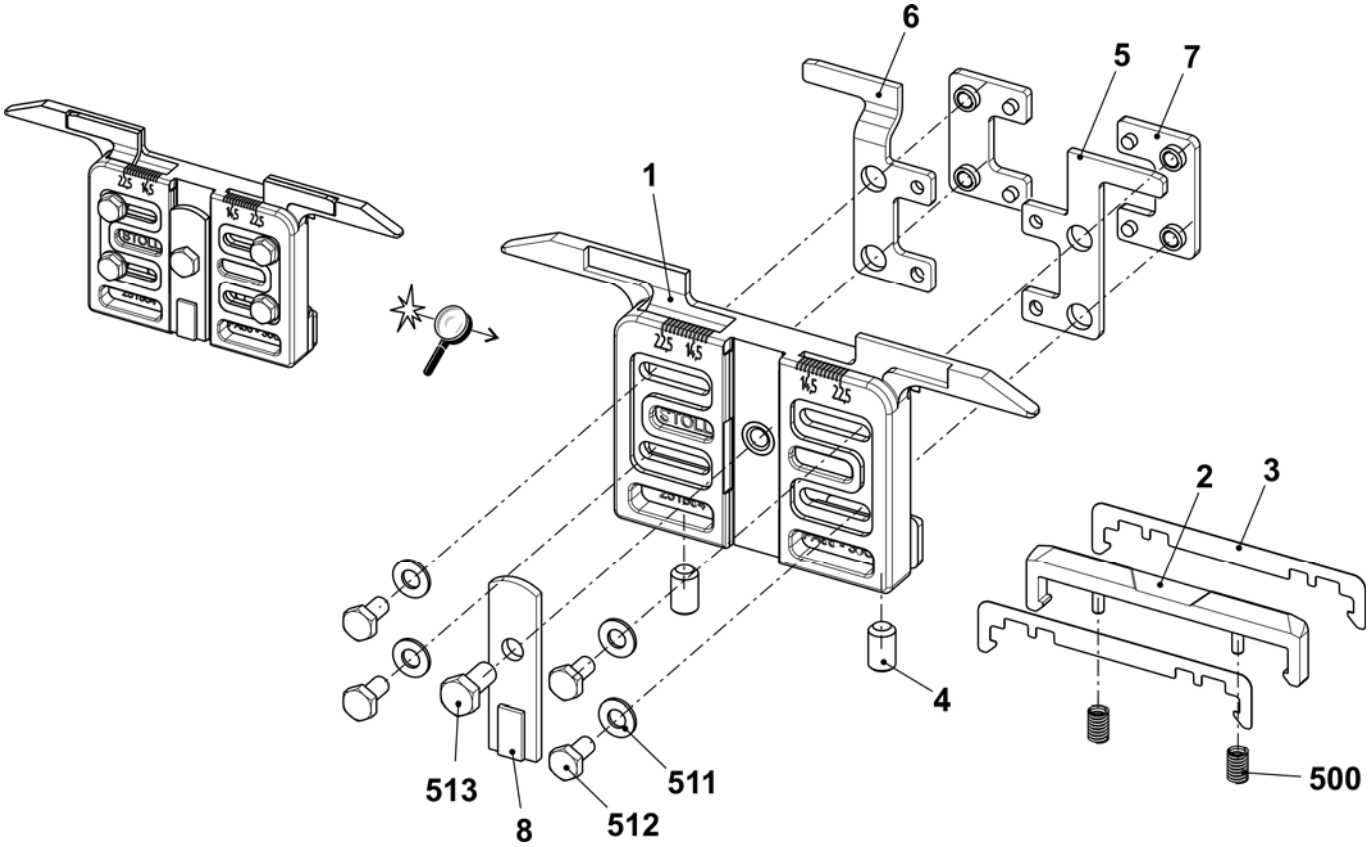

STIXX-Gerät

Pos	Benennung		Ident-Nr	Pos	Benennung		Ident-Nr
Σ	**STIXX Gerät**		**228 943**		511	Federmutter M5	022 873
1	Fadenlängenmesseinrichtung		236 275		512	Flachkopfschraube M5x6	023 246
	1a	Sensor	211 354		513	Blechschraube ST3,5x13	022 940
	1b	Sensor komplett	212 406		514	Federring A5	022 454
	1ba	Gummilaufring	212 390		515	Kombilinsenschraube M3x10	023 380
	1c	Halter	236 278		516	Zylinder-Schraube M5x22	023 193
	1d	Gewindeleiste	211 801	2	Halter		223 029
	1e	Fadenleitstab	211 352	3	Klemme		228 583
	1f	Karte STIXX-CPU	300 934	5	Einstellgewicht		212 241
	1g	Lüfter komplett	212 255	8	Gewindeleiste		200 223
	510	Flachkopfschraube M5x10	023 247	500	Flachkopf-Schraube M8x16		023 113

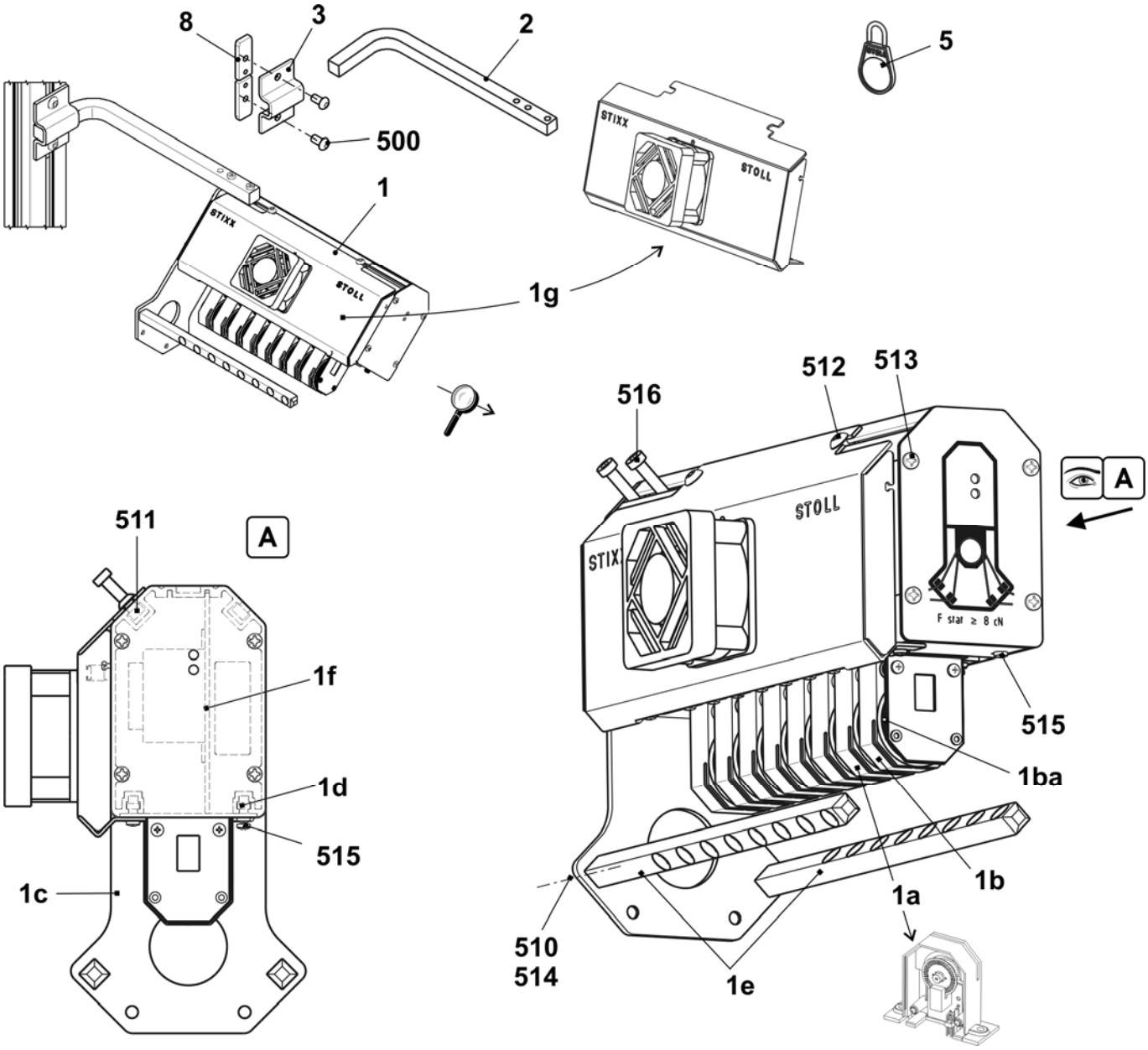

STOLL
THE RIGHT WAY TO KNIT

Fournisseur-SFE

Pos	Benennung		Ident-Nr	Hinweis
Σ	**Anbausatz Speicherfournisseur-SFE**		**231 427**	SFE-Ersatzteile bestellen Sie bitte bei: **MEMMINGER-IRO GMBH** **Jakob-Mutz-Strasse 7** **D-72280 Dornstetten** Tel.: +49 (0)7443 281-0 Fax: +49 (0)7443 281-101 Die Artikel-Nr. und die Bezeichnung für SFE-Ersatzteile der mitgelieferten Montageanleitung der Fa. MEMMINGER-IRO entnehmen.
1	Trafo mit Kabel		231 979	
2	Anbausatz SFE ohne Trafo		231 980	
	2a	Fournisseur SFE	231 537	

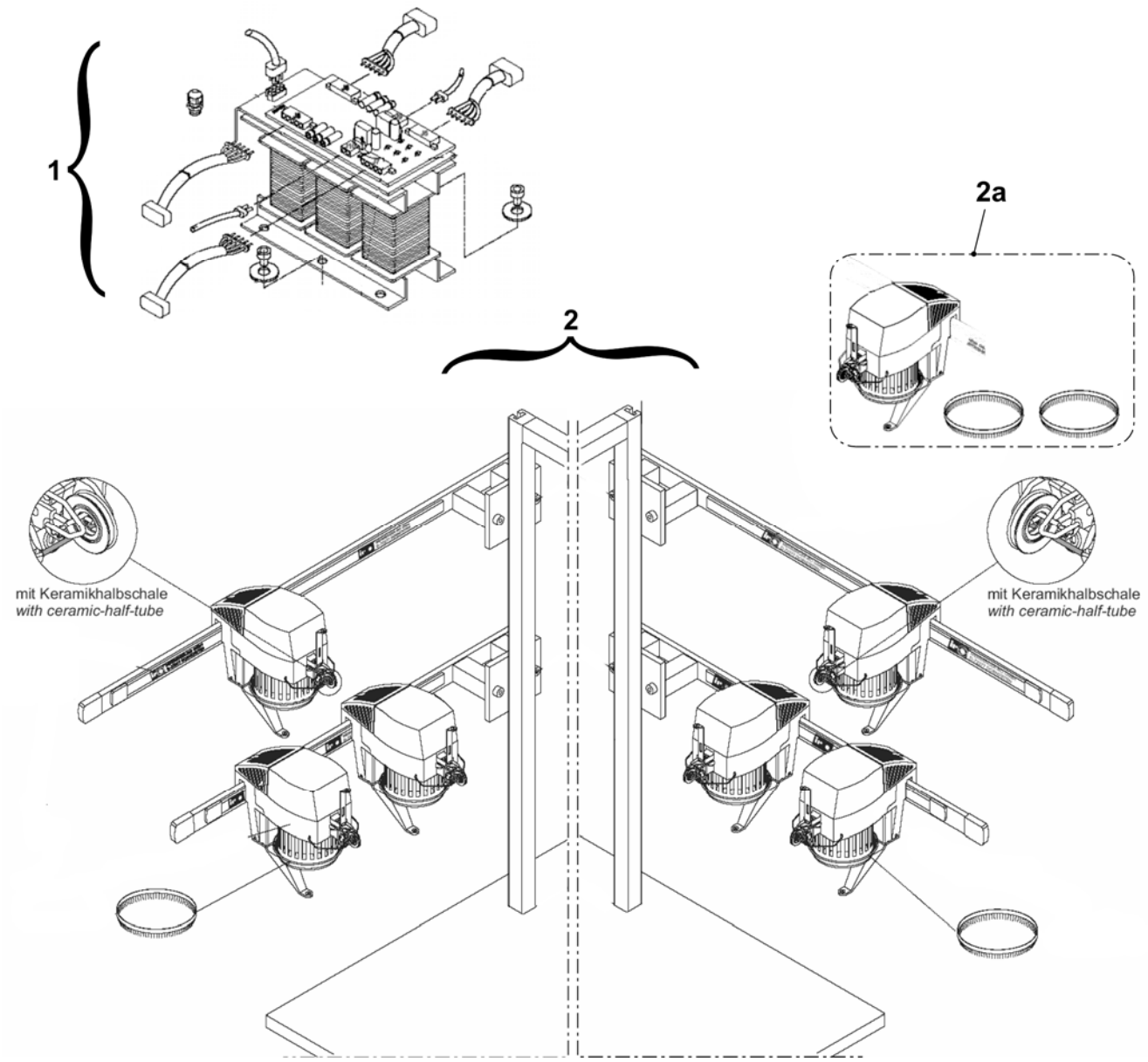

Spulenhalter links

Pos	Benennung	Ident-Nr	Pos	Benennung	Ident-Nr
Σ	**Spulenhalter links**	**253 965**	501	Flachkopf-Schraube M4x25	023 511
1	Halter	253 969	502	U-Scheibe 4	022 481
2	Halter	252 769	503	Sechskant-Mutter M4-6	022 536
3	Blattfeder	253 350	505	U-Scheibe 6	022 431
4	Halter links	253 347	506	Sechskant-Mutter M6-6	022 899
5	Distanzstück	253 349	507	Flachkopf-Schraube M4x16	023 412
6	Garnwächter Massardi	226 964	508	Senk-Schraube M4x12	023 062
7	Klemme	228 583	509	Flachkopf-Schraube M8x16	023 113
8	Nutenstein	228 851	510	Flachkopf-Schraube M8x18	251 331
10	Abdeckung	253 968	511	Flachkopf-Schraube M6x30	023 451
11	Haltewinkel	253 964	512	Fächer-Scheibe A4,3	022 482
12	Haltewinkel	253 963	513	Flachkopf-Schraube M4x6	022 946
13	Haltewinkel	253 967	514	Flachkopf-Schraube M4x10	023 450
14	Kabel Platieren	253 468	515	Hutmutter M4-6	253 805

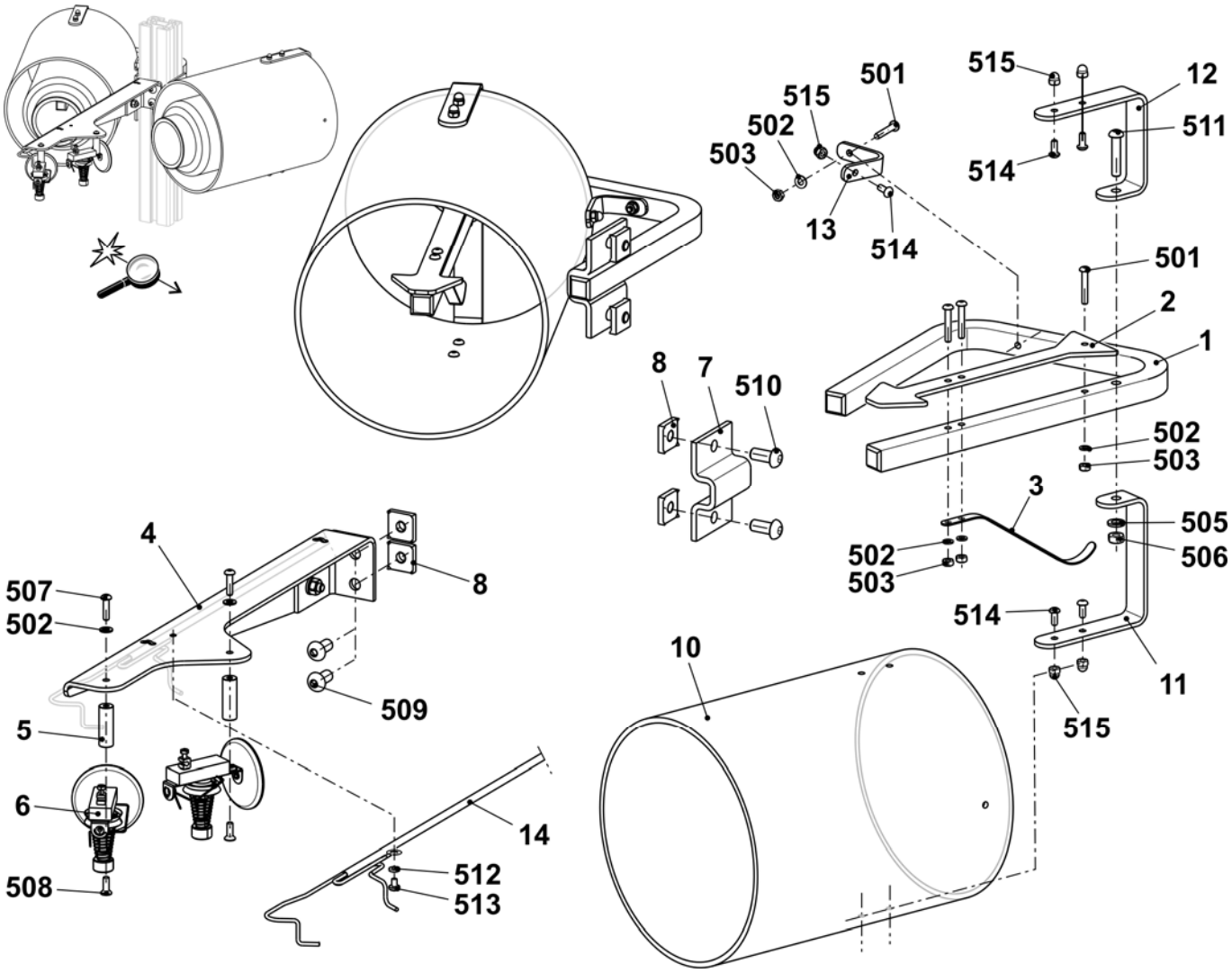

STOLL
THE RIGHT WAY TO KNIT

Spulenhalter rechts

Pos	Benennung	Ident-Nr	Pos	Benennung	Ident-Nr
Σ	**Spulenhalter rechts**	**253 966**	501	Flachkopf-Schraube M4x25	023 511
1	Halter	253 969	502	U-Scheibe 4	022 481
2	Halter	252 769	503	Sechskant-Mutter M4-6	022 536
3	Blattfeder	253 350	505	U-Scheibe 6	022 431
4	Halter rechts	253 348	506	Sechskant-Mutter M6-6	022 899
5	Distanzstück	253 349	507	Flachkopf-Schraube M4x16	023 412
6	Garnwächter Massardi	226 964	508	Senk-Schraube M4x12	023 062
7	Klemme	228 583	509	Flachkopf-Schraube M8x16	023 113
8	Nutenstein	228 851	510	Flachkopf-Schraube M8x18	251 331
10	Abdeckung	253 968	511	Flachkopf-Schraube M6x30	023 451
11	Haltewinkel	253 964	512	Fächer-Scheibe A4,3	022 482
12	Haltewinkel	253 963	513	Flachkopf-Schraube M4x6	022 946
13	Haltewinkel	253 967	514	Flachkopf-Schraube M4x10	023 450
14	Kabel Platieren	253 468	515	Hutmutter M4-6	253 805

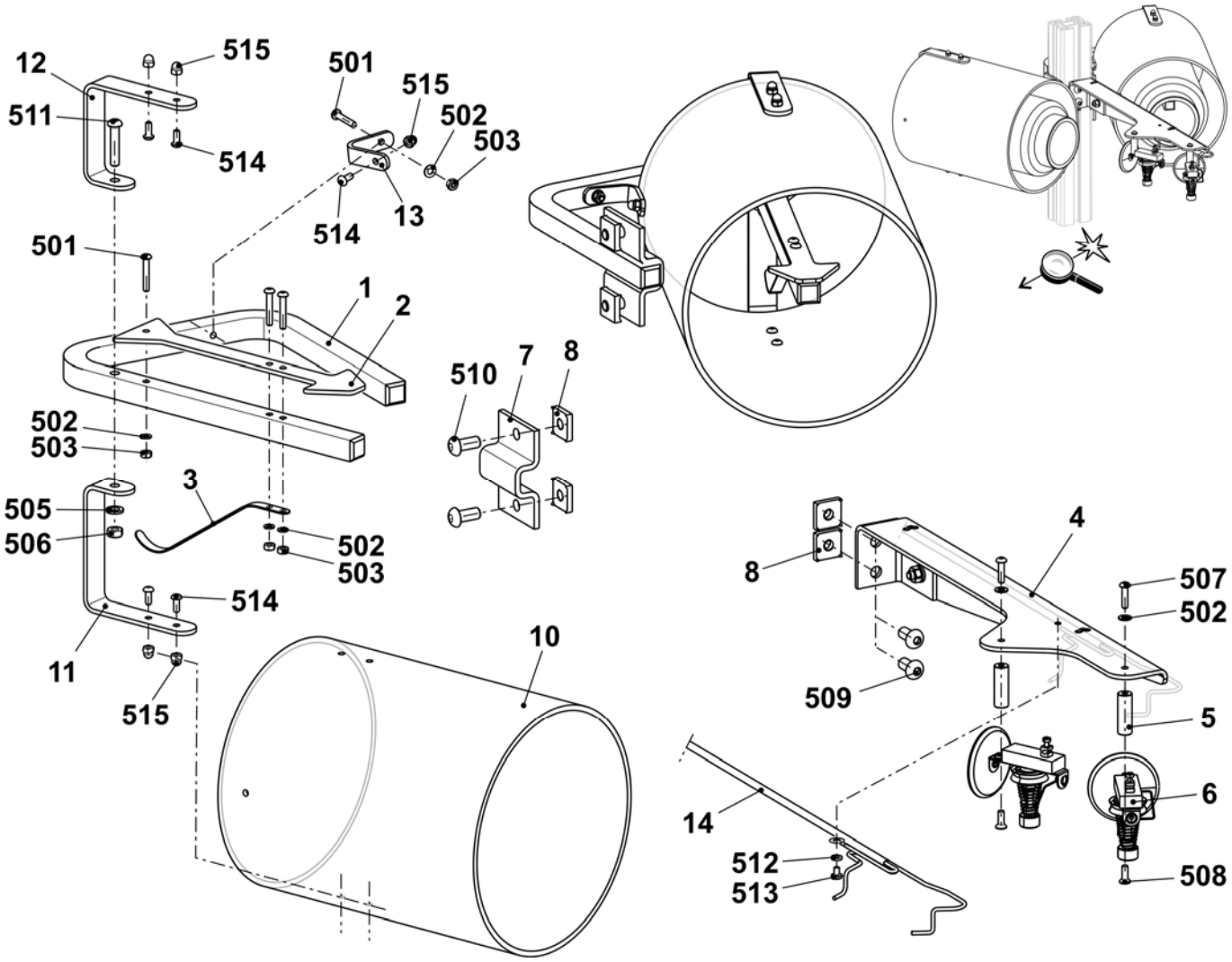

Zusatztisch unten

Pos	Benennung	Ident-Nr		Pos	Benennung	Ident-Nr
Σ	**Zusatztisch**	**253 646**				
1	Zusatztisch geschweisst	253 472		8	Fadenführung	243 765
2	Aufnahmestift	202 777		9	Garnleiter	241 581
3	Scheibe D=130	062 385		500	Flachkopfschraube M4x30	023 681
4	Spulenaufnahme	200 363		501	U-Scheibe 5,3x30x1,25	023 556

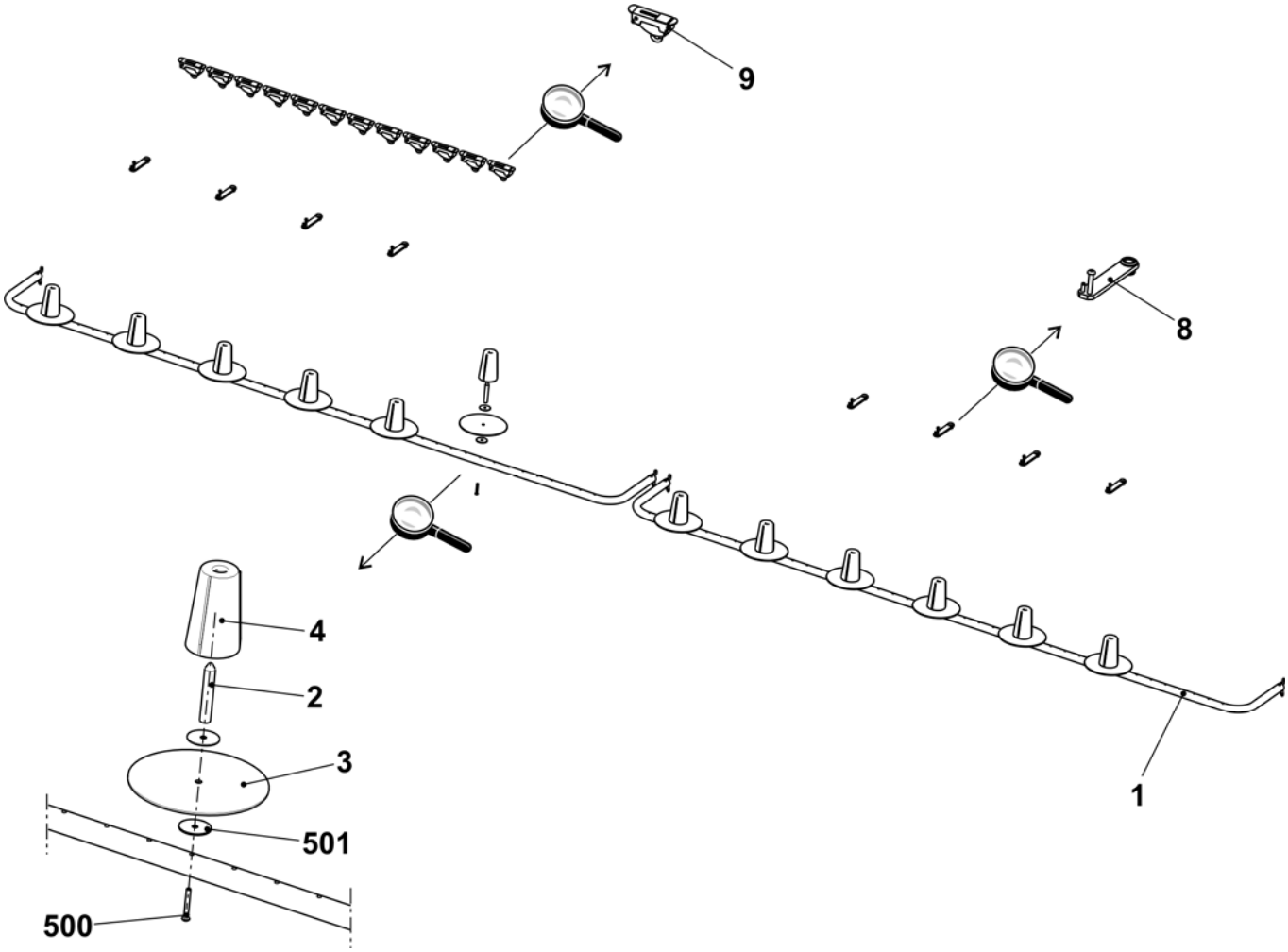

Umbausatz 32 IFF Typ2

Pos.	Benennung	Ident-Nr
	CMS 822 Umbausatz 32 IFF Typ2 E5 + E2,5.2 + E5.2	**250 302**
	CMS 822 Umbausatz 32 IFF Typ2 E7 +E8 + E6.2	**250 303**
	CMS 822 Umbausatz 32 IFF Typ2 E10 + E12 + E14 + E7.2 + E8.2	**250 304**
	CMS 822 Umbausatz 32 IFF Typ2 E16 + E18	**250 305**

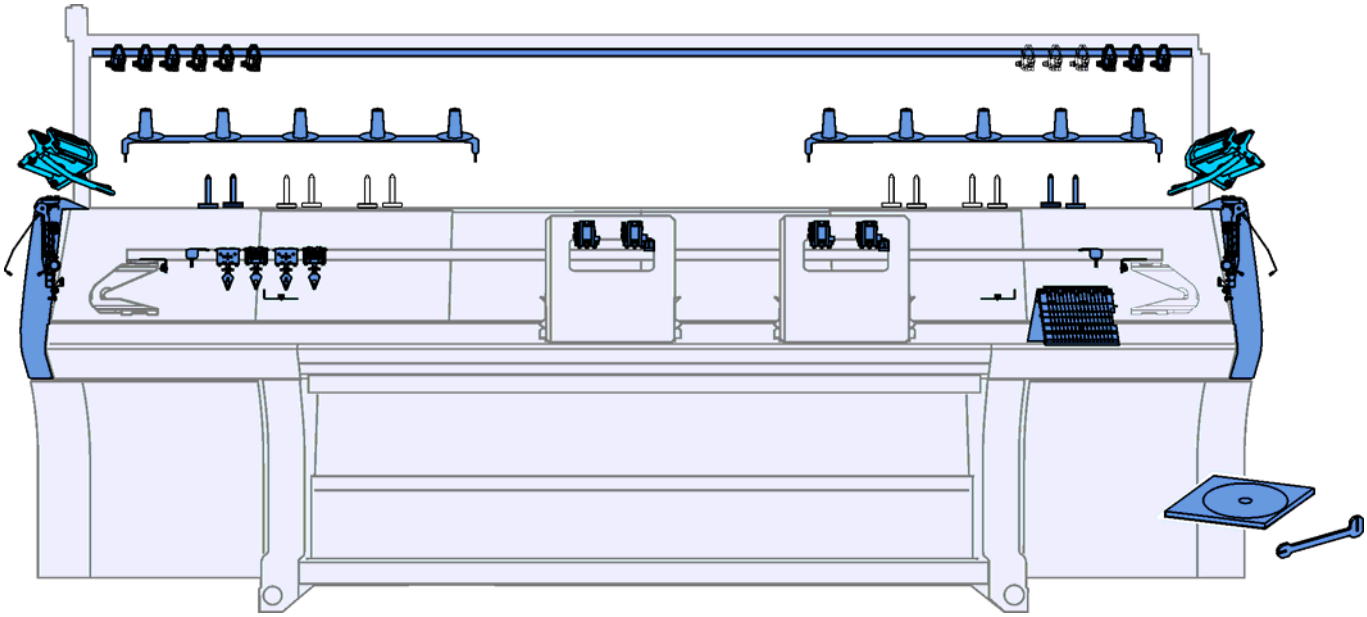

Umbausatz-Übersicht E5 + E2,5.2 + E5.2

Pos	Benennung	Ident-Nr	Pos	Benennung	Ident-Nr
Σ	**CMS 822 Umbausatz 32 IFF E5 + E2,5.2 + E5.2**	**250 302**			
1	Magnethalter komplett	229 373	14	Fadenbremse links	251 862
2	Fadenspanner links komplett E5	244 498	15	Fadenbremse rechts	251 863
3	Fadenspanner rechts komplett E5	244 501	16	DVD Anleitung Umbausatz IFF	245 169
4	Umlenker links komplett	223 316	17	Einstellteil für Fadenführer Bügel	250 119
5	Umlenker rechts komplett	223 049	18	Fadenführung komplett E5 IFF	245 161
6	Fadenführer Mitnahme mitte komplett	245 298	19	Fadenbremse komplett	244 347
7	Fadenführer Mitnahme aussen komplett	245 297	20	Klemmbügel	244 409
8	Friktionsfournisseur links ko. 16-fach	244 991	21	Keramiköse	240 640
9	Friktionsfournisseur rechts ko. 16-fach	244 992	500	Zylinder-Schraube M6x14	022 658
10	Fadenumlenker links komplett	244 517	501	U-Scheibe 6	020 881
11	Fadenumlenker rechts komplett	244 521	502	Passstift 6x16	020 677
12	Klemm-Schneidbett links E5-8	253 653	503	Schraube M6x20	244 824
13	Klemm-Schneidbett rechts E5-8	253 652	504	Schraube KB60x20	237 682

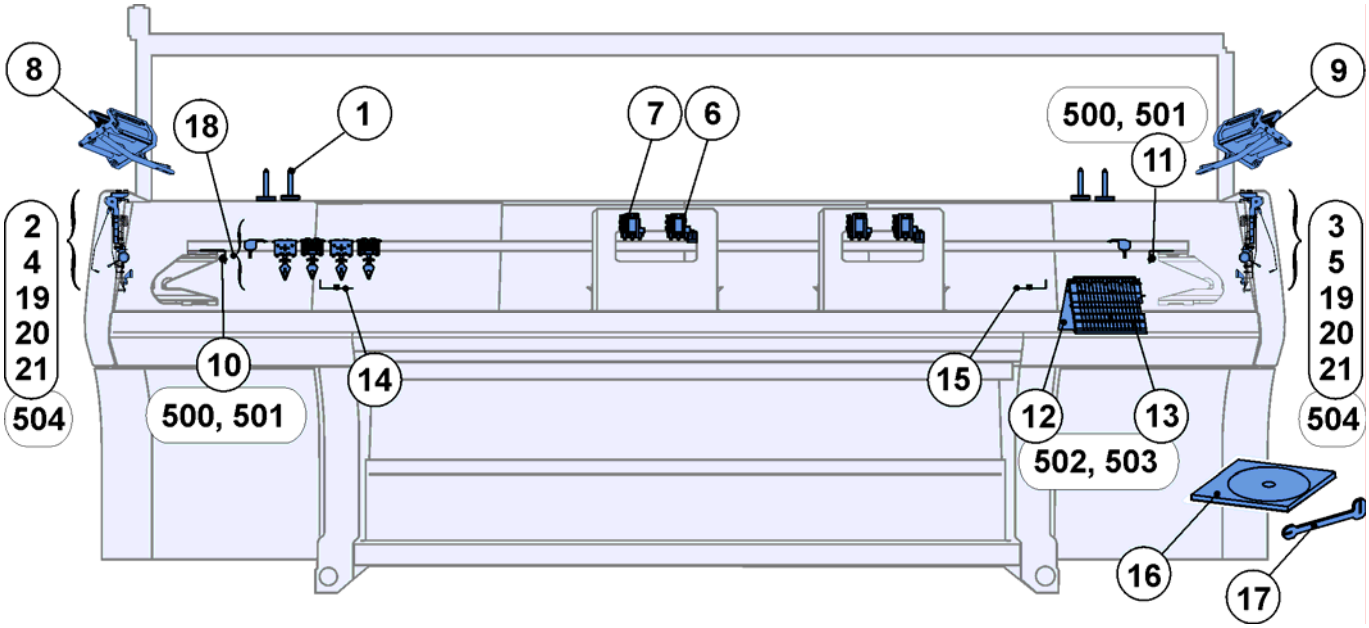

STOLL
THE RIGHT WAY TO KNIT

Umbausatz-Übersicht E7 + E8 + E10 + E12 + E14 + E16 + E18 + E6.2 + E7.2 + E8.2

Pos	Benennung	Ident-Nr	Pos	Benennung	Ident-Nr
Σ	**CMS 822 Umbausatz 32 IFF**				
	E7 + E8 + E6.2	**250 303**	19	Klemm-Schneidbett rechts E5-8	253 652
	E10 + E12 + E14 + E7.2 + E8.2	**250 304**		Klemm-Schneidbett rechts E10-14	253 654
	E16 + E18	**250 305**		Klemm-Schneidbett rechts E16-18	244 062
1	Magnethalter komplett	229 373	20	Fadenbremse links	251 862
2	Fadenspanner links komplett E7-8	244 499	21	Fadenbremse rechts	251 863
	Fadenspanner links komplett E10-18	244 500	22	DVD Anleitung Umbausatz IFF	245 169
3	Fadenspanner rechts komplett E7-8	244 502	23	Zusatztisch 7XX/8XX	241 928
	Fadenspanner rechts komplett E10-18	244 503	24	Einstellteil für Fadenführer-Bügel	250 119
4	Garnleiterschiene 84“	236 932	25	Fadenführung komplett E7-8 IFF	245 162
5	Träger links	243 602		Fadenführung komplett E10-14 IFF	245 163
6	Träger rechts	243 603		Fadenführung komplett E16-18 IFF	245 164
7	Träger	239 295	26	Fadenbremse komplett	244 347
8	Umlenker links komplett	223 316	27	Klemmbügel	244 409
9	Umlenker rechts komplett	223 049	28	Keramiköse	240 640
10	Fadenkontrolleinrichtung	237 124	500	Sperrzahn-Schraube M6x12	023 415
11	Garnleiter komplett	241 581	501	Ripp-Sicherungsmutter M6-10	023 414
12	Fadenführer Mitnahme mitte komplett	245 298	502	Vierkantmutter M8	023 269
13	Fadenführer Mitnahme aussen komplett	245 297	503	Flachkopf-Schraube M8x16	023 113
14	Friktionsfournisseur links ko. 16-fach	244 991	504	Zylinder-Schraube M6x14	022 658
15	Friktionsfournisseur rechts ko. 16-fach	244 992	505	U-Scheibe 6	020 881
16	Fadenumlenker links komplett	244 517	506	Passstift 6x16	020 677
17	Fadenumlenker rechts komplett	244 521	507	Schraube M6x20	244 824
18	Klemm-Schneidbett links E5-8	253 653	508	Schraube KB60x20	237 682
	Klemm-Schneidbett links E10-14	253 655			
	Klemm-Schneidbett links E16-18	244 821			

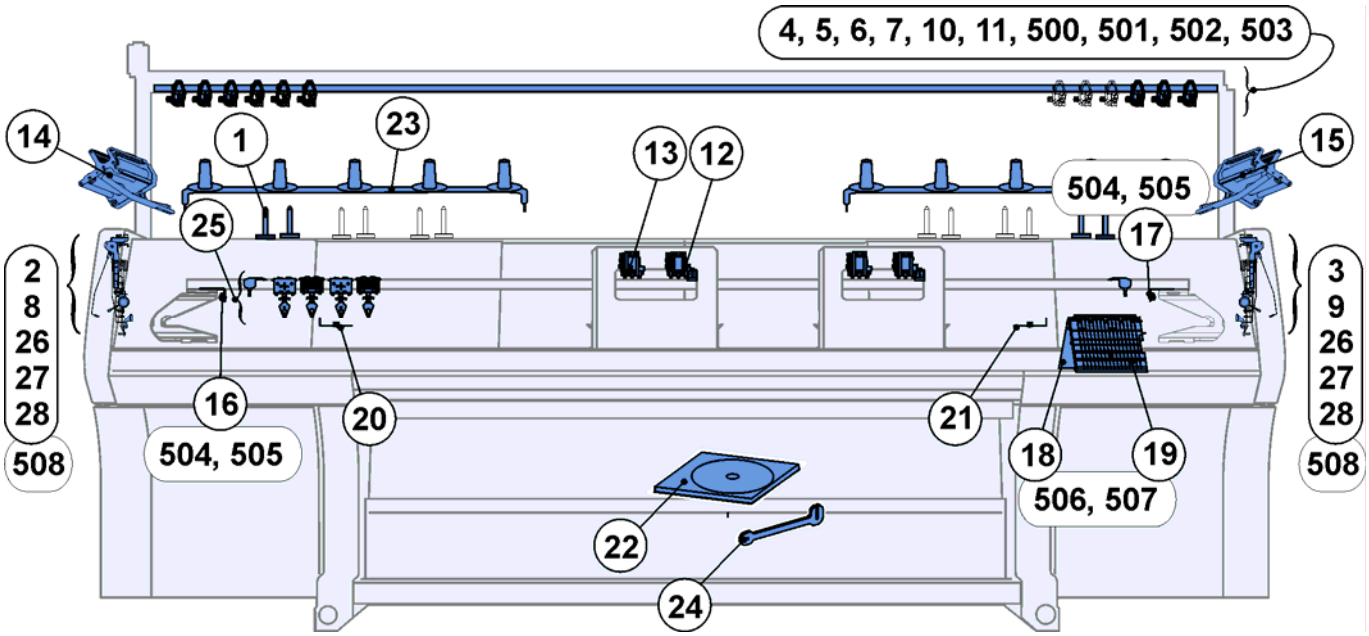

Magnethalter

Pos	Benennung	Ident-Nr		Pos	Benennung	Ident-Nr
Σ	**Magnethalter komplett**	**229 373**				
1	Aufnahmestift	229 345		3	Filz Ronde 37mm	245 165
2	Flachgreifer Pg40l	227 311		500	Senkkopfschraube M5x16	023 417

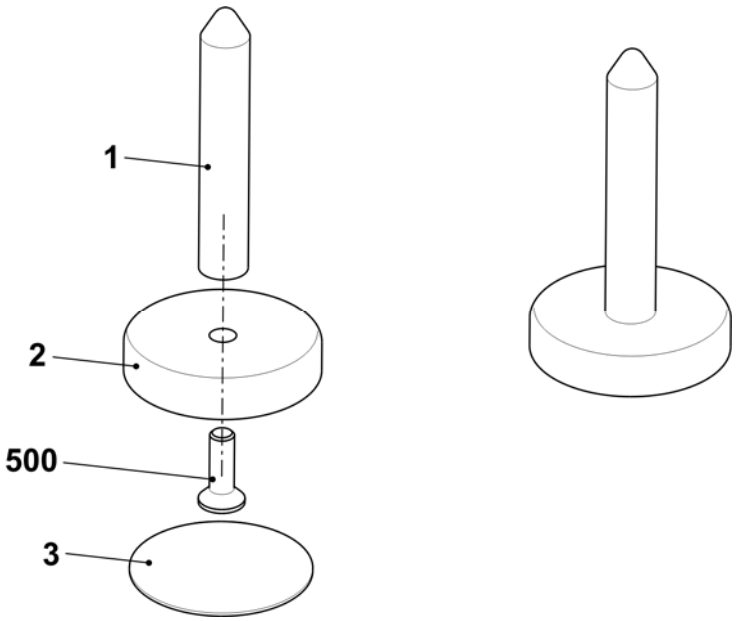

Teile für die linke Sicherheitshaube

Pos	Benennung	Ident-Nr	Pos	Benennung	Ident-Nr
2	Fadenspanner links komplett				
	E5 + E2,5.2 + E3,5.2 + E5.2	244 498	26	Fadenbremse komplett	244 347
	E7 + E8 + E6.2	244 499	27	Klemmbügel	244 409
	E10 + E12 +E14 + E18 + E7.2 + 8.2 + E9.2	244 500	28	Keramiköse	240 640
8	Umlenker links komplett	223 316	508	Schraube KB60x20	237 682

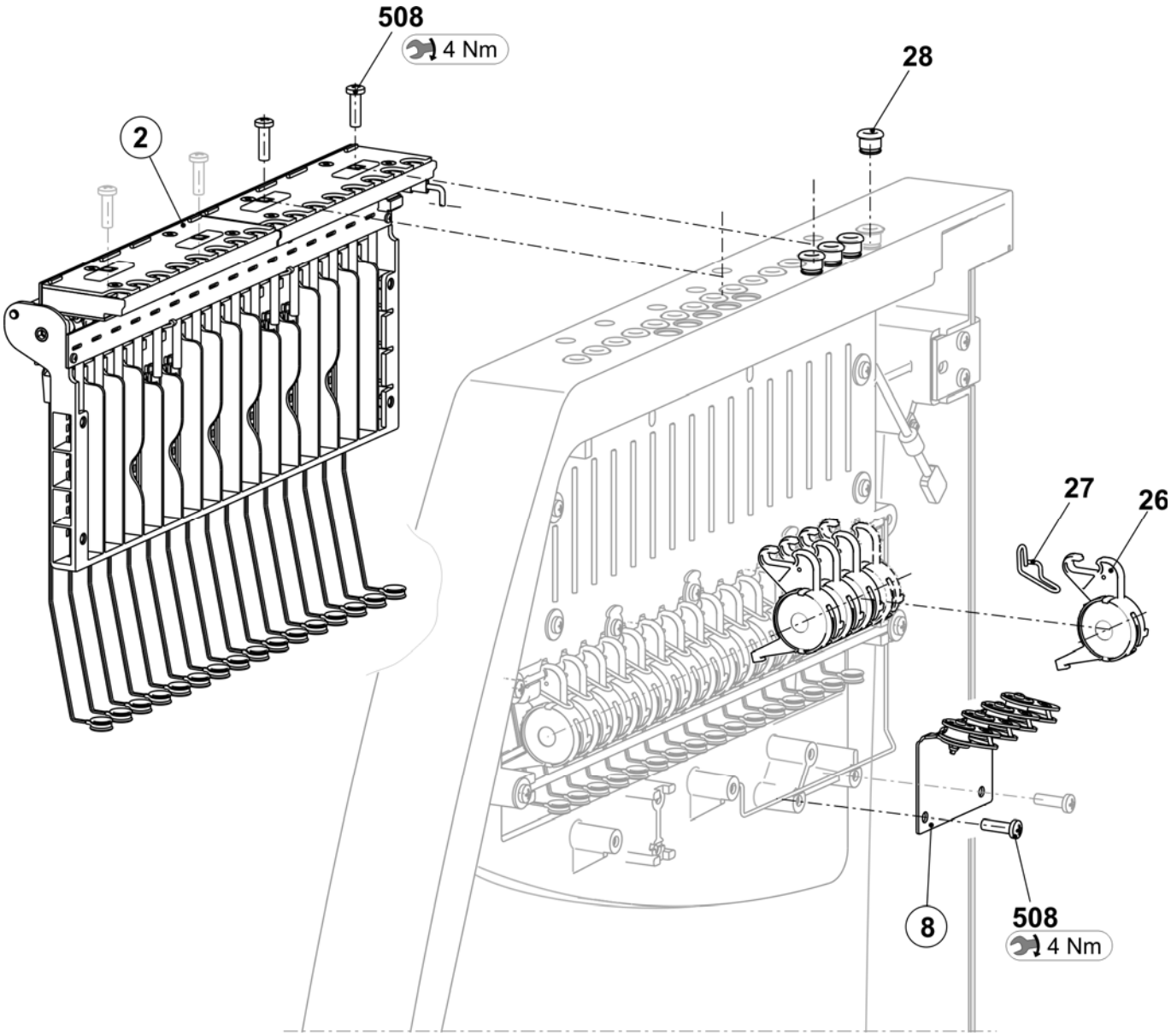

Teile für die rechte Sicherheitshaube

Pos	*Benennung*	*Ident-Nr*		*Pos*	*Benennung*	*Ident-Nr*
3	Fadenspanner rechts komplett					
	E5 + E2,5.2 + E3,5.2 + E5.2	244 501		26	Fadenbremse komplett	244 347
	E7 + E8 + E6.2	244 502		27	Klemmbügel	244 409
	E10 + E12 +E14 + E18 + E7.2 + 8.2 + E9.2	244 503		28	Keramiköse	240 640
9	Umlenker rechts komplett	223 049		508	Schraube KB60x20	237 682

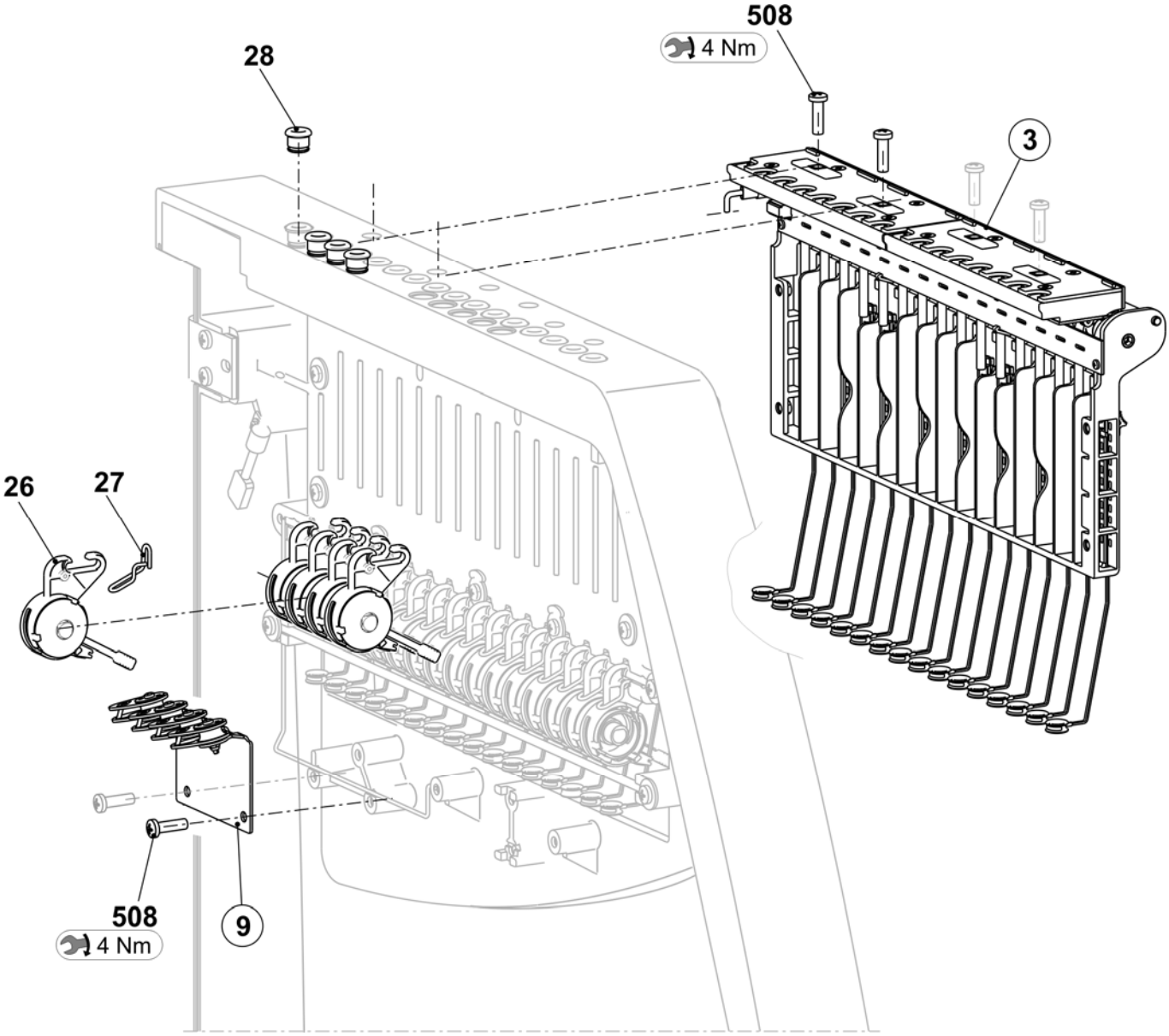

Teile für das Fadenleitsystem

Pos	Benennung	Ident-Nr	Pos	Benennung	Ident-Nr
Σ	**Fadenleitsystem**				
4	Garnleiterschiene 84“	236 932	11	Garnleiter komplett	241 581
5	Träger links	243 602	500	Sperrzahn-Schraube M6x12	023 415
6	Träger rechts	243 603	501	Ripp-Sicherungsmutter M6-10	023 414
7	Träger	239 295	502	Vierkantmutter M8	023 269
10	Fadenkontrolleinrichtung	237 124	503	Flachkopf-Schraube M8x16	023 113

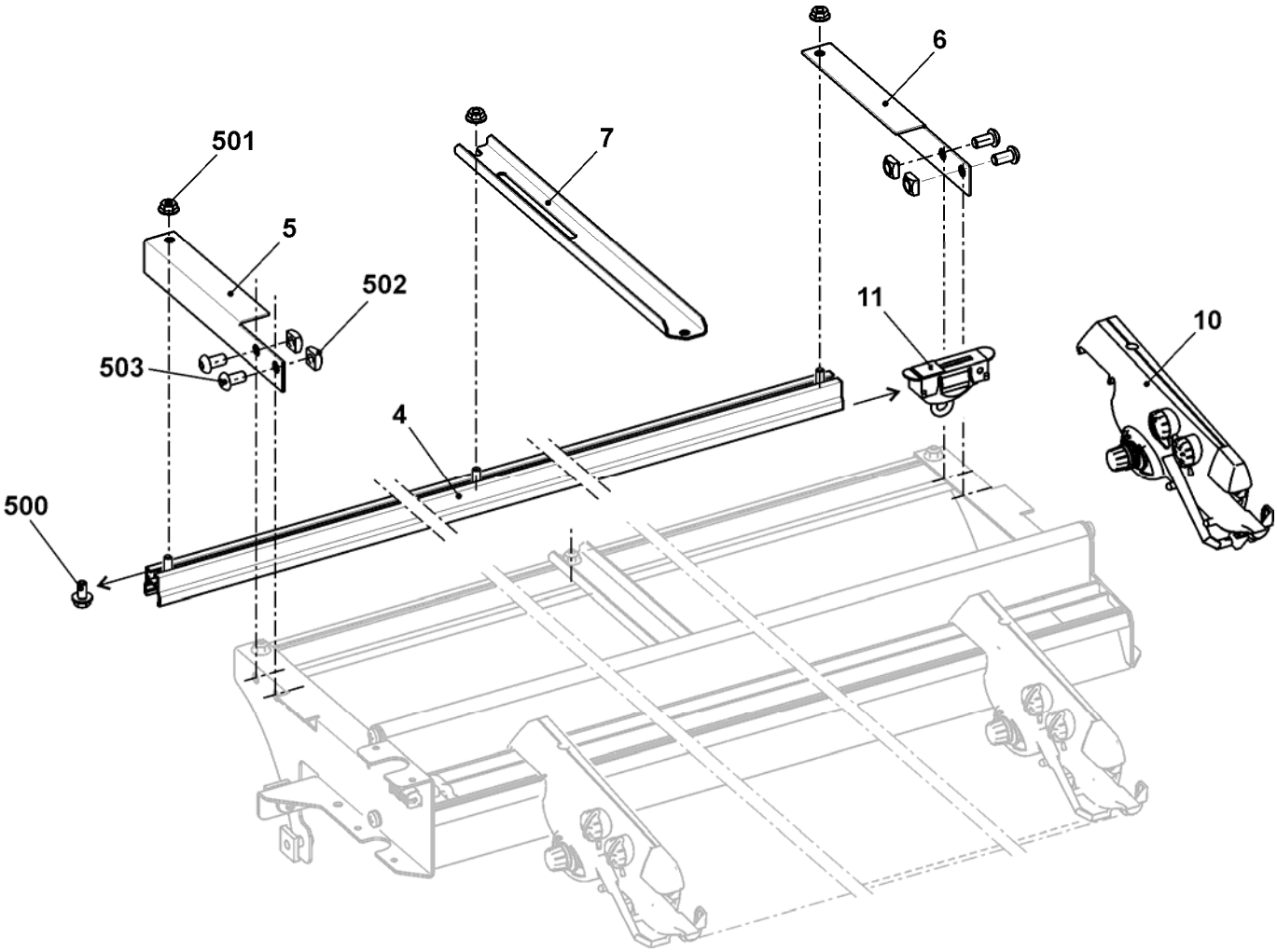

Mitnahme mitte

Pos	Benennung	Ident-Nr	Pos	Benennung	Ident-Nr
Σ	**FF-Mitnahme Mitte komplett**	**245 298**	7	Karte Fadenführer Endstufen OKC	300 960
1	Fadenführer-Mitnehmer rechts komplett	243 080	500	Zylinder-Schraube M4x14-I-Torx	242 279
2	Fadenführer-Mitnehmer links komplett	243 118	501	Zylinder-Schraube M4x25-I-Torx	245 305
3	Haltewinkel für Platine	245 313	502	Zylinder-Schraube M3x12-12.9	022 648
4	Halteblock mitte	245 308	503	Schraube KB60x20	243 625
5	Schaltwerk	251 137	900	Passschraube	231 899
6	Führungsteil	239 972	901	Zylinder-Schraube M6x16	020 135

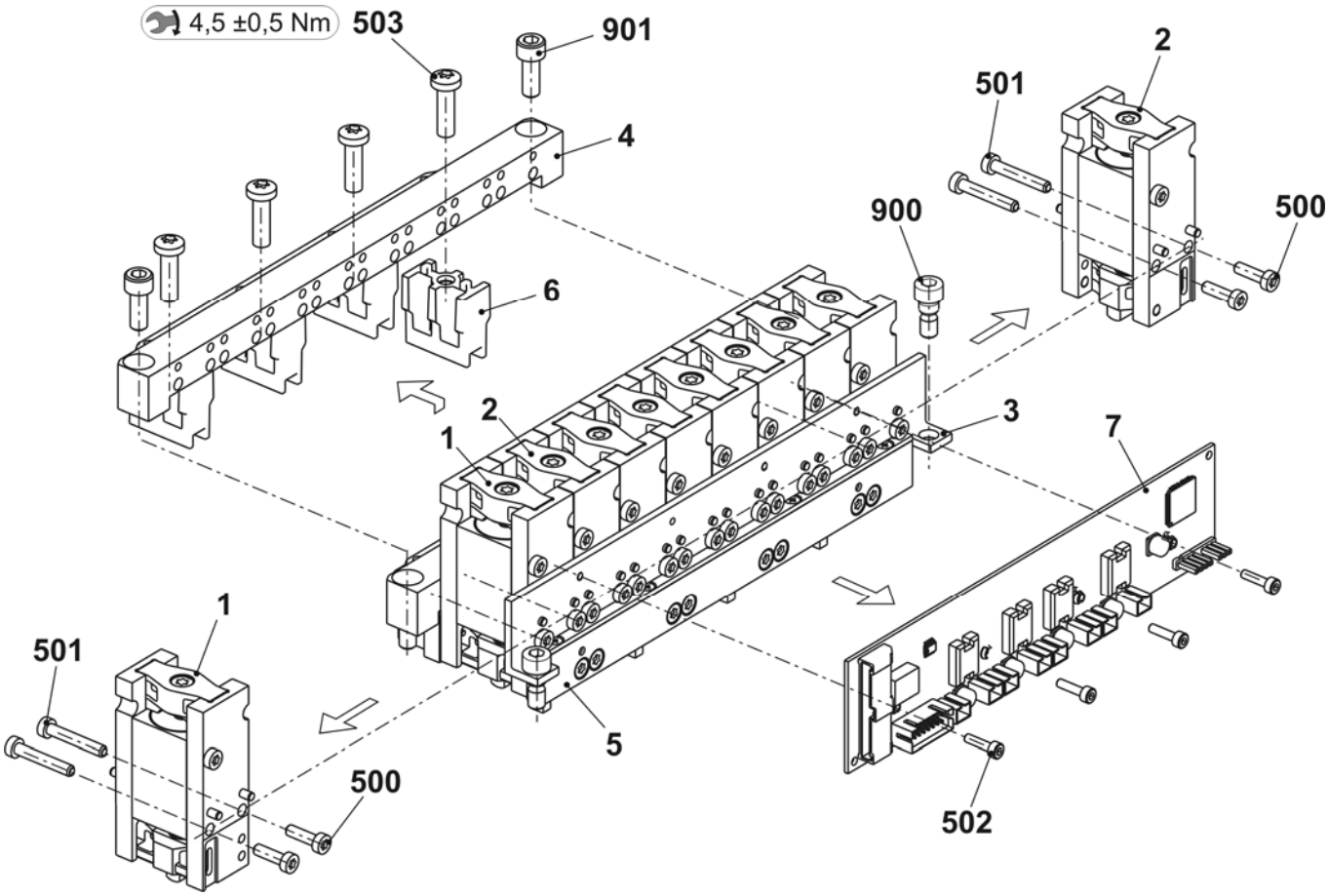

Mitnahme aussen

Pos	Benennung	Ident-Nr	Pos	Benennung	Ident-Nr
Σ	**FF-Mitnahme aussen komplett**	**245 297**	6	Schaltwerk	251 137
1	Fadenführer-Mitnehmer rechts komplett	243 080	500	Zylinder-Schraube M4x14-I-Torx	242 279
2	Fadenführer-Mitnehmer links komplett	243 118	501	Zylinder-Schraube M4x25-I-Torx	245 305
3	Haltewinkel für Platine	245 313	502	Zylinder-Schraube M3x12-12.9	022 648
4	Halteblock Aussen	245 294	900	Passschraube	231 899
5	Karte Fadenführer Endstufen OKC	300 960	901	Zylinder-Schraube M6x16	020 135

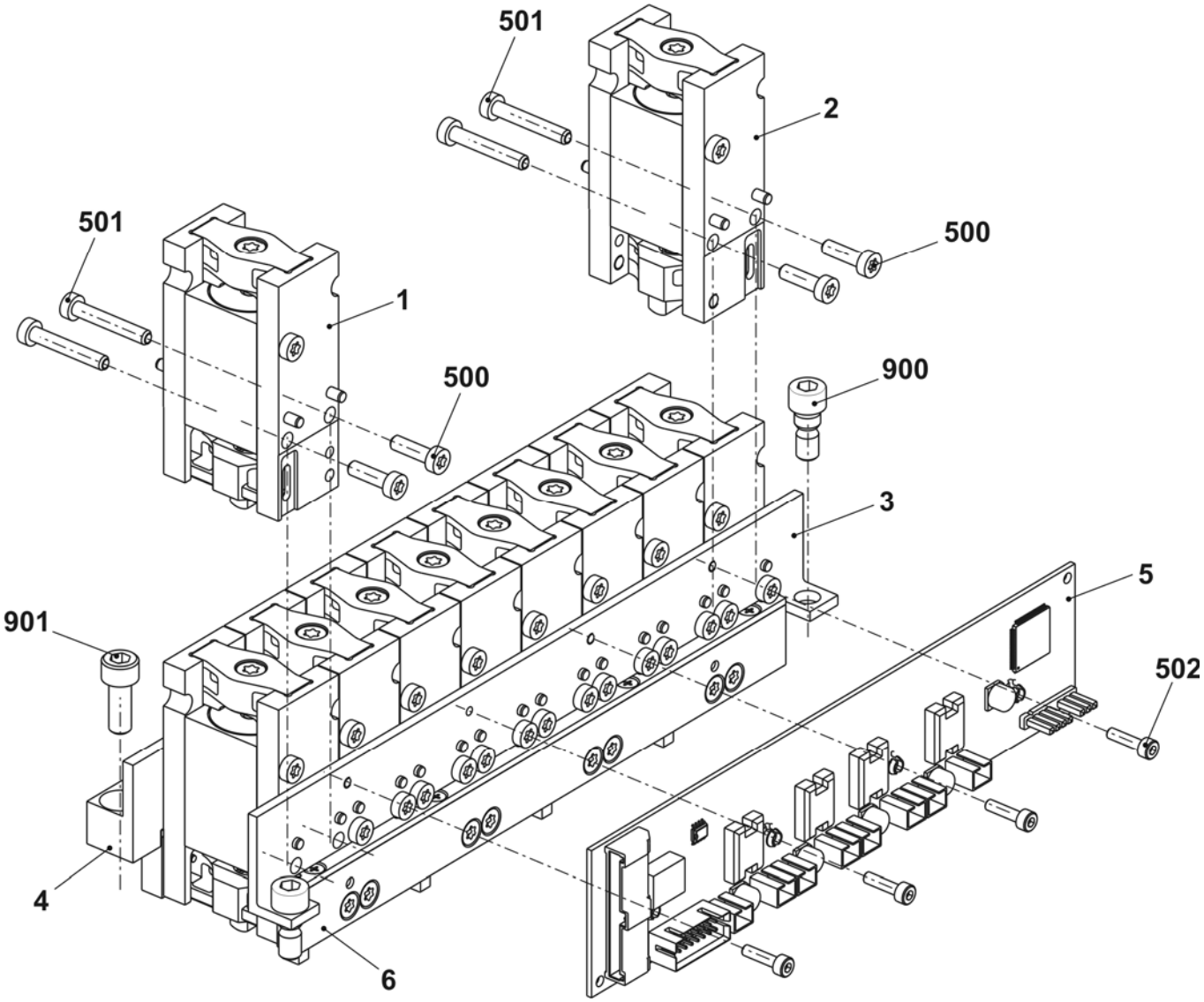

Friktionsfournisseur links und rechts ko.

Pos	Benennung	Ident-Nr		Pos	Benennung	Ident-Nr
ΣL	**Friktionsfournisseur links ko. 16-fach**	**244 991**		**ΣR**	**Friktionsfournisseur rechts ko. 16-fach**	**244 992**
1	Friktionsfournisseur links	244 185		1	Friktionsfournisseur rechts	244 186
2	Halter links	243 869		2	Halter rechts	244 142
501	Flachkopf-Schraube M8x25	023 027		501	Flachkopf-Schraube M8x25	023 027
502	Zylinder-Schraube M6x16	020 135		502	Zylinder-Schraube M6x16	020 135
503	Flachkopf-Schraube M5x8	239 408		503	Flachkopf-Schraube M5x8	239 408

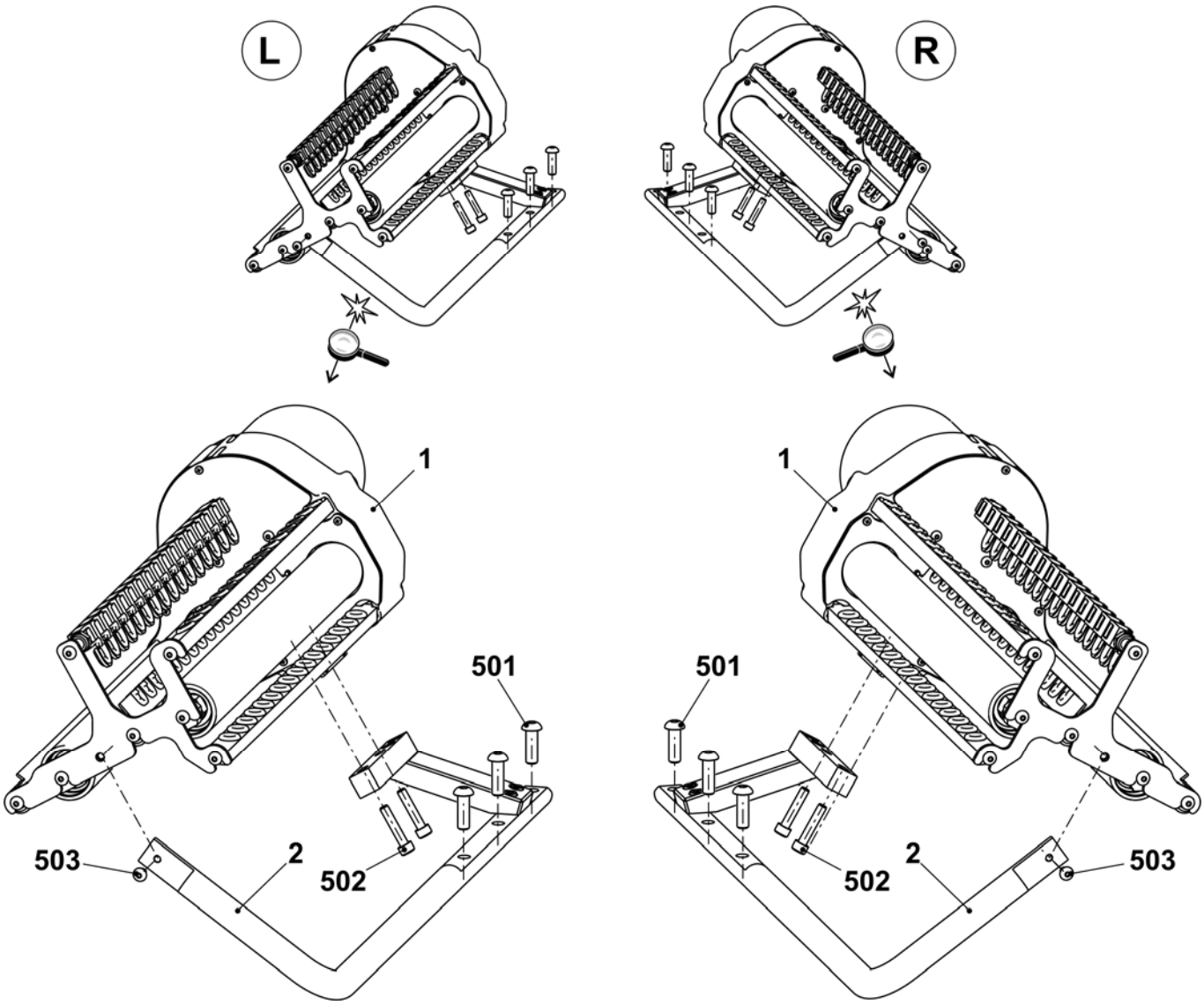

STOLL
THE RIGHT WAY TO KNIT

Friktionsfournisseur links

Pos	Benennung		Ident-Nr	Pos	Benennung	Ident-Nr
Σ	**Friktionsfournisseur links ko. 16-fach**		**244 185**	10	Deckel	251 098
1	Gehäuse		240 368	11	Büchse	221 391
2	Friktionswalze komplett		243 860	12	Keilrippenscheibe	221 268
3	Drehstrommotor 3x42V komplett		219 800	13	Keilrippenriemen	206 927
	3a	Drehstrommotor	220 161	14	Stange	243 868
	3b	Mikroschalter	008 664	15	Deckel	230 758
5	Fadenleitstab 16-fach komplett		244 576	18	Umlenker komplett 16-fach	250 102
6	Fadenleitstab 16-fach komplett		244 578	19	Schutzblech	251 096
	6a	Fadenleitstab 16-fach	244 577	500	Schraube KB30x8	236 228
	6b	Keramiköse	240 640	501	Schraube M20x10	244 736
7	Abstellschiene rechts komplett		243 863	502	Zylinder-Schraube M5x12	020 132
	7a	Abstellschiene rechts	243 864	503	Zylinder-Schraube M5x16	022 726
	570	Gleitlager GFM-101214-07	023 627	504	Zylinder-Schraube M5x25	023 523
	571	O-Ring 10x1,3	244 895	506	U-Scheibe 5,3x22x2,5	023 219
8	Abstellschiene links komplett		243 865	507	U-Scheibe 5	020 901
	8a	Abstellschiene links	243 866	508	Passscheibe 15x21x1	023 216
	8b	Faden-Öse	230 662	510	U-Scheibe 5	023 542
	580	Gleitlager GFM-101214-07	023 627	511	Flachkopf-Schraube M5x8	239 408
	581	O-Ring 10x1,3	244 895	512	Flachkopf-Schraube M4x5	239 549
9	Lasche		251 113	513	Flachkopf-Schraube M4x10	023 450

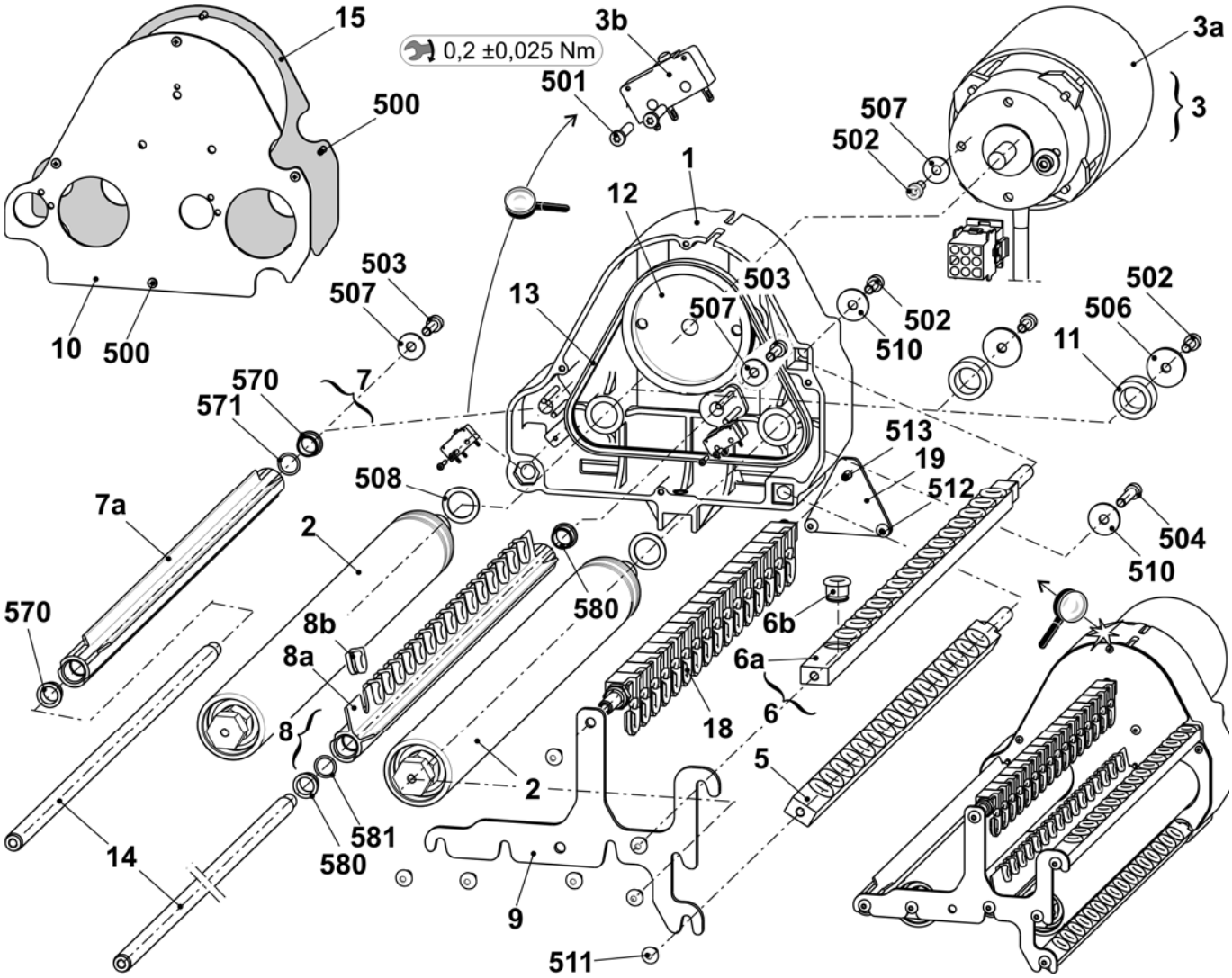

Friktionsfournisseur rechts

Pos	Benennung		Ident-Nr	Pos	Benennung	Ident-Nr
Σ	**Friktionsfournisseur rechts ko. 16-fach**		**244 186**	10	Deckel	251 098
1	Gehäuse		240 368	11	Büchse	221 391
2	Friktionswalze komplett		243 860	12	Keilrippenscheibe	221 268
3	Drehstrommotor 3x42V komplett		219 800	13	Keilrippenriemen	206 927
	3a	Drehstrommotor	220 161	14	Stange	243 868
	3b	Mikroschalter	008 664	15	Deckel	230 758
5	Fadenleitstab 16-fach komplett		244 772	18	Umlenker komplett 16-fach	250 102
6	Fadenleitstab 16-fach komplett		244 578	19	Schutzblech	251 096
	6a	Fadenleitstab 16-fach	244 577	500	Schraube KB30x8	236 228
	6b	Keramiköse	240 640	501	Schraube M20x10	244 736
7	Abstellschiene rechts komplett		243 863	502	Zylinder-Schraube M5x12	020 132
	7a	Abstellschiene rechts	243 864	503	Zylinder-Schraube M5x16	022 726
	570	Gleitlager GFM-101214-07	023 627	504	Zylinder-Schraube M5x25	023 523
	571	O-Ring 10x1,3	244 895	506	U-Scheibe 5,3x22x2,5	023 219
8	Abstellschiene rechts komplett		244 530	507	U-Scheibe 5	020 901
	8a	Abstellschiene rechts	244 531	508	Passscheibe 15x21x1	023 216
	8b	Faden-Öse	230 662	510	U-Scheibe 5	023 542
	580	Gleitlager GFM-101214-07	023 627	511	Flachkopf-Schraube M5x8	239 408
	581	O-Ring 10x1,3	244 895	512	Flachkopf-Schraube M4x5	239 549
9	Lasche		251 113	513	Flachkopf-Schraube M4x10	023 450

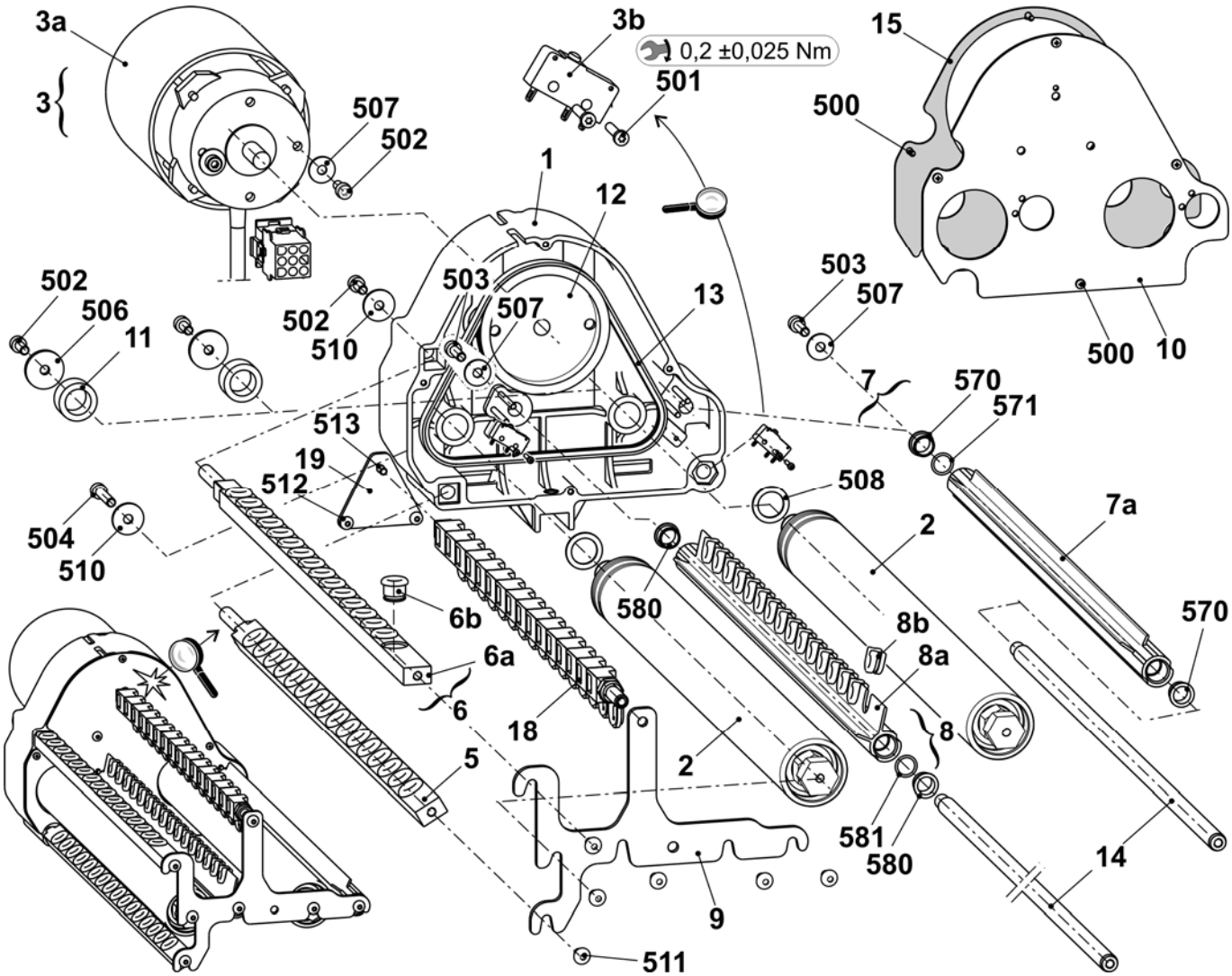

Fadenumlenker links

Pos	Benennung	Ident-Nr	Pos	Benennung	Ident-Nr
Σ	**Fadenumlenker links komplett**	**244 517**			
1	Haltewinkel	244 516	502	U-Scheibe 6	020 881
2	Bolzen	214 894	503	U-Scheibe 6	022 853
3	Fadenführer MH 6	200 127	504	O-Ring 6x3	022 856
500	Flachkopf-Schraube M6x10	023 183	504*	Zylinder-Schraube M6x14	022 658
501	Zylinder-Schraube M6x80	023 064	505*	U-Scheibe 6	020 881

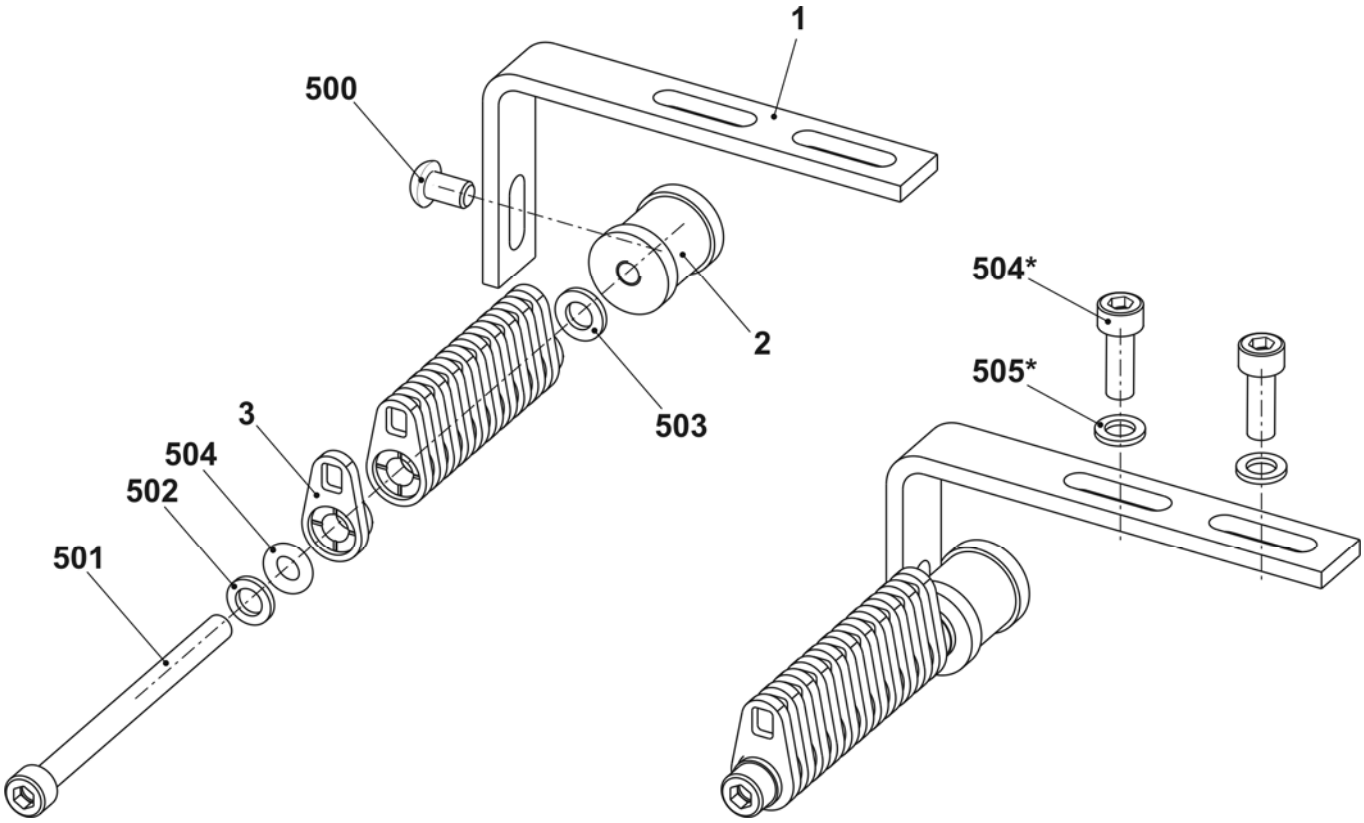

Fadenumlenker rechts

Pos	Benennung	Ident-Nr		Pos	Benennung	Ident-Nr
Σ	**Fadenumlenker rechts komplett**	**244 521**				
1	Haltewinkel	244 516		502	U-Scheibe 6	020 881
2	Bolzen	214 894		503	U-Scheibe 6	022 853
3	Fadenführer MH 6	200 127		504	O-Ring 6x3	022 856
500	Flachkopf-Schraube M6x10	023 183		504*	Zylinder-Schraube M6x14	022 658
501	Zylinder-Schraube M6x80	023 064		505*	U-Scheibe 6	020 881

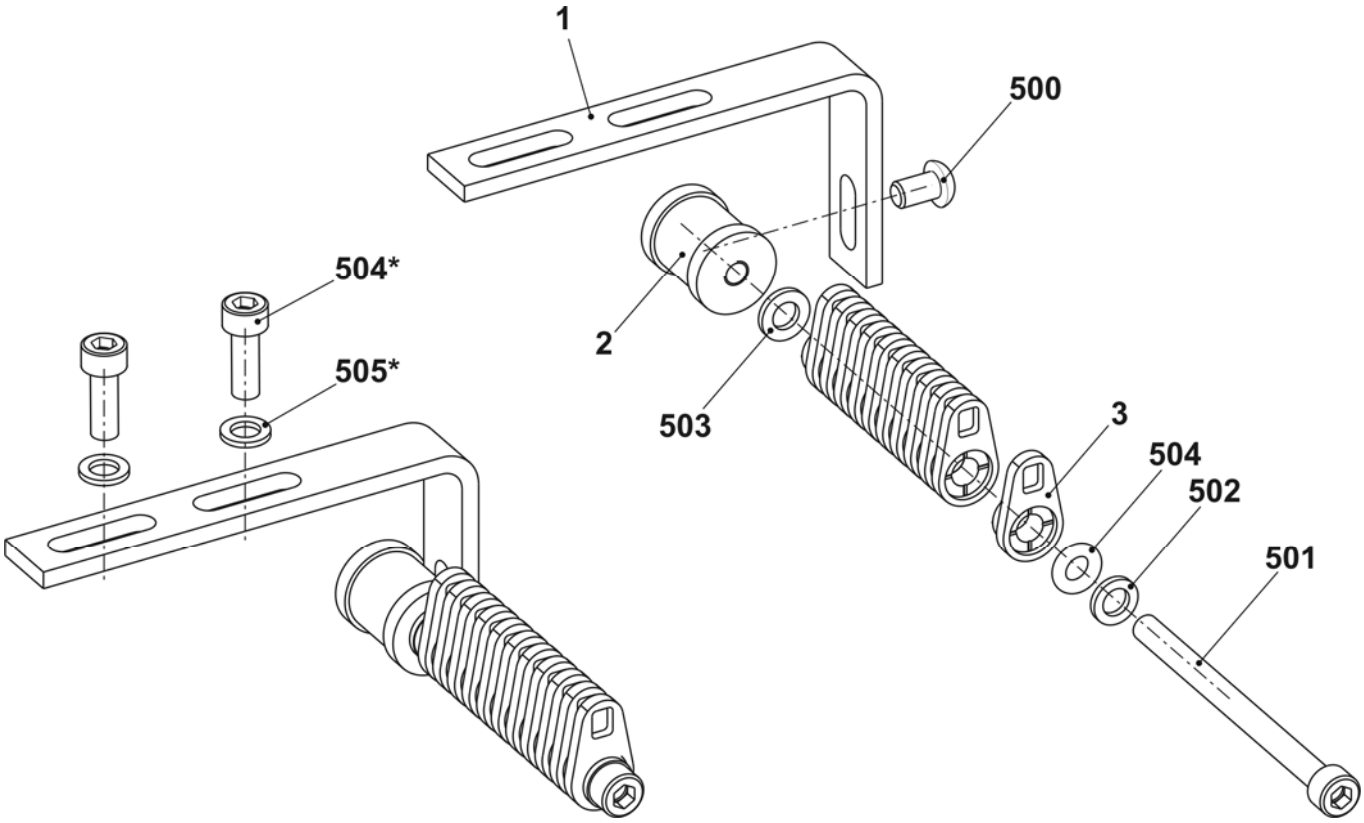

STOLL
THE RIGHT WAY TO KNIT

Klemm-Schneidbett links E5 + E7 + E8 + E2,5.2 + E3,5.2 + E5.2 + E6.2

Pos	Benennung		Ident-Nr	Pos	Benennung	Ident-Nr
Σ	**Klemm-Schneidbett links E5 + E7 + E8 + E2,5.2 + E3,5.2 + E5.2 + E6.2**		**253 653**			
1	Führungsplatte links E5-14		244 642	8	Federhalter	244 590
	1a	Führungsplatte links E5-14	244 632	9	Halteleiste links	250 607
	1b	Deckschiene	243 923	10	Fangnadel links E5-8	244 729
	1c	Deckschiene	243 924	11	Zwischenteil E10-14	244 591
	1d	Fixierdraht	243 925	12	Kupplungsteil E4-8	200 682
	1e	Achse	211 349	13	Zwischenschieber gebremst E5-8	237 323
	1f	Führungsstift	211 351	14	Auswahlplatine E4-8	200 687
	1g	Fixierdraht	215 927	15	Platinenfeder E4-8	200 690
	1h	Fixierdraht	244 589	500	Zylinder-Schraube M4x10	023 136
	510	Passstift 3x16	020 649	501	Sechskantmutter M4-8	023 046
	511	Gewindestift M5x5	236 061	502	U-Scheibe 4	020 870
2	Abdeckung links komplett E10-14		251 120	503	Senkkopfschraube M3x10	242 029
3	Fanghaken links E10-14		251 377	504	Zugfeder 5x0,5x17,4	023 377
4	Schieber E5-14		253 084	505	Druckfeder D 117 B 07x4,3x12,1	023 521
5	Klinge		243 948	506	Gewindestift M6x8-45h	022 581
6	Klemme links komplett		244 633	560*	Passstift 6x16	020 677
7	Federhalter		244 032	570*	Zylinder-Schraube M6x20	244 824

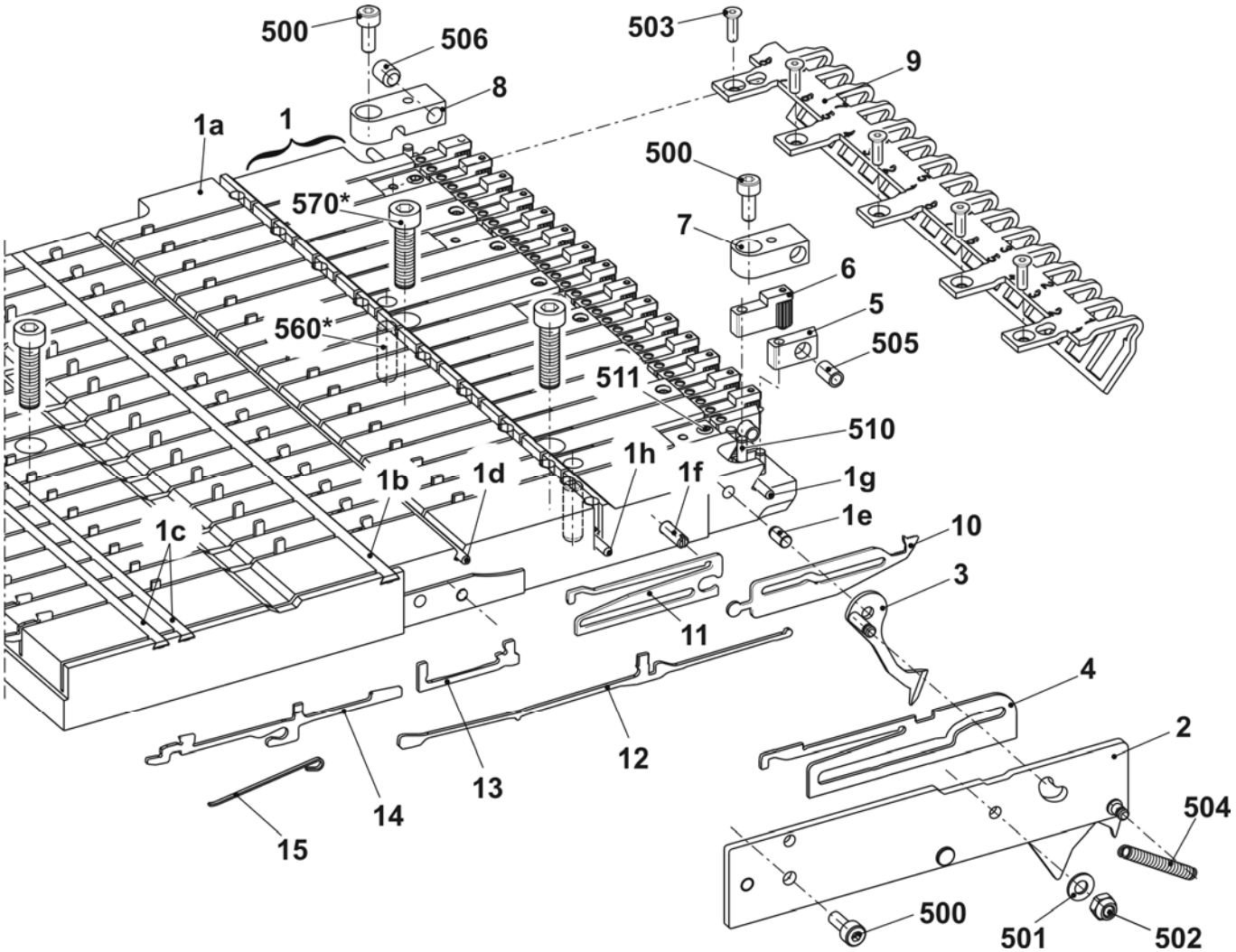

Klemm-Schneidbett links E10 + E12 + E14 + E7.2 + E8.2

Pos	*Benennung*		*Ident-Nr*	*Pos*	*Benennung*	*Ident-Nr*
Σ	**Klemm-Schneidbett li. E10 + E12 + E14 + E7.2 + E8.2**		**253 655**			
1	Führungsplatte links E5-14		244 642	8	Federhalter	244 590
	1a	Führungsplatte links E5-14	244 632	9	Halteleiste links	250 607
	1b	Deckschiene	243 923	10	Fangnadel links E10-14	244 630
	1c	Deckschiene	243 924	11	Zwischenteil E10-14	244 591
	1d	Fixierdraht	243 925	12	Kupplungsteil E4-8	200 682
	1e	Achse	211 349	13	Zwischenschieber gebremst E5-8	237 323
	1f	Führungsstift	211 351	14	Auswahlplatine E10-14	200 687
	1g	Fixierdraht	215 927	15	Platinenfeder E4-8	200 690
	1h	Fixierdraht	244 589	500	Zylinder-Schraube M4x10	023 136
	510	Passstift 3x16	020 649	501	Sechskantmutter M4-8	023 046
	511	Gewindestift M5x5	236 061	502	U-Scheibe 4	020 870
2	Abdeckung links komplett E10-14		251 120	503	Senkkopfschraube M3x10	242 029
3	Fanghaken links E10-14		251 377	504	Zugfeder 5x0,5x17,4	023 377
4	Schieber E5-14		253 084	505	Druckfeder D 117 B 07x4,3x12,1	023 521
5	Klinge		243 948	506	Gewindestift M6x8-45h	022 581
6	Klemme links komplett		244 633	560*	Passstift 6x16	020 677
7	Federhalter		244 032	570*	Zylinder-Schraube M6x20	244 824

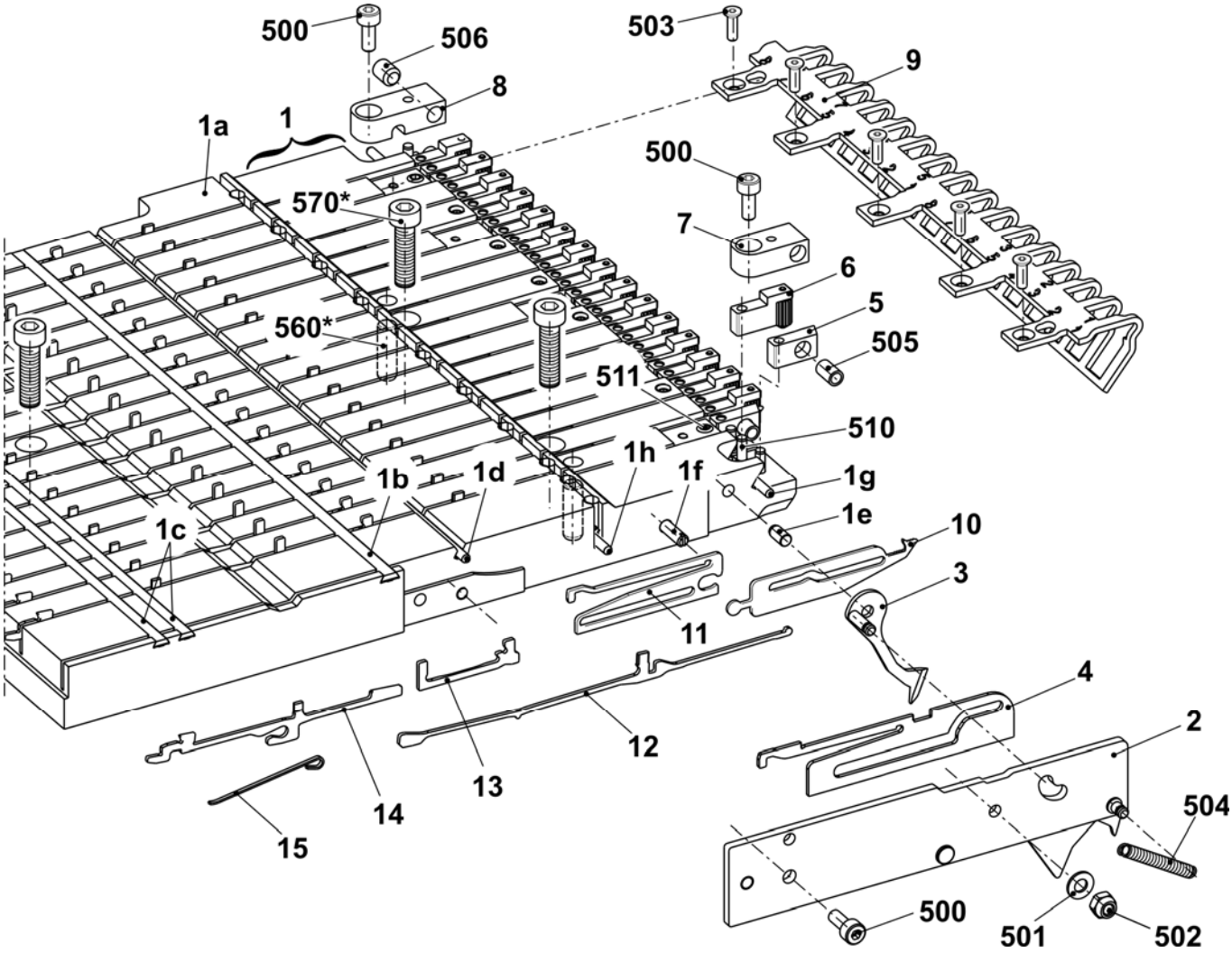

STOLL
THE RIGHT WAY TO KNIT

Klemm-Schneidbett links E16 + E18 + E9.2

Pos	Benennung		Ident-Nr	Pos	Benennung	Ident-Nr
Σ	**Klemm-Schneidbett links E16-18**		**244 821**			
1	Führungsplatte links E16-18		244 760	8	Federhalter	244 590
	1a	Führungsplatte links	244 738	9	Halteleiste links	250 607
	1b	Deckschiene	243 923	10	Fangnadel links E16-18	244 740
	1c	Deckschiene	243 924	11	Zwischenteil (E16-18)	244 741
	1d	Fixierdraht	243 925	12	Kupplungsteil E10-12	200 683
	1e	Achse	211 349	13	Zwischenschieber gebremst E10-12	237 324
	1f	Führungsstift	211 351	14	Auswahlplatine E10-12	200 688
	1g	Fixierdraht	215 927	15	Platinenfeder E10-12	200 691
	1h	Fixierdraht	244 589	500	Zylinder-Schraube M4x10	023 136
	510	Passstift 3x16	020 649	501	Sechskantmutter M4-8	023 046
	511	Gewindestift M5x5	236 061	502	U-Scheibe 4	020 870
2	Abdeckung links komplett E16-20		242 835	503	Senkkopfschraube M3x10	242 029
3	Fanghaken links E16-18		242 831	504	Zugfeder 5x0,5x17,4	023 377
4	Schieber E16-20		242 828	505	Druckfeder D 117 B 07x4,3x12,1	023 521
5	Klinge		243 948	506	Gewindestift M6x8-45h	022 581
6	Klemme links komplett		244 633	560*	Passstift 6x16	020 677
7	Federhalter		244 032	570*	Zylinder-Schraube M6x20	244 824

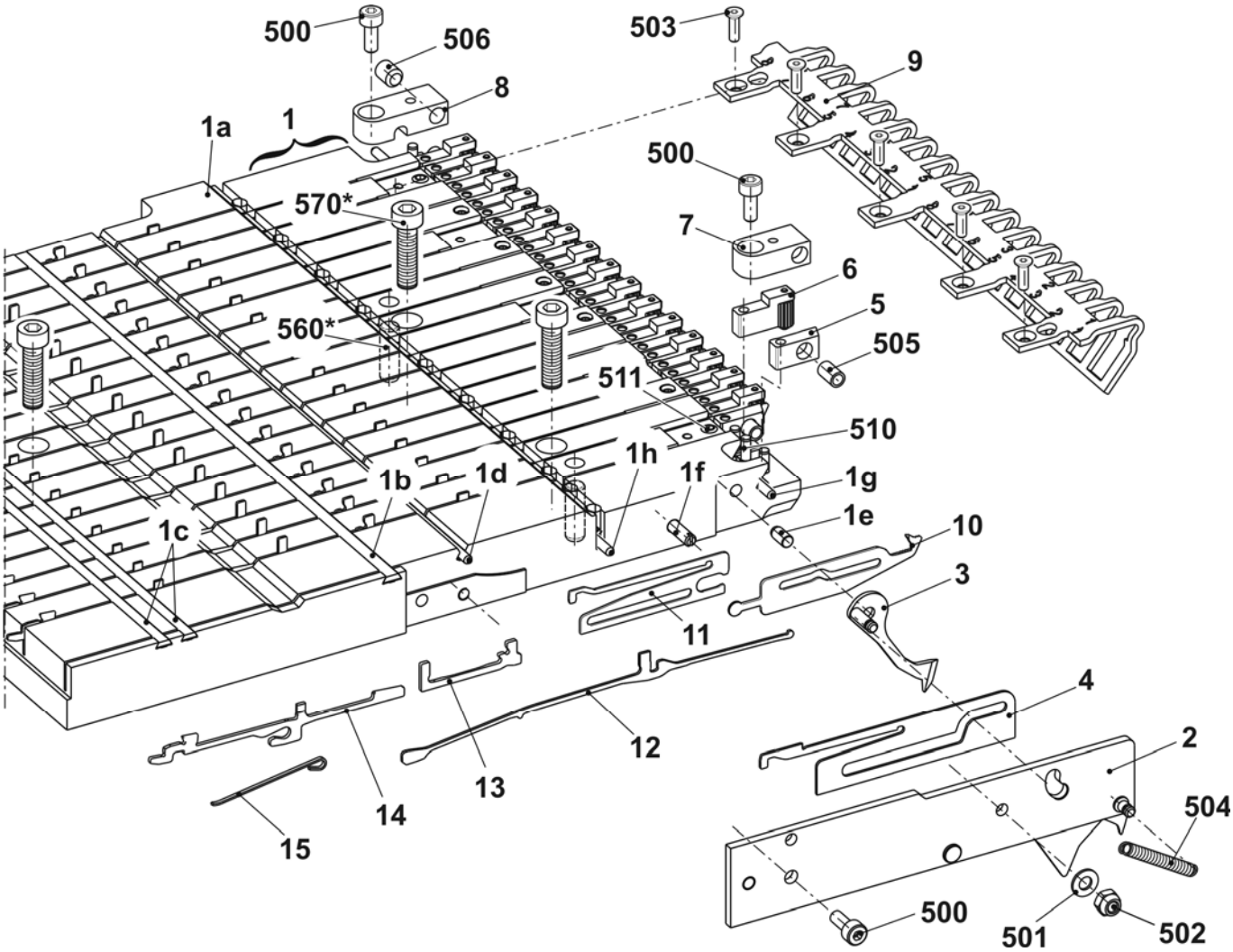

Klemm-Schneidbett rechts E5 + E7 + E8 + E2,5.2 + E3,5.2 + E5.2 + E6.2

Pos	*Benennung*		*Ident-Nr*	*Pos*	*Benennung*	*Ident-Nr*
Σ	**Klemm – Schneidbett rechts E5 + E7 + E8 + E2,5.2 + E3,5.2 + E5.2 + E6.2**		**253 652**			
1	Führungsplatte rechts E5-14		244 601	8	Federhalter	244 590
	1a	Führungsplatte rechts E5-14	244 586	9	Halteleiste rechts	250 510
	1b	Deckschiene	243 923	10	Fangnadel rechts E5-8	244 728
	1c	Deckschiene	243 924	11	Zwischenteil E10-14	244 591
	1d	Fixierdraht	243 925	12	Kupplungsteil E4-8	200 682
	1e	Achse	211 349	13	Zwischenschieber gebremst E5-8	237 323
	1f	Führungsstift	211 351	14	Auswahlplatine E4-8	200 687
	1g	Fixierdraht	215 927	15	Platinenfeder E4-8	200 690
	1h	Fixierdraht	244 589	500	Zylinder-Schraube M4x10	023 136
	510	Passstift 3x16	020 649	501	Sechskantmutter M4-8	023 046
	511	Gewindestift M5x5	236 061	502	U-Scheibe 4	020 870
2	Abdeckung rechts komplett E10-14		251 119	503	Senkkopfschraube M3x10	242 029
3	Fanghaken rechts E10-14		251 378	504	Zugfeder 5x0,5x17,4	023 377
4	Schieber E5-14		253 084	505	Druckfeder D 117 B 07x4,3x12,1	023 521
5	Klinge		243 948	506	Gewindestift M6x8-45h	022 581
6	Klemme rechts komplett		244 602	560*	Passstift 6x16	020 677
7	Federhalter		244 032	570*	Zylinder-Schraube M6x20	244 824

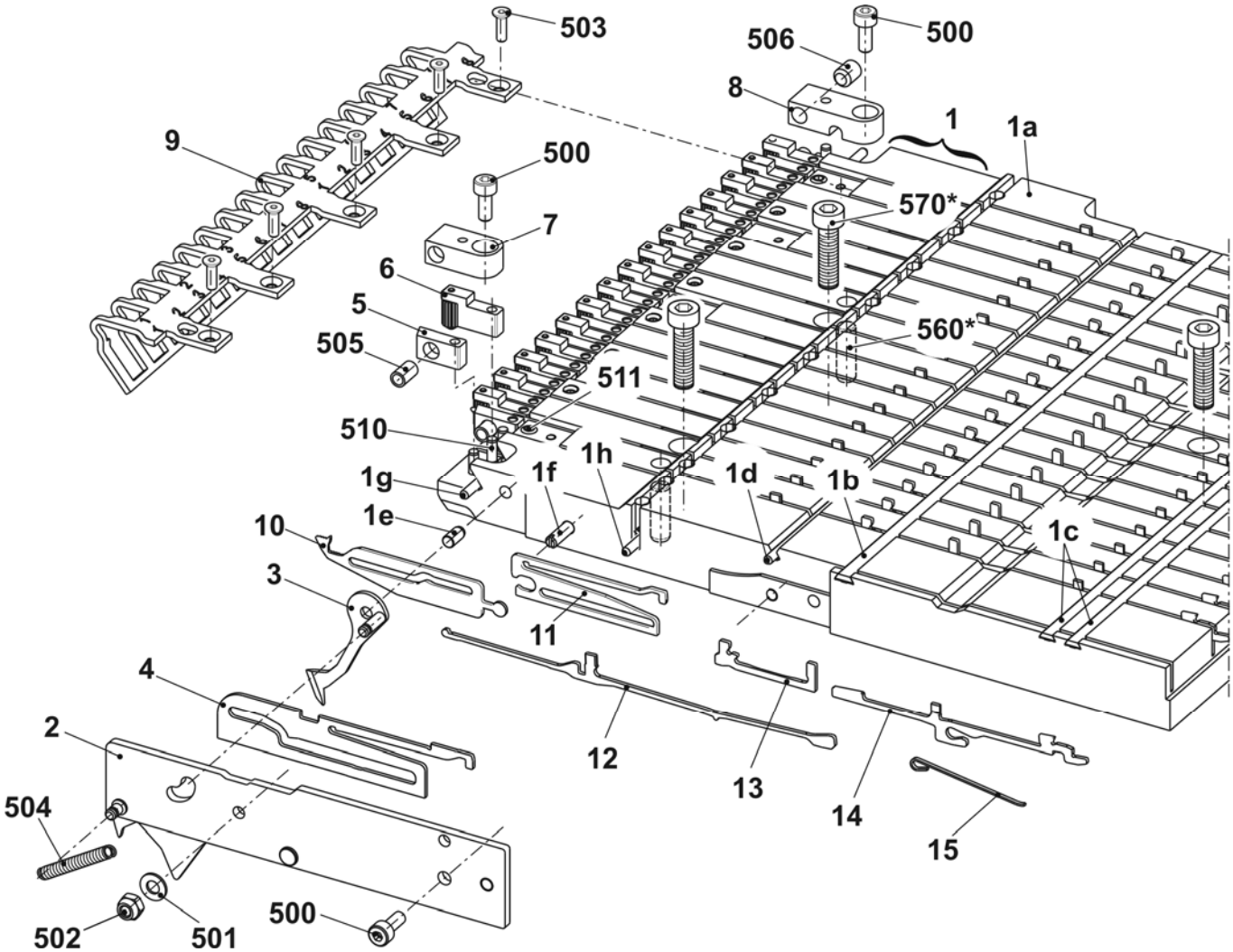

STOLL
THE RIGHT WAY TO KNIT

Klemm-Schneidbett rechts E10 + E12 + E14 + E7.2 + E8.2

Pos	Benennung		Ident-Nr	Pos	Benennung	Ident-Nr
Σ	**Klemm – Schneidbett re. E10 + E12 + E14 + E7.2 + E8.2**		**253 654**			
1	Führungsplatte rechts E5-14		244 601	8	Federhalter	244 590
	1a	Führungsplatte rechts E5-14	244 586	9	Halteleiste rechts	250 510
	1b	Deckschiene	243 923	10	Fangnadel rechts E10-14	244 592
	1c	Deckschiene	243 924	11	Zwischenteil E10-14	244 591
	1d	Fixierdraht	243 925	12	Kupplungsteil E4-8	200 682
	1e	Achse	211 349	13	Zwischenschieber gebremst E5-8	237 323
	1f	Führungsstift	211 351	14	Auswahlplatine E4-8	200 687
	1g	Fixierdraht	215 927	15	Platinenfeder E4-8	200 690
	1h	Fixierdraht	244 589	500	Zylinder-Schraube M4x10	023 136
	510	Passstift 3x16	020 649	501	Sechskantmutter M4-8	023 046
	511	Gewindestift M5x5	236 061	502	U-Scheibe 4	020 870
2	Abdeckung rechts komplett E10-14		251 119	503	Senkkopfschraube M3x10	242 029
3	Fanghaken rechts E10-14		251 378	504	Zugfeder 5x0,5x17,4	023 377
4	Schieber E5-14		253 084	505	Druckfeder D 117 B 07x4,3x12,1	023 521
5	Klinge		243 948	506	Gewindestift M6x8-45h	022 581
6	Klemme rechts komplett		244 602	560*	Passstift 6x16	020 677
7	Federhalter		244 032	570*	Zylinder-Schraube M6x20	244 824

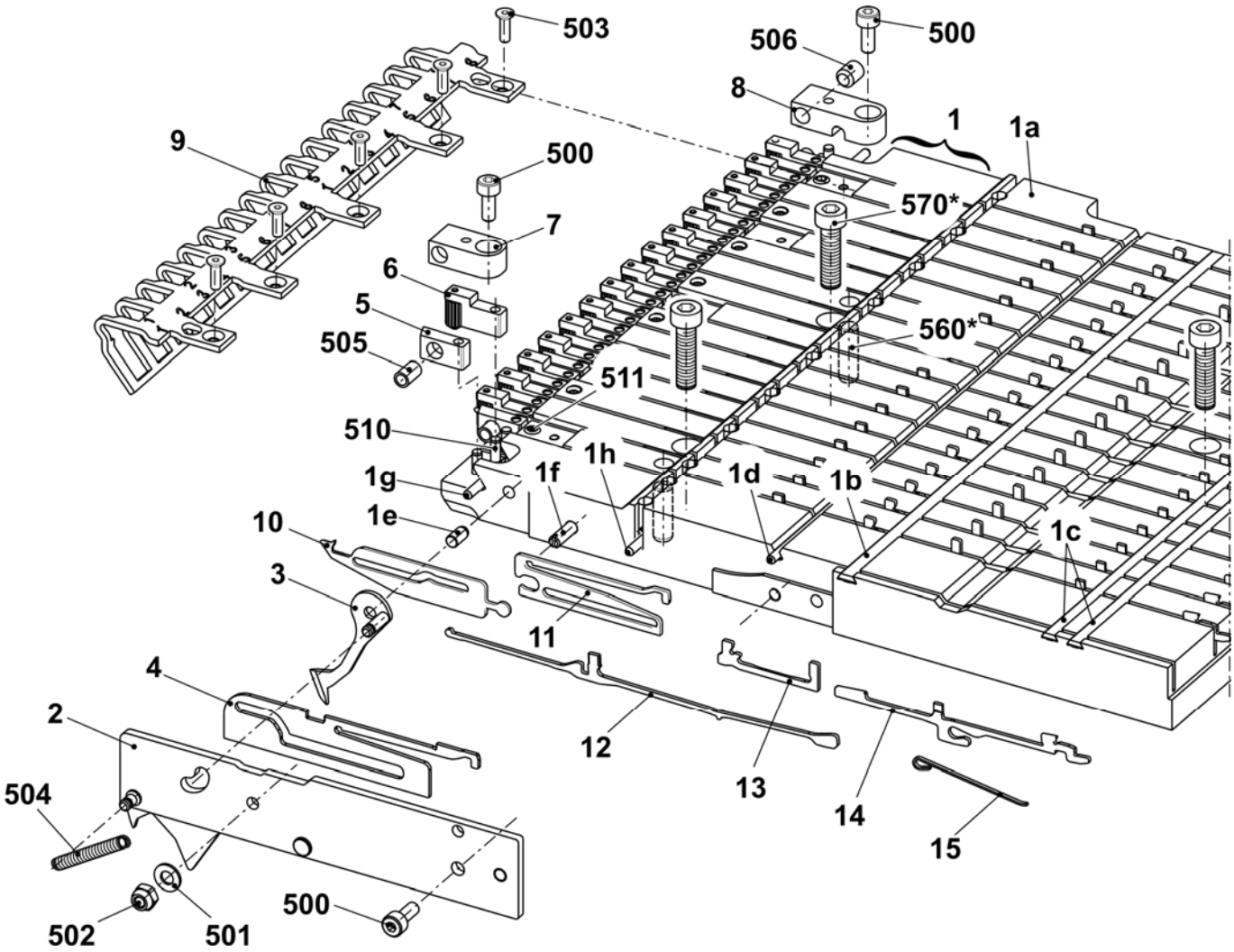

Klemm-Schneidbett rechts E16 + E18 + E9.2

Pos	Benennung		Ident-Nr	Pos	Benennung	Ident-Nr
Σ	**Klemm-Schneidbett re. E16 + E18 + E9.2**		**244 062**			
1	Führungsplatte rechts E16-18		244 759	8	Federhalter	244 590
	1a	Führungsplatte rechts	244 737	9	Halteleiste rechts	250 510
	1b	Deckschiene	243 923	10	Fangnadel rechts E16-18	244 739
	1c	Deckschiene	243 924	11	Zwischenteil	244 741
	1d	Fixierdraht	243 925	12	Kupplungsteil E10-12	200 683
	1e	Achse	211 349	13	Zwischenschieber gebremst E10-12	237 324
	1f	Führungsstift	211 351	14	Auswahlplatine E10-12	200 688
	1g	Fixierdraht	215 927	15	Platinenfeder E10-12	200 691
	1h	Fixierdraht	244 589	500	Zylinder-Schraube M4x10	023 136
	510	Passstift 3x16	020 649	501	Sechskantmutter M4-8	023 046
	511	Gewindestift M5x5	236 061	502	U-Scheibe 4	020 870
2	Abdeckung rechts komplett E16-20		242 836	503	Senkkopfschraube M3x10	242 029
3	Fanghaken rechts E16-18		242 833	504	Zugfeder 5x0,5x17,4	023 377
4	Schieber E16-20		242 828	505	Druckfeder D 117 B 07x4,3x12,1	023 521
5	Klinge		243 948	506	Gewindestift M6x8-45h	022 581
6	Klemme rechts komplett		244 602	560*	Passstift 6x16	020 677
7	Federhalter		244 032	570*	Zylinder-Schraube M6x20	244 824

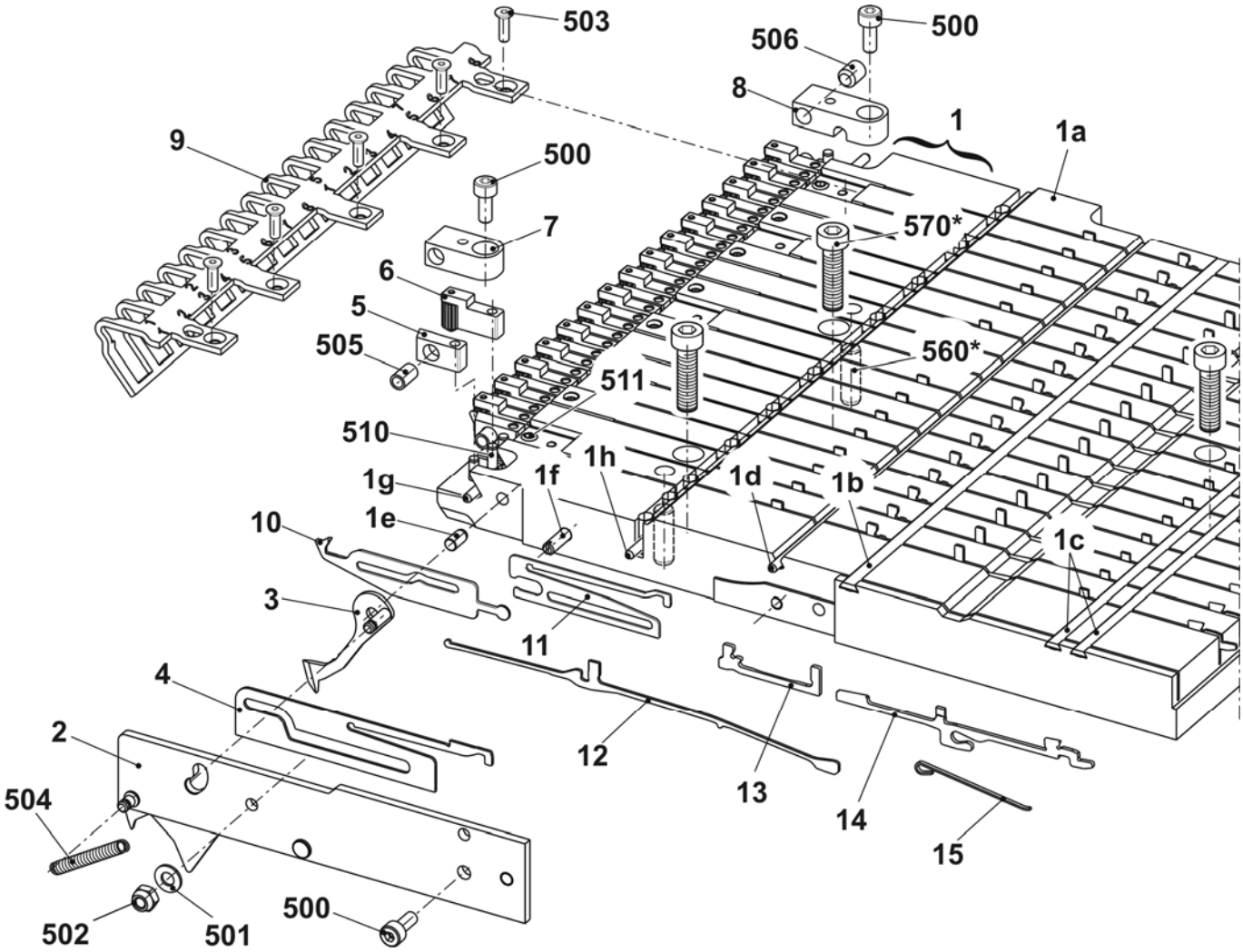

Fadenbremse links und rechts

Pos	*Benennung*	*Ident-Nr*		*Pos*	*Benennung*	*Ident-Nr*
Σ L	**Fadenbremse links**	**245 031**		**Σ R**	**Fadenbremse rechts**	**245 032**
1	Abdeckung links	240 020		1	Abdeckung links	240 022
2	Klemmstück	245 030		2	Klemmstück	245 030
3	Blattfeder	232 164		3	Blattfeder	232 164
500	Zylinder-Schraube M4x8	022 501		500	Zylinder-Schraube M4x8	022 501

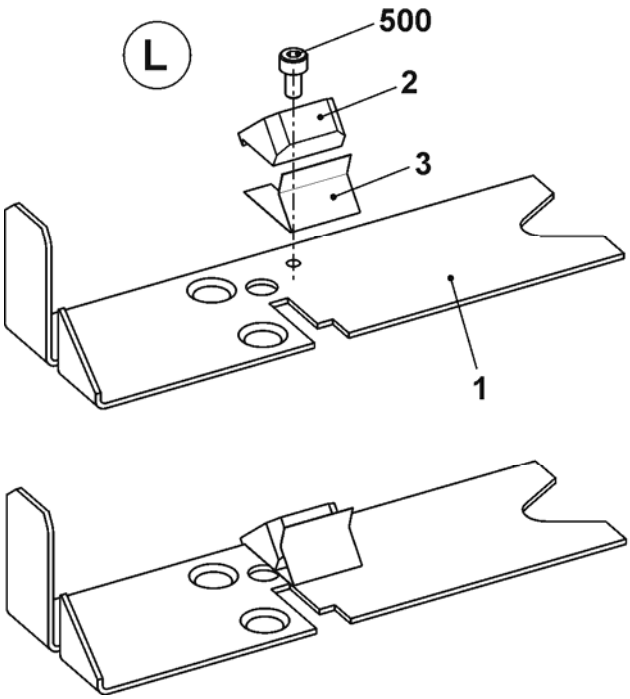

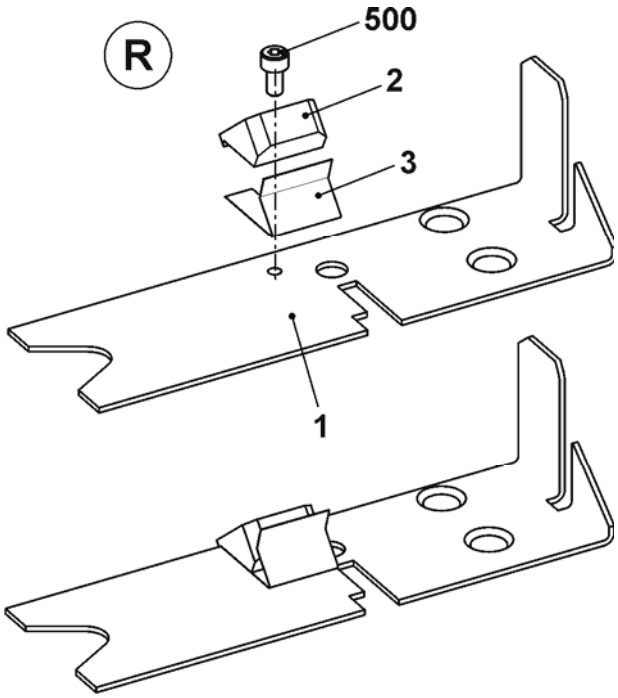

Zusatztisch

Pos	Benennung	Ident-Nr		Pos	Benennung	Ident-Nr
Σ	**Zusatztisch 7XX/8XX**	**241 928**				
1	Zusatztisch geschweißt	241 927		4	Spulenaufnahme	200 363
2	Aufnahmestift	202 777		500	Flachkopf-Schraube M4x30	023 681
3	Scheibe D=130	062 385		501	U-Scheibe 5,3x30x1,25	023 556

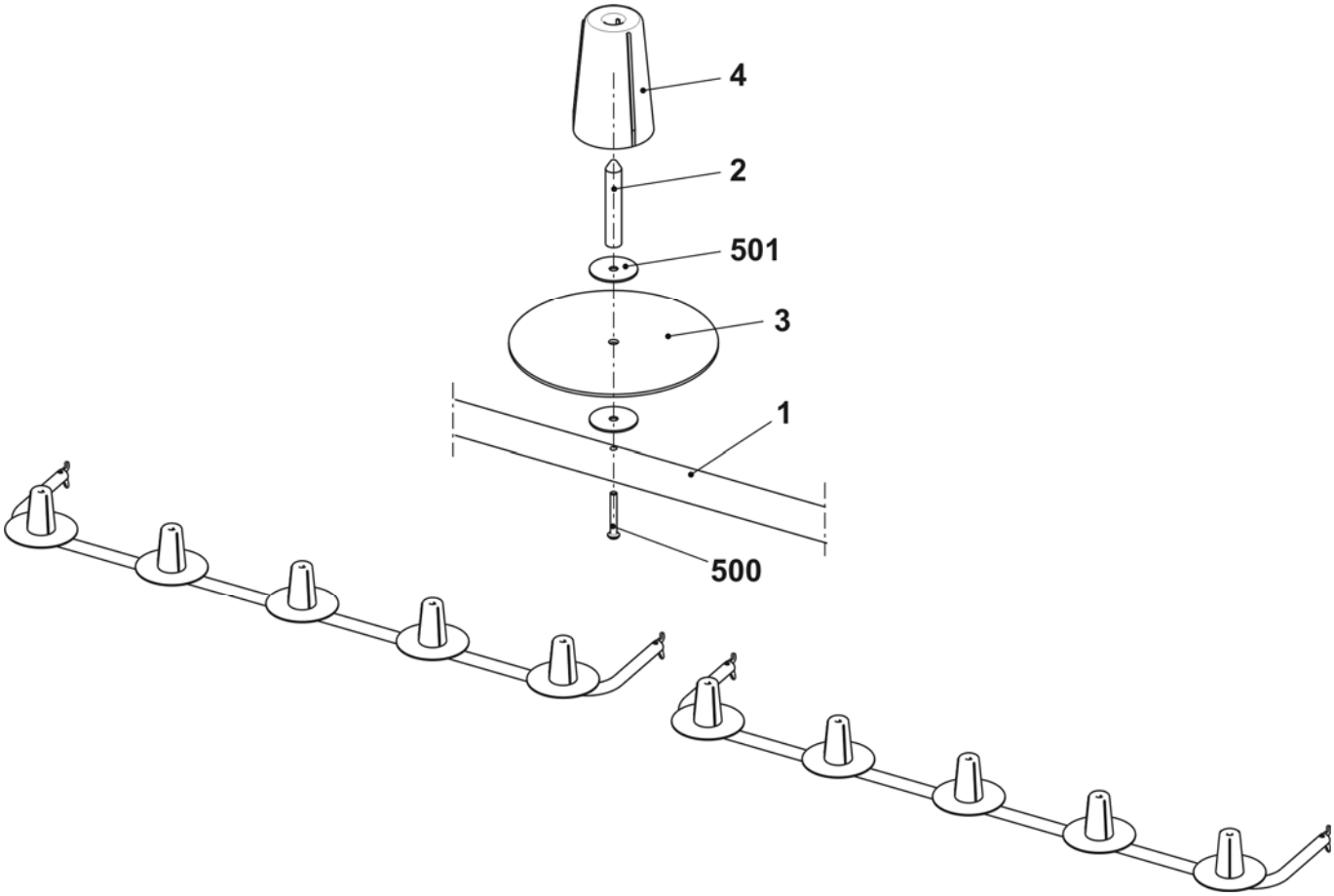

STOLL
THE RIGHT WAY TO KNIT

Fadenführung komplett E5 IFF

Pos	Benennung		Ident-Nr	Pos	Benennung		Ident-Nr
Σ	**Fadenführung komplett E5 IFF E2,5.2 + E3,5.2 + E5.2**		**245 161**				
1	IFF Schlitten komplett 1+8 E5		250 319	4	IFF Schlitten komplett 4+5 E5		250 322
	1a	IFF Schlitten 1+8	250 315		4a	IFF Schlitten 4+5	250 318
	1b	Fadenführerkopf 1+8 komplett E5	244 076		4b	Fadenführerkopf 3-6 komplett E5	244 078
2	IFF Schlitten komplett 2+7 E5		250 320	5	Begrenzer links mit zwei Ösen		244 446
	2a	IFF Schlitten 2+7	250 316	6	Begrenzer rechts mit zwei Ösen		244 445
	2b	Fadenführerkopf 2+7 komplett E5	244 077	C	Fadenleitwinkel		242 863
3	IFF Schlitten komplett 3+6 E5		250 321	500	Flachkopf Schraube M4x5		239 549
	3a	IFF Schlitten 3+6	250 317	501	U-Scheibe 4		020 870
	3b	Fadenführerkopf 3-6 komplett E5	244 078				

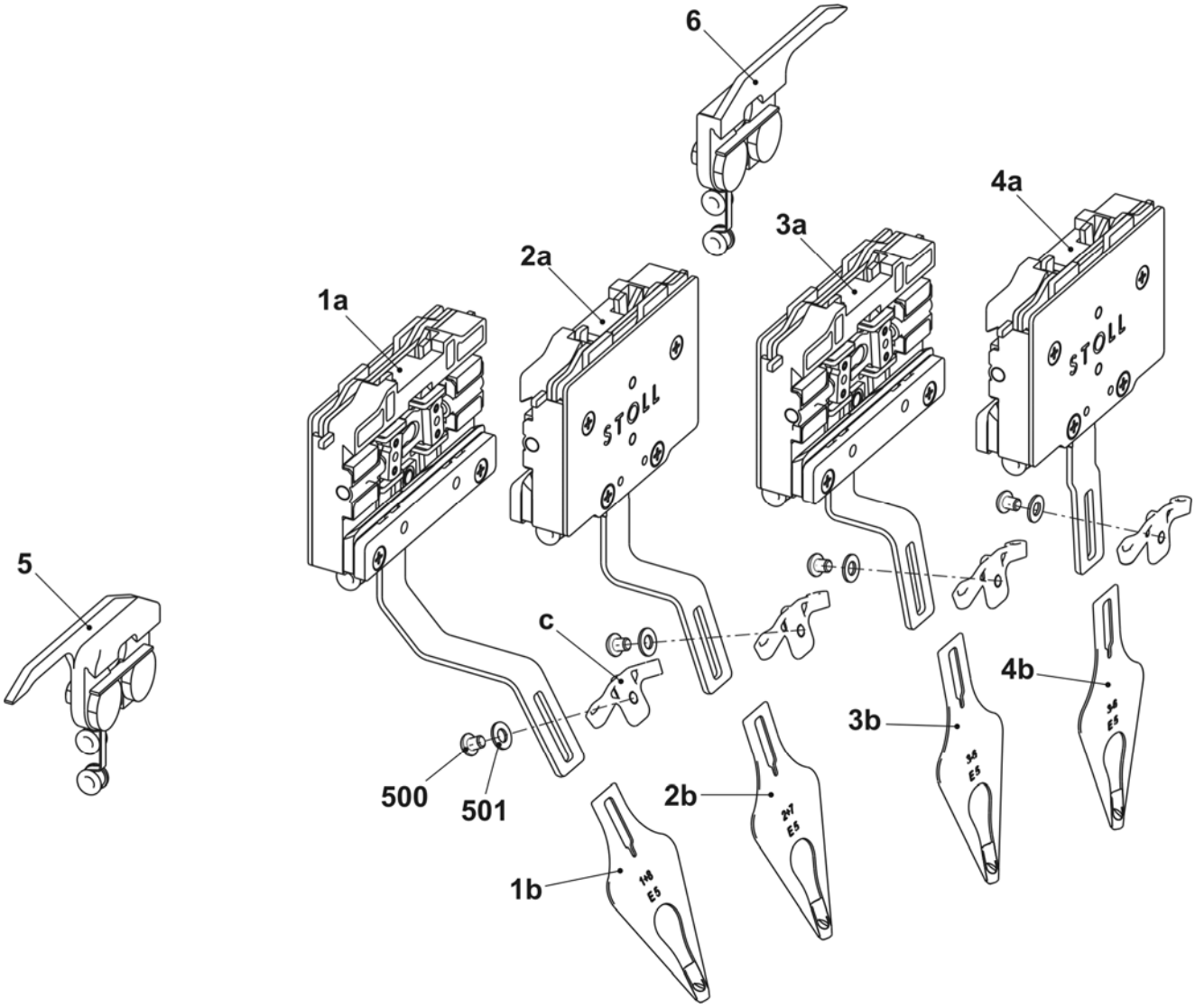

Fadenführung komplett E7-8 IFF

Pos	*Benennung*		*Ident-Nr*	*Pos*	*Benennung*		*Ident-Nr*
Σ	**Fadenführung komplett E7-8 IFF E6.2**		**245 162**				
1	IFF Schlitten komplett 1+8 E7-8		250 323	4	IFF Schlitten komplett 4+5 E7-8		250 326
	1a	IFF Schlitten 1+8	250 315		4a	IFF Schlitten 4+5	250 318
	1b	Fadenführerkopf 1+8 komplett E7-8	244 082		4b	Fadenführerkopf 3-6 komplett E7-8	244 084
2	IFF Schlitten komplett 2+7 E7-8		250 324	5	Begrenzer links mit zwei Ösen		244 446
	2a	IFF Schlitten 2+7	250 316	6	Begrenzer rechts mit zwei Ösen		244 445
	2b	Fadenführerkopf 2+7 komplett E7-8	244 083	C	Fadenleitwinkel		242 863
3	IFF Schlitten komplett 3+6 E7-8		250 325	500	Flachkopf Schraube M4x5		239 549
	3a	IFF Schlitten 3+6	250 317	501	U-Scheibe 4		020 870
	3b	Fadenführerkopf 3-6 komplett E7-8	244 084				

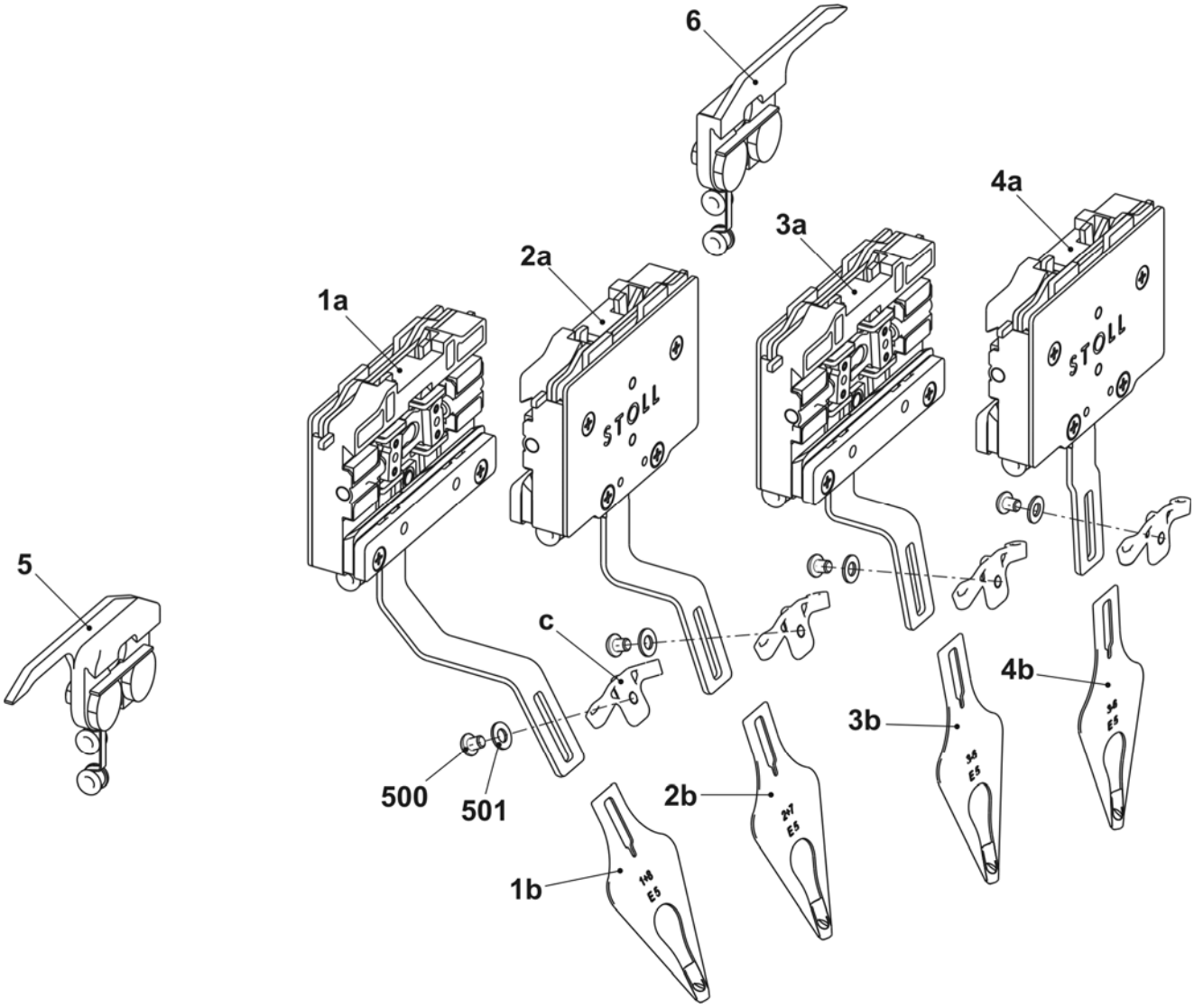

STOLL
THE RIGHT WAY TO KNIT

Fadenführung komplett E10-14 IFF

Pos	Benennung	Ident-Nr	Pos	Benennung	Ident-Nr
Σ	**Fadenführung komplett E10-14 IFF E7.2 + E8.2 + E9.2**	**245 163**			
1	IFF Schlitten komplett 1+8 E10-14	250 327	4	IFF Schlitten komplett 4+5 E10-14	250 330
	1a IFF Schlitten 1+8	250 315		4a IFF Schlitten E10-14	250 318
	1b Fadenführerkopf 1+8 komplett E10-14	250 008		4b Fadenführerkopf 3-6 komplett E10-14	250 010
2	IFF Schlitten komplett 2+7 E10-14	250 328	5	Begrenzer links mit zwei Ösen	244 446
	2a IFF Schlitten 2+7	250 316	6	Begrenzer rechts mit zwei Ösen	244 445
	2b Fadenführerkopf 2+7 komplett E10-14	250 009	C	Fadenleitwinkel	242 863
3	IFF Schlitten komplett 3+6 E10-14	250 329	500	Flachkopf Schraube M4x5	239 549
	3a IFF Schlitten 3+6	250 317	501	U-Scheibe 4	020 870
	3b Fadenführerkopf 3-6 komplett E10-14	250 010			

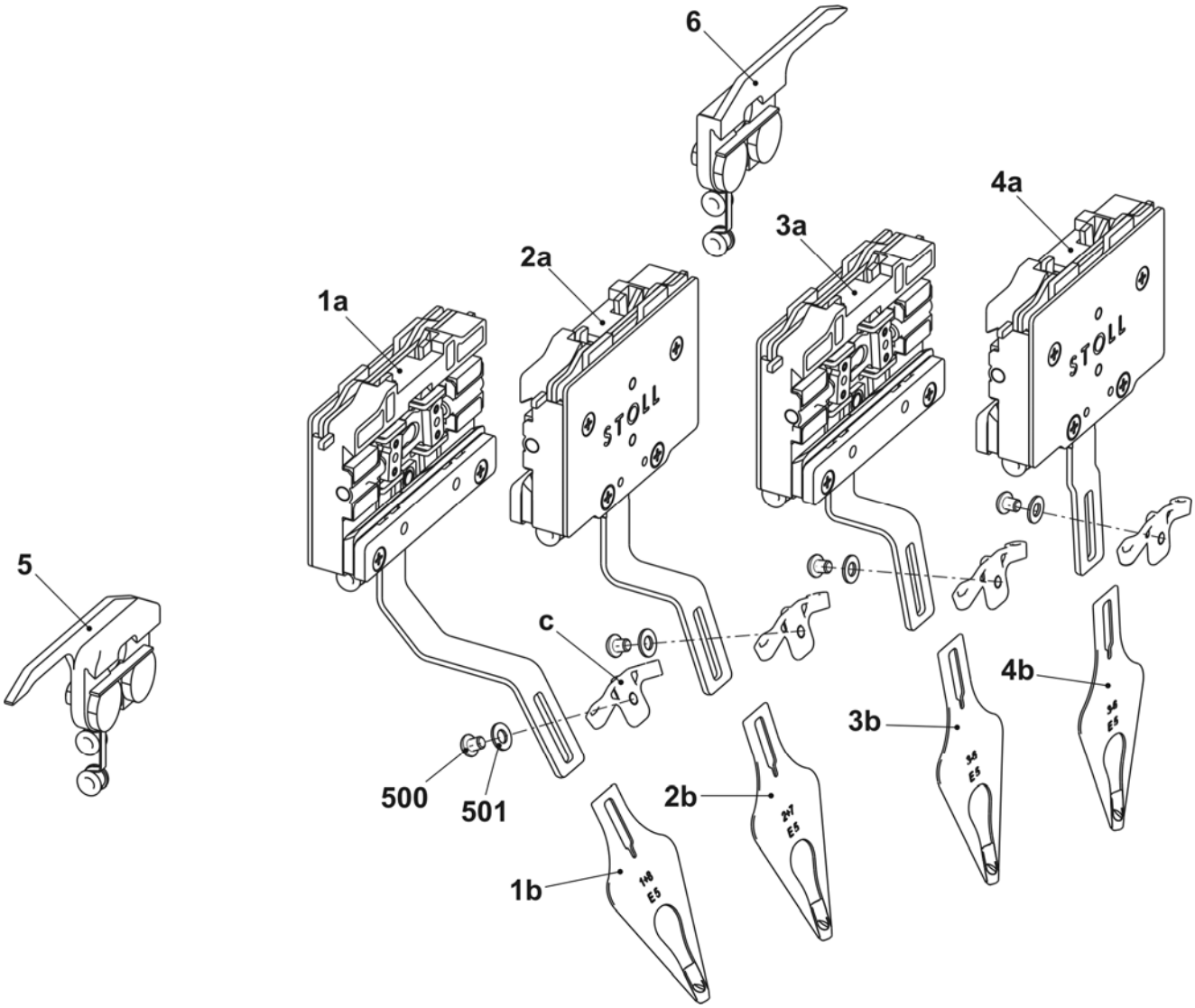

Fadenführung komplett E16-18 IFF
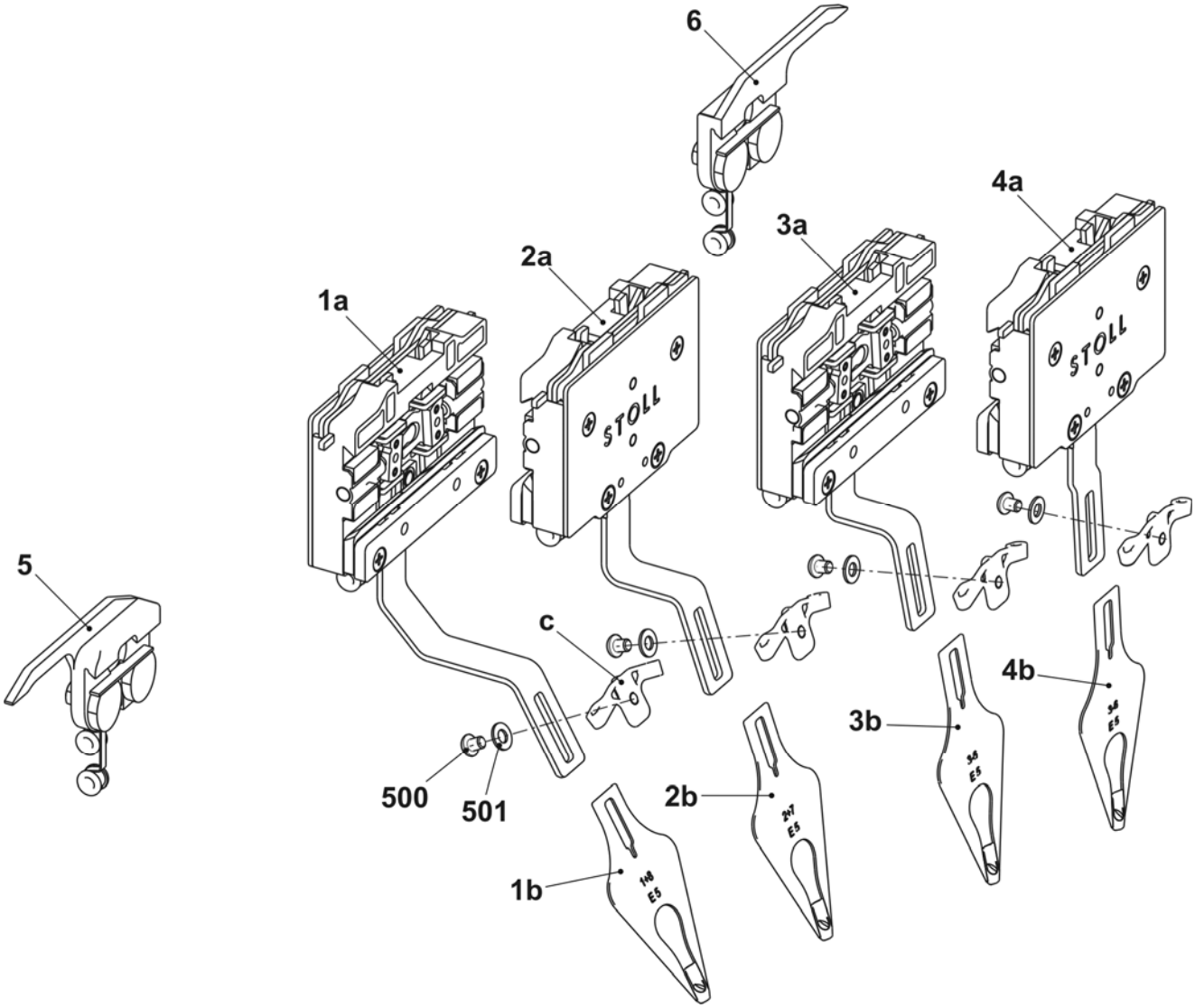
Pos	*Benennung*		*Ident-Nr*	*Pos*	*Benennung*		*Ident-Nr*
Σ	**Fadenführung komplett E16-18 IFF**		**245 164**				
1	IFF Schlitten komplett 1+8 E16-18		250 331	4	IFF Schlitten komplett 4+5 E16-18		250 334
	1a	IFF Schlitten 1+8	250 315		4a	IFF Schlitten 4+5	250 318
	1b	Fadenführerkopf 1+8 komplett E16-18	250 011		4b	Fadenführerkopf 3-6 komplett E16-18	250 013
2	IFF Schlitten komplett 2+7 E16-18		250 332	5	Begrenzer links mit zwei Ösen		244 446
	2a	IFF Schlitten 2+7	250 316	6	Begrenzer rechts mit zwei Ösen		244 445
	2b	Fadenführerkopf 2+7 komplett E16-18	250 012	c	Fadenleitwinkel		242 863
3	IFF Schlitten komplett 3+6 E16-18		250 333	500	Flachkopf Schraube M4x5		239 549
	3a	IFF Schlitten 3+6	250 317	501	U-Scheibe 4		020 870
	3b	Fadenführerkopf 3-6 komplett E16-18	250 013