STOLL
THE RIGHT WAY TO KNIT

Ersatzteil-Katalog

CMS 933 (Typ 771)

Baumuster 000

E10|E12|E14|E16|E12m.10|E6.2|E7.2|E8.2

Dokument-Nr. 257115_01_DE

Ausgabe 03/2010

Inhaltsverzeichnis

1 Einleitung 9
1.1 Bestellformular 10
1.2 Suchhilfe 11
1.3 Drehmomente 12
2 Schlitten-Antrieb 13
2.1 Antrieb 14
2.1.1 Antriebseinheit 15
2.1.2 Spannlager 16
2.2 Energiekette und Mitnehmer 17
3 Versatz 19
3.1 Versatzantrieb 20
4 Nadelbetten 21
4.1 Nadelbett E10 22
4.1.1 Fortsetzung Nadelbett E10 23
4.2 Nadelbett E12 24
4.2.1 Fortsetzung Nadelbett E12 25
4.3 Nadelbett E14 26
4.3.1 Fortsetzung Nadelbett E14 27
4.4 Nadelbett E16 28
4.4.1 Fortsetzung Nadelbett E16 29
4.5 Nadelbett E12m.10 30
4.5.1 Fortsetzung Nadelbett E12m.10 31
4.6 Nadelbett E6.2 32
4.6.1 Fortsetzung Nadelbett E6.2 33
4.7 Nadelbett E7.2 34
4.7.1 Fortsetzung Nadelbett E7.2 35
4.8 Nadelbett E8.2 36
4.8.1 Fortsetzung Nadelbett E8.2 37
4.9 Nadelbetten, Befestigungselemente 38
4.10 Abdeckung links und rechts 39
5 Tandem-Schlitten 41
5.1 Kompletter Schlitten 42
5.2 Schlittenteile-Übersicht 43
5.3 Schlittenwagen 44
5.4 Schlitten-Kopplung 45
5.5 Nadelwächter 46
5.6 Schlitten-Abdeckung 47

5.7 Schlitten-Führung 48
5.8 Ersatzteilpaket Schlittenführungsstab 49
5.9 Bürstenhalter 50
5.10 Fadenführer-Mitnahme ohne Führungsteil 51
5.11 Fadenführer-Mitnahme mit Führungsteil 52
5.12 Platinen-Steuerung 53
5.13 Schloss E10 54
5.13.1 Schlossteile E10 55
5.14 Schloss E12 56
5.14.1 Schlossteile E12 57
5.15 Schloss E14 58
5.15.1 Schlossteile E14 59
5.16 Schloss E16 60
5.16.1 Schlossteile E16 61
5.17 Schloss E12m.10 62
5.17.1 Schlossteile E12m.10 63
5.18 Schloss E6.2 64
5.18.1 Schlossteile E6.2 65
5.19 Schloss E7.2 66
5.19.1 Schlossteile E7.2 67
5.20 Schloss E8.2 68
5.20.1 Schlossteile E8.2 69
5.21 Schlossteile für enge Kopplung E10 | E12 | E14 | E16 | E12m.10 | E6.2 | E7.2 | E8.2 70

6 Hauptabzug 71

6.1 Hauptabzug 72
6.1.1 Abzugswalze 73
6.1.2 Anpresswelle 74
6.1.3 Abzugsgetriebe 75
6.1.4 Abzugsmotor mit Sperre 76
6.1.5 Gestrickabstreifer 77

7 Hilfsabzug 79

7.1 Hilfsabzug 80
7.1.1 Hauptlager 81
7.1.2 Motor links 82
7.1.3 Abzugswalze 83
7.1.4 Getriebe 84
7.1.5 Motor rechts 85

8 Fadenliefereinrichtung 87

8.1 Fadenleitsystem mit 26 und 30 FKE 88
8.1.1 Fadenkontrolleinheit 89
8.2 Linke Fadenführung 90

8.2.1 Linke Fadenspanner ... 91
8.2.1.1 Linke Spannerachse ... 92
8.2.2 Fadenbremse und Fadenumlenker ... 93
8.2.3 Umlenker ... 94
8.2.4 Fadenleiter innen ... 95
8.3 Rechte Fadenführung ... 96
8.3.1 Rechte Fadenspanner ... 97
8.3.1.1 Rechte Spannerachse ... 98
8.4 Spulentisch ... 99
8.5 Fadenführer und Führungsstäbe ... 100
8.6 Komplette Fadenführer ... 101

9 Flusenentsorgung ... 103
9.1 Flusenentsorgung ... 104
9.1.1 Flusenbehälter ... 105
9.1.2 Schlauchsatz links und rechts ... 106
9.1.3 Saugrohr ... 107

10 Zentralschmierung ... 109
10.1 Zentralschmierung ... 110
10.1.1 Schmiereinheit vorne komplett ... 111
10.1.1.1 Verteiler komplett ... 112
10.1.2 Schmiereinheit hinten komplett ... 113

11 Bedienung und Überwachung ... 115
11.1 Eingabeeinheit ... 116
11.2 Starteinrichtung ... 117
11.2.1 Einrückstangen-Lager ... 118
11.3 Signal-Leuchte ... 119
11.4 Schockabstellung ... 120
11.5 Messeinrichtung ... 121

12 Schutzeinrichtung ... 123
12.1 Seitliche Sicherheitshauben ... 124
12.2 Rückwand ... 125
12.3 Verkleidung ... 126

13 Elektrik ... 127
13.1 Sicherungen ... 128
13.2 Schaltplan (221) als PDF ... 129
13.3 Schleppkabel ... 130
13.4 Kabelstrang 1 ... 131
13.5 Kabelstrang 2 ... 132

13.6 Kabelstrang 3 133

14 Steuerungselektronik 135

14.1 Linker Steuerschrank 136

14.2 Rechter Steuerschrank 137

15 Lieferbares Zubehör 139

15.1 Werkzeug 140

15.2 Schmiermittel 141

15.3 Mechanische Teile 142

16 Sondereinrichtungen 143

16.1 STIXX-Gerät 144

16.2 Plattierfadenführer 3+6 145

16.3 Plattierfadenführer 4+5 146

16.4 Plattier-Fadenführerschlitten (43mm) 147

16.5 Plattier-Fadenführerschlitten (einstellbar) 148

16.6 Komplette Intarsia-Fadenführer Typ 2 149

16.7 Spulenhalter links 150

16.8 Spulenhalter rechts 151

16.9 Friktionsfournisseur links und rechts komplett 152

16.9.1 Linker Friktionsfournisseur 153

16.9.2 Rechter Friktionsfournisseur 154

16.10 Zusatztisch 155

16.11 Zusatztisch unten 156

17 Umbausätze mit 24-und 32 IFF 157

17.1 Umbausatz-Übersicht 24 IFF E10│E12│E14│E16│E8.2 158

17.2 Umbausatz-Übersicht 24 IFF E6.2 159

17.3 Umbausatz-Übersicht 32 IFF E10│E12│E14│E16│E8.2 160

17.4 Umbausatz-Übersicht 32 IFF E6.2 161

17.5 Teile für die linke Sicherheitshaube E10│E12│E14│E16│E8.2 162

17.5.1 Fadenspanner links E10│E12│E14│E16│E8.2 163

17.5.2 Spannerachse E10│E12│E14│E16│E8.2 164

17.5.3 Umlenker 165

17.6 Teile für die rechte Sicherheitshaube E10│E12│E14│E16│E8.2 166

17.6.1 Fadenspanner rechts E10│E12│E14│E16│E8.2 167

17.7 Teile für die linke Sicherheitshaube E6.2 168

17.7.1 Fadenspanner links E6.2 169

17.7.2 Spannerachse E6.2 170

17.8 Teile für die rechte Sicherheitshaube E6.2 171

17.8.1 Fadenspanner rechts E6.2 172

17.9 Teile für das Fadenleitsystem 173

17.10 Fadenführung komplett E10|E12|E14|E7.2|E8.2 IFF 174
17.11 Fadenführung komplett E16 IFF 175
17.12 Fadenführung komplett E6.2 IFF 176
17.13 Friktionsfournisseur links und rechts komplett 177
17.13.1 Friktionsfournisseur links 178
17.13.2 Friktionsfournisseur rechts 179

1 Einleitung

1 Einleitung

Impressum

Alle Rechte vorbehalten.
Die Verwendung der Texte und Bilder, auch auszugsweise, ist ohne unsere Zustimmung urheberrechtswidrig.
Unsere Produkte werden kontinuierlich weiterentwickelt, daher sind technische Änderungen vorbehalten.
Die Angaben in diesem Katalog sind ohne Gewähr.

©

H. Stoll GmbH & Co.KG

Stollweg 1

D-72760 Reutlingen, Deutschland

Telefon: +49 (07121) 313-289

Fax: +49 (07121) 313-347

e-mail: spareparts@stoll.com

Hinweis zur Bestellung

Der vorliegende Katalog dient zur Bestellung von Ersatzteilen.

Er kann nur für die Maschinen verwendet werden, deren Typbezeichnung auf der Titelseite eingetragen ist.

Bei Ersatzteilbestellungen bitten wir unbedingt um folgende Angaben, da sonst eine Ersatzteillieferung nicht möglich ist:

1. Maschinentyp, Feinheit, Maschinen-Nr.
2. Seitennummer, Benennung, Id, Stückzahl.

Bitte verwenden Sie das Bestellformular!

Für Reparaturen dürfen nur Original STOLL Ersatzteile verwendet werden.

STOLL
THE RIGHT WAY TO KNIT

1.1 Bestellformular

Bestellformular

Telefon +49 (07121) 313-289
Telefax +49 (07121) 313-347
e-mail: spareparts@stoll.com

H. Stoll GmbH & Co. KG
Postfach 2544

D-72715 Reutlingen

Bestellnummer

Eingangsdatum

Firma

Name

Straße

PLZ Ort

Telefon

Telefax

Kunden-Nr.

Versandart

Bestelldatum

Maschinentyp

Feinheit

Masch.-Nr.

Sinx-Nr.

Ersatzteilbestellung

Seite Nr.	Benennung	Ident-Nr.	Stückzahl	Bemerkung

Datum Unterschrift

1.2 Suchhilfe

Um die Suche nach den Ersatzteilen zu erleichtern werden im Ersatzteilkatalog folgende Elemente verwendet:

Symbol	Bedeutung
Σ	Kennzeichnet eine Baugruppe
X	Positionszeiger mit der Positionszahl (X).
X*	Kennzeichnet ein Element aus einer fremden Baugruppe.
X	Kennzeichnet eine Baugruppe, die nebenstehend detailliert dargestellt wird.
X	Kennzeichnet eine Baugruppe, die auf einer weiteren Seite detailliert dargestellt wird.
z Nm	Schrauben-Drehmoment (z), abweichend von der Vorzugsreihe.
	Einzelheit, in der Pfeilrichtung stark vergrößert dargestellt.
	Explosionsdarstellung, Einzelelemente vergrößert dargestellt.
X	Kennzeichnet eine Gruppe von Teilen.
L	Kennzeichnet die linke Seite oder Ansicht.
R	Kennzeichnet die rechte Seite oder Ansicht.
A A	Kennzeichnet einen Schnitt oder Ansicht in Blickrichtung.

1.3 Drehmomente

Drehmomente **Torques** **Couples** **Coppias** **Momentos de rotación**		Festigkeitsklassen Property class Classes de résistance Classi di resistenza Clases de resistencia		
[Nm] ± 10 % (für μ_{ges} = 0,12)		4,8	8,8	12,9
Regelgewinde Coarse-pitch thread Filetage à pas gros Filetto regolatore Filete regolador	M3	0,6	1,2	2,5
	M4	1,2	2,5	5
	M5	2,5	5	9
	M6	5	9	18
	M8		18	40
	M10		40	
	M12		80	

Vorzugsreihe der Schrauben-Drehmomente

- Drehmomente **gelten** für:
  Verbindung Stahl-Stahl, schwarze, phosphatierte, verzinkte, gerollte oder geschnittene Gewinde, sowie nur für ebene (Kopf-) Auflagen.
- Drehmomente gelten für:
  gesicherte Schrauben mit: Sicherungs-Scheiben, Ripp-Köpfen, beschichtete und klemmende Schrauben und Muttern. Sie finden auch keine Anwendung bei selbstfurchenden Gewinden.
- Von dieser Vorzugsreihe abweichende Anzugsmomente sind an den entsprechenden Stellen in den Zeichnungen zu entnehmen.

2 Schlitten-Antrieb

2 Schlitten-Antrieb

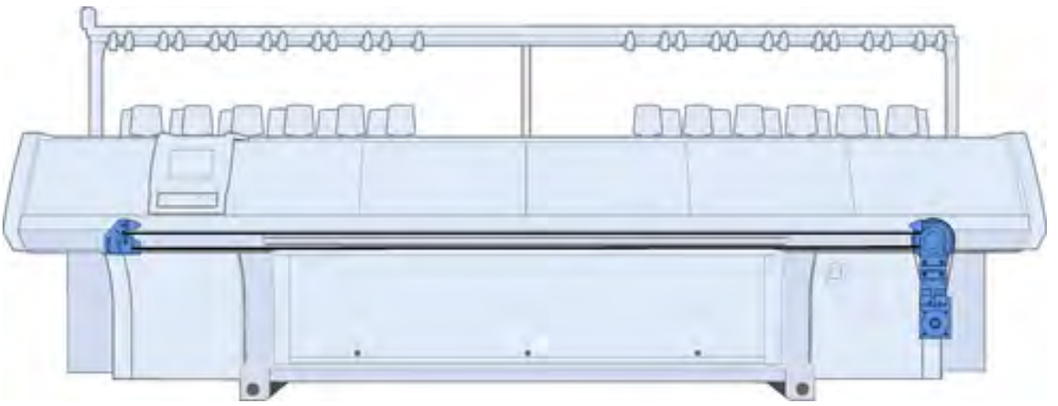

2.1 Antrieb

Pos	Benennung	Id		Pos	Benennung		Id
Σ	Antrieb						
1	Antriebseinheit komplett	242 380		29	Lüfter komplett		245 167
2	Spannlager komplett	253 614			29a	Lüfterblech Antriebsmotor	245 037
9	Zahnriemen 75AT10/8830	253 886			29b	Lüfter komplett	213 722
27	Halter Puffer	242 748			29c	Lüfterblech Antriebsmotor	245 037
28	Parabelfeder	200 661			529	Schraube 5x8, Firma Gross Best.-Nr.: 1462 0638-01	
536	Zylinder-Schraube M10X35	020 159		905	Gleitmutter M10X12		023 471
537	Zylinder-Schraube M8x12	023 138		907	Zylinder-Schraube M10X25		020 157

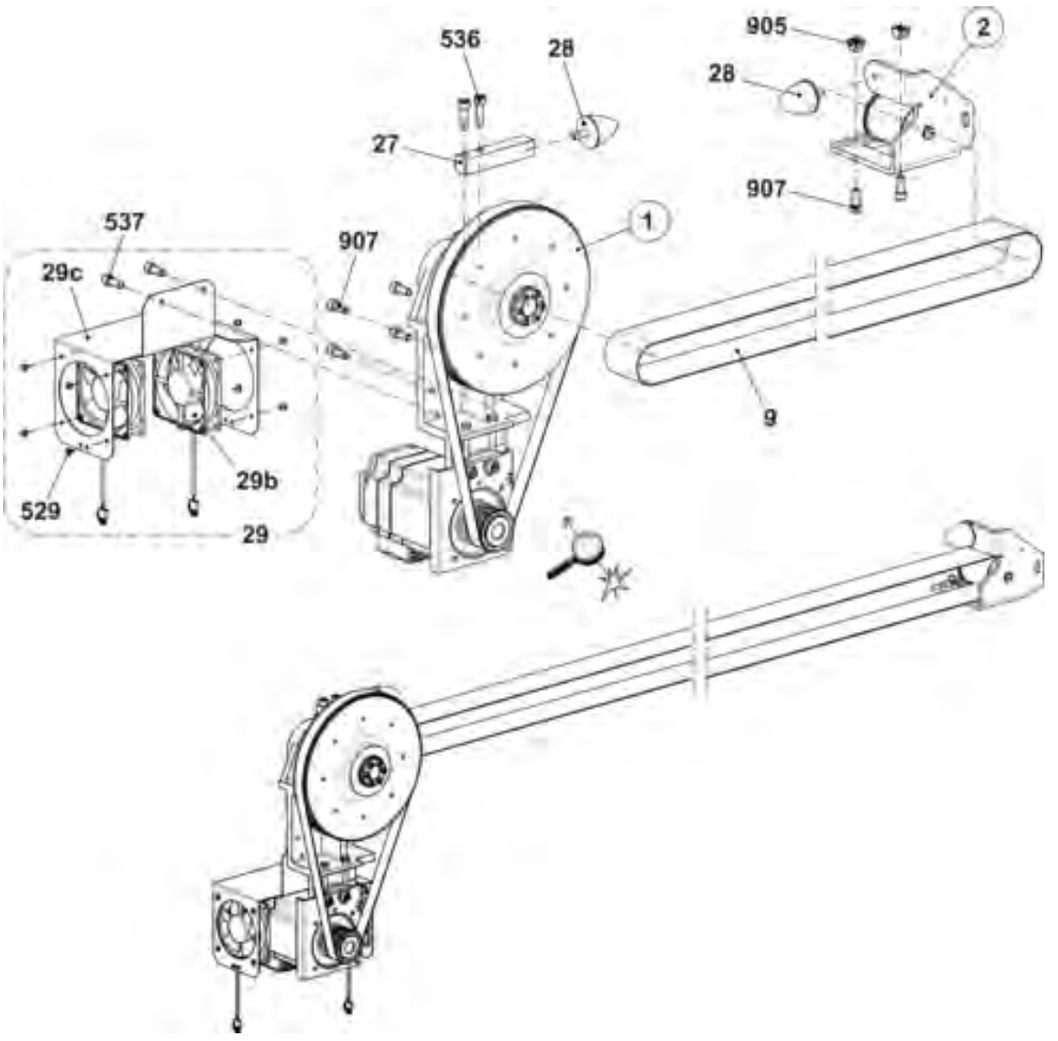

2.1.1 Antriebseinheit

Pos	Benennung		Id		Pos	Benennung		Id
Σ	**Antriebseinheit komplett**		**242 380**					
1	Antriebseinheit		258 190			520	Sechskant-Schraube M8x50	020 364
2	Antriebslager		242 378			521	Sicherungsring 80x2,5	023 461
	21	Gehäuse Antriebslager	242 344			522	Rillenkugellager 6307-2RS	023 462
	22	Zahnscheibe 115 S8M 250	240 639			523	Spannsatz 30x55	023 208
	23	Zahnritzel AT10 Z=20	216 587		500	Zylinder-Schraube M10x25		020 157
	24	Zahnriemen 250 HP-S8M 1312	240 646		501	Scheibe 10,5x25x2,5		022 178

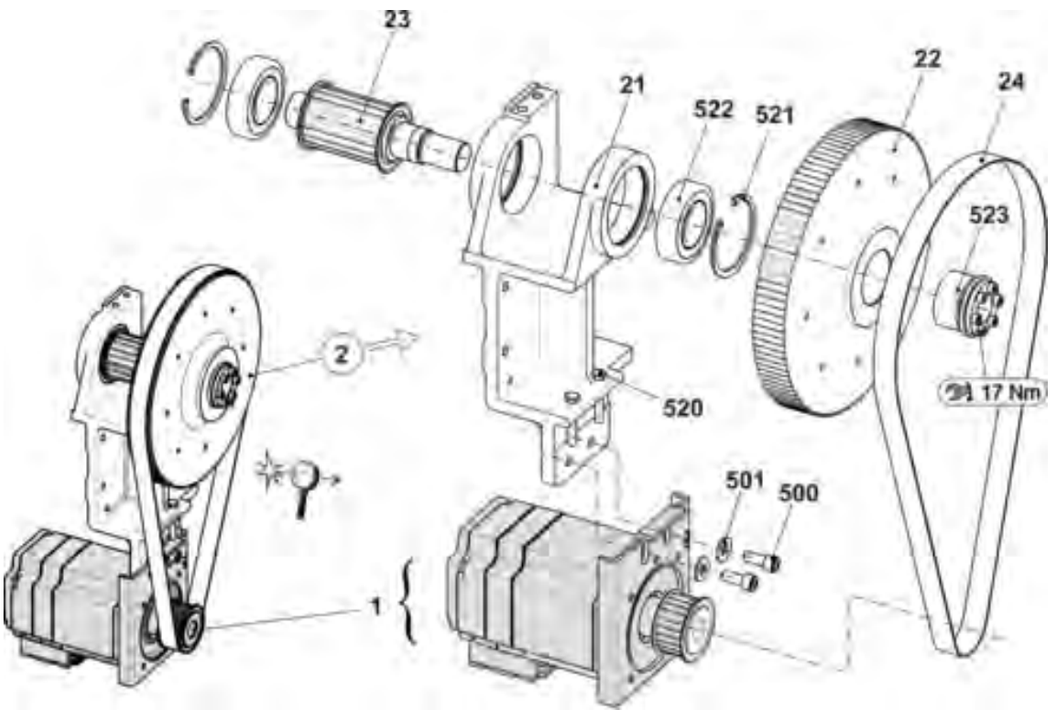

2.1.2 Spannlager

Pos	Benennung		Id		Pos	Benennung		Id
Σ	Spannlager komplett		251 581					
1	Spannlager		251 560			500	Rillenkugellager 625-6305-2RS	255 686
2	Spannrolle komplett		256 640			504	Sicherungsring 471-25x1,2	251 617
	2a	Spannrolle	255 684		501	Zylinder-Schraube M10x25		023 751
	2b	Achse	251 579		502	U-Scheibe		020 874

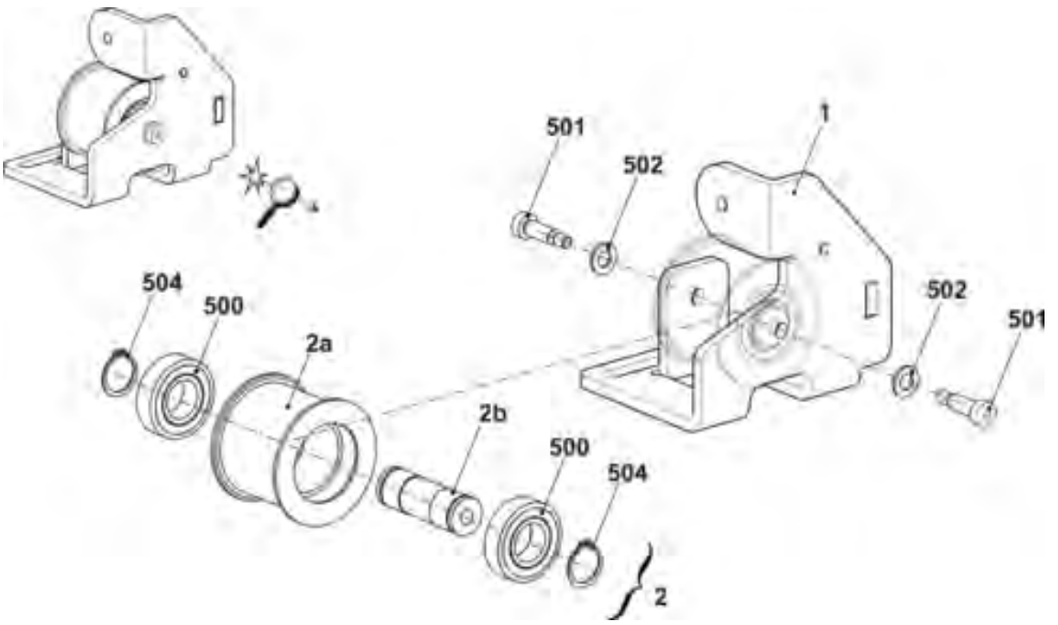

2.2 Energiekette und Mitnehmer

Pos	Benennung		Id		Pos	Benennung		Id
1	Energiekette 45 Glieder		220 389		10	Schlittenmitnehmer komplett		242 743
500	Zylinder-Schraube M6x8		023 411			10a	Schlittenmitnehmer	242 738
5	Anschlag komplett		242 774			10b	Kabelmitnehmer	242 730
	5a	Anschlag	242 753			10c	Spannplatte	232 493
	5b	Kabelmitnehmer	242 730			510	Zylinder-Schraube M8x20	020 141
	550	Zylinder-Schraube M8x20	020 141			511	Flachkopf-Schraube M5x6	023 284
	551	Befestigungselement	026 489			512	Befestigungselement	026 489
	552	Flachkopf-Schraube M5x6	023 284		504	Zylinder-Schraube M6x12		020 134

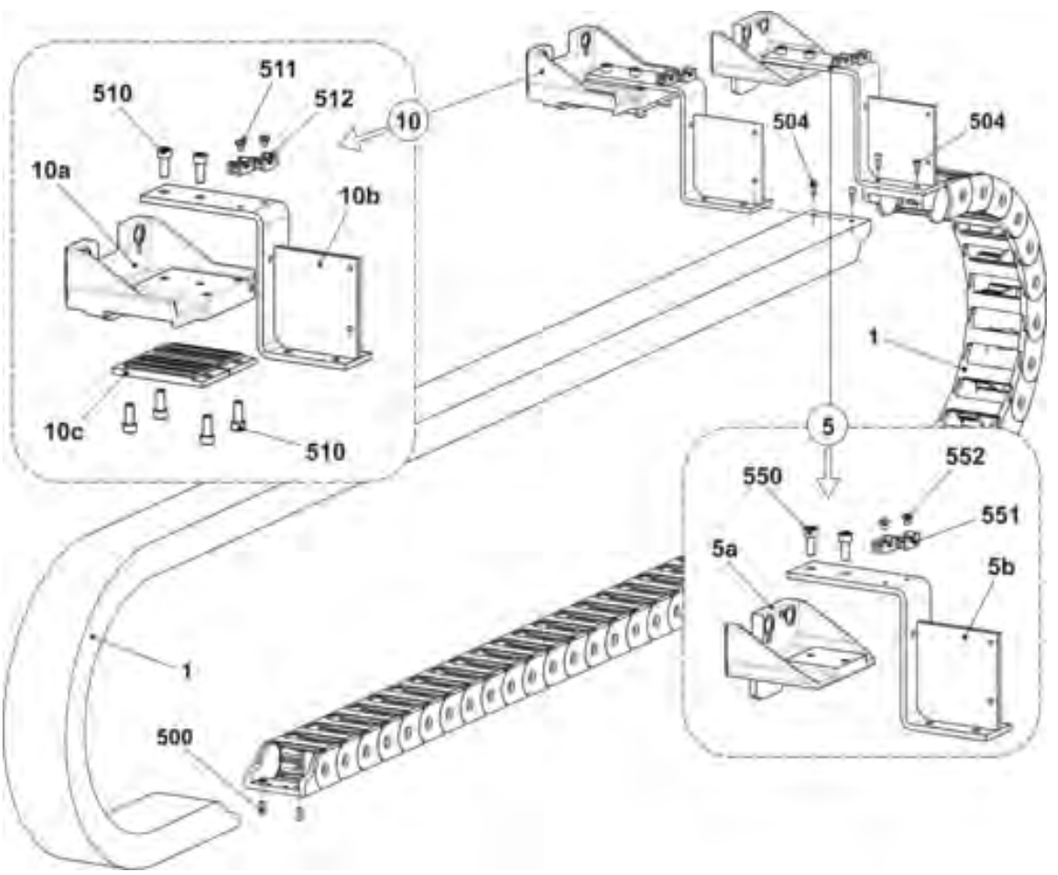

Notizen

3 Versatz

3 Versatz

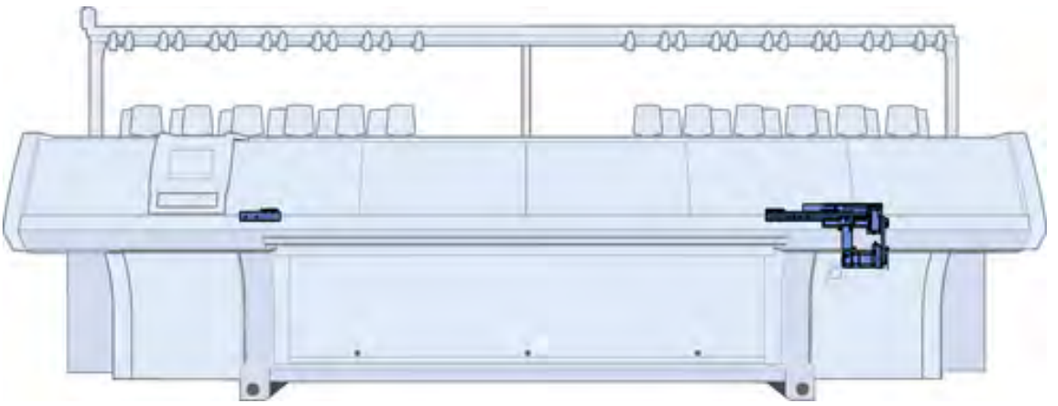

3.1 Versatzantrieb

Pos	Benennung	Id		Pos	Benennung	Id
Σ	Versatz			25	Abstandsbolzen	232 543
7	Versatz-Abdeckblech	242 314		500	Zylinder-Schraube M4x4	022 767
8	Versatz-Abdeckblech beweglich	242 312		505	Zylinder-Schraube M6x16	023 116
10	Drehstromservomotor Versatz komplett	258 192		507	Zylinder-Schraube M5x12	020 132
11	Versatzleiste	242 311		518	Beilage 0,03x15x85	023 162
12	Versatzleiste links	211 022		519	Beilage 0,05x15x85	023 163
13	Zahnriemen 150 S 5M 490	229 281		520	Beilage 0,1x15x85	023 164
14	Spindellager	253 262		521	Beilage 0,2x15x85	023 170
15	Lager	227 604		522	Beilage 0,03x11x80	023 286
18	Führungsleiste	206 382		523	Beilage 0,05x11x80	023 287
20	Anschlag-Schraube	218 783		530	Flachkopf-Schraube M6x10	023 183
21	Karte Versatz-Endschalter	229 396		900	Zylinder-Schraube M6x12	022 795
22	Beilage 0,03x11x80	229 715		901	Flachkopf-Schraube M6x10	023 183
23	Schaltblech	240 722		903	Zylinder-Schraube M8x25	020 142
24	Abdeckblech	232 544		910	Flachkopf-Schraube M6x16	023 124

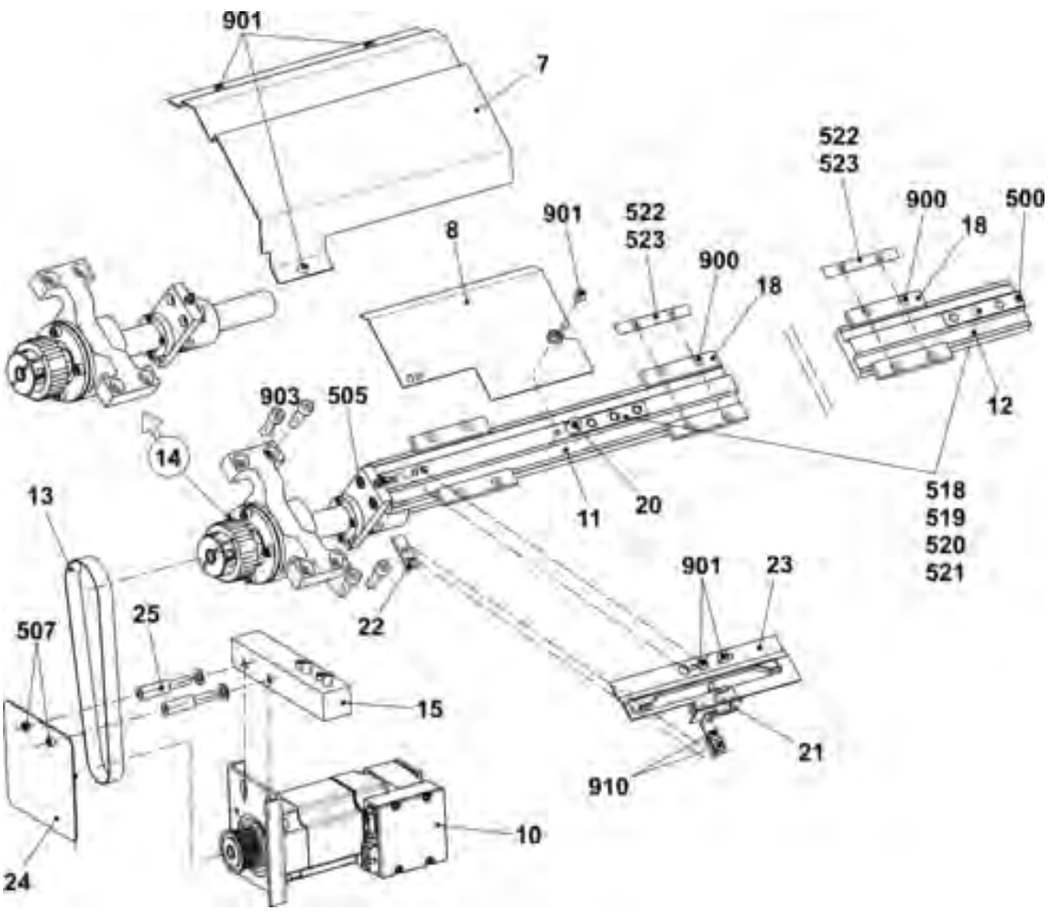

4 Nadelbetten

4 Nadelbetten

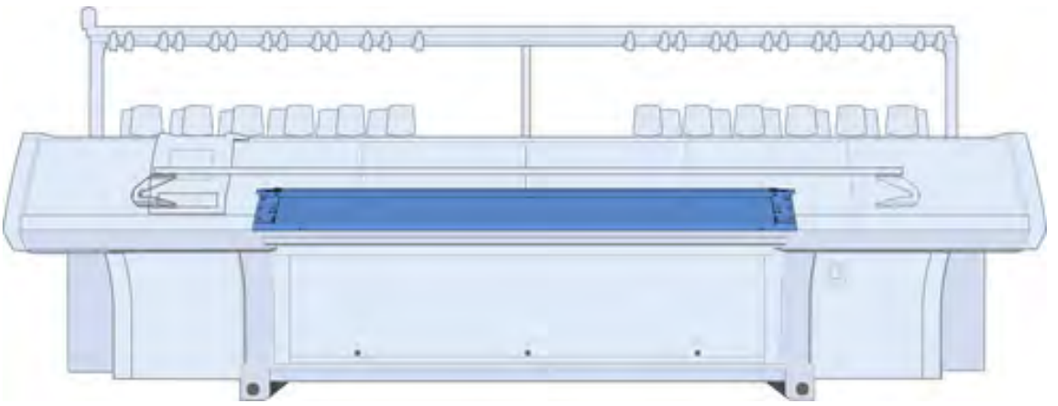

4.1 Nadelbett E10

Pos	Benennung	Id		Pos	Benennung	Id
Σ	**Nadelbett vorne hinten komplett E10**	**256 586**		15	Stütze	206 352
1	Nadelbett vorne hinten E10	256 531		19	Deckschiene hinten	210 979
4	Niederhalteplatinen-Bett vorne E10	211 041		500	Zylinder-Schraube M5x10	022 918
5	Niederhalteplatinen-Bett hinten E10	211 048		502	Zylinder-Schraube M6x25	020 137
6	Begrenzer links E10-14	205 764		503	Zylinder-Schraube M5x8-8.8	023 154
7	Begrenzer rechts E10-14	205 765		504	Zylinder-Schraube M5x22	023 193
8	Nadelschiene links	205 311		506	Gewindestift M6x12-45	022 400
9	Nadelschiene rechts	205 312		507	Federndes Druckstück B-M10	023 177
10	Nadelschiene	210 977		511	Beilage 0,05x18,5x34	023 196
11	Deckschiene vorne E10	210 985		512	Beilage 0,1x18,5x34	023 197
12	Deckschiene	210 978		513	Beilage 0,2x18,5x34	023 253
13	Deckschiene	210 980		514	Zylinder-Schraube M5x8	023 379

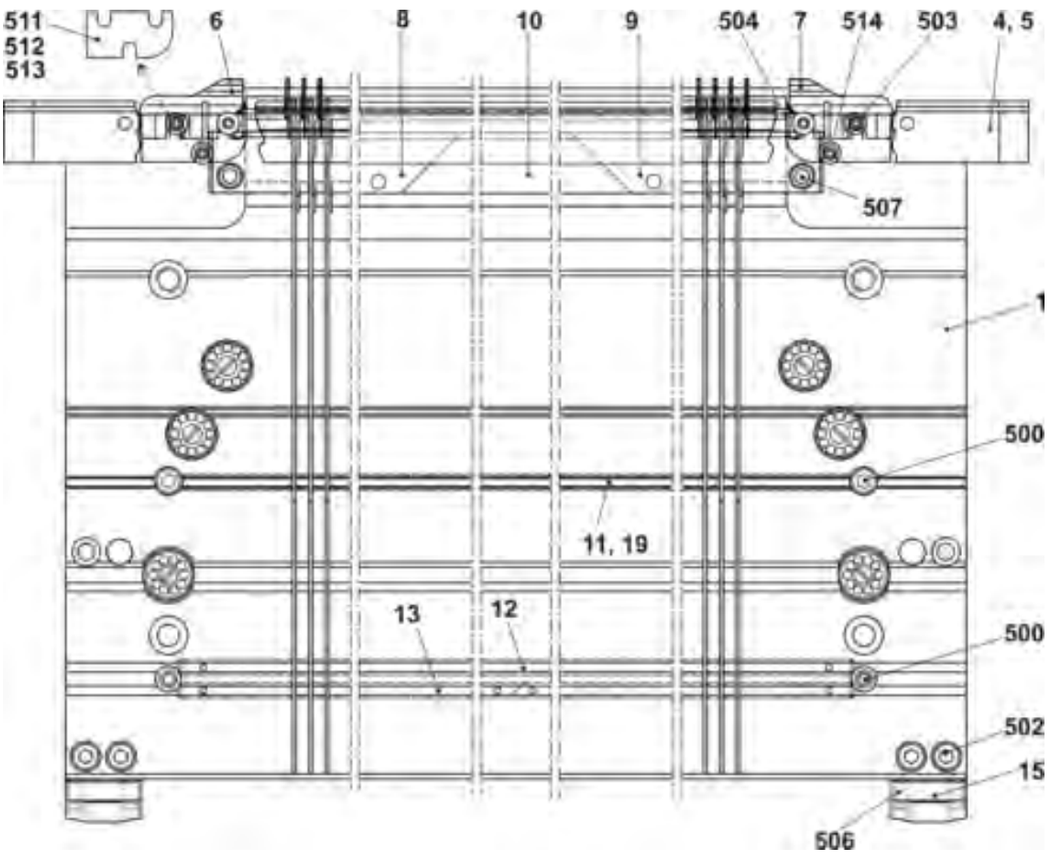

4.1.1 Fortsetzung Nadelbett E10

Pos	Benennung	Id		Pos	Benennung	Id
Σ	**Nadelbett vorne hinten komplett E10**	**256 586**		8	Niederhalteplatine Steg E10	239 815
2	Federstahldraht ø0,6	210 969		14	Fixierdraht ø2,8	210 974
3	Federstahldraht ø2,0	210 972		16	Federstahldraht ø2,8	212 173
4a	Nadel E10 mit Rundhaken	205 398		30*	Justierstück	206 375
4b	Kupplungsteil E10-12	253 382		31*	Stellschraube komplett	207 712
5	Zwischenschieber gebremst E10	255 535		40*	Tellerbürste	235 612
6a	Auswahlplatine E10-12	200 688		42*	Tellerbürste	202 600
6b	Platinenfeder E10-12	200 691		520*	Zylinder-Schraube M5x12	020 032
7	Maschenbilder E10	239 756		521*	Passscheibe P6x12x03	023 540

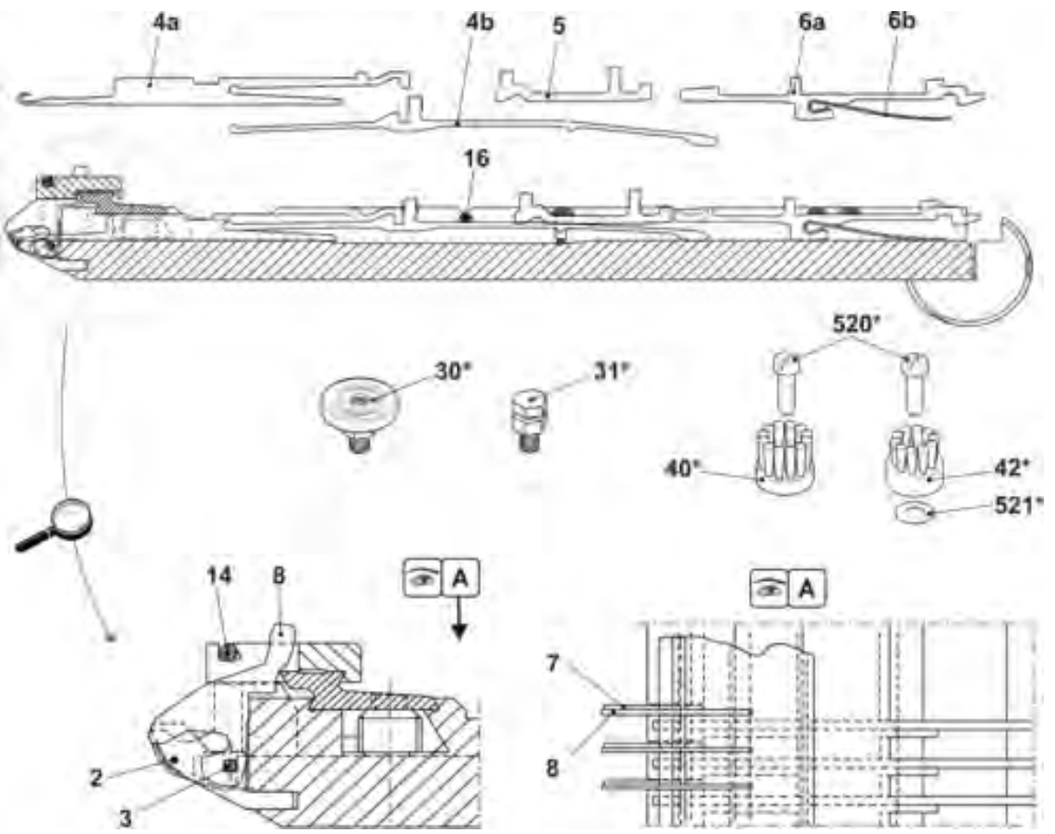

4.2 Nadelbett E12

Pos	Benennung	Id		Pos	Benennung	Id
Σ	**Nadelbett vorne hinten komplett E12**	**255 784**				
1	Nadelbett vorne hinten E12	255 796		29	Zylinder-Schraube 5x12	209 484
4	Druckleiste	211 009		31	Deckschiene hinten	210 979
6	Federstahldraht ø2,0	251 095		32	Federstahldraht ø2,0	210 973
11	Niederhalteplatinen-Bett vorne E12	211 042		502	Zylinder-Schraube M5x12	020 132
12	Niederhalteplatinen-Bett hinten E12	211 049		503	Zylinder-Schraube M6x14	022 658
15	Begrenzer links E10-14	205 764		505	Zylinder-Schraube M5x8	023 379
16	Begrenzer rechts E10-14	205 765		506	Zylinder-Schraube M5x12-8.8	022 943
17	Nadelschiene links	205 311		507	Zylinder-Schraube M5x22	023 193
18	Nadelschiene rechts	205 312		509	Gewindestift Iso4766-M3,5x3-1	020 512
19	Nadelschiene	210 977		511	Gewindestift Iso4026-M6x12-45	022 400
20	Deckschiene vorne E12	210 986		512	Zylinder-Schraube M5x8-8.8 M	023 154
21	Deckschiene	210 978		513	Federndes Druckstück B-M10	023 177
22	Deckschiene	210 980		514	Beilage 0,05x18,5x34	023 196
26	Stütze	206 352		515	Beilage 0,1x18,5x34	023 197
27	Buechse	206 090		516	Beilage 0,2x18,5x34	023 253

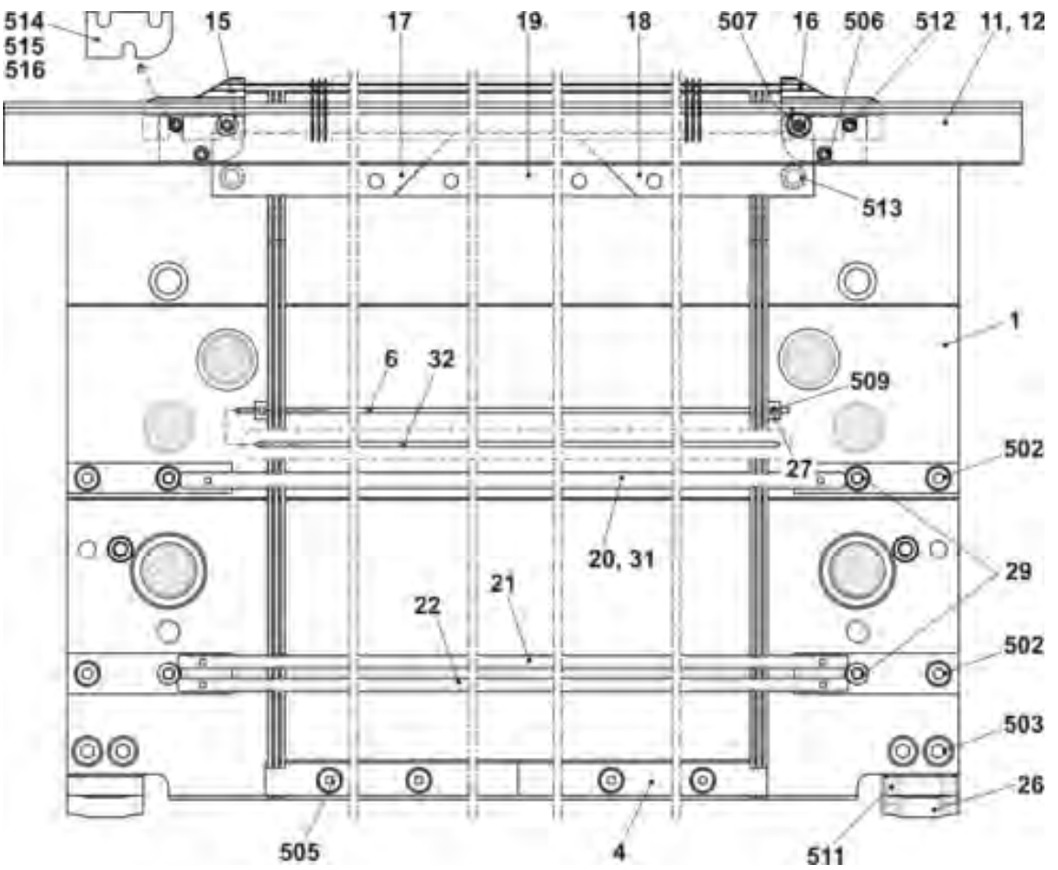

4.2.1 Fortsetzung Nadelbett E12

Pos	Benennung	Id		Pos	Benennung	Id
Σ	Nadelbett vorne hinten komplett E12	255 784				
2	Fixierdraht ø3,4	210 975		14	Niederhalteplatine Steg E12	227 821
3	Hauptsteg E12	252 628		25	Fixierdraht ø2,8	210 974
5	Federstahldraht ø0,6	210 969		32	Federstahldraht ø2,0	210 973
6	Federstahldraht ø2,0	251 095		30*	Justierstück	206 375
7a	Nadel E12	204 009		31*	Stellschraube komplett	207 712
7b	Kupplungsteil E10-12	253 382		40*	Tellerbürste	235 612
9	Zwischenschieber gebremst E10-12	255 535		41*	Behälter Tellerbürste	233 012
10a	Auswahlplatine E10-12	200 688		42*	Tellerbürste	202 600
10b	Platinenfeder E10-12	200 691		520*	Zylinder-Schraube M5x12	020 032
13	Maschenbilder E12	205 013		521*	Passscheibe P6x12x03	023 540

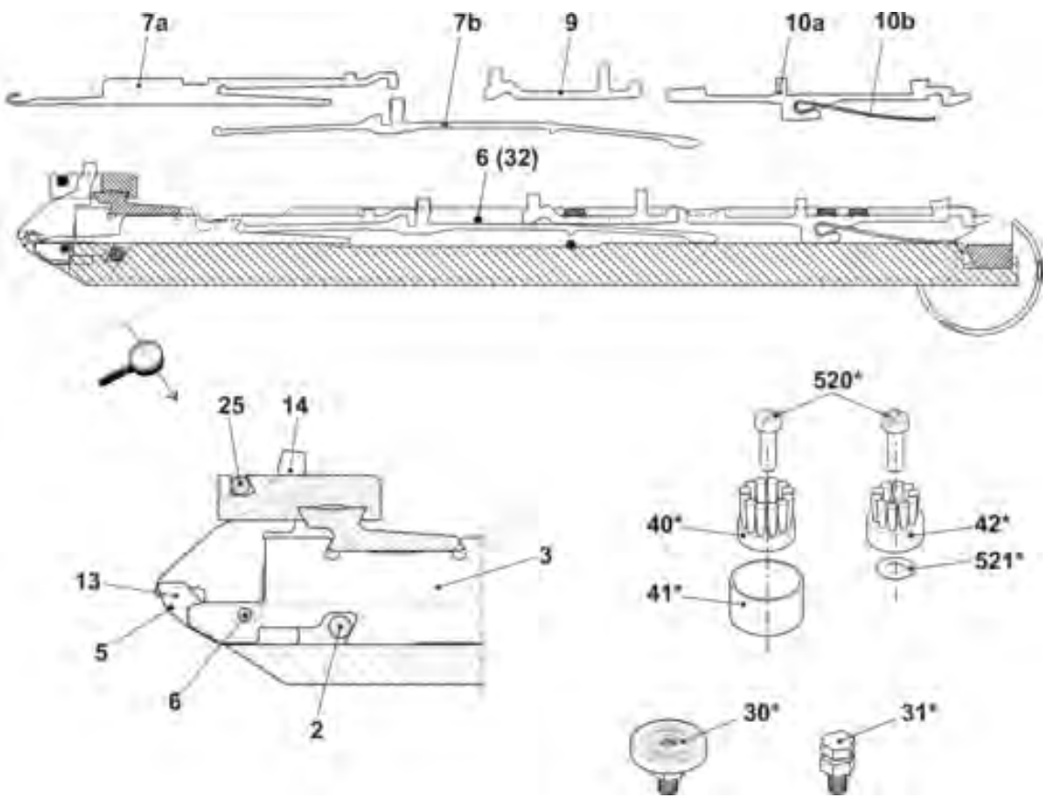

4.3 Nadelbett E14

Pos	Benennung	Id		Pos	Benennung	Id
Σ	**Nadelbett vorne hinten komplett E14**	**256 587**				
1	Nadelbett vorne hinten E14	255 797		29	Zylinder-Schraube 5x12	209 484
4	Druckleiste	211 009		31	Deckschiene hinten	210 979
6	Federstahldraht ø2,0	251 095		32	Federstahldraht ø2,0	210 973
11	Niederhalteplatinen-Bett vorne E14	211 043		502	Zylinder-Schraube M5x12	020 132
12	Niederhalteplatinen-Bett hinten E14	211 050		503	Zylinder-Schraube M6x14	022 658
15	Begrenzer links E10-14	205 764		505	Zylinder-Schraube M5x8	023 379
16	Begrenzer rechts E10-14	205 765		506	Zylinder-Schraube M5x12-8.8	022 943
17	Nadelschiene links	205 311		507	Zylinder-Schraube M5x22	023 193
18	Nadelschiene rechts	205 312		509	Gewindestift M3,5x3-1	020 512
19	Nadelschiene	210 977		511	Gewindestift I6x12-45	022 400
20	Deckschiene vorne E14	210 987		512	Zylinder-Schraube M5x8-8.8 M	023 154
21	Deckschiene	210 978		513	Federndes Druckstück B-M10	023 177
22	Deckschiene	210 980		514	Beilage 0,05x18,5x34	023 196
26	Stütze	206 352		515	Beilage 0,1x18,5x34	023 197
27	Buechse	206 090		516	Beilage 0,2x18,5x34	023 253

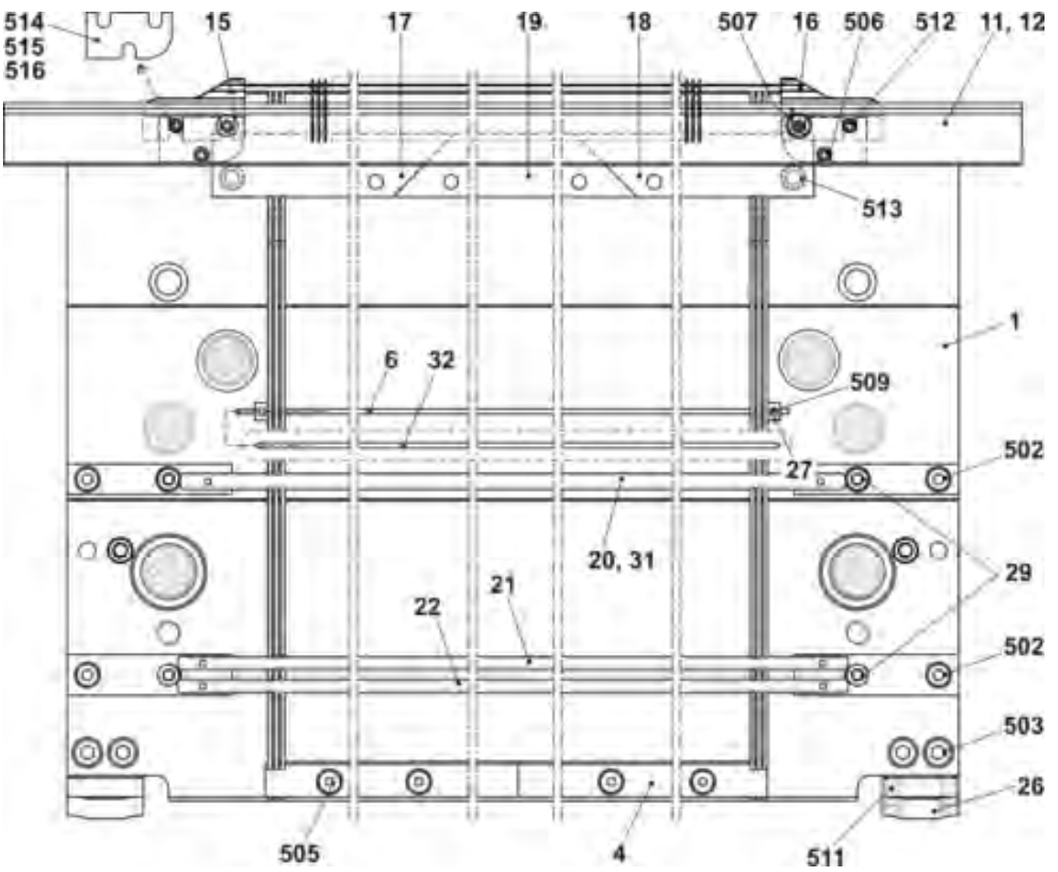

4.3.1 Fortsetzung Nadelbett E14

Pos	Benennung	Id		Pos	Benennung	Id
Σ	Nadelbett vorne hinten komplett	256 587				
2	Fixierdraht ø3,4	210 975		25	Fixierdraht ø2,8	210 974
3	Hauptsteg E14	252 629		32	Federstahldraht ø2,0	210 973
5	Federstahldraht ø0,6	210 969		30*	Justierstück	206 375
7a	Nadel E12	209 614		31*	Stellschraube komplett	207 712
7b	Kupplungsteil E14	253 383		40*	Tellerbürste	235 612
9	Zwischenschieber gebremst E14	255 536		41*	Behälter Tellerbürste	233 012
10	Auswahlplatine mit Feder E14	224 725		42*	Tellerbürste	202 600
13	Maschenbilder E12	209 649		520*	Zylinder-Schraube M5x12	020 032
14	Niederhalteplatine Steg E14	235 262		521*	Passscheibe P6x12x03	023 540

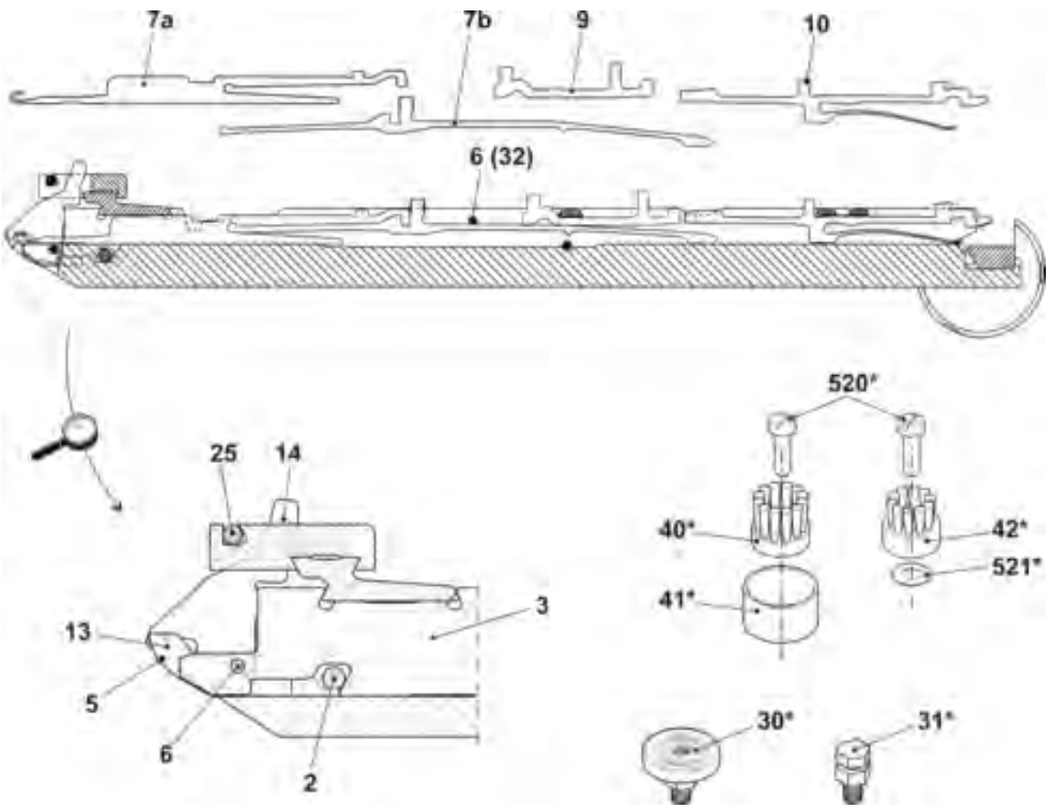

4.4 Nadelbett E16

Pos	Benennung	Id		Pos	Benennung	Id
Σ	**Nadelbett vorne hinten komplett E16**	**256 588**				
1	Nadelbett vorne hinten E16	256 581		27	Buechse	206 090
4	Druckleiste	211 009		29	Zylinder-Schraube 5x12	209 484
6	Federstahldraht ø2,0	251 095		31	Deckschiene hinten	210 979
11	Niederhalteplatinen-Bett vorne E16	244 566		502	Zylinder-Schraube M5x12	020 132
12	Niederhalteplatinen-Bett hinten E16	244 568		503	Zylinder-Schraube M6x14	022 658
15	Begrenzer links E16-20	220 821		505	Zylinder-Schraube M5x8	023 379
16	Begrenzer rechts E16-20	220 822		506	Zylinder-Schraube M5x12	022 943
17	Nadelschiene links	205 311		507	Zylinder-Schraube M5x22	023 193
18	Nadelschiene rechts	205 312		509	Gewindestift M3,5x3	020 512
19	Nadelschiene	210 977		511	Gewindestift M6x12	022 400
20	Deckschiene vorne E16	244 597		513	Federndes Druckstück B-M10	023 177
21	Deckschiene	210 978		514	Beilage 0,05x18,5x34	023 196
22	Deckschiene	210 980		515	Beilage 0,1x18,5x34	023 197
26	Stütze	206 352		516	Beilage 0,2x18,5x34	023 253

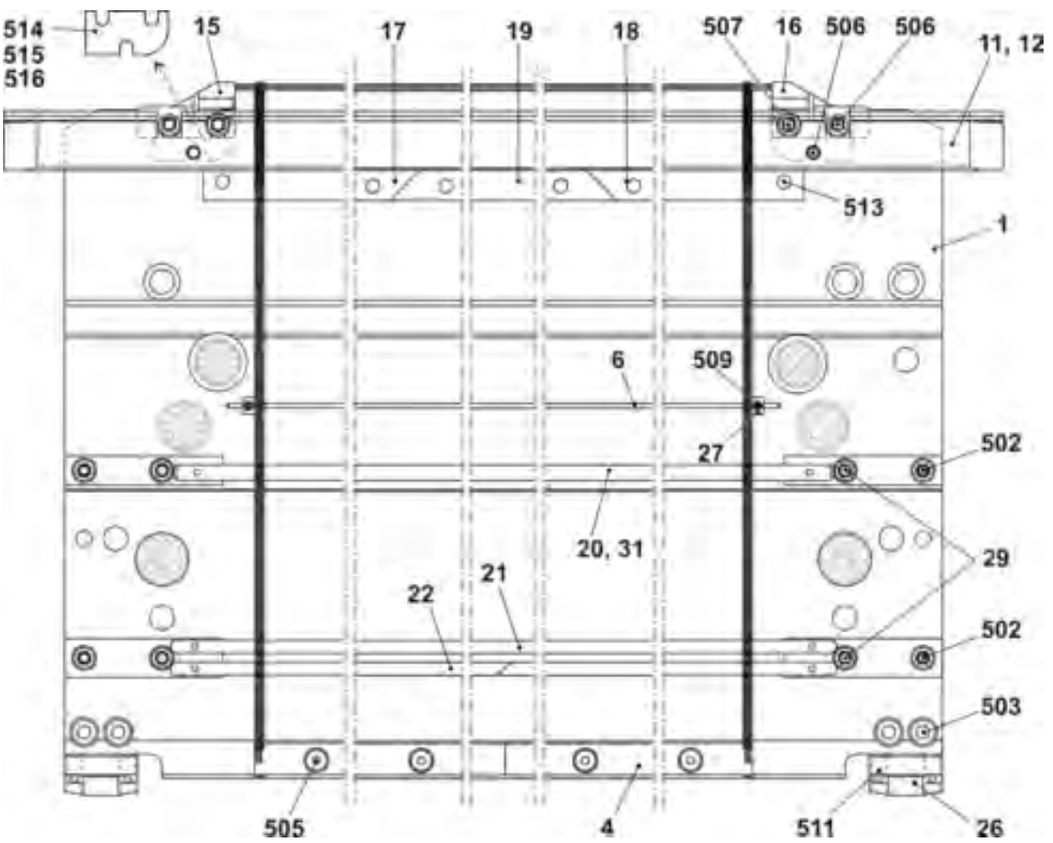

4.4.1 Fortsetzung Nadelbett E16

Pos	Benennung	Id		Pos	Benennung	Id
Σ	Nadelbett vorne hinten komplett E16	256 588				
2	Fixierdraht ø3,4	210 975		25	Fixierdraht ø2,8 E16-18	244 587
3	Hauptsteg E16	245 319		32	Federstahldraht ø2,0	210 973
5	Federstahldraht ø0,5	244 585		30*	Justierstück	206 375
7a	Nadel E16	232 243		31*	Stellschraube komplett	207 712
7b	Kupplungsteil E16-18	253 384		40*	Tellerbürste	235 612
9	Zwischenschieber gebremst E16-18	255 537		41*	Behälter Tellerbürste	233 012
10	Auswahlplatine mit Feder E16	224 326		42*	Tellerbürste ø12	202 600
13	Maschenbilder E16	222 503		520*	Zylinder-Schraube M5x12	020 032
14	Niederhalteplatine E16	222 504		521*	Passscheibe P6x12x0,3	023 540

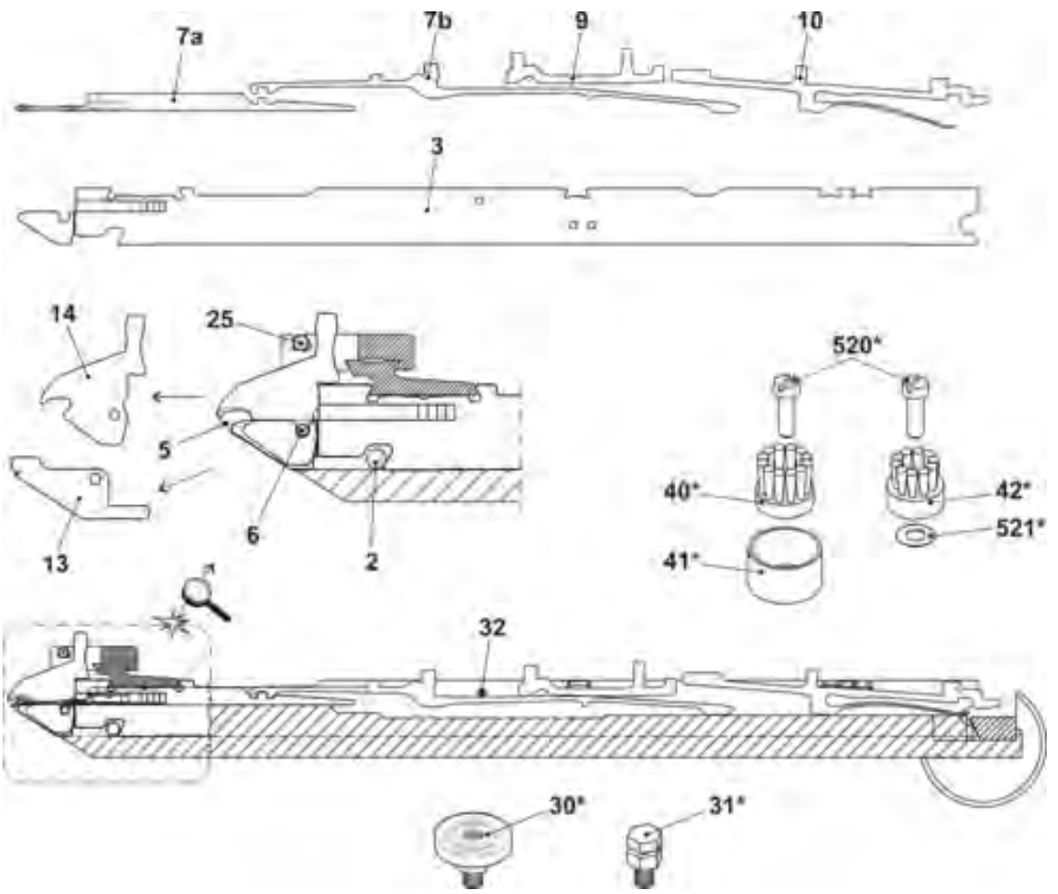

4.5 Nadelbett E12m.10

Pos	Benennung	Id		Pos	Benennung	Id
Σ	**Nadelbett vorne hinten komplett E12m.10**	**256 643**				
1	Nadelbett vorne hinten E12	255 796		29	Zylinder-Schraube 5x12	209 484
4	Druckleiste	211 009		31	Deckschiene hinten	210 979
6	Federstahldraht ø2,0	251 095		32	Federstahldraht ø2,0	210 973
11	Niederhalteplatinen-Bett vorne E12	211 042		502	Zylinder-Schraube M5x12	020 132
12	Niederhalteplatinen-Bett hinten E12	211 049		503	Zylinder-Schraube M6x14	022 658
15	Begrenzer links E10-14	205 764		505	Zylinder-Schraube M5x8	023 379
16	Begrenzer rechts E10-14	205 765		506	Zylinder-Schraube M5x12-8.8	022 943
17	Nadelschiene links	205 311		507	Zylinder-Schraube M5x22	023 193
18	Nadelschiene rechts	205 312		509	Gewindestift 4766-M3,5x3-1	020 512
19	Nadelschiene	210 977		511	Gewindestift 4026-M6x12-45	022 400
20	Deckschiene vorne E12	210 986		512	Zylinder-Schraube M5x8-8.8 M	023 154
21	Deckschiene	210 978		513	Federndes Druckstück B-M10	023 177
22	Deckschiene	210 980		514	Beilage 0,05x18,5x34	023 196
26	Stütze	206 352		515	Beilage 0,1x18,5x34	023 197
27	Buechse	206 090		516	Beilage 0,2x18,5x34	023 253

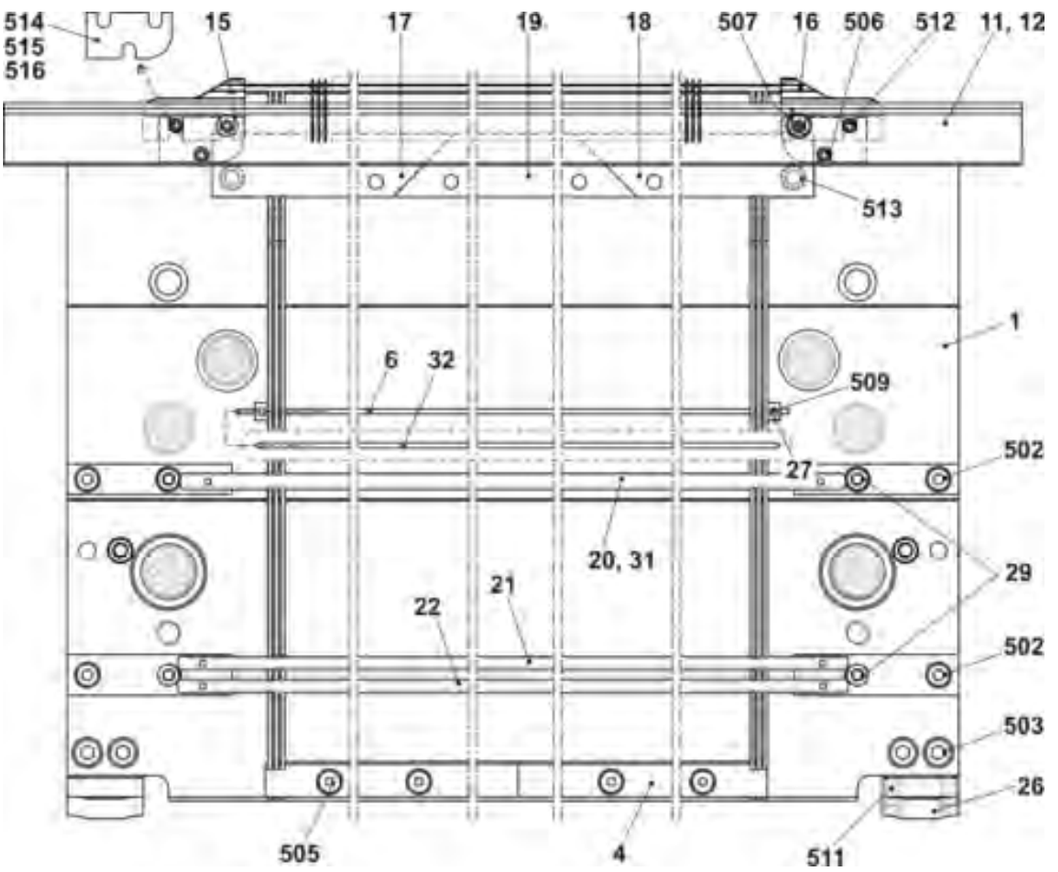

4.5.1 Fortsetzung Nadelbett E12m.10

Pos	Benennung	Id		Pos	Benennung	Id
Σ	Nadelbett vorn hinten komplett E12m.10	256 643				
2	Fixierdraht ø3,4	210 975		25	Fixierdraht ø2,8	210 974
3	Hauptsteg E12	252 628		32	Federstahldraht ø2,0	210 973
5	Federstahldraht ø0,6	210 969		33	Federstahldraht ø2,0	210 973
7a	Nadel E10 mit Rundhaken	205 398		30*	Justierstück	206 375
7b	Kupplungsteil E10-12	253 382		31*	Stellschraube komplett	207 712
9	Zwischenschieber gebremst E10-12	255 535		40*	Tellerbürste	235 612
10a	Auswahlplatine E10-12	200 688		41*	Behälter Tellerbürste	233 012
10b	Platinenfeder E10-12	200 691		42*	Tellerbürste	202 600
13	Maschenbilder E12	205 013		520*	Zylinder-Schraube M5x12	020 032
14	Niederhalteplatine Steg E12	227 821		521*	Passscheibe P6x12x03	023 540

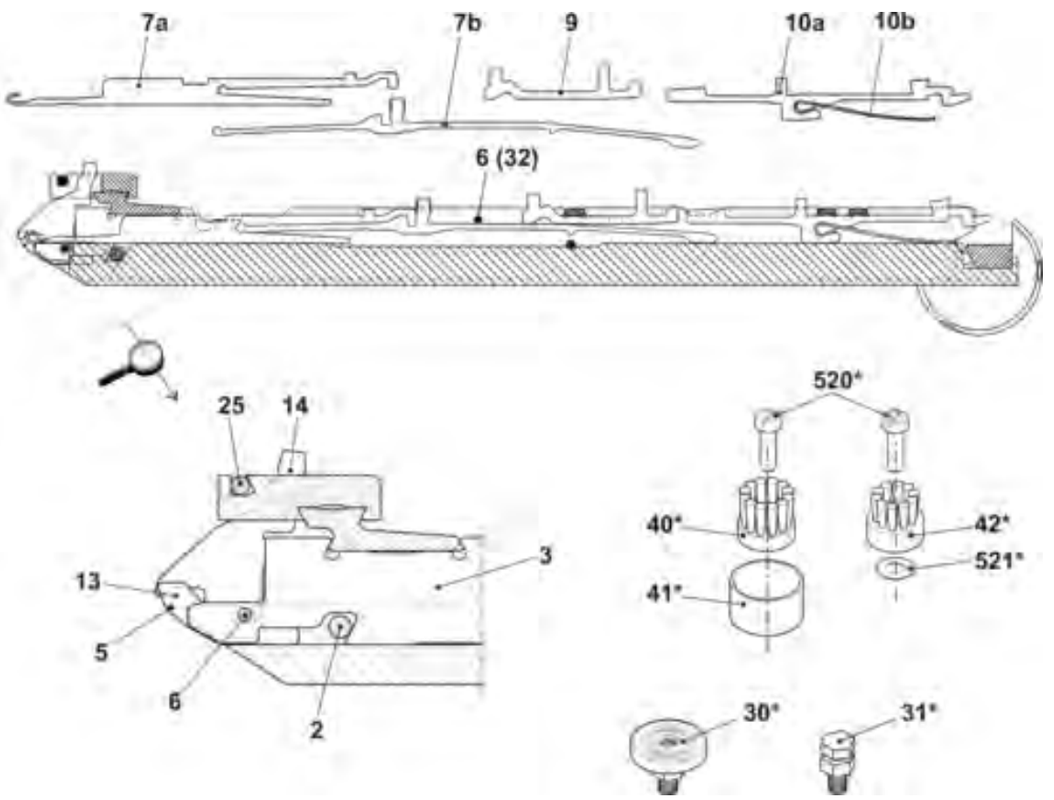

4.6 Nadelbett E6.2

Pos	Benennung	Id		Pos	Benennung	Id
Σ	Nadelbett vorne hinten komplett E6.2	256 589		27	Büchse	206 090
1	Nadelbett vorne hinten E12	255 796		29	Zylinder-Schraube 5x12	209 484
4	Druckleiste	211 009		31	Deckschiene hinten	210 979
6	Federstahldraht ø2,0	251 095		502	Zylinder-Schraube M5x12	020 132
11	Niederhalteplatinen-Bett vorne E6.2	244 524		503	Zylinder-Schraube M6x14	022 658
12	Niederhalteplatinen-Bett hinten E6.2	244 525		505	Zylinder-Schraube M5x8	023 379
15	Begrenzer links E10-14	205 764		506	Zylinder-Schraube M5x12-8.8	022 943
16	Begrenzer rechts E10-14	205 765		507	Zylinder-Schraube M5x22	023 193
17	Nadelschiene links	205 311		509	Gewindestift 4766-M3,5x3-1	020 512
18	Nadelschiene rechts	205 312		511	Gewindestift 4026-M6x12-45	022 400
19	Nadelschiene	210 977		512	Zylinder-Schraube M5x8-8.8 M	023 154
20	Deckschiene vorne E12	210 986		513	Federndes Druckstück B-M10	023 177
21	Deckschiene	210 978		514	Beilage 0,05x18,5x34	023 196
22	Deckschiene	210 980		515	Beilage 0,1x18,5x34	023 197
26	Stütze	206 352		516	Beilage 0,2x18,5x34	023 253

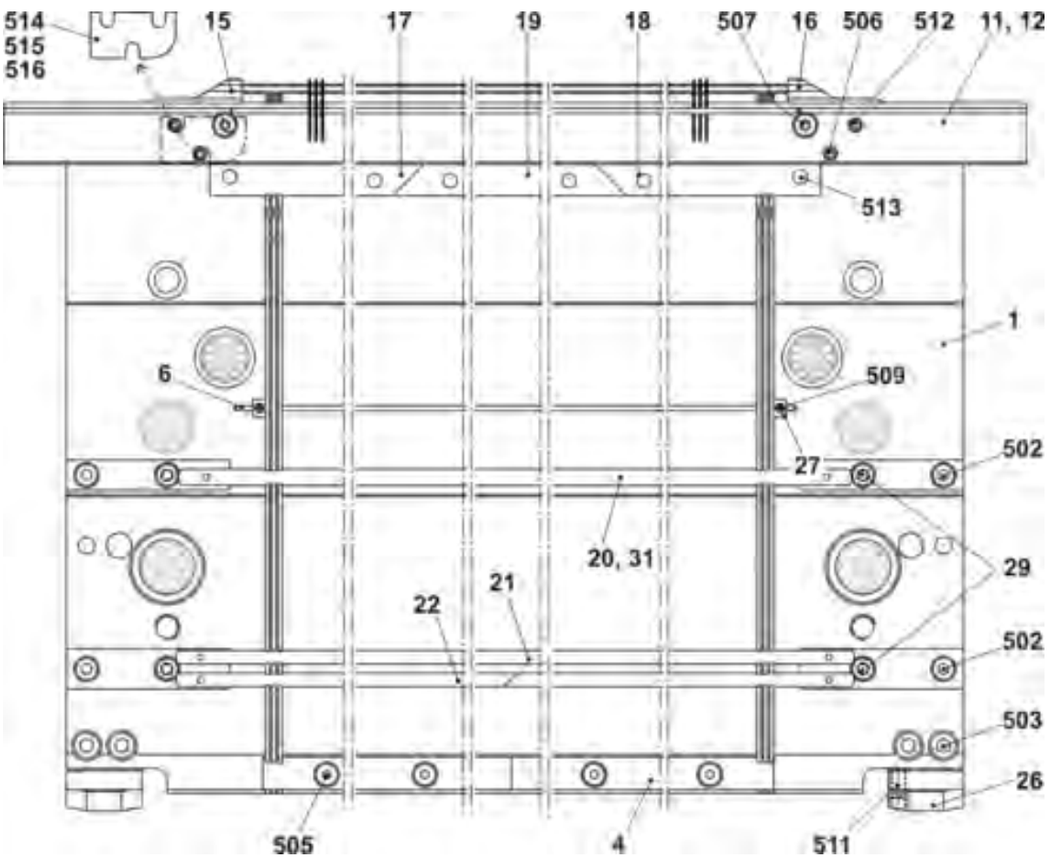

4.6.1 Fortsetzung Nadelbett E6.2

Pos	Benennung	Id		Pos	Benennung	Id
Σ	Nadelbett vorn hinten komplett E6.2	256 589				
2	Fixierdraht ø3,4	210 975		14	Niederhalteplatine Steg E12	227 821
3	Hauptsteg E12	252 628		25	Fixierdraht ø2,8	210 974
5	Federstahldraht ø0,6	210 969		32	Federstahldraht ø2,0	210 973
6	Federstahldraht ø2,0	251 095		30*	Justierstück	206 375
7a	Nadel E6.2	207 349		31*	Stellschraube komplett	207 712
7b	Kupplungsteil E10-12	253 382		40*	Tellerbürste	235 612
9	Zwischenschieber gebremst E10-12	255 535		41*	Behälter Tellerbürste	233 012
10a	Auswahlplatine E10-12	200 688		42*	Tellerbürste	202 600
10b	Platinenfeder E10-12	200 691		520*	Zylinder-Schraube M5x12	020 032
13	Maschenbilder E12	205 013		521*	Passscheibe P6x12x03	023 540

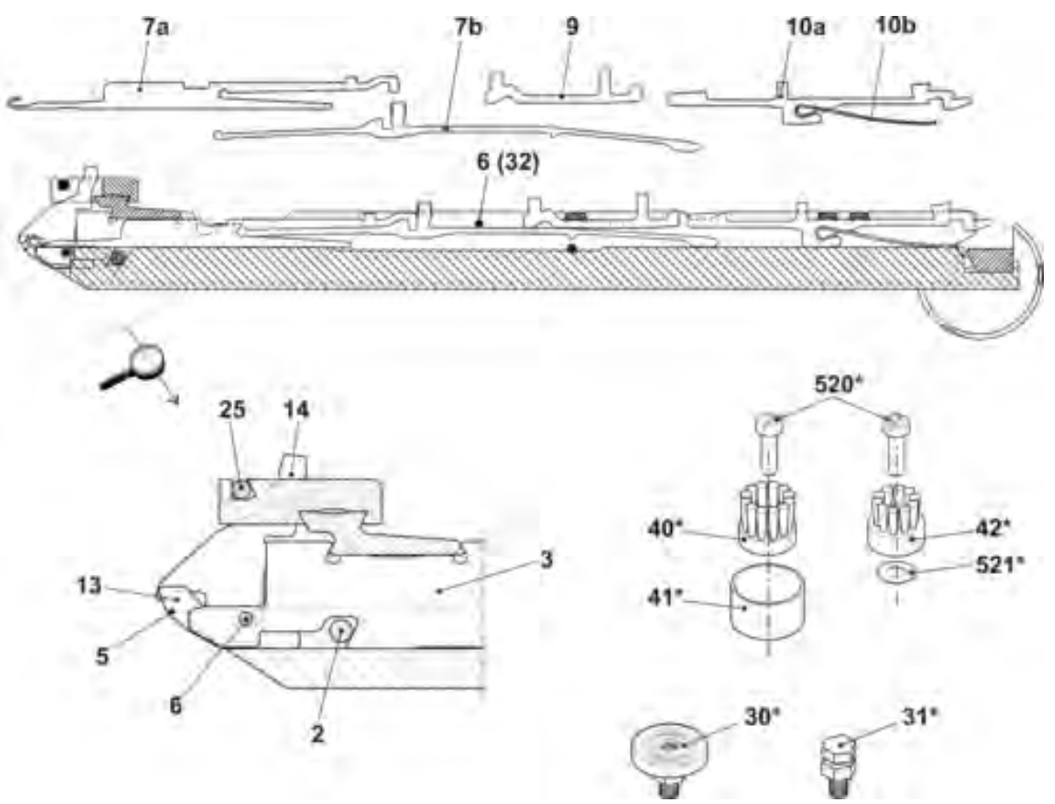

4.7 Nadelbett E7.2

Pos	Benennung	Id		Pos	Benennung	Id
Σ	**Nadelbett vorne hinten komplett E7.2**	**255 793**				
1	Nadelbett vorne hinten E14	255 797		29	Zylinder-Schraube 5x12	209 484
4	Druckleiste	211 009		31	Deckschiene hinten	210 979
6	Federstahldraht ø2,0	251 095		32	Federstahldraht ø2,0	210 973
11	Niederhalteplatinen-Bett vorne E7.2 MG	240 176		502	Zylinder-Schraube M5x12	020 132
12	Niederhalteplatinen-Bett hinten E7.2 MG	240 177		503	Zylinder-Schraube M6x14	022 658
15	Begrenzer links E10-14	205 764		505	Zylinder-Schraube M5x8	023 379
16	Begrenzer rechts E10-14	205 765		506	Zylinder-Schraube M5x12-8.8	022 943
17	Nadelschiene links	205 311		507	Zylinder-Schraube M5x22	023 193
18	Nadelschiene rechts	205 312		509	Gewindestift M3,5x3-1	020 512
19	Nadelschiene	210 977		511	Gewindestift I6x12-45	022 400
20	Deckschiene vorne E14	210 987		512	Zylinder-Schraube M5x8-8.8 M	023 154
21	Deckschiene	210 978		513	Federndes Druckstück B-M10	023 177
22	Deckschiene	210 980		514	Beilage 0,05x18,5x34	023 196
26	Stütze	206 352		515	Beilage 0,1x18,5x34	023 197
27	Büchse	206 090		516	Beilage 0,2x18,5x34	023 253

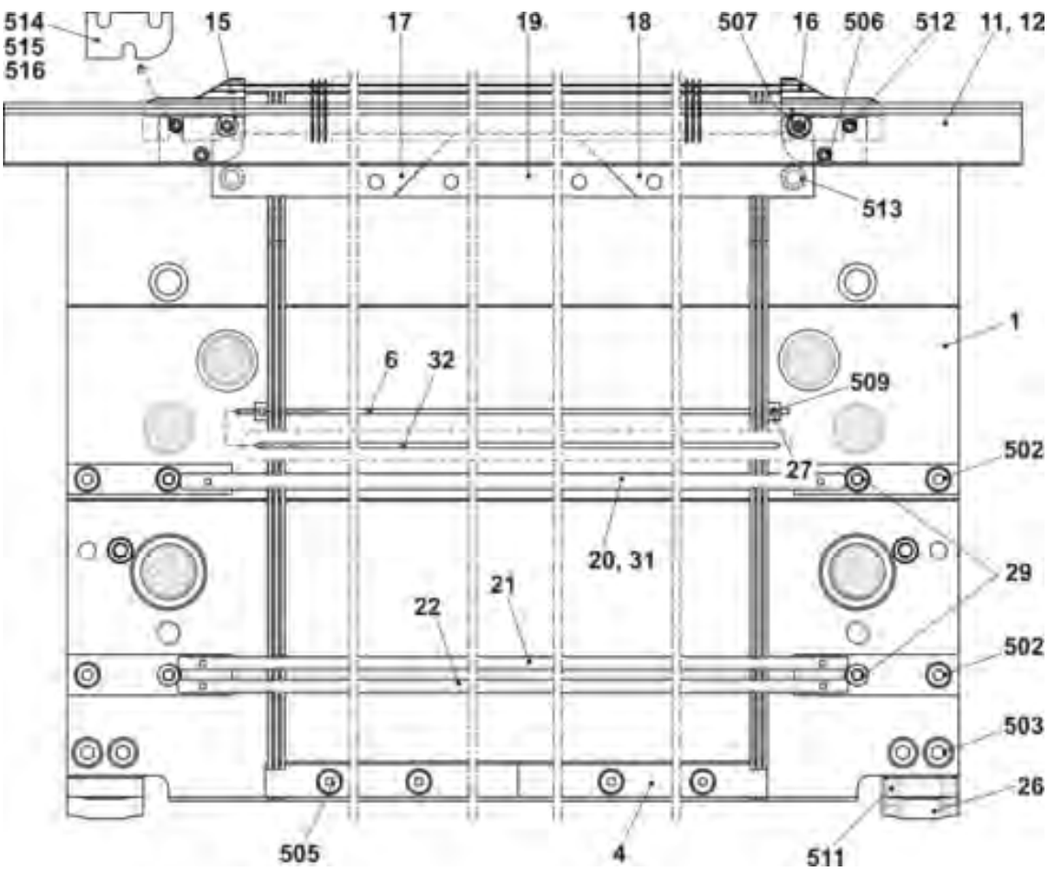

4.7.1 Fortsetzung Nadelbett E7.2

Pos	Benennung	Id		Pos	Benennung	Id
Σ	**Nadelbett vorne hinten komplett**	**255 793**		14	Niederhalteplatine Steg E14	235 262
2	Fixierdraht ø3,4	210 975		25	Fixierdraht ø2,8	210 974
3	Hauptsteg E14	252 629		32	Federstahldraht ø2,0	210 973
5	Federstahldraht ø0,6	210 969		30*	Justierstück	206 375
6	Federstahldraht ø2,0	251 095		31*	Stellschraube komplett	207 712
7a	Nadel E7.2	225 230		40*	Tellerbürste	235 612
7b	Kupplungsteil E14	253 383		41*	Behälter Tellerbürste	233 012
9	Zwischenschieber gebremst E14	255 536		42*	Tellerbürste	202 600
10	Auswahlplatine mit Feder E14	224 725		520*	Zylinder-Schraube M5x12	020 032
13	Maschenbilder E14	209 649		521*	Passscheibe P6x12x03	023 540

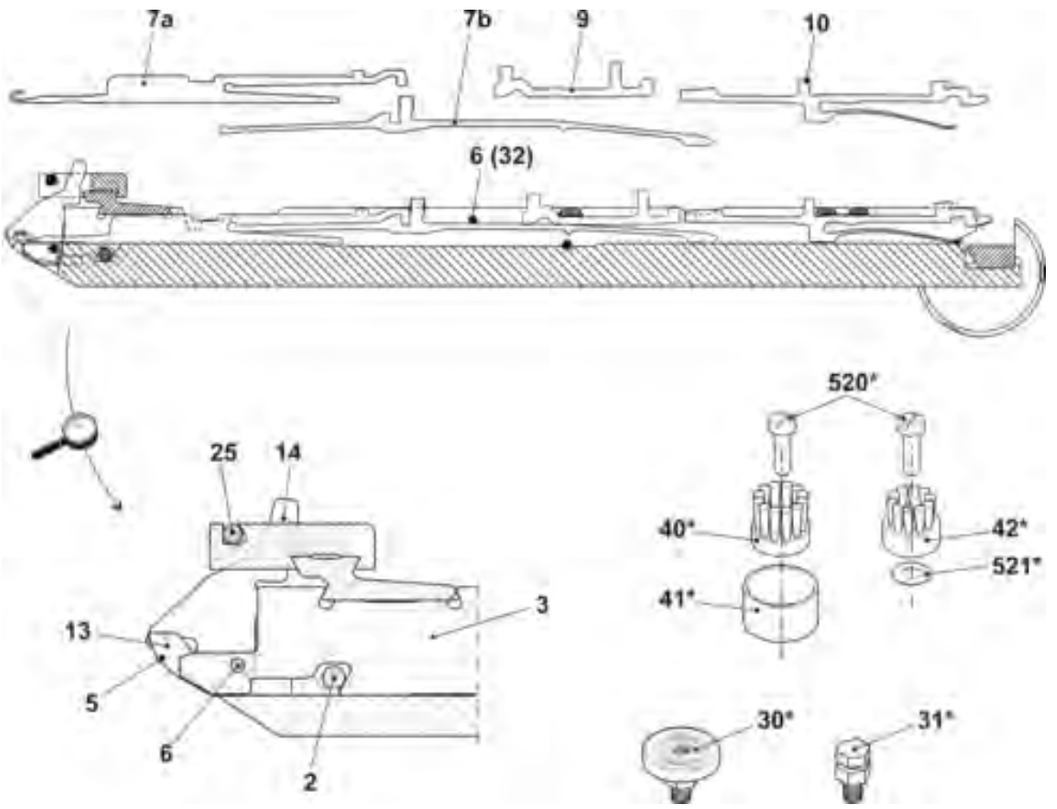

4.8 Nadelbett E8.2

Pos	Benennung	Id		Pos	Benennung	Id
Σ	Nadelbett vorne hinten komplett E8.2	256 590				
1	Nadelbett vorne hinten E16	256 581		27	Buechse	206 090
4	Druckleiste	211 009		29	Zylinder-Schraube 5x12	209 484
6	Federstahldraht ø2,0	251 095		31	Deckschiene hinten	210 979
11	Niederhalteplatinen-Bett vorne E16	244 566		502	Zylinder-Schraube M5x12	020 132
12	Niederhalteplatinen-Bett hinten E16	244 568		503	Zylinder-Schraube M6x14	022 658
15	Begrenzer links E16-20	220 821		505	Zylinder-Schraube M5x8	023 379
16	Begrenzer rechts E16-20	220 822		506	Zylinder-Schraube M5x12	022 943
17	Nadelschiene links	205 311		507	Zylinder-Schraube M5x22	023 193
18	Nadelschiene rechts	205 312		509	Gewindestift M3,5x3	020 512
19	Nadelschiene	210 977		511	Gewindestift M6x12	022 400
20	Deckschiene vorne E16	244 597		513	Federndes Druckstück B-M10	023 177
21	Deckschiene	210 978		514	Beilage 0,05x18,5x34	023 196
22	Deckschiene	210 980		515	Beilage 0,1x18,5x34	023 197
26	Stütze	206 352		516	Beilage 0,2x18,5x34	023 253

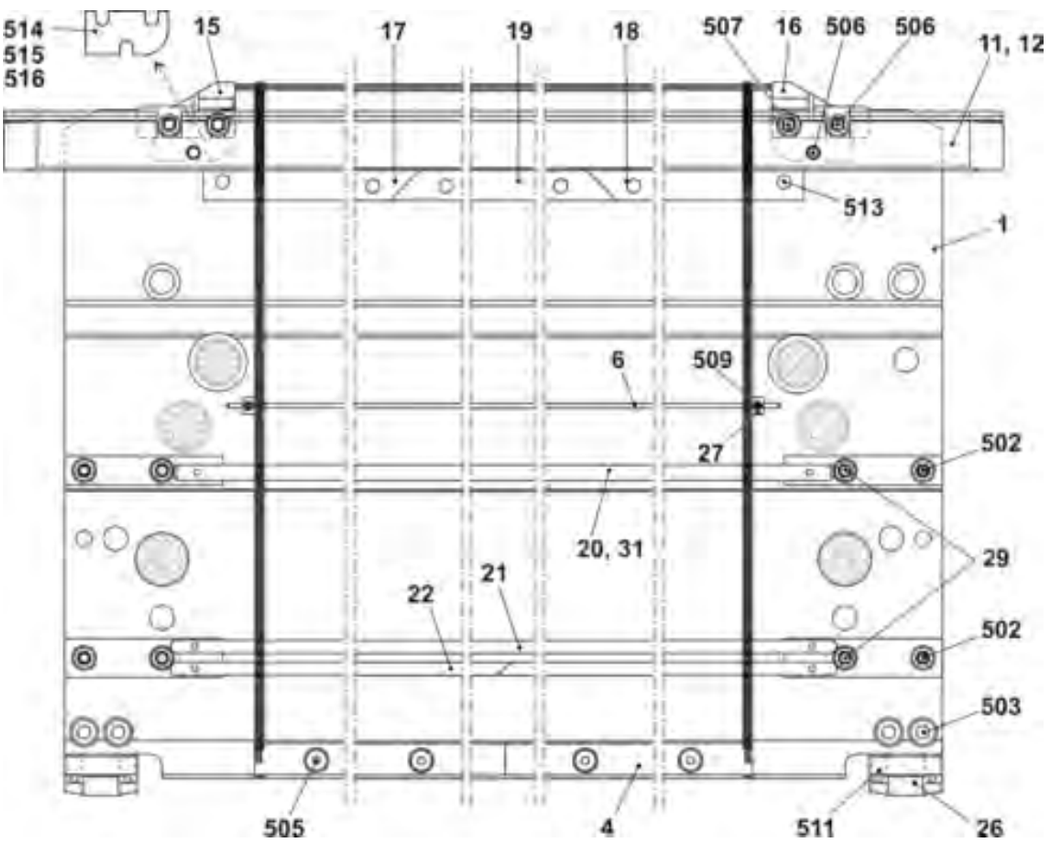

4.8.1 Fortsetzung Nadelbett E8.2

Pos	Benennung	Id		Pos	Benennung	Id
Σ	Nadelbett vorne hinten komplett E8.2	256 590				
2	Fixierdraht ø3,4	210 975		25	Fixierdraht ø2,8 E16-18	244 587
3	Hauptsteg E16	245 319		32	Federstahldraht ø2,0	210 973
5	Federstahldraht ø0,5	244 585		30*	Justierstück	206 375
7a	Nadel E18/14	240 026		31*	Stellschraube komplett	207 712
7b	Kupplungsteil E16-18	253 384		40*	Tellerbürste	235 612
9	Zwischenschieber gebremst E16-18	255 537		41*	Behälter Tellerbürste	233 012
10	Auswahlplatine mit Feder E16	224 326		42*	Tellerbürste ø12	202 600
13	Maschenbilder E16	222 503		520*	Zylinder-Schraube M5x12	020 032
14	Niederhalteplatine E16	222 504		521*	Passscheibe P6x12x0,3	023 540

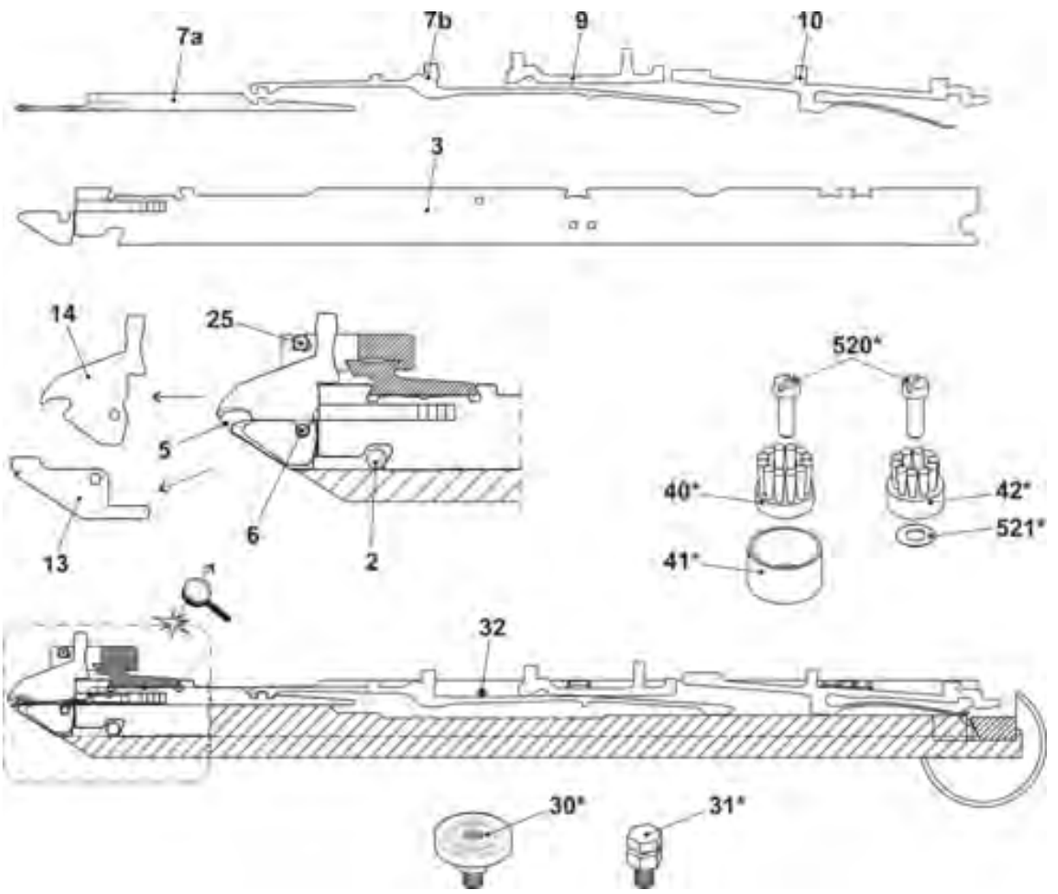

4.9 Nadelbetten, Befestigungselemente

Pos	Benennung	Id		Pos	Benennung	Id
Σ	Nadelbett, Befestigungselemente					
500	Zylinder-Schraube M8x25	020 142				

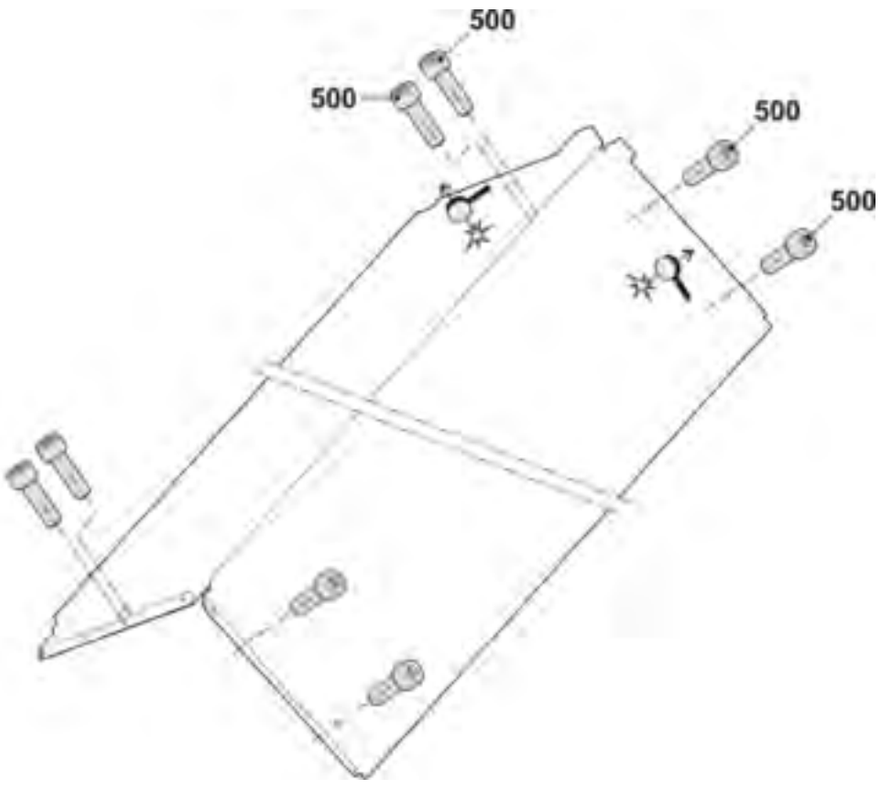

4.10 Abdeckung links und rechts

Pos	Benennung	Id		Pos	Benennung	Id
1	Abdeckung links	242 253		500	Flachkopf-Schraube M8x10	241 930
2	Abdeckung rechts	242 254				

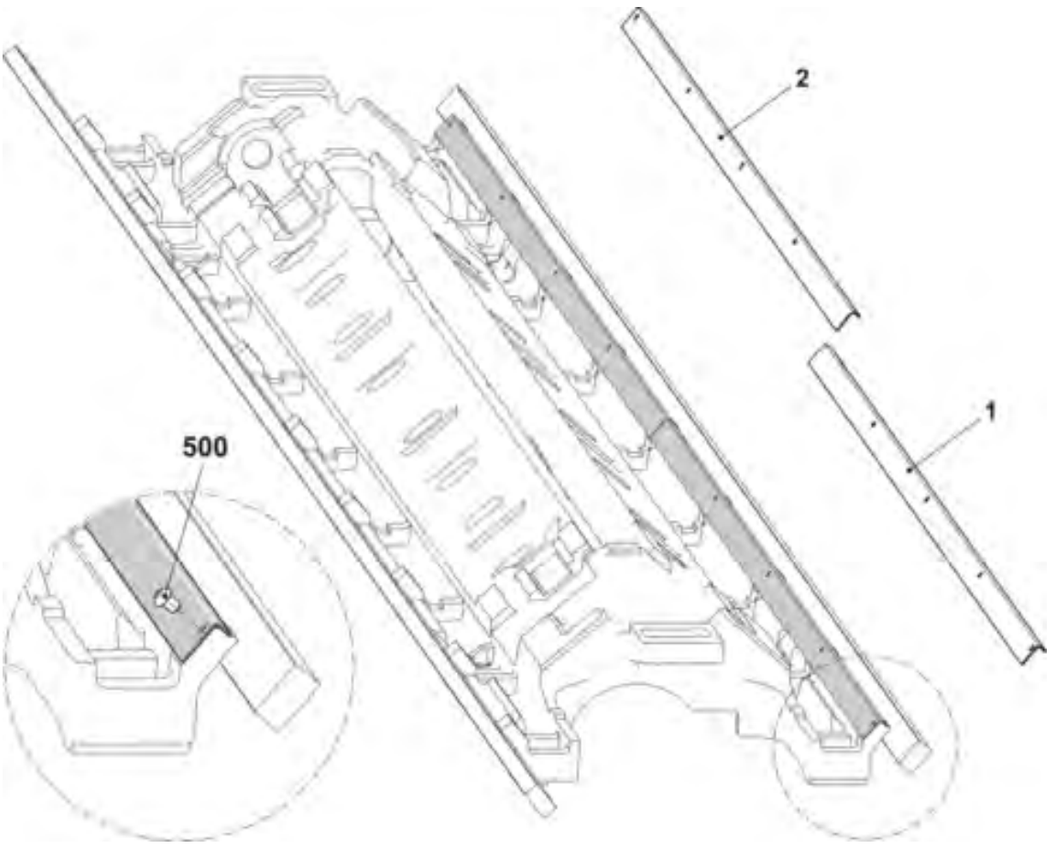

Notizen

5 Tandem-Schlitten

5 Tandem-Schlitten

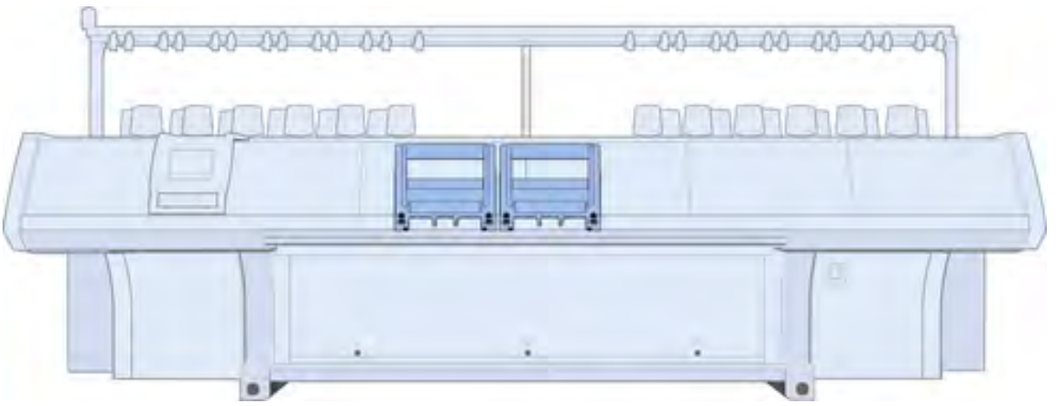

5.1 Kompletter Schlitten

Pos	Benennung	Id		Pos	Benennung	Id
Σ L	Schlitten links komplett			Σ R	Schlitten rechts komplett	
	E10	256 608			E10	256 609
	E12	256 610			E12	256 611
	E14	256 612			E14	256 613
	E16	256 614			E16	256 615
	E12m.10	256 616			E12m.10	256 617
	E6.2	256 619			E6.2	256 618
	E7.2	255 794			E7.2	255 795
	E8.2	256 620			E8.2	256 621

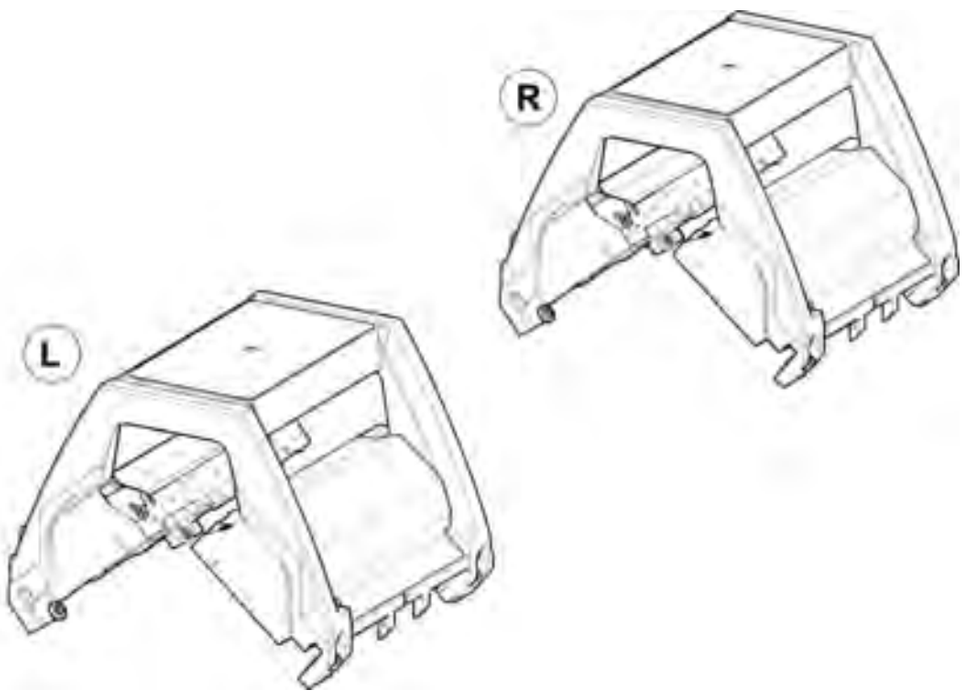

5.2 Schlittenteile-Übersicht

Pos	Benennung	Id		Pos	Benennung		Id
2	Schloss-Satz komplett E10	256 850					
	Schloss-Satz komplett E12	256 851		9	Auswahlsystem komplett		
	Schloss-Satz komplett E14	256 852			E10 | E12 | E6.2 | E12m.10		216 219
	Schloss-Satz komplett E16	256 853			E14 | E7.2		229 300
	Schloss-Satz komplett E12m.10	256 854			E16 | E8.2		220 114
	Schloss-Satz komplett E6.2	256 855		10	Abstreiffilz		241 411
	Schloss-Satz komplett E7.2	255 783		11	Bolzen		212 392
	Schloss-Satz komplett E8.2	256 856		12	Bolzen		243 171
3	FF-Mitnahme aussen komplett	245 297		14	Abdeckblech rechts		250 275
4	FF-Mitnahme Mitte komplett	245 298		15	Abdeckblech links		250 274
5	Platinensteuerung komplett			17	Motoreinheit komplett		251 827
	E10	256 306			17a	Zahnstange oben komplett	251 817
	E12 | E14 | E6.2 | E12m.10	256 307			17b	Zahnstange unten komplett	251 818
	E16	256 308		19	Verteiler 3-Schloss 5Z OKC3		253 139
	E7.2	256 309		23	Leitblech hinten links		245 323
	E8.2	256 310		24	Leitblech hinten rechts		245 324
8	Schlittenwagen 3-Schloss links komplett 5-Z	255 786		501	Zylinder-Schraube M4x35		023 550
	Schlittenwagen 3-Schloss rechts komplett 5-Z	256 653		503	Zylinder-Schraube M4x20		023 171

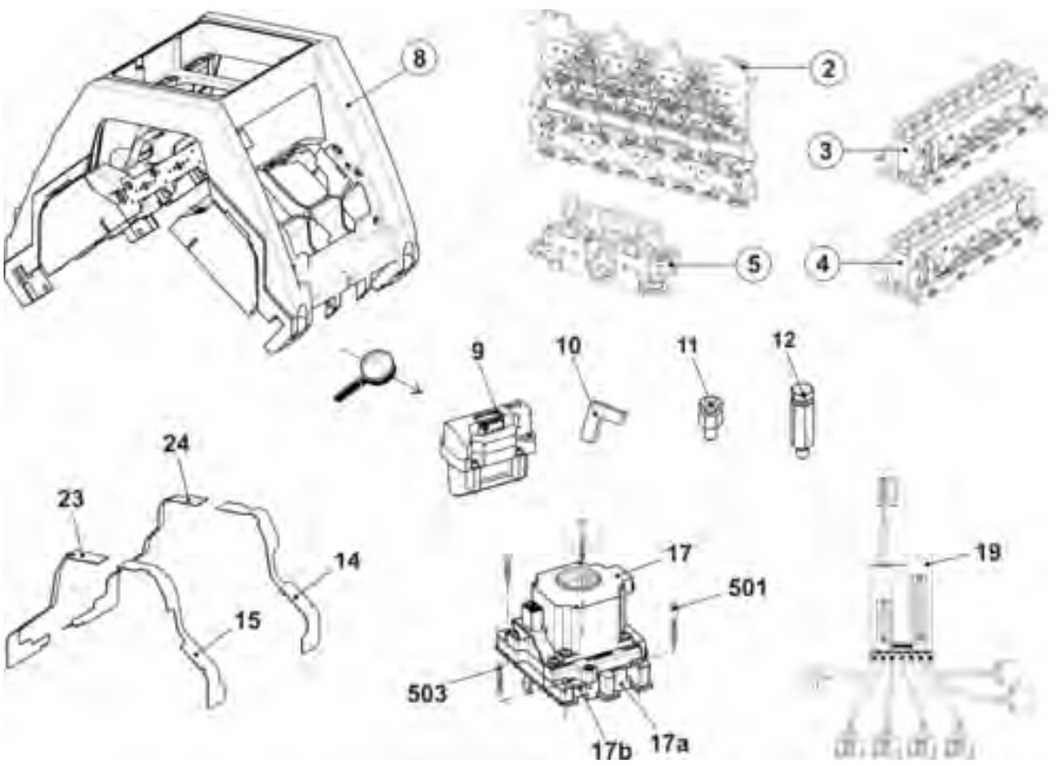

5.3 Schlittenwagen

Pos	Benennung	Id		Pos	Benennung	Id
Σ	Schlittenwagen 3-Schloss links komplett 5-Z	255 786				
	Schlittenwagen 3-Schloss rechts komplett 5-Z	256 653		13	Fixierbolzen Trennstelle	244 179
1	Schlittenrahmen, 3-Schloss	252 718		500	Zylinder-Schraube M8x30	020 143
2	Schlittenteil, 3-Schloss	252 989		501	Flachkopf-Schraube M6x10	023 183
4	Unterlage	225 312		502	Sicherungsscheibe 6	021 022
5	Passschraube	211 750		507	Passstift 5x14	020 670
8	Büchse	207 546		508	Gewindebuchse M12x11,5	041 863
9	Büchse	209 275		511	Beilage 0,2x10x70	023 699
10	Büchse	209 274		512	Beilage 0,1x10x70	023 698
11	Exzenter	222 983		513	Beilage 0,05x10x70	023 697

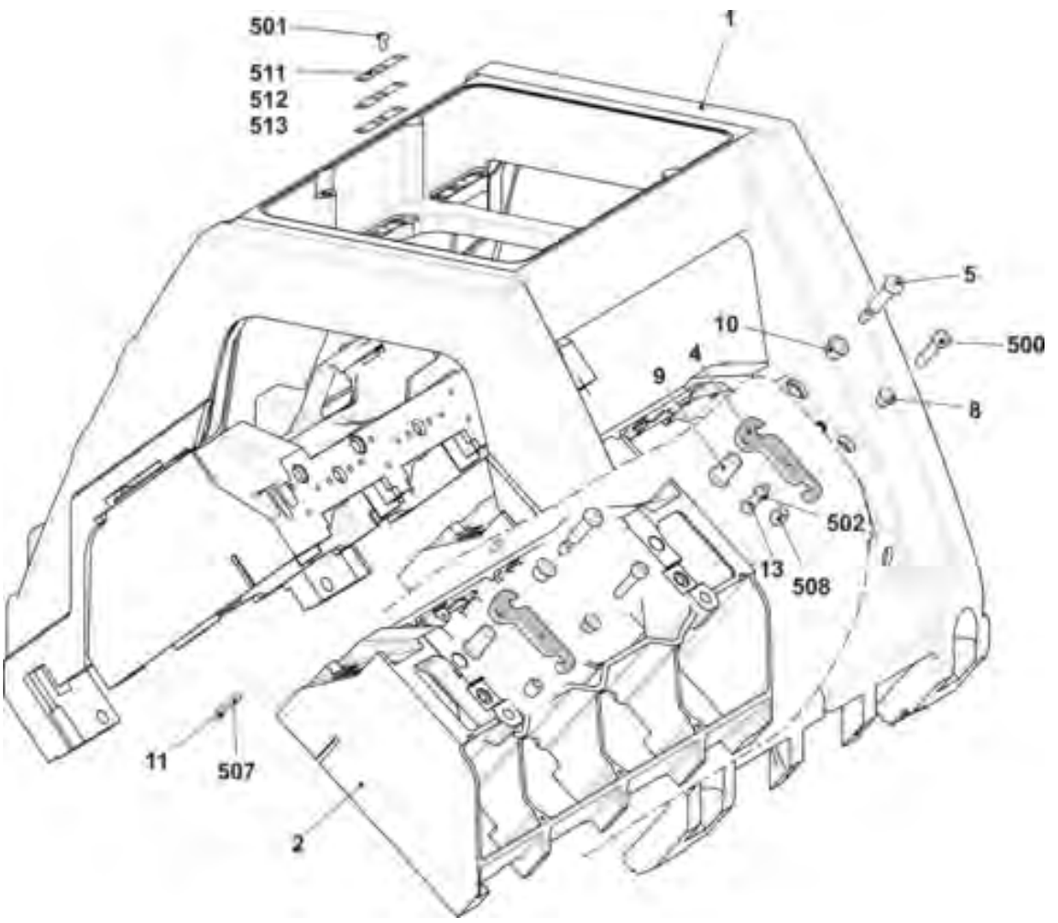

5.4 Schlitten-Kopplung

Pos	Benennung	Id		Pos	Benennung	Id
9	Verbindungs-Stange 933 5-Zoll	255 791		14	Verbindungs-Stange kurz	242 891
10	Hülse	225 600		506	Zylinder-Schraube M16x45	023 366

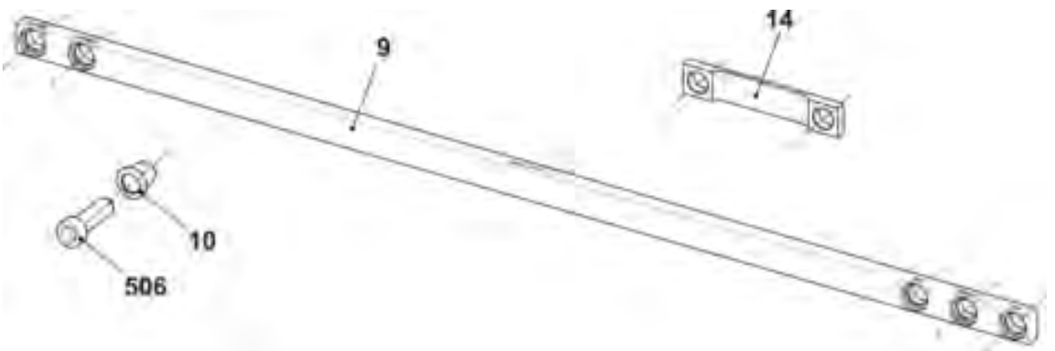

5.5 Nadelwächter

Pos	Benennung		Id		Pos	Benennung		Id
Σ	Nadelwächter				504	Druckfeder 0,4x4x11,2		256 952
1	Nadelwächter vormontiert		256 475		505	Sicherungsscheibe		021 018
	11	Kabel Nadelwächter komplett	221 207		506	Sicherungsscheibe		023 565
	12	Aufnahme	256 476		507	Kabelband 92x2,4		008 378
	13	Schaltwippe	256 477		2	Taster vormontiert E10 | E12 | E14 | E12m.10 | E6.2 | E7.2		256 454
	14	Abzugsblech	256 094			21	Taster E10-E14	255 758
	15	Bolzen	256 492			22	Winkel	255 757
	16	Anschlagbolzen	256 493			520	Flachkopf-Schraube M4x6	023 427
	500	Flachkopf-Schraube M5x10	023 247		2	Taster vormontiert E16 | E8.2 | E18		256 784
	501	Flachkopf-Schraube M2x8	258 310			21	Taster E16-18	255 759
	502	Zylinder-Stift 4x10-A-St	023 753			22	Winkel	255 757
	503	Druckfeder 4,3x0,45x10	021 398			520	Flachkopf-Schraube M4x6	023 427

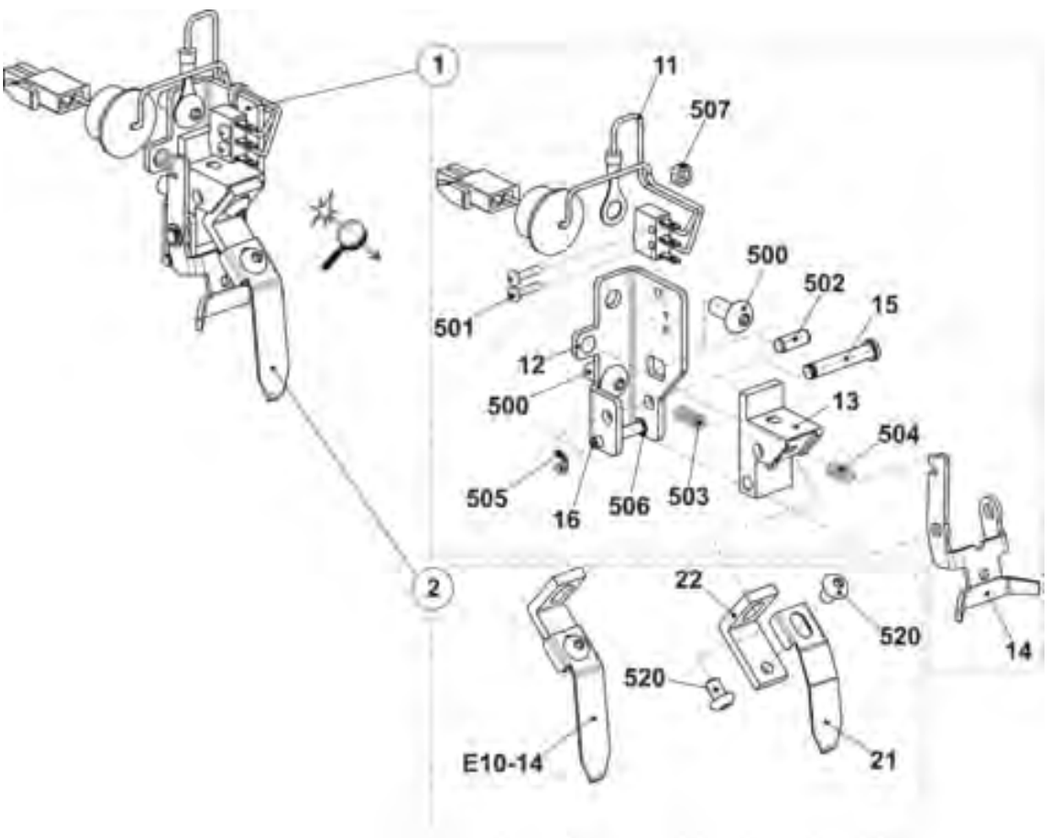

5.6 Schlitten-Abdeckung

Pos	Benennung		Id		Pos	Benennung	Id
1	Schlitten-Abdeckung oben 3-Schloss komplett		257 103		10	Fixierbolzen	242 382
	1a	Schlitten-Abdeckung oben 3-Schloss 5Z	253 148		500	Sechskant-Mutter M6	257 088
2	Schlitten-Abdeckung hinten komplett 3-Schloss		257 177		501	U-Scheibe 6.1x9x0,5	023 554
	2a	Schlitten-Abdeckung hinten 3-Schloss 5Z	253 147		502	Fächerscheibe 6,4	022 385
3	Schlitten-Abdeckung vorne komplett 3-Schloss		257 176		503	O-Ring 3x2	242 420
	3a	Schlitten-Abdeckung vorne 3-Schloss 5Z	253 146		504	Druckfeder 0,48x7,02x17,29	023 654

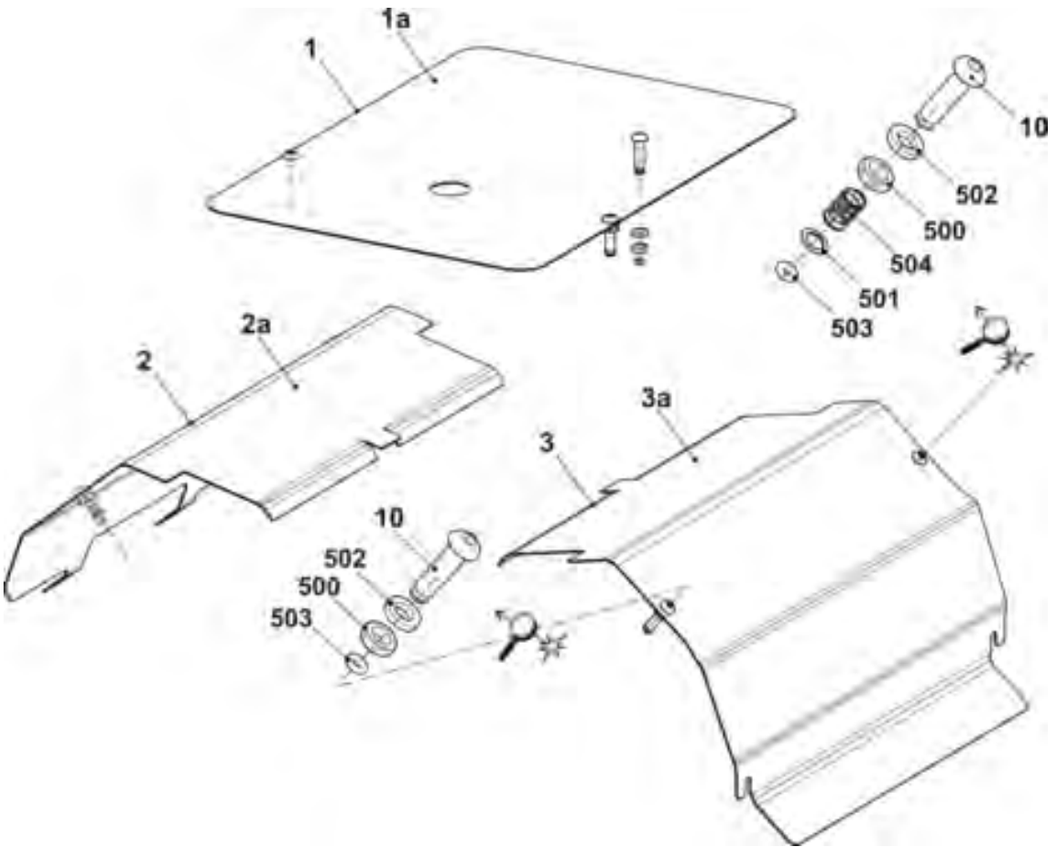

5.7 Schlitten-Führung

Pos	Benennung	Id		Pos	Benennung	Id
6	Lagerbolzen exzentrisch 0,3	242 060		510	Passscheibe 12x18x1	023 315
7	Lagerbolzen exzentrisch 0,3	240 624		511	Passscheibe 10x16x1	023 260
12	Bolzen vormontiert	244 283		518	Rillen-Kugellager 62201-2RS	241 408
508	Mutter M10	023 316		519	Rillen-Kugellager 62300-2RS1	242 070

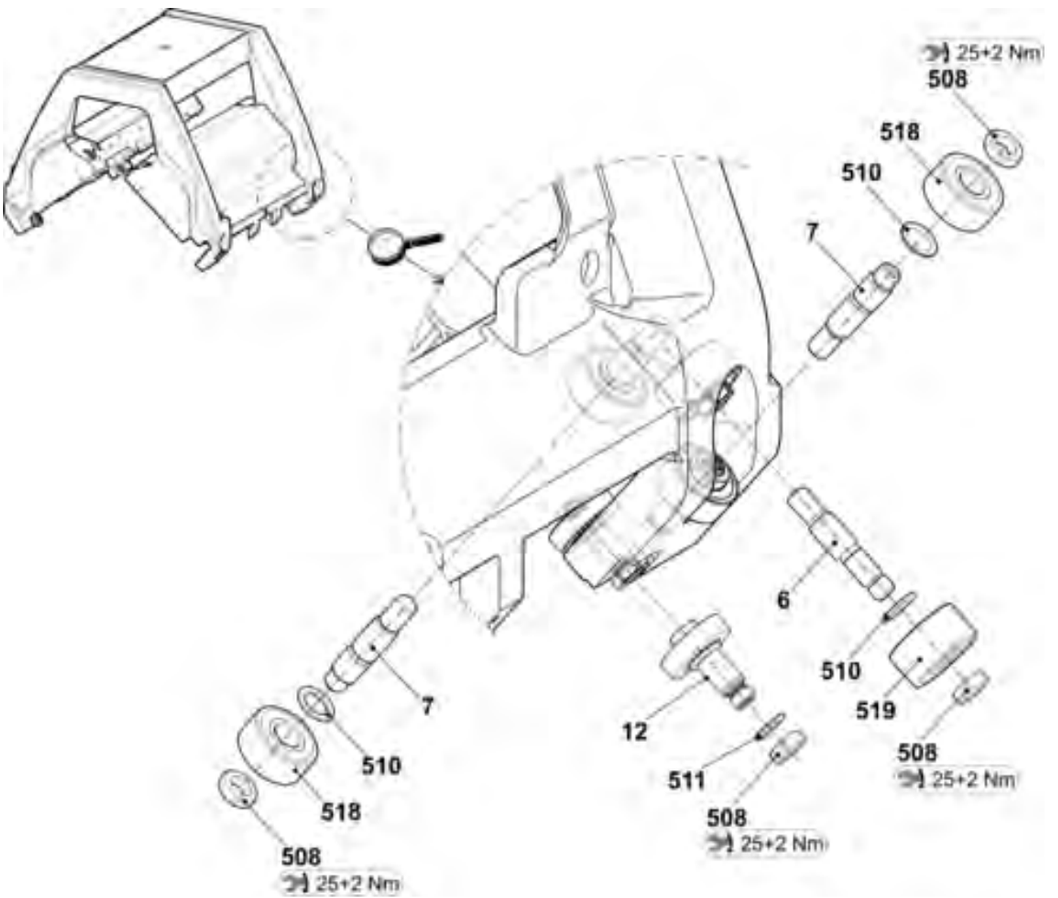

5.8 Ersatzteilpaket Schlittenführungsstab

Pos	Benennung	Id		Pos	Benennung	Id
Σ	**Ersatzteilpaket Schlittenführungsstab 933**	**252 990**		501	Beilage 0,05x22x42	243 291
1	Schlittenführungsstab	242 051		502	Beilage 0,10x22x42	243 292
2	Justierexzenter	241 219		503	Beilage 0,20x22x42	243 293
500	Beilage 0,03x22x42	243 289		510*	Zylinder-Schraube M8x20	020 141

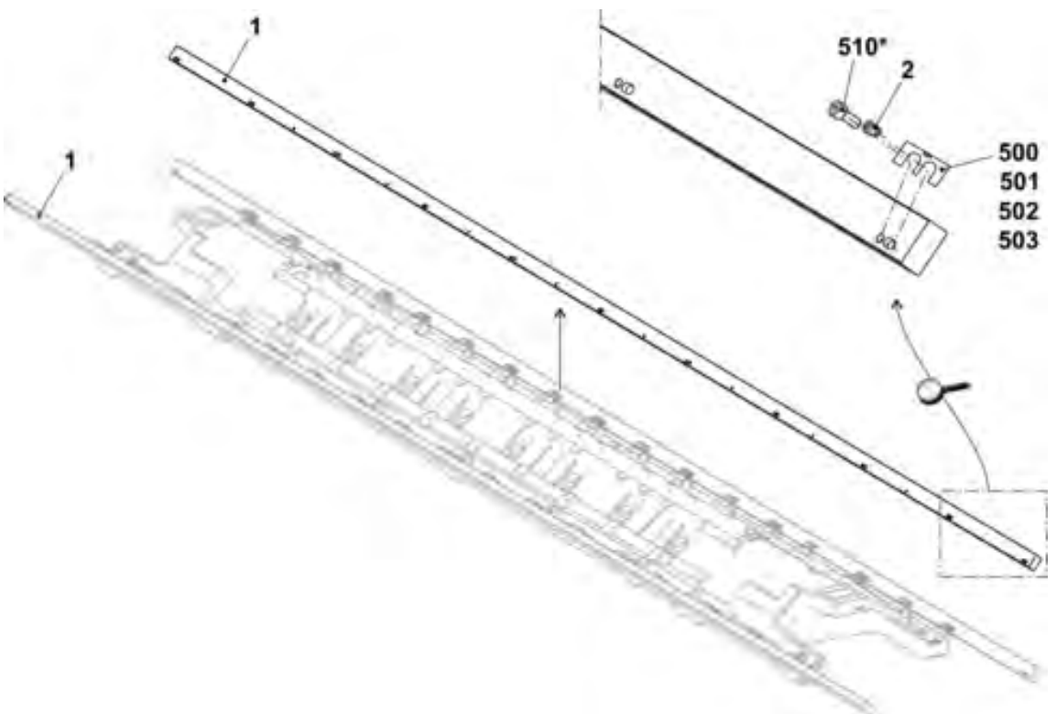

5.9 Bürstenhalter

Pos	Benennung	Id		Pos	Benennung	Id
Σ	**Bürstenhalter komplett**			4	Bürste	
	E10 | E12 | E14 | E12m.10 | E6.2 | E7.2	**252 749**			E10 | E12 | E14 | E12m.10 | E6.2 | E7.2	243 074
	E16|E8.2	**213 710**			E16|E8.2	203 254
1	Bürstenhalter	213 009		500	Senkkopf-Schraube M4x12	023 062
2	Bürstenklemme	213 010		501	Sechskant-Mutter M8x5	023 750
3	Gewindestange	209 740		502	Pass-Scheibe 5x10x0,5	023 348
				503	Sicherungsring 5x0,6	023 347

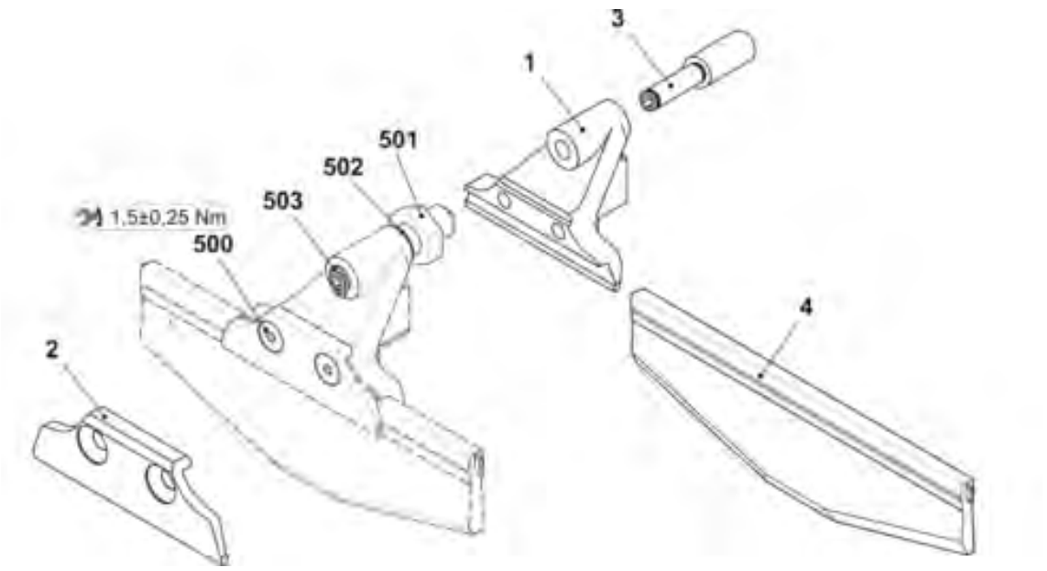

5.10 Fadenführer-Mitnahme ohne Führungsteil

Pos	Benennung	Id		Pos	Benennung	Id
Σ	**FF-Mitnahme außen komplett**	**245 297**		6	Schaltwerk	251 137
1	Fadenführer-Mitnehmer rechts komplett	243 080		500	Zylinder-Schraube M4x14-I-Torx	242 279
2	Fadenführer-Mitnehmer links komplett	243 118		501	Zylinder-Schraube M4x25-I-Torx	245 305
3	Haltewinkel für Platine	245 313		502	Zylinder-Schraube M3x12-12.9	022 648
4	Halteblock Aussen	245 294		900	Passschraube	231 899
5	Karte Fadenführer Endstufen	300 960		901	Zylinder-Schraube M6x16	020 135

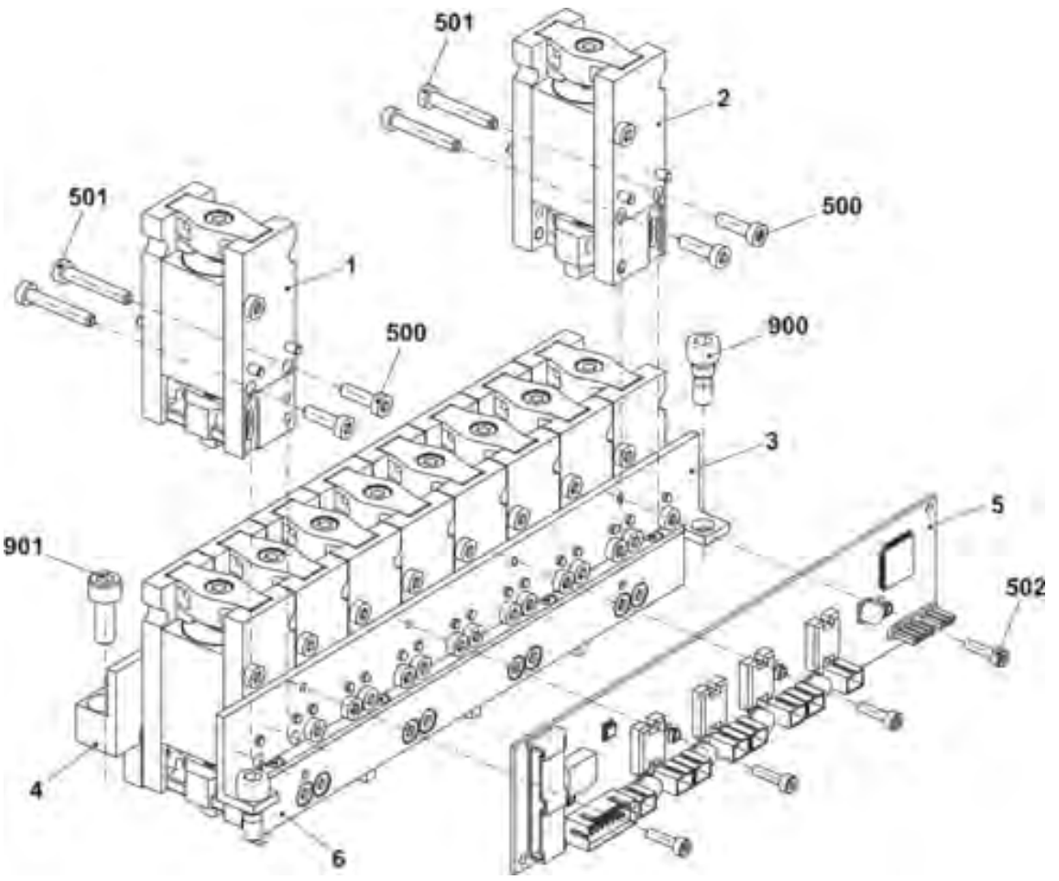

5.11 Fadenführer-Mitnahme mit Führungsteil

Pos	Benennung	Id		Pos	Benennung	Id
Σ	**FF-Mitnahme Mitte komplett**	**245 298**		7	Karte Fadenführer Endstufen	300 960
1	Fadenführer-Mitnehmer rechts komplett	243 080		500	Zylinder-Schraube M4x14-I-Torx	242 279
2	Fadenführer-Mitnehmer links komplett	243 118		501	Zylinder-Schraube M4x25-I-Torx	245 305
3	Haltewinkel für Platine	245 313		502	Zylinder-Schraube M3x12-12.9	022 648
4	Halteblock Mitte	245 308		503	Schraube KB 60x20	243 625
5	Schaltwerk	251 137		900	Passschraube	231 899
6	Führungsteil	239 972		901	Zylinder-Schraube M6x16	020 135

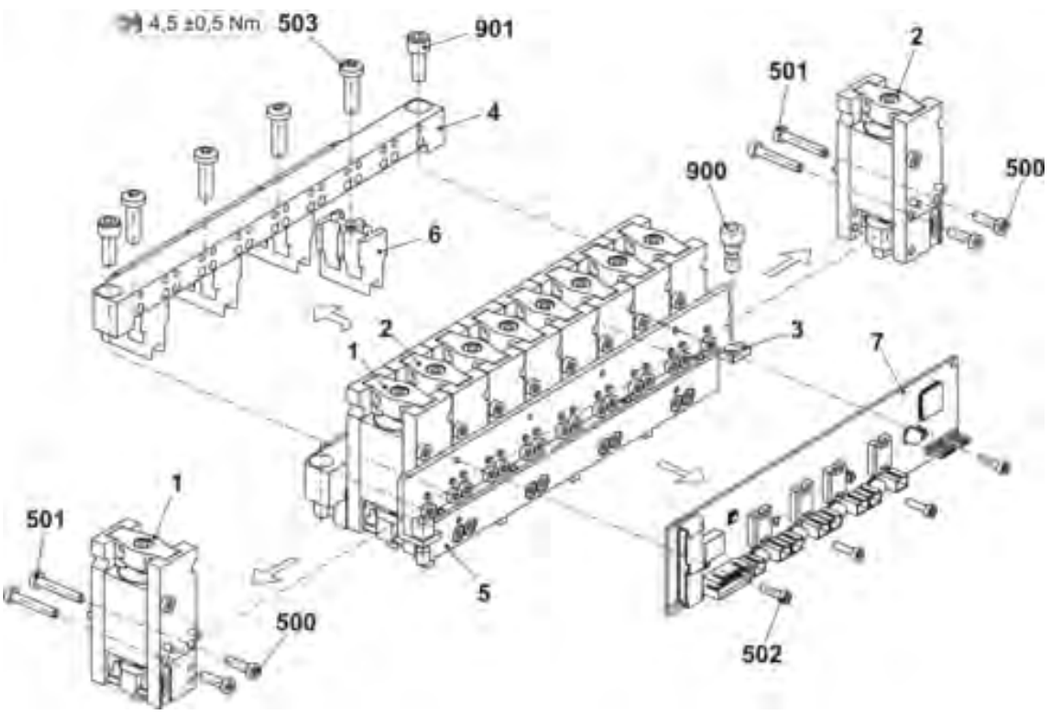

5.12 Platinen-Steuerung

Pos	Benennung	Id		Pos	Benennung	Id
Σ	**Platinen-Steuerung komplett**			22	E7.2	256 394
	E10	256 306			E8.2	256 395
	E12 | E14 | E6.2 | E6.2(12m.10) | E14/12	256 307		23	Schieber links komplett	
	E16 | E18	256 308			E10	256 396
	E7.2	256 309			E12 | E14 | E6.2 | E6.2(12m.10) | E14/12	256 397
	E8.2	256 310			E16 | E18	256 398
1	Anbauplatte komplett	256 311			E7.2	256 399
4	Einstellblech	256 388			E8.2	256 400
5	Mitnehmer	256 059		24	Bolzen	209 722
21	Grundplatte	256 064		500	Flachkopf-Schraube M4x6	023 427
22	Schieber rechts komplett			501	Zylinder-Schraube M4x12	241 859
	E10	251 540		520	Pass-Scheibe 5x8x0.5	256 371
	E12 | E14 | E6.2 | E6.2(12m.10) | E14/12	256 392		521	Sicherungsring 5x0,6	023 347
	E16 | E18	256 393		30*	Exzenter Platinensteuerung	256 994

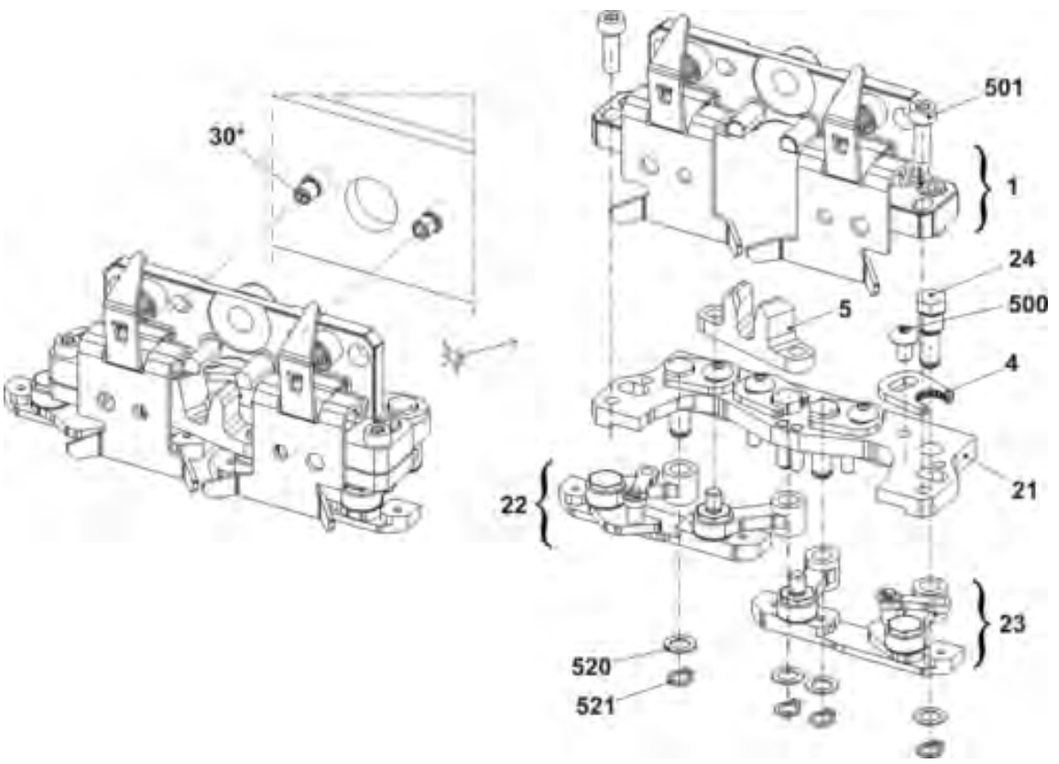

5.13 Schloss E10

Pos	Benennung		Id		Pos	Benennung	Id
Σ	Schloss-Satz komplett E10		256 850				
1	Schlossplatte E10-18		251 952		38	Schieber Drückerteil komplett	251 834
22	Stehbolzen		254 839		43	Haltestück	251 828
23	Führung Drückerteil komplett		253 480		44	Begrenzungsteil komplett E10 -18	251 889
34	Kulierteil links komplett E10		254 246		46	Zwischenteil E10-18	255 051
35	Kulierteil rechts komplett E10		254 247		47	Zwischenteil rechts E10-18	255 053
36	Stangenführung links komplett		252 662		48	Zwischenteil links E10-18	255 052
37	Stangenführung rechts komplett		252 663		505	Beilage 0,03x12x75	022 828
	a	Stangenführungsteil	252 660		506	Beilage 0,05x12x75	022 829
	b	Federstange	252 661		507	Beilage 0,1x12x75	022 830
	c	Druckfeder	252 872		508	Beilage 0,2x12x75	022 831
	d	Sicherungsscheibe	023 565				
	e	U-Scheibe	020 877				

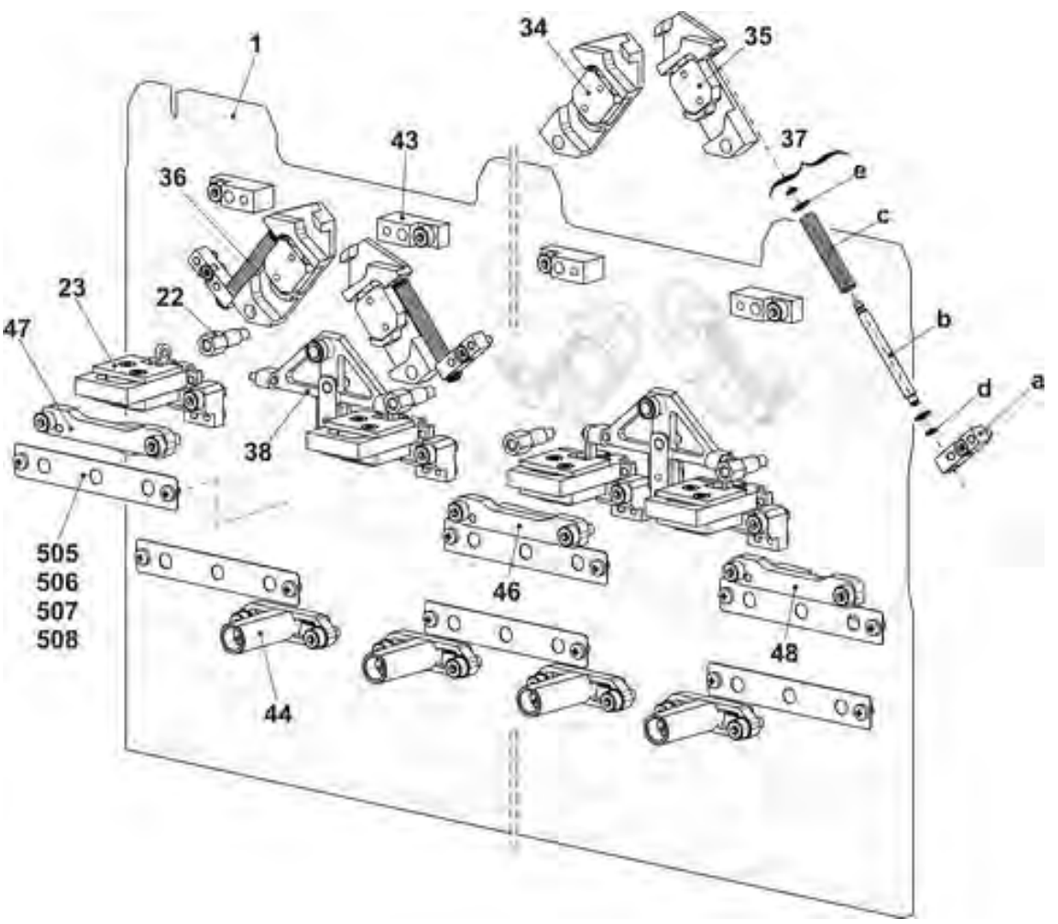

5.13.1 Schlossteile E10

Pos	Benennung	Ident-Nr.		Pos	Benennung	Ident-Nr.
2	Einlaufteil oben links E10-18	256 690		25	Begrenzungsteil E10|E7.2	251 993
3	Einlaufteil oben rechts E10-18	256 691		26	Zeiger E10	251 994
4	Einlaufteil oben E10-18	256 689		27	Schraube	210 335
5	Strickpositionsteil E10-14|E6.2|E7.2	255 021		28	Abzugsteil links E10-14|E7.2	254 331
6	Platte links E10-18	255 389		29	Abzugsteil rechts E10-14|E7.2	254 332
7	Platte rechts E10-18	255 390		30	Fangbegrenzungsteil E10|E7.2	254 295
8	Einlaufteil links E10-18	255 391		31	Strickaustriebsplatte E10-18	251 992
9	Einlaufteil rechts E10-18	255 392		32	Übernahmeteil E10|E12	251 997
10	Drückerleiste E10-14	255 540		33	Strickaustriebsteil ohne Splitten E10|E12	254 334
11	Schlossteil Führung E10-18	255 525			Strickaustriebsteil mit Splitten E10|E12	254 335
12	Schlossteil Führung E10-18	255 541		39	Schlossteil rechts E10-18	251 880
13	Schlossteil links E10-18	255 613		40	Strickpositionsteil links E10-14|E6.2|E7.2	255 022
14	Schlossteil rechts E10-18	255 614		41	Strickpositionsteil rechts E10-14|E6.2|E7.2	255 023
15	Begrenzungsteil links E10-18	251 886		42	Begrenzungsteil E10-18	251 882
16	Begrenzungsteil rechts E10-18	251 887		45	Schlossteil E10-18	251 888
17	Schlossteil links E10-18	251 879		49	Begrenzungsteil E10-18	251 885
18	Schlossteil E10-18	251 881		50	Drückerteil Übergabe	253 838
19	Auswahlteil links E10-18	251 876		51	Anbieteteil	210 185
20	Auswahlteil rechts E10-18	251 877		500	Zylinder-Schraube M4x8	020 091
21	Auswahlteil E10-18	251 875		501	Zylinder-Schraube M4x6	020 089
24	Drückerteil Fang	253 828		510	Zylinder-Schraube M3x8	020 081

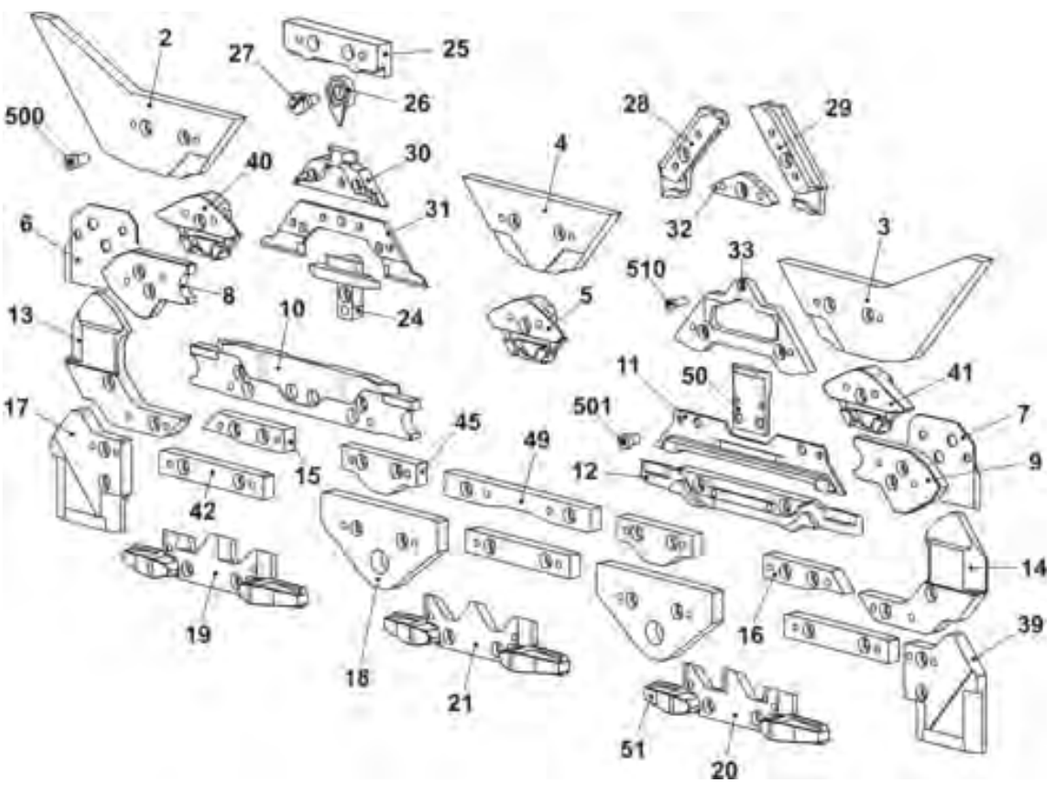

5.14 Schloss E12

Pos	Benennung		Id		Pos	Benennung	Id
Σ	Schloss-Satz komplett E12		256 851				
1	Schlossplatte E10-18		251 952		38	Schieber Drückerteil komplett	251 834
22	Stehbolzen		254 839		43	Haltestück	251 828
23	Führung Drückerteil komplett		253 480		44	Begrenzungsteil komplett E10 -18	251 889
34	Kulierteil links komplett E12-14		254 248		46	Zwischenteil E10-18	255 051
35	Kulierteil rechts komplett E12-14		254 249		47	Zwischenteil rechts E10-18	255 053
36	Stangenführung links komplett		252 662		48	Zwischenteil links E10-18	255 052
37	Stangenführung rechts komplett		252 663		505	Beilage 0,03x12x75	022 828
	a	Stangenführungsteil	252 660		506	Beilage 0,05x12x75	022 829
	b	Federstange	252 661		507	Beilage 0,1x12x75	022 830
	c	Druckfeder	252 872		508	Beilage 0,2x12x75	022 831
	d	Sicherungsscheibe	023 565				
	e	U-Scheibe	020 877				

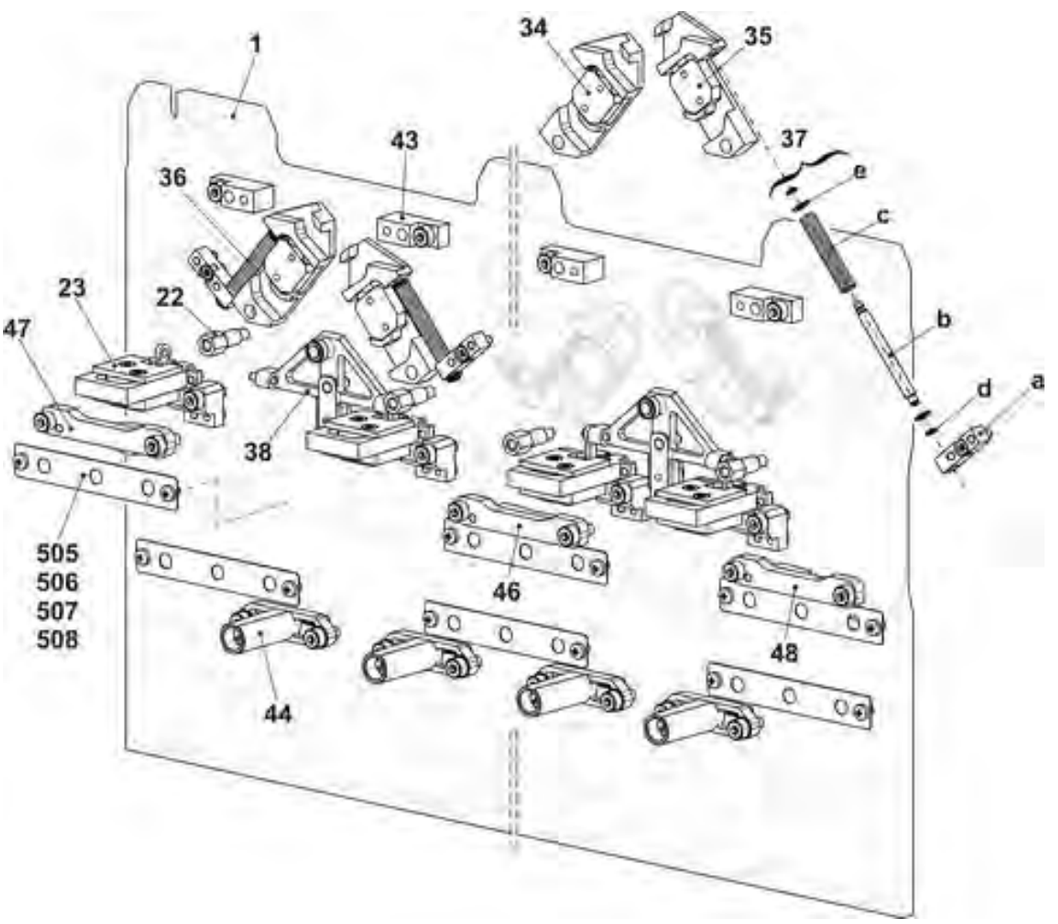

5.14.1 Schlossteile E12

Pos	Benennung	Ident-Nr.		Pos	Benennung	Ident-Nr.
2	Einlaufteil oben links E10-18	256 690		25	Begrenzungsteil E12-14	252 522
3	Einlaufteil oben rechts E10-18	256 691		26	Zeiger E10	251 994
4	Einlaufteil oben E10-18	256 689		27	Schraube	210 335
5	Strickpositionsteil E10-14 | E6.2 | E7.2	255 021		28	Abzugsteil links E10-14 | E7.2	254 331
6	Platte links E10-18	255 389		29	Abzugsteil rechts E10-14 | E7.2	254 332
7	Platte rechts E10-18	255 390		30	Fangbegrenzungsteil E12-14	254 298
8	Einlaufteil links E10-18	255 391		31	Strickaustriebsplatte E10-18	251 992
9	Einlaufteil rechts E10-18	255 392		32	Übernahmeteil E10 | E12	251 997
10	Drückerleiste E10-14	255 540		33	Strickaustriebsteil ohne Splitten E10 | E12	254 334
11	Schlossteil Führung E10-18	255 525			Strickaustriebsteil mit Splitten E10 | E12	254 335
12	Schlossteil Führung E10-18	255 541		39	Schlossteil rechts E10-18	251 880
13	Schlossteil links E10-18	255 613		40	Strickpositionsteil links E10-14 | E6.2 | E7.2	255 022
14	Schlossteil rechts E10-18	255 614		41	Strickpositionsteil rechts E10-14 | E6.2 | E7.2	255 023
15	Begrenzungsteil links E10-18	251 886		42	Begrenzungsteil E10-18	251 882
16	Begrenzungsteil rechts E10-18	251 887		45	Schlossteil E10-18	251 888
17	Schlossteil links E10-18	251 879		49	Begrenzungsteil E10-18	251 885
18	Schlossteil E10-18	251 881		50	Drückerteil Übergabe	253 838
19	Auswahlteil links E10-18	251 876		51	Anbieteteil	210 185
20	Auswahlteil rechts E10-18	251 877		500	Zylinder-Schraube M4x8	020 091
21	Auswahlteil E10-18	251 875		501	Zylinder-Schraube M4x6	020 089
24	Drückerteil Fang	253 828		510	Zylinder-Schraube M3x8	020 081

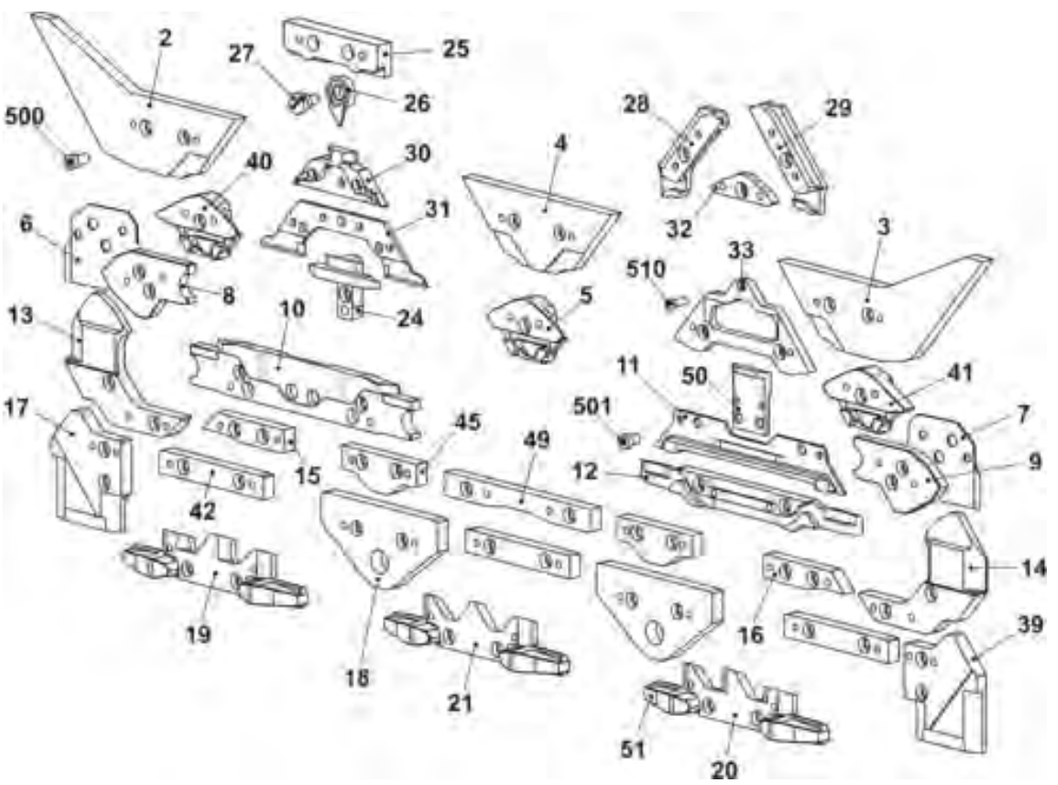

5.15 Schloss E14

Pos	Benennung		Id		Pos	Benennung	Id
Σ	Schloss-Satz komplett E14		256 852				
1	Schlossplatte E10-E18		251 952		38	Schieber Drückerteil komplett	251 834
22	Stehbolzen		254 839		43	Haltestück	251 828
23	Führung Drückerteil komplett		253 480		44	Begrenzungsteil komplett E10 -18	251 889
34	Kulierteil links komplett E12-14		254 248		46	Zwischenteil E10-18	255 051
35	Kulierteil rechts komplett E12-14		254 249		47	Zwischenteil rechts E10-18	255 053
36	Stangenführung links komplett		252 662		48	Zwischenteil links E10-18	255 052
37	Stangenführung rechts komplett		252 663		505	Beilage 0,03x12x75	022 828
	a	Stangenführungsteil	252 660		506	Beilage 0,05x12x75	022 829
	b	Federstange	252 661		507	Beilage 0,1x12x75	022 830
	c	Druckfeder	252 872		508	Beilage 0,2x12x75	022 831
	d	Sicherungsscheibe	023 565				
	e	U-Scheibe	020 877				

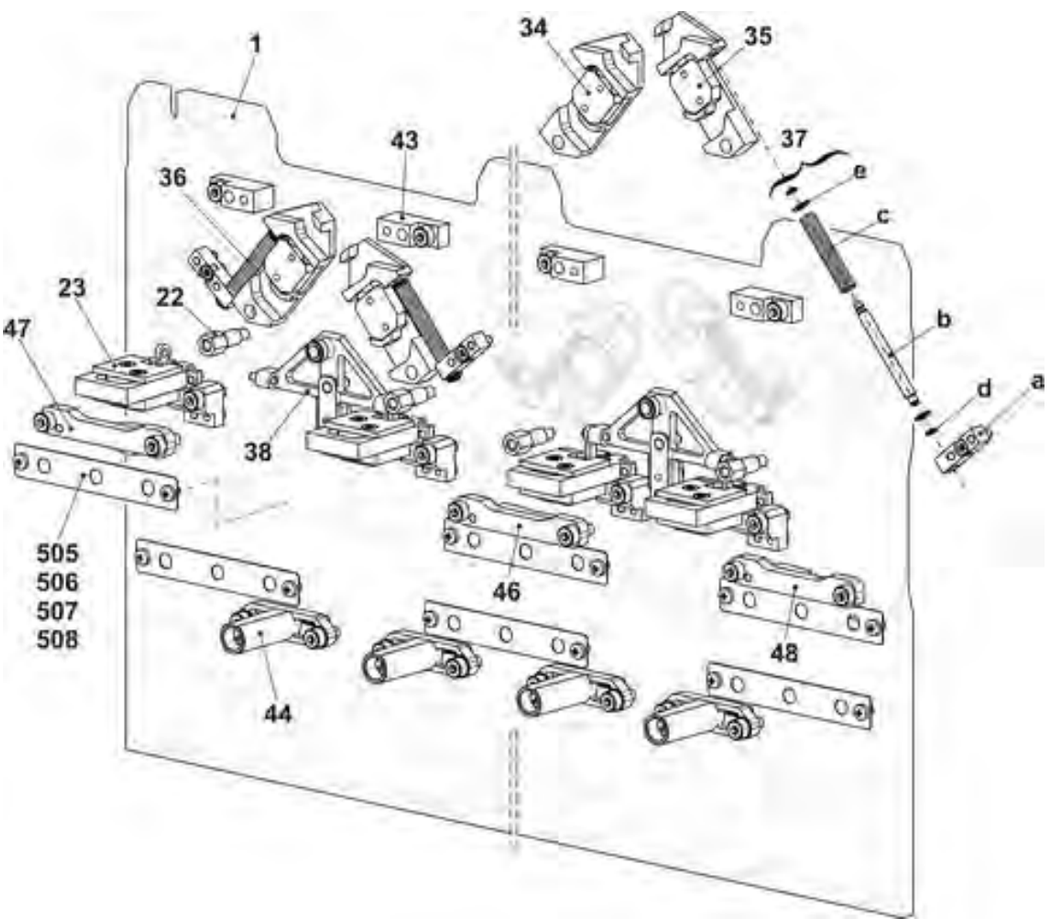

5.15.1 Schlossteile E14

Pos	Benennung	Ident-Nr.		Pos	Benennung	Ident-Nr.
2	Einlaufteil oben links E10-18	256 690		25	Begrenzungsteil E12-14	252 522
3	Einlaufteil oben rechts E10-18	256 691		26	Zeiger E10	251 994
4	Einlaufteil oben E10-18	256 689		27	Schraube	210 335
5	Strickpositionsteil E10-14 | E6.2 | E7.2	255 021		28	Abzugsteil links E10-14 | E7.2	254 331
6	Platte links E10-18	255 389		29	Abzugsteil rechts E10-14 | E7.2	254 332
7	Platte rechts E10-18	255 390		30	Fangbegrenzungsteil E12 | E14	254 298
8	Einlaufteil links E10-18	255 391		31	Strickaustriebsplatte E10-18	251 992
9	Einlaufteil rechts E10-18	255 392		32	Übernahmeteil E14	252 607
10	Drückerleiste E10-14	255 540		33	Strickaustriebsteil ohne Splitten E14	254 336
11	Schlossteil Führung E10-18	255 525			Strickaustriebsteil mit Splitten E14	254 337
12	Schlossteil Führung E10-18	255 541		39	Schlossteil rechts E10-18	251 880
13	Schlossteil links E10-18	255 613		40	Strickpositionsteil links E10-14 | E6.2 | E7.2	255 022
14	Schlossteil rechts E10-18	255 614		41	Strickpositionsteil rechts E10-14 | E6.2 | E7.2	255 023
15	Begrenzungsteil links E10-18	251 886		42	Begrenzungsteil E10-18	251 882
16	Begrenzungsteil rechts E10-18	251 887		45	Schlossteil E10-18	251 888
17	Schlossteil links E10-18	251 879		49	Begrenzungsteil E10-18	251 885
18	Schlossteil E10-18	251 881		50	Drückerteil Übergabe	253 838
19	Auswahlteil links E10-18	251 876		51	Anbieteteil	210 185
20	Auswahlteil rechts E10-18	251 877		500	Zylinder-Schraube M4x8	020 091
21	Auswahlteil E10-18	251 875		501	Zylinder-Schraube M4x6	020 089
24	Drückerteil Fang	253 828		510	Zylinder-Schraube M3x8	020 081

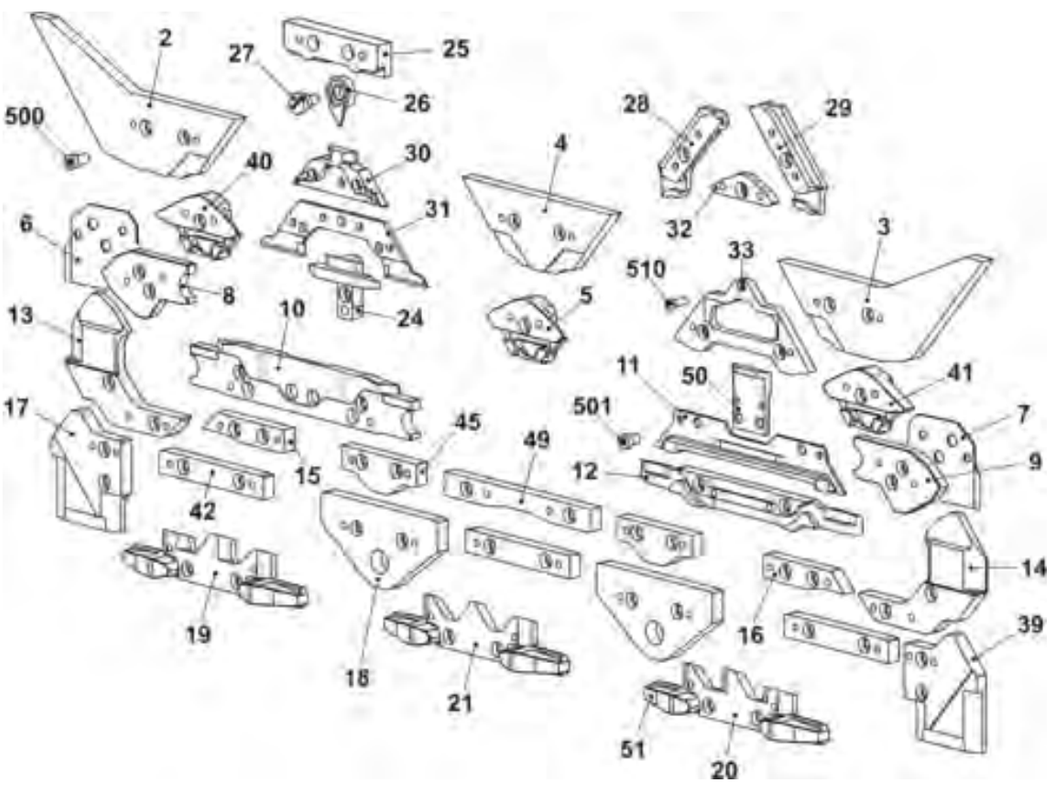

5.16 Schloss E16

Pos	Benennung		Id		Pos	Benennung	Id
Σ	**Schloss-Satz komplett E16**		**256 853**				
1	Schlossplatte E10-18		251 952		38	Schieber Drückerteil komplett	251 834
22	Stehbolzen		254 839		43	Haltestück	251 828
23	Führung Drückerteil komplett		253 480		44	Begrenzungsteil komplett E10 -18	251 889
34	Kulierteil links komplett E16-18		251 965		46	Zwischenteil E10-18	255 051
35	Kulierteil rechts komplett E16-18		251 966		47	Zwischenteil rechts E10-18	255 053
36	Stangenführung links komplett		252 662		48	Zwischenteil links E10-18	255 052
37	Stangenführung rechts komplett		252 663		505	Beilage 0,03x12x75	022 828
	a	Stangenführungsteil	252 660		506	Beilage 0,05x12x75	022 829
	b	Federstange	252 661		507	Beilage 0,1x12x75	022 830
	c	Druckfeder	252 872		508	Beilage 0,2x12x75	022 831
	d	Sicherungsscheibe	023 565				
	e	U-Scheibe	020 877				

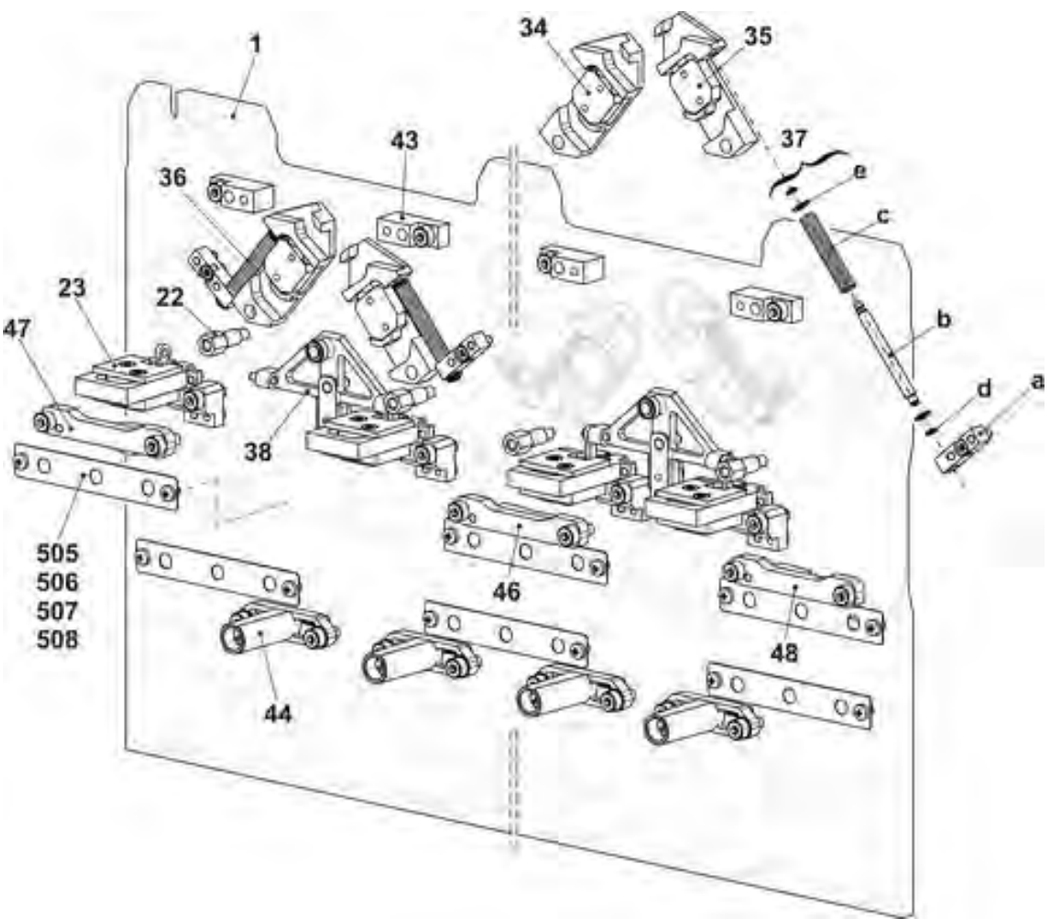

5.16.1 Schlossteile E16

Pos	Benennung	Ident-Nr.		Pos	Benennung	Ident-Nr.
2	Einlaufteil oben links E10-18	256 690		25	Begrenzungsteil E16-18	252 646
3	Einlaufteil oben rechts E10-18	256 691		26	Zeiger E16-18	252 656
4	Einlaufteil oben E10-18	256 689		27	Schraube	210 335
5	Strickpositionsteil E16-18|E8.2	255 027		28	Abzugsteil links E16-18|E8.2	254 338
6	Platte links E10-18	255 389		29	Abzugsteil rechts E16-18|E8.2	254 339
7	Platte rechts E10-18	255 390		30	Fangbegrenzungsteil E16-18	254 299
8	Einlaufteil links E10-18	255 391		31	Strickaustriebsplatte E10-18	251 992
9	Einlaufteil rechts E10-18	255 392		32	Übernahmeteil E16-18	252 654
10	Drückerleiste E16-18	256 681		33	Strickaustriebsteil ohne Splitten E16-18	254 340
11	Schlossteil Führung E10-18	255 525			Strickaustriebsteil mit Splitten E16-18	254 341
12	Schlossteil Führung E10-18	255 541		39	Schlossteil rechts E10-18	251 880
13	Schlossteil links E10-18	255 613		40	Strickpositionsteil links E16-18|E8.2	255 028
14	Schlossteil rechts E10-18	255 614		41	Strickpositionsteil rechts E16-18|E8.2	255 029
15	Begrenzungsteil links E10-18	251 886		42	Begrenzungsteil E10-18	251 882
16	Begrenzungsteil rechts E10-18	251 887		45	Schlossteil E10-18	251 888
17	Schlossteil links E10-18	251 879		49	Begrenzungsteil E10-18	251 885
18	Schlossteil E10-18	251 881		50	Drückerteil Übergabe	253 838
19	Auswahlteil links E10-18	251 876		51	Anbieteteil	210 185
20	Auswahlteil rechts E10-18	251 877		500	Zylinder-Schraube M4x8	020 091
21	Auswahlteil E10-18	251 875		501	Zylinder-Schraube M4x6	020 089
24	Drückerteil Fang	253 828		510	Zylinder-Schraube M3x8	020 081

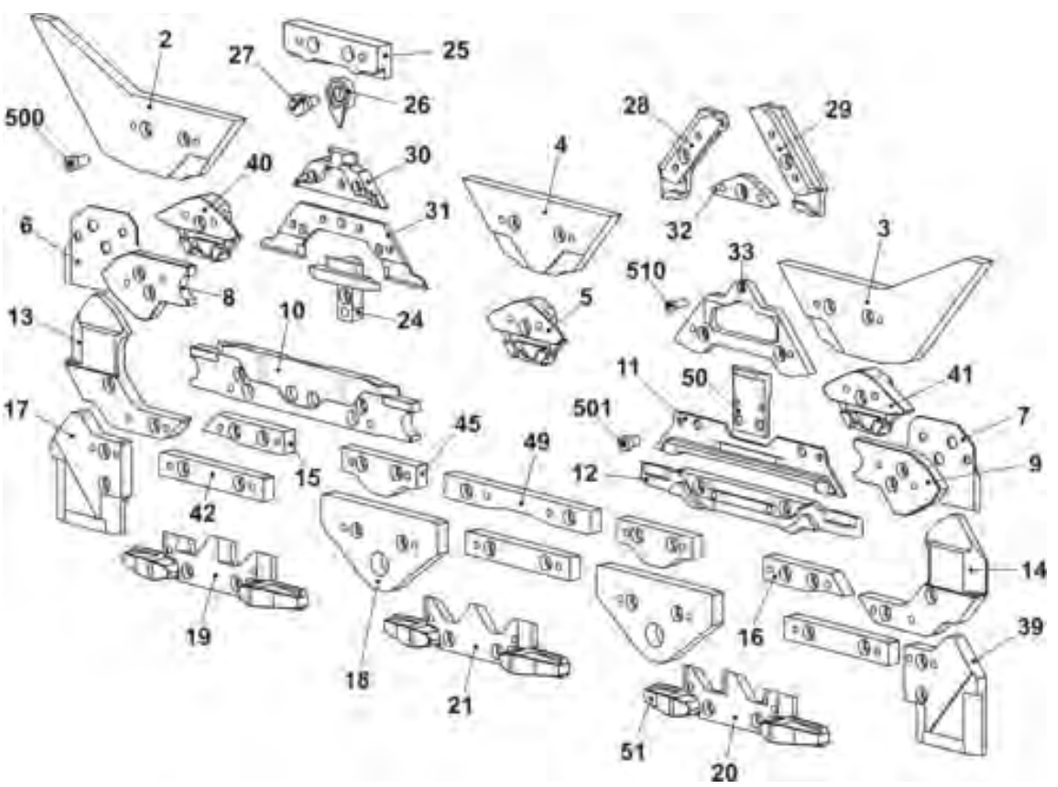

5.17 Schloss E12m.10

Pos	Benennung		Id		Pos	Benennung	Id
Σ	**Schloss-Satz komplett E12m.10**		**256 854**				
1	Schlossplatte E10-18		251 952		38	Schieber Drückerteil komplett	251 834
22	Stehbolzen		254 839		43	Haltestück	251 828
23	Führung Drückerteil komplett		253 480		44	Begrenzungsteil komplett E10 -18	251 889
34	Kulierteil links komplett E12-14		254 248		46	Zwischenteil E10-18	255 051
35	Kulierteil rechts komplett E12-14		254 249		47	Zwischenteil rechts E10-18	255 053
36	Stangenführung links komplett		252 662		48	Zwischenteil links E10-18	255 052
37	Stangenführung rechts komplett		252 663		505	Beilage 0,03x12x75	022 828
	a	Stangenführungsteil	252 660		506	Beilage 0,05x12x75	022 829
	b	Federstange	252 661		507	Beilage 0,1x12x75	022 830
	c	Druckfeder	252 872		508	Beilage 0,2x12x75	022 831
	d	Sicherungsscheibe	023 565				
	e	U-Scheibe	020 877				

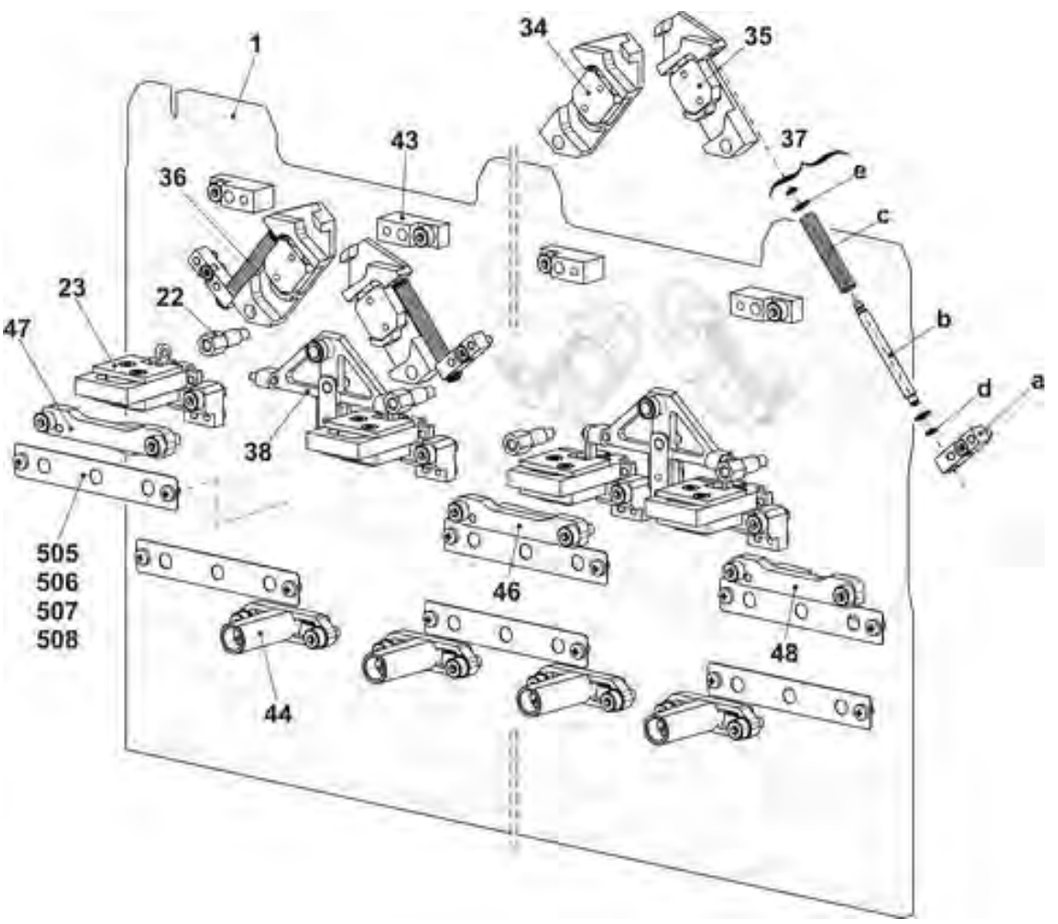

5.17.1 Schlossteile E12m.10

Pos	Benennung	Ident-Nr.		Pos	Benennung	Ident-Nr.
2	Einlaufteil oben links E10-18	256 690		25	Begrenzungsteil E10|E7.2	251 993
3	Einlaufteil oben rechts E10-18	256 691		26	Zeiger E10	251 994
4	Einlaufteil oben E10-18	256 689		27	Schraube	210 335
5	Strickpositionsteil E10-14|E6.2|E7.2	255 021		28	Abzugsteil links E10-14|E7.2	254 331
6	Platte links E10-18	255 389		29	Abzugsteil rechts E10-14|E7.2	254 332
7	Platte rechts E10-18	255 390		30	Fangbegrenzungsteil E10|E7.2	254 295
8	Einlaufteil links E10-18	255 391		31	Strickaustriebsplatte E10-18	251 992
9	Einlaufteil rechts E10-18	255 392		32	Übernahmeteil E10-12	251 997
10	Drückerleiste E10-14	255 540		33	Strickaustriebsteil ohne Splitten E10-12	254 334
11	Schlossteil Führung E10-18	255 525			Strickaustriebsteil mit Splitten E10-12	254 335
12	Schlossteil Führung E10-18	255 541		39	Schlossteil rechts E10-18	251 880
13	Schlossteil links E10-18	255 613		40	Strickpositionsteil links E10-14|E6.2|E7.2	255 022
14	Schlossteil rechts E10-18	255 614		41	Strickpositionsteil rechts E10-14|E6.2|E7.2	255 023
15	Begrenzungsteil links E10-18	251 886		42	Begrenzungsteil E10-18	251 882
16	Begrenzungsteil rechts E10-18	251 887		45	Schlossteil E10-18	251 888
17	Schlossteil links E10-18	251 879		49	Begrenzungsteil E10-18	251 885
18	Schlossteil E10-18	251 881		50	Drückerteil Übergabe	253 838
19	Auswahlteil links E10-18	251 876		51	Anbieteteil	210 185
20	Auswahlteil rechts E10-18	251 877		500	Zylinder-Schraube M4x8	020 091
21	Auswahlteil E10-18	251 875		501	Zylinder-Schraube M4x6	020 089
24	Drückerteil Fang	253 828		510	Zylinder-Schraube M3x8	020 081

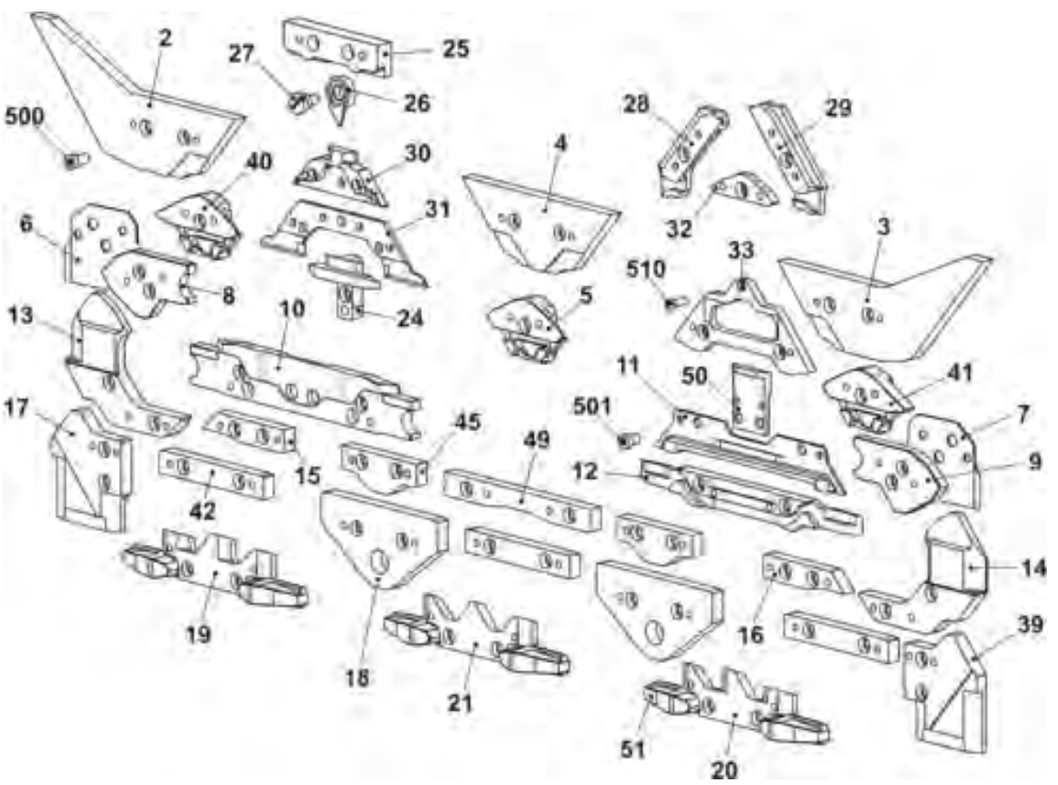

5.18 Schloss E6.2

Pos	Benennung		Id		Pos	Benennung	Id
Σ	**Schloss-Satz komplett E6.2**		**256 855**				
1	Schlossplatte E10-18		251 952		38	Schieber Drückerteil komplett	251 834
22	Stehbolzen		254 839		43	Haltestück	251 828
23	Führung Drückerteil komplett		253 480		44	Begrenzungsteil komplett E10 -18	251 889
34	Kulierteil links komplett E12-14		254 248		46	Zwischenteil E10-18	255 051
35	Kulierteil rechts komplett E12-14		254 249		47	Zwischenteil rechts E10-18	255 053
36	Stangenführung links komplett		252 662		48	Zwischenteil links E10-18	255 052
37	Stangenführung rechts komplett		252 663		505	Beilage 0,03x12x75	022 828
	a	Stangenführungsteil	252 660		506	Beilage 0,05x12x75	022 829
	b	Federstange	252 661		507	Beilage 0,1x12x75	022 830
	c	Druckfeder	252 872		508	Beilage 0,2x12x75	022 831
	d	Sicherungsscheibe	023 565				
	e	U-Scheibe	020 877				

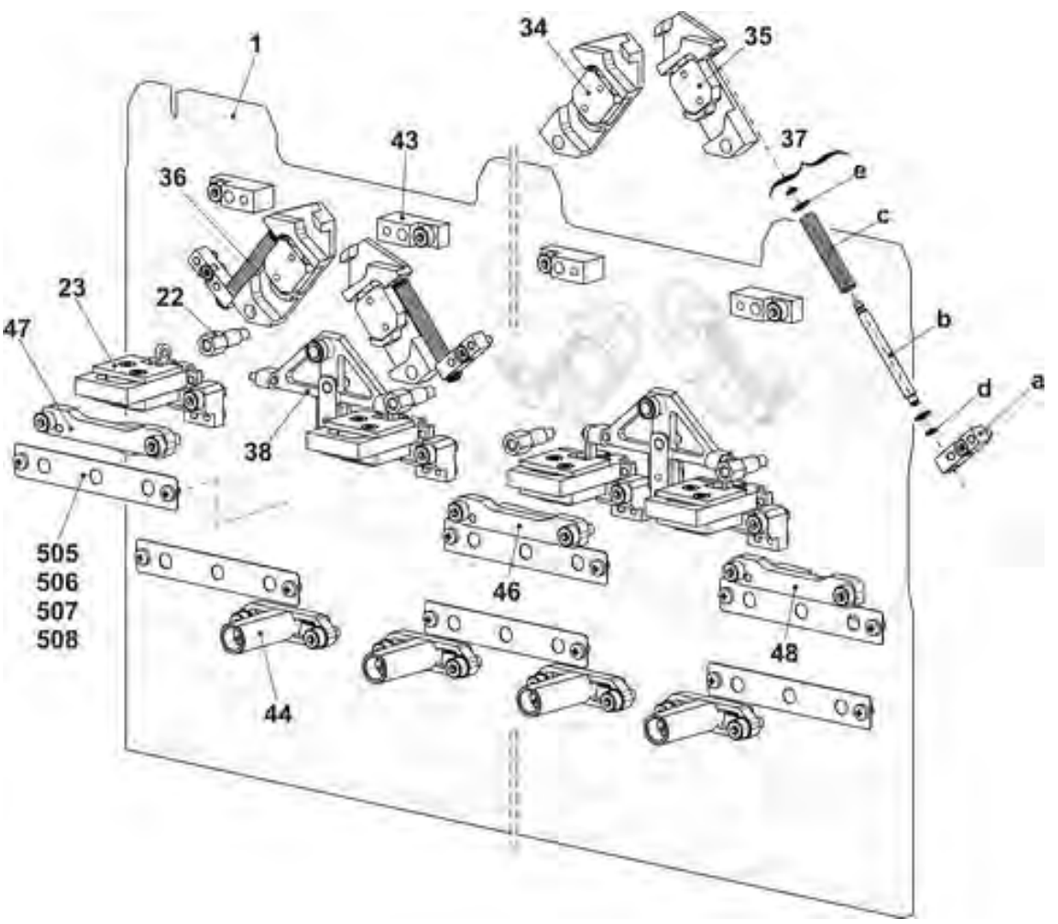

5.18.1 Schlossteile E6.2

Pos	Benennung	Id		Pos	Benennung	Id
2	Einlaufteil oben links E10-18	256 690		25	Begrenzungsteil E6.2	252 955
3	Einlaufteil oben rechts E10-18	256 691		26	Zeiger E10	251 994
4	Einlaufteil oben E10-18	256 689		27	Schraube	210 335
5	Strickpositionsteil E10-14 | E6.2 | E7.2	255 021		28	Abzugsteil links E6.2	254 342
6	Platte links E10-18	255 389		29	Abzugsteil rechts E6.2	254 343
7	Platte rechts E10-18	255 390		30	Fangbegrenzungsteil E6.2	254 301
8	Einlaufteil links E10-18	255 391		31	Strickaustriebsplatte E10-18	251 992
9	Einlaufteil rechts E10-18	255 392		32	Übernahmeteil E6.2	252 960
10	Drückerleiste E10-14	255 540		33	Strickaustriebsteil ohne Splitten E6.2	254 344
11	Schlossteil Führung E10-18	255 525			Strickaustriebsteil mit Splitten E6.2	254 345
12	Schlossteil Führung E10-18	255 541		39	Schlossteil rechts E10-E18	251 880
13	Schlossteil links E10-18	255 613		40	Strickpositionsteil links E10-14 | E6.2 | E7.2	255 022
14	Schlossteil rechts E10-18	255 614		41	Strickpositionsteil rechts E10-14 | E6.2 | E7.2	255 023
15	Begrenzungsteil links E10-18	251 886		42	Begrenzungsteil E10-18	251 882
16	Begrenzungsteil rechts E10-18	251 887		45	Schlossteil E10-18	251 888
17	Schlossteil links E10-18	251 879		49	Begrenzungsteil E10-18	251 885
18	Schlossteil E10-18	251 881		50	Drückerteil Übergabe	253 838
19	Auswahlteil links E10-18	251 876		51	Anbieteteil	210 185
20	Auswahlteil rechts E10-18	251 877		500	Zylinder-Schraube M4x8	020 091
21	Auswahlteil E10-18	251 875		501	Zylinder-Schraube M4x6	020 089
24	Drückerteil Fang	253 828		510	Zylinder-Schraube M3x8	020 081

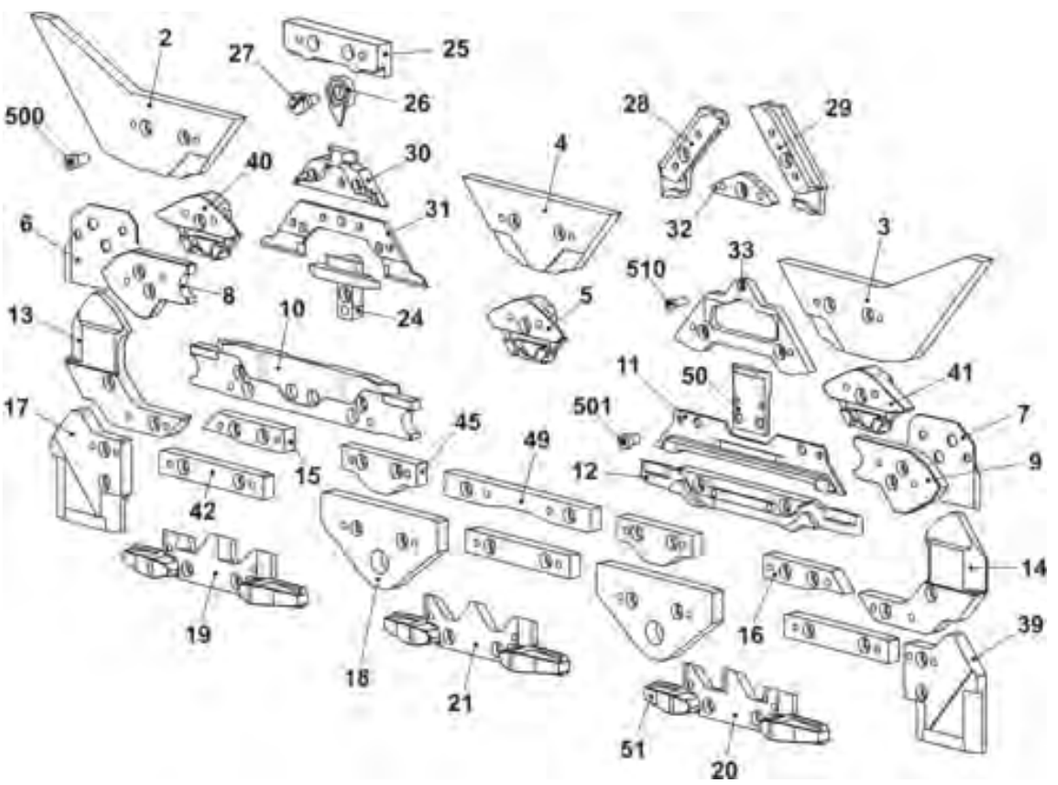

5.19 Schloss E7.2

Pos	Benennung		Id		Pos	Benennung	Id
Σ	Schloss-Satz komplett E7.2		255 783				
1	Schlossplatte E10-18		251 952		38	Schieber Drückerteil komplett	251 834
22	Stehbolzen		254 839		43	Haltestück	251 828
23	Führung Drückerteil komplett		253 480		44	Begrenzungsteil komplett E10 -18	251 889
34	Kulierteil links komplett E12-14		254 248		46	Zwischenteil E10-18	255 051
35	Kulierteil rechts komplett E12-14		254 249		47	Zwischenteil rechts E10-18	255 053
36	Stangenführung links komplett		252 662		48	Zwischenteil links E10-18	255 052
37	Stangenführung rechts komplett		252 663		505	Beilage 0,03x12x75	022 828
	a	Stangenführungsteil	252 660		506	Beilage 0,05x12x75	022 829
	b	Federstange	252 661		507	Beilage 0,1x12x75	022 830
	c	Druckfeder	252 872		508	Beilage 0,2x12x75	022 831
	d	Sicherungsscheibe	023 565				
	e	U-Scheibe	020 877				

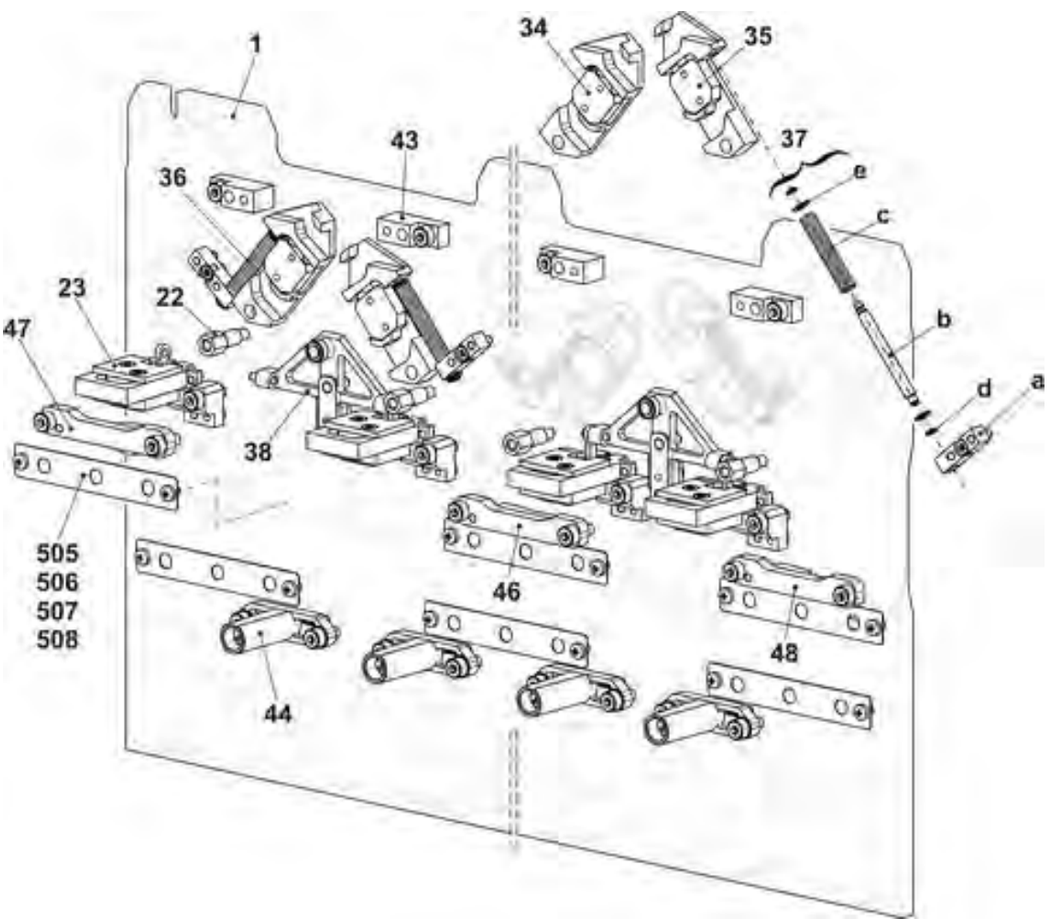

5.19.1 Schlossteile E7.2

Pos	Benennung	Ident-Nr.		Pos	Benennung	Ident-Nr.
2	Einlaufteil oben links E10-18	256 690		25	Begrenzungsteil E10 | E7.2	251 993
3	Einlaufteil oben rechts E10-18	256 691		26	Zeiger E10	251 994
4	Einlaufteil oben E10-18	256 689		27	Schraube	210 335
5	Strickpositionsteil E10-14 | E6.2 | E7.2	255 021		28	Abzugsteil links E10-14 | E7.2	254 331
6	Platte links E10-18	255 389		29	Abzugsteil rechts E10-14 | E7.2	254 332
7	Platte rechts E10-18	255 390		30	Fangbegrenzungsteil E10 | E7.2	254 295
8	Einlaufteil links E10-18	255 391		31	Strickaustriebsplatte E10-18	251 992
9	Einlaufteil rechts E10-18	255 392		32	Übernahmeteil E10-12	251 997
10	Drückerleiste E10-14	255 540		33	Strickaustriebsteil ohne Splitten E10-12	254 334
11	Schlossteil Führung E10-18	255 525			Strickaustriebsteil mit Splitten E10-12	254 335
12	Schlossteil Führung E10-18	255 541		39	Schlossteil rechts E10-18	251 880
13	Schlossteil links E10-18	255 613		40	Strickpositionsteil links E10-14 | E6.2 | E7.2	255 022
14	Schlossteil rechts E10-18	255 614		41	Strickpositionsteil rechts E10-14 | E6.2 | E7.2	255 023
15	Begrenzungsteil links E10-18	251 886		42	Begrenzungsteil E10-18	251 882
16	Begrenzungsteil rechts E10-18	251 887		45	Schlossteil E10-18	251 888
17	Schlossteil links E10-18	251 879		49	Begrenzungsteil E10-18	251 885
18	Schlossteil E10-18	251 881		50	Drückerteil Übergabe	253 838
19	Auswahlteil links E10-18	251 876		51	Anbieteteil	210 185
20	Auswahlteil rechts E10-18	251 877		500	Zylinder-Schraube M4x8	020 091
21	Auswahlteil E10-18	251 875		501	Zylinder-Schraube M4x6	020 089
24	Drückerteil Fang	253 828		510	Zylinder-Schraube M3x8	020 081

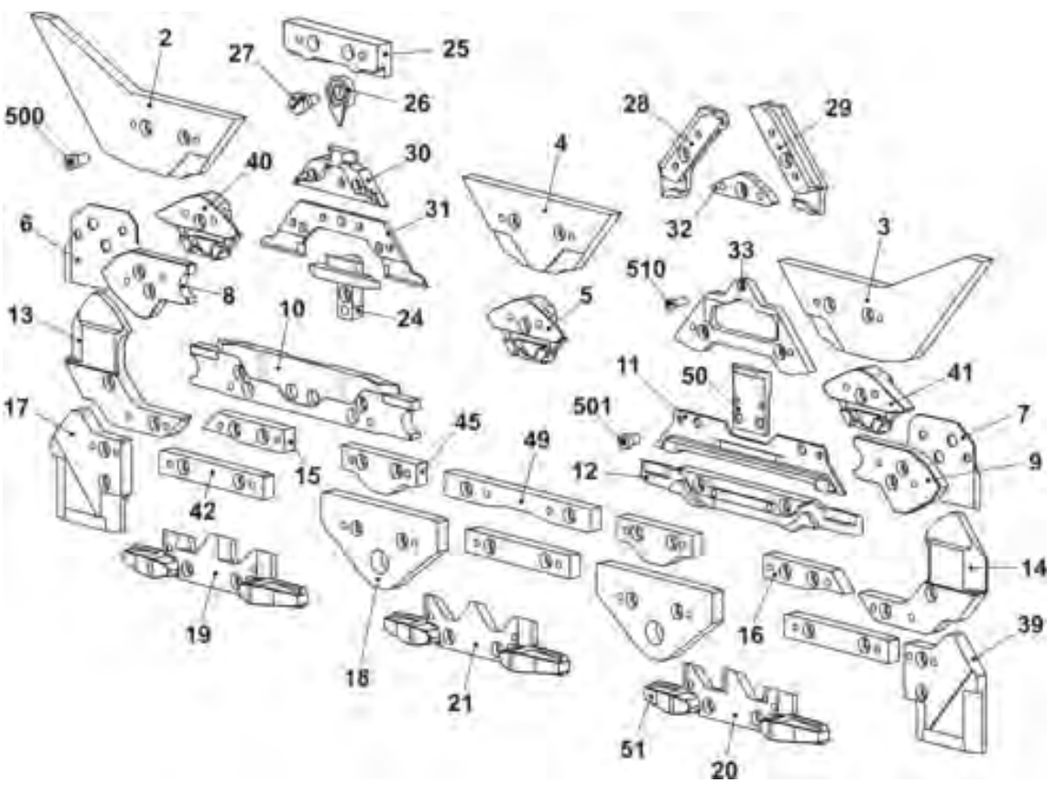

5.20 Schloss E8.2

Pos	Benennung		Id		Pos	Benennung	Id
Σ	Schloss-Satz komplett E8.2		256 856				
1	Schlossplatte E10-18		251 952		38	Schieber Drückerteil komplett	251 834
22	Stehbolzen		254 839		43	Haltestück	251 828
23	Führung Drückerteil komplett		253 480		44	Begrenzungsteil komplett E10 -18	251 889
34	Kulierteil links komplett E16-18		251 965		46	Zwischenteil E10-18	255 051
35	Kulierteil rechts komplett E16-18		251 966		47	Zwischenteil rechts E10-18	255 053
36	Stangenführung links komplett		252 662		48	Zwischenteil links E10-18	255 052
37	Stangenführung rechts komplett		252 663		505	Beilage 0,03x12x75	022 828
	a	Stangenführungsteil	252 660		506	Beilage 0,05x12x75	022 829
	b	Federstange	252 661		507	Beilage 0,1x12x75	022 830
	c	Druckfeder	252 872		508	Beilage 0,2x12x75	022 831
	d	Sicherungsscheibe	023 565				
	e	U-Scheibe	020 877				

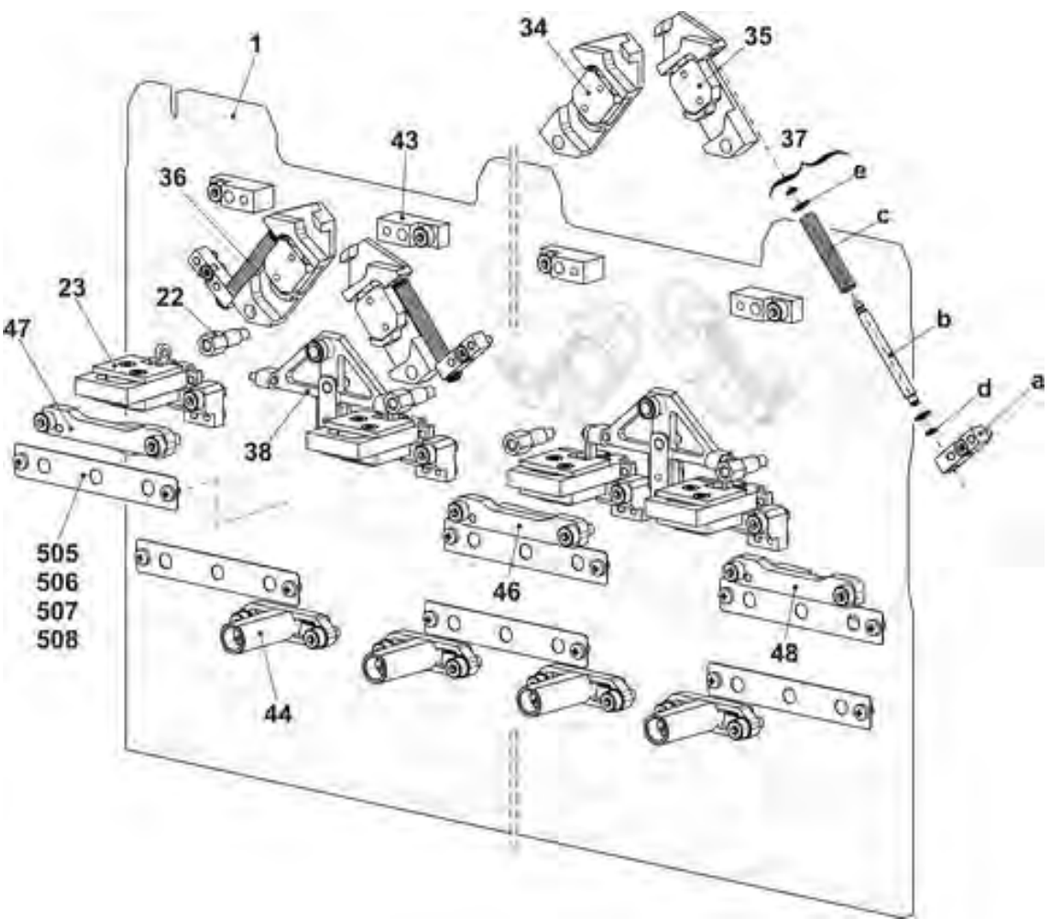

5.20.1 Schlossteile E8.2

Pos	Benennung	Ident-Nr.		Pos	Benennung	Ident-Nr.
2	Einlaufteil oben links E10-18	256 690		25	Begrenzungsteil E8.2	252 974
3	Einlaufteil oben rechts E10-18	256 691		26	Zeiger E16-18	252 656
4	Einlaufteil oben E10-18	256 689		27	Schraube	210 335
5	Strickpositionsteil E16-18|E8.2	255 027		28	Abzugsteil links E16-18|E8.2	254 338
6	Platte links E10-18	255 389		29	Abzugsteil rechts E16-18|E8.2	254 339
7	Platte rechts E10-18	255 390		30	Fangbegrenzungsteil E8.2	254 302
8	Einlaufteil links E10-18	255 391		31	Strickaustriebsplatte E10-18	251 992
9	Einlaufteil rechts E10-18	255 392		32	Übernahmeteil E8.2	252 975
10	Drückerleiste E16-18	256 681		33	Strickaustriebsteil ohne Splitten E16-18	254 340
11	Schlossteil Führung E10-18	255 525			Strickaustriebsteil mit Splitten E16-18	254 341
12	Schlossteil Führung E10-18	255 541		39	Schlossteil rechts E10-18	251 880
13	Schlossteil links E10-18	255 613		40	Strickpositionsteil links E16-18|E8.2	255 028
14	Schlossteil rechts E10-18	255 614		41	Strickpositionsteil rechts E16-18|E8.2	255 029
15	Begrenzungsteil links E10-18	251 886		42	Begrenzungsteil E10-18	251 882
16	Begrenzungsteil rechts E10-18	251 887		45	Schlossteil E10-18	251 888
17	Schlossteil links E10-18	251 879		49	Begrenzungsteil E10-18	251 885
18	Schlossteil E10-18	251 881		50	Drückerteil Übergabe	253 838
19	Auswahlteil links E10-18	251 876		51	Anbieteteil	210 185
20	Auswahlteil rechts E10-18	251 877		500	Zylinder-Schraube M4x8	020 091
21	Auswahlteil E10-18	251 875		501	Zylinder-Schraube M4x6	020 089
24	Drückerteil Fang	253 828		510	Zylinder-Schraube M3x8	020 081

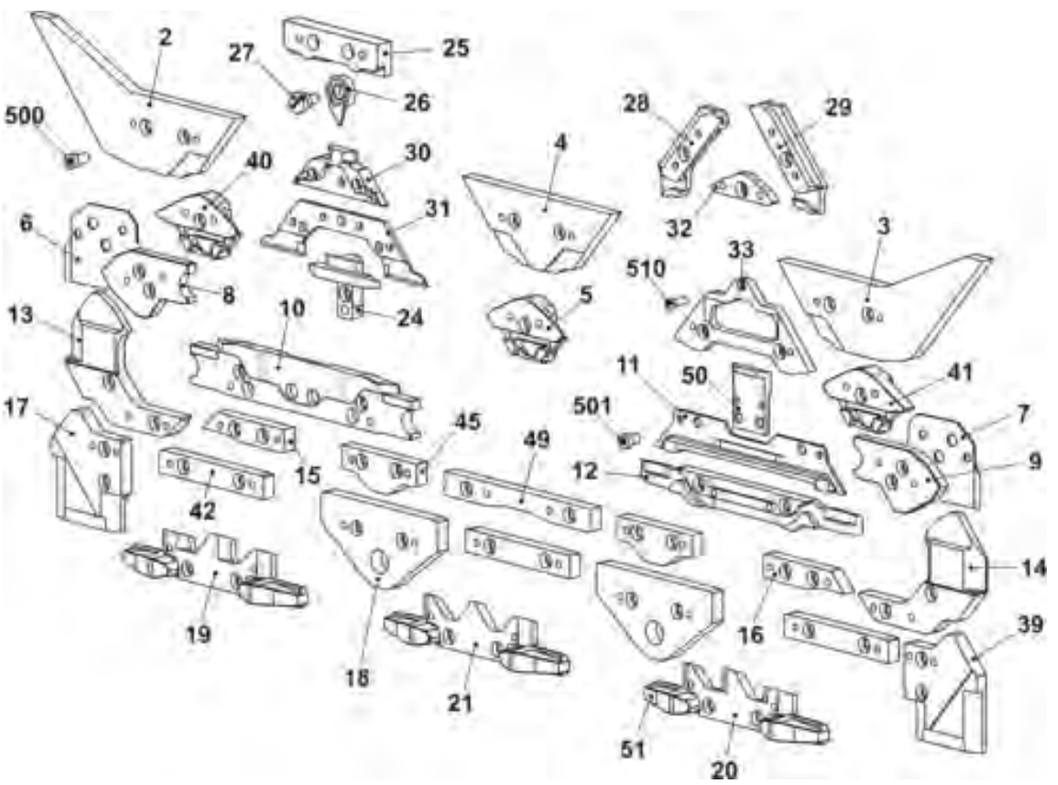

5.21 Schlossteile für enge Kopplung E10 | E12 | E14 | E16 | E12m.10 | E6.2 | E7.2 | E8.2

Pos	Benennung	Ident-Nr.		Pos	Benennung	Ident-Nr.
38	Schlossteil links E10-18	252 002		45	Einlaufteil oben rechts E10-18	256 697
39	Schlossteil rechts E10-18	252 003		46	Schlossteil links E10-18	252 004
44	Einlaufteil oben links E10-18	256 696		47	Schlossteil rechts E10-18	252 005

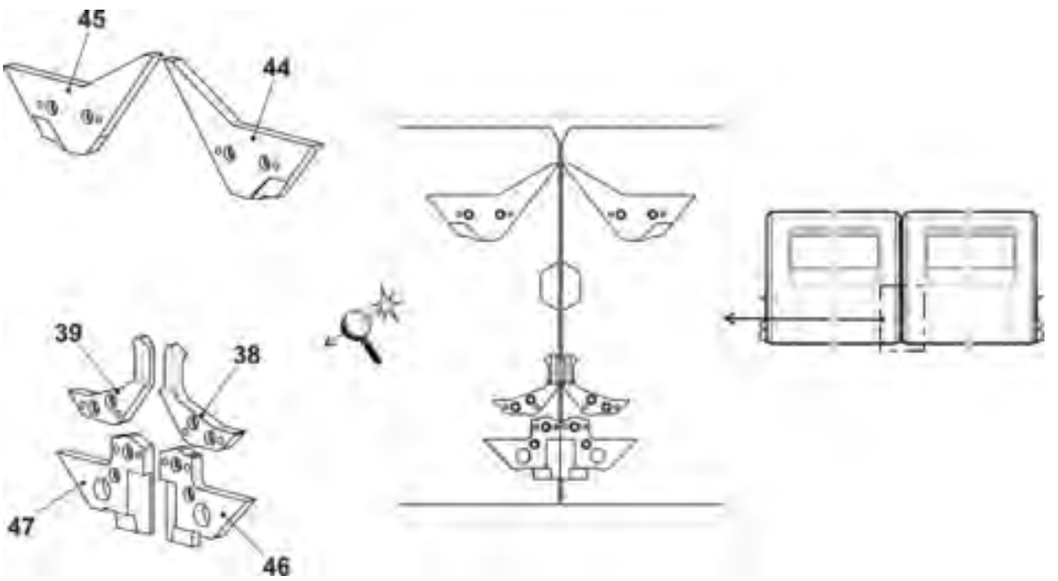

6 Hauptabzug

6 Hauptabzug

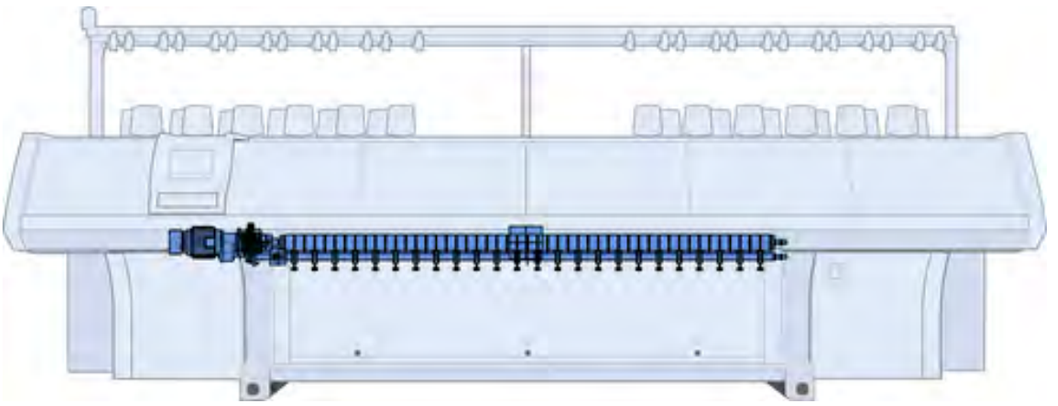

6.1 Hauptabzug

Pos	Benennung		Id		Pos	Benennung		Id
Σ	**Hauptabzug**		**243 279**		9	Gestrickabstreifer		211 207
1	Abzugswalze komplett		211 170		10	Anschlag komplett		209 009
2	Zapfen komplett		209 496			10a	Mikroschalter	026 259
3	Anpresswelle komplett		243 265		500	Zylinder-Schraube M6x12		020 134
4	Lager		207 692		501	Passstift 8x20		020 693
5	Abzugseinheit		244 450		502	Zylinder-Schraube M6x45		022 689
	5a	Abzugsgetriebe komplett	211 172		503	Zylinder-Schraube M6x40		020 140
	5b	Abzugsmotor mit Sperre	244 449		504	Zylinder-Schraube M6x20-12.9		020 136
6	Abstützung		243 294		505	Zylinder-Schraube M8x40		020 145
7	Welle komplett		211 173		506	Zylinder-Schraube M10x30		020 158
8	Hebel komplett		211 210					

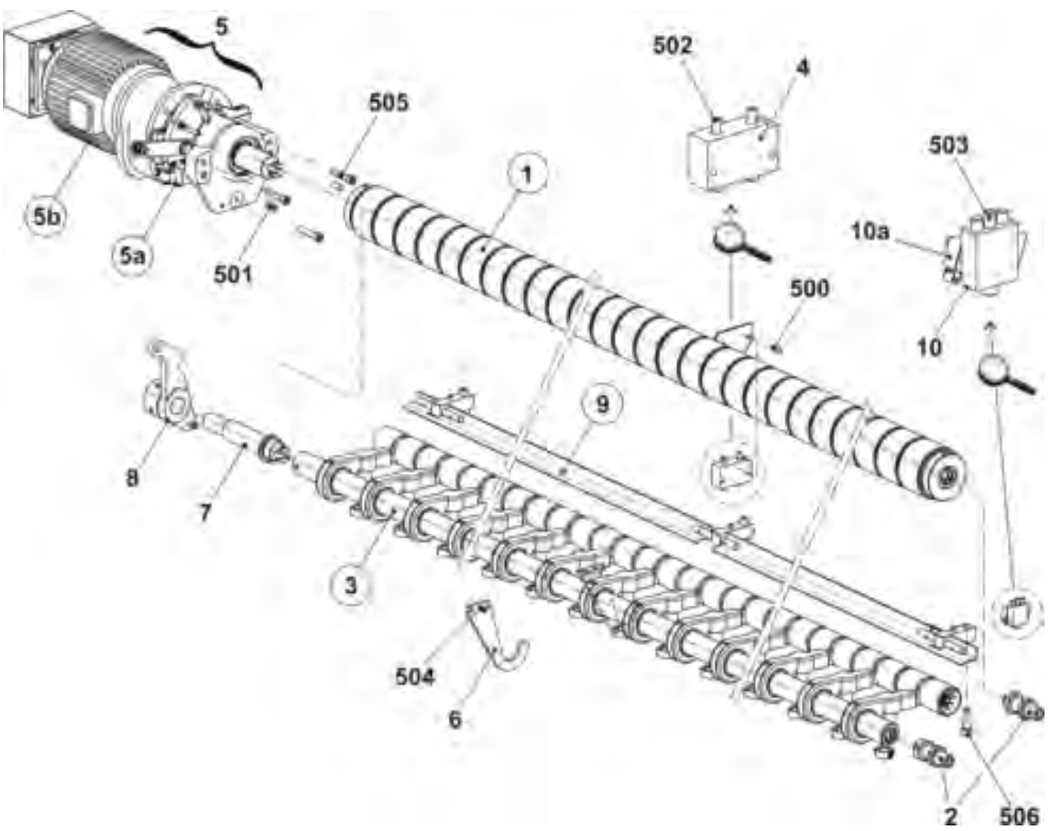

6.1.1 Abzugswalze

Pos	Benennung	Id		Pos	Benennung		Id
Σ	Abzugswalze komplett	211 170					
1	Welle	211 111		9	Abstützung		204 462
2	Distanzkeil	204 340			9c	Rillenkugellager 16007	021 697
3	Walze	236 169		10	Zwischenring		030 689
4	Anschlagring links	204 369		500	Gewindestift M8x12-45H		023 393
5	Anschlagring rechts	204 376		502	Passstift 8x34		020 699
6	Keil	204 341		503	Sicherungsring 24x1,2		020 975
7	Distanzring	204 343		504	Zugfeder 8x0,95x65		023 231
8	Schlussring	211 110		506	Nadellager NA4901		021 746

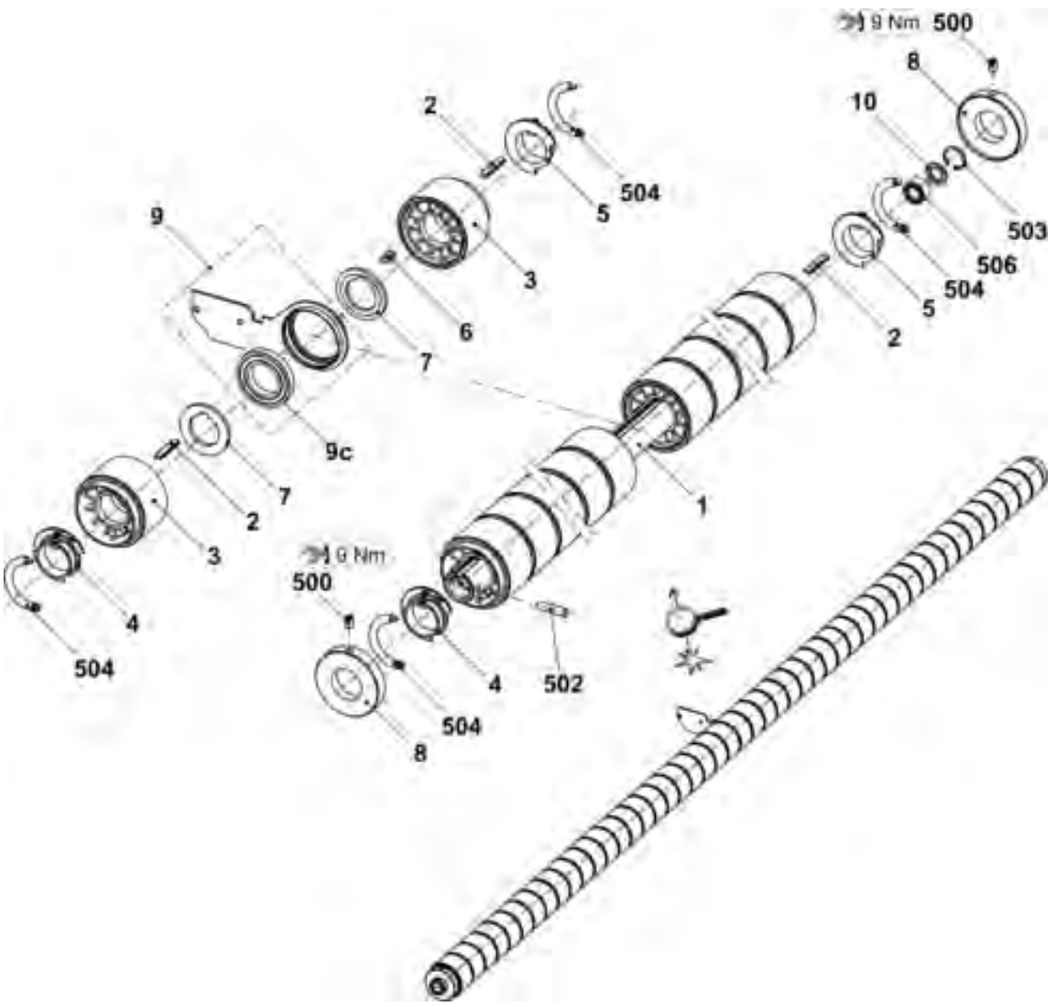

6.1.2 Anpresswelle

Pos	Benennung		Id		Pos	Benennung	Id
Σ	**Anpresswelle komplett**		**243 265**				
1	Anpresshebel		243 262		3	Welle	211112
	a	Anpresswalze	243 551		4	Zwischenring	030 689
	b	Anpresswalze	243 552		500	Passstift 8x34	020 699
	c	Rändelschraube	242 331		501	Sicherungsring 24x1,2	020 975
	511	Sicherungsring 12x1	020 951		502	Nadellager NA4901	021 746
2	Anpresshebel links		243 263				
	a	Anpresswalze	243 551				

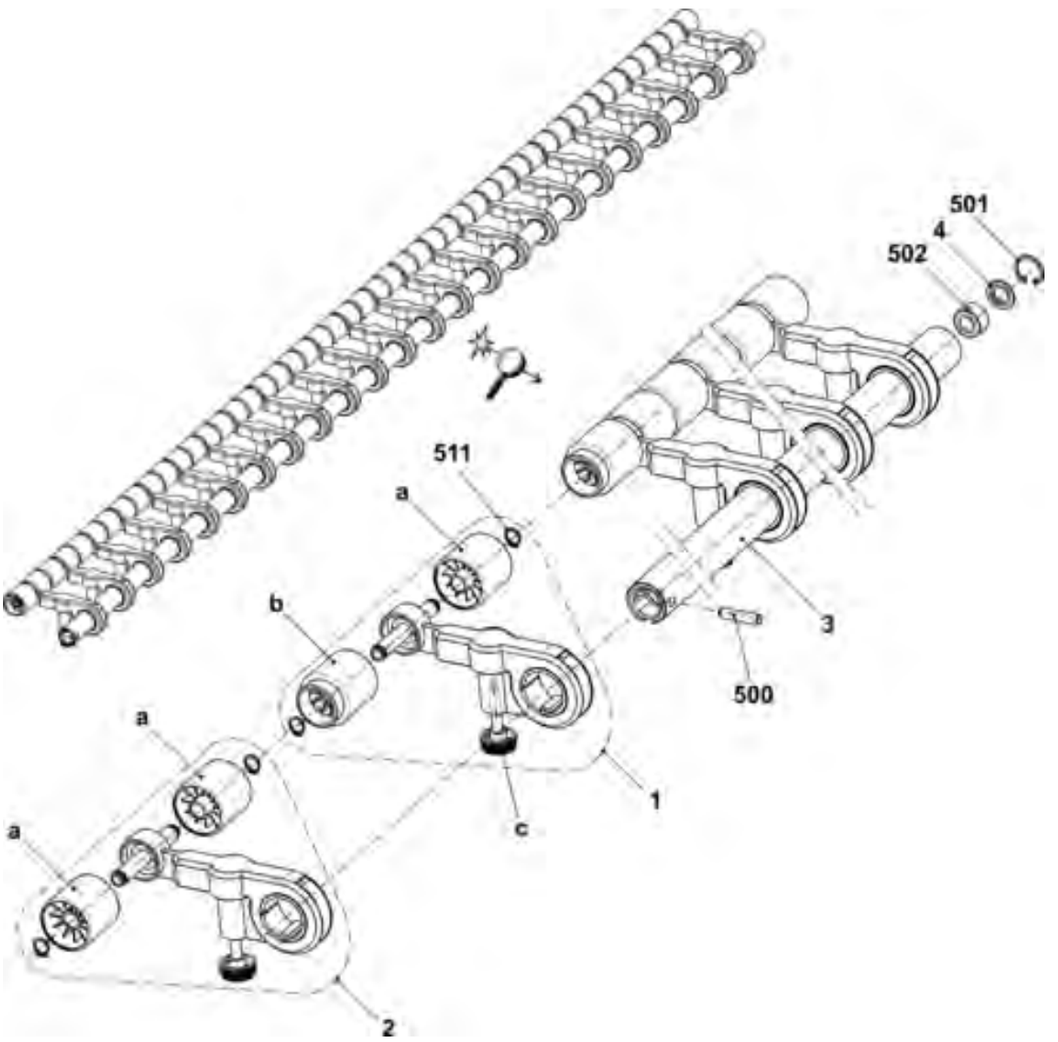

6.1.3 Abzugsgetriebe

Pos	Benennung	Id		Pos	Benennung	Id
Σ	Abzugsgetriebe komplett	211 172		506	U-Scheibe 6,4x12x0,3	022 737
1	Hauptlager	204 292		507	Sechskant-Schraube M6x16	020 356
2	Lagergehäuse	204 293		509	Sicherungsring 80x2,5	023 225
3	Schieber	204 314		511	Schaft-Schraube M5x11x17	204 318
4	Mitnahmehülse	204 313		512	Ansatz-Schraube M5x8x8	020 247
6	Lasche	204 323		513	Schaft-Schraube M5x12,5x29-5.8	204 317
7	Auflauf	209 281		518	Sechskant-Mutter M6-04	020 855
8	Antriebswelle	211 127		520	Sicherungsring 35x1,5	023 139
10	Rolle	207 077		521	Sicherungsring 62x2	020 986
11	Mikroschalter	026 259		523	Stützscheibe S 14x20x1,5	023 223
12	Isolierscheibe	048 012		525	Zugfeder 6x0,65x20	021 187
13	Hülse	207 078		527	Rillen-Kugellager 6007-2Z	023 140
14	Dämpfstift	200 919		529	Sechskant-Schraube M10x20	020 366
500	Zylinder-Schraube M3x15	020 009		532	Schaft-Schraube M6x17x24-5.8	023 178
502	Zylinder-Schraube M5x10	022 918		535	Passscheibe 50x62x0,5	023 226
503	Zylinder-Schraube M8x12	023 138		536	Sechskant-Schraube M8x20	020 361

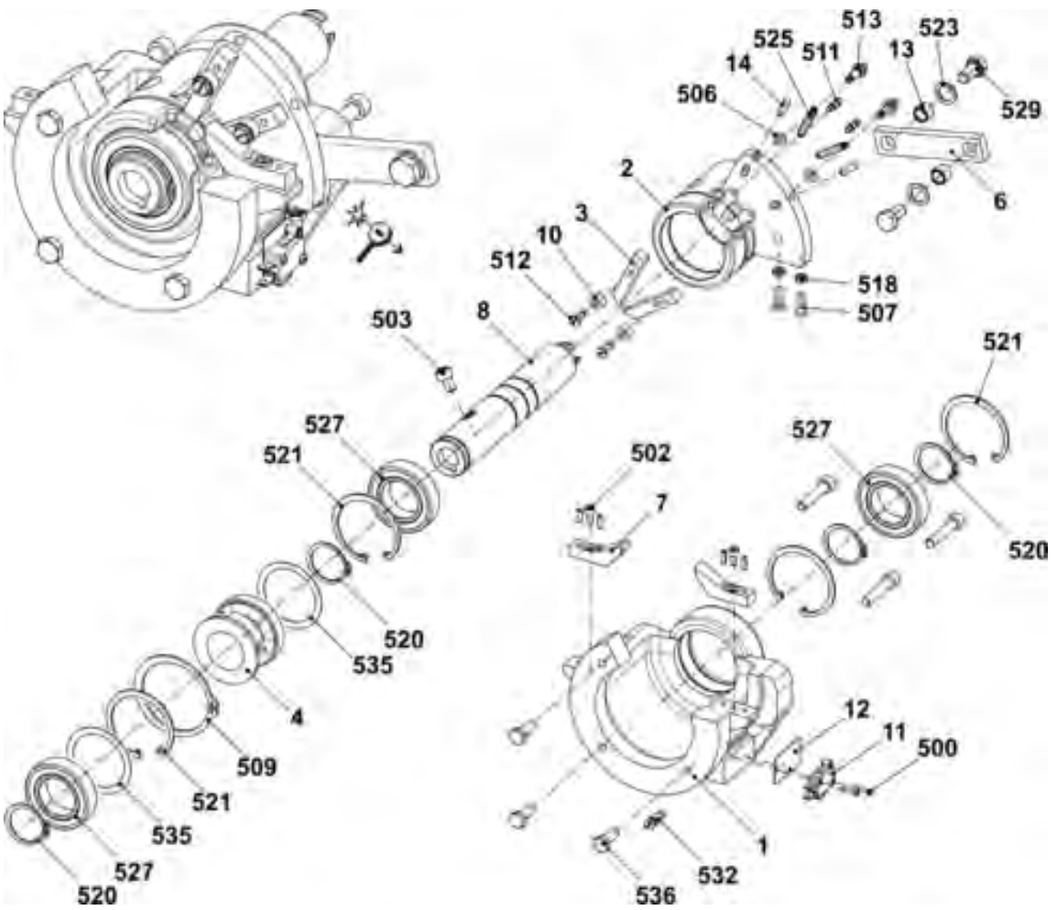

6.1.4 Abzugsmotor mit Sperre

Pos	Benennung	Id		Pos	Benennung	Id
Σ	Abzugsmotor mit Sperre	244 449				
1	Motor Hauptabzug	217 602		13	Druckstück	202 940
2	Grundplatte	204 643		14	Mutter	202 941
3	Nabe Schaltring	208 934		500	Zylinder-Schraube M3x6-12.9	022 589
4	Bolzen	202 933		501	Zylinder-Schraube M4x6	023 067
5	Klinke komplett	211 560		502	Zylinder-Schraube M5x12	020 132
6	Impulsscheibe WA1	202 751		503	Zylinder-Schraube M6x16	020 135
7	Brücke	202 936		504	Zylinder-Schraube M10x1x35	023 364
8	Platte	205 139		505	Sechskant-Mutter M4-6	020 834
9	Klinkenmagnet	026 042		506	Passscheibe 10x16x1,5	023 261
10	Karte Impulsgeber Drehfeldmotor	300 487		507	Fächer-Scheibe	022 482
11	Abdeckung	244 448		508	Druckfeder 0,7x8,8x35	023 028

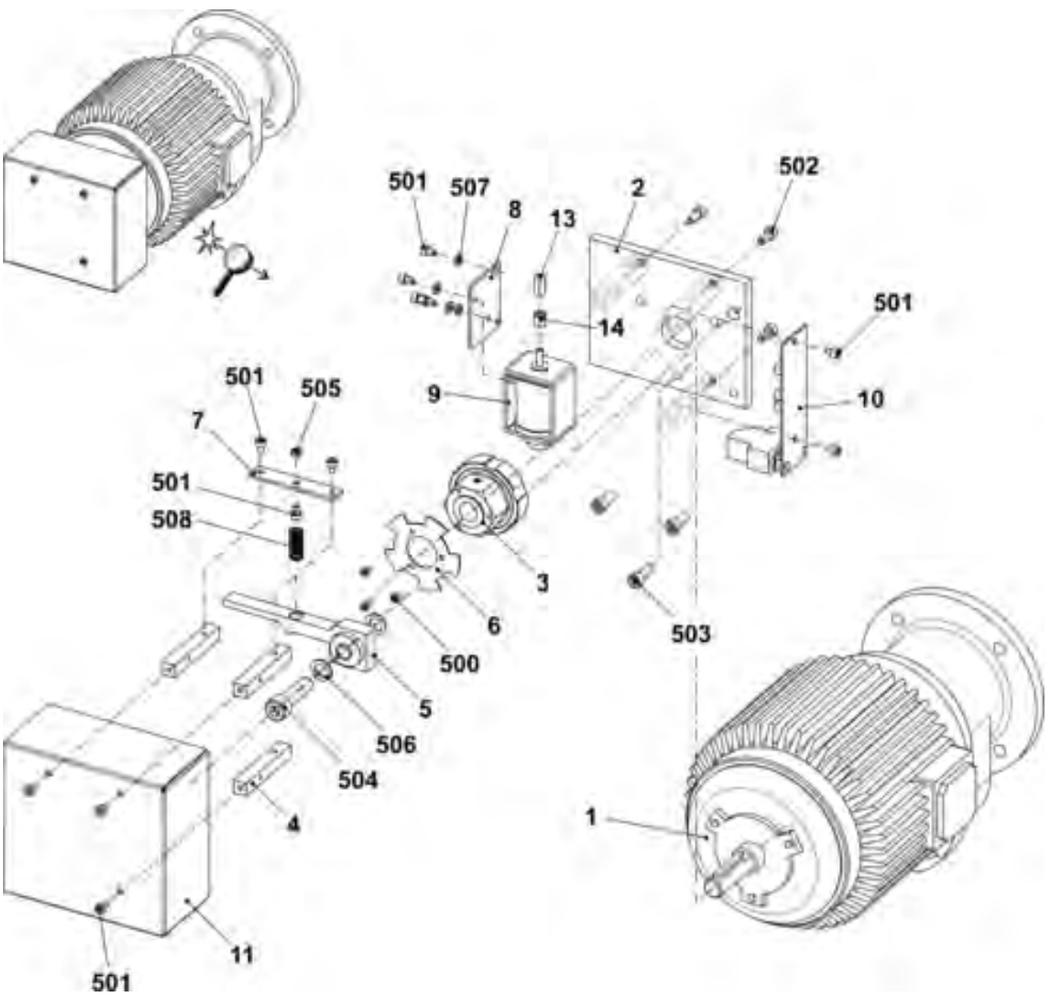

6.1.5 Gestrickabstreifer

Pos	Benennung	Id		Pos	Benennung	Id
Σ	**Gestrickabstreifer**	**211 207**		4	Abstreifblech links	211 151
1	Abstreifblech rechts	211 150		5	Lager	211 152
2	Achse	211 218		500	Zylinder-Schraube M5x12	020 132
3	Hebel	211 215		501	Spannstift 4x10	020 781

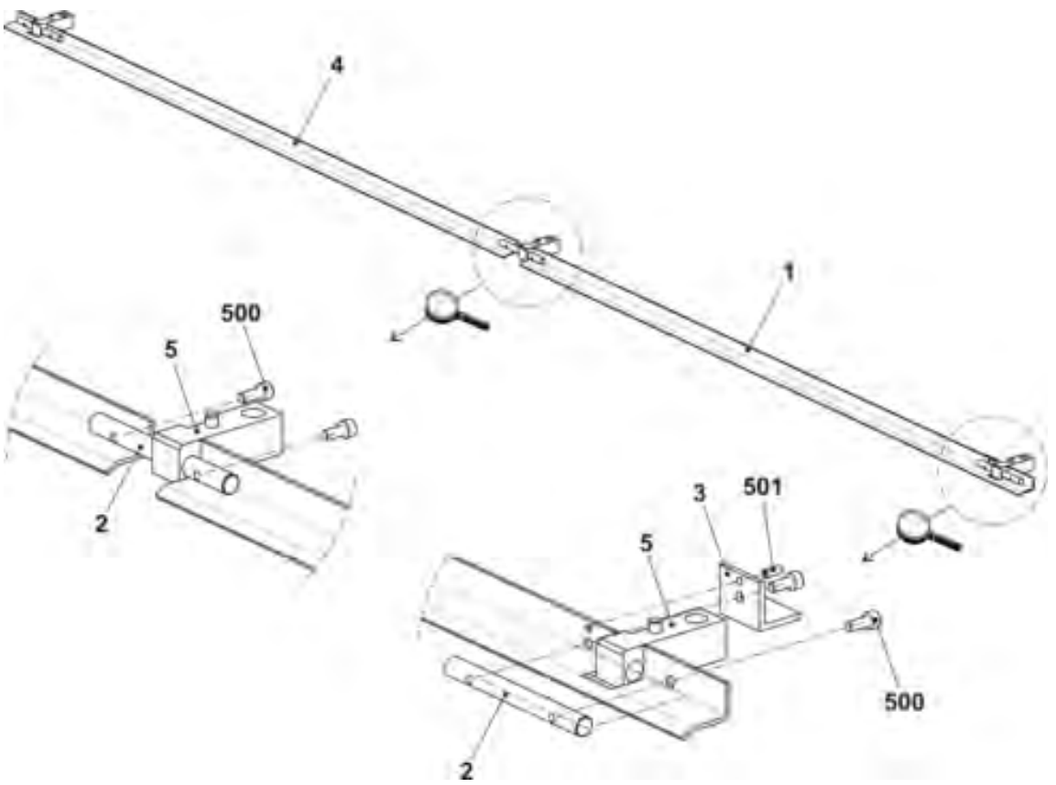

Notizen

7 Hilfsabzug

7 Hilfsabzug

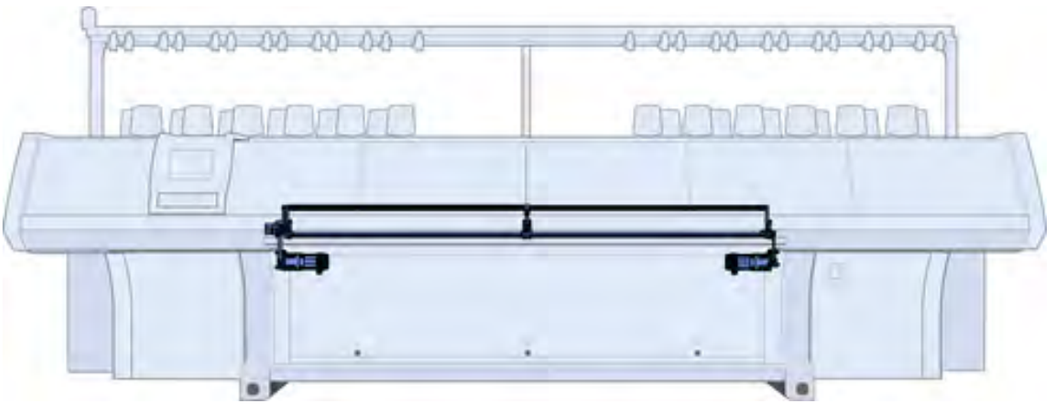

7.1 Hilfsabzug

Pos	Benennung	Id		Pos	Benennung	Id
Σ	**Hilfsabzug**	**239 084**		12	Bolzen	225 782
1	Hauptlager komplett	239 081		14	Abdeckung	211 093
2	Motor 2-Phasen komplett	239 056		15	Zahnscheibe Z 16 T 5	207 575
3	Abzugswalze komplett	227 517		16	Lager hinten mitte	227 520
4	Getriebe	211 204		17	Welle	210 869
5	Motor 2-Phasen komplett	239 073		18	Lager vorne mitte	227 524
6	Lager rechts	227 522		20	Kontaktstange	211 195
7	Stehbolzen	238 991		40*	Warentaster	208 200
8	Bolzen	227 363		500	Zylinder-Schraube M8x20	020 141
9	Zahnriemen 16t5/525	207 635		508	Flachkopf-Schraube M4x8	023 036
10	Zahnriemen 10t5/280	207 633		510	Zylinder-Schraube M5x16-8.8	023 141
11	Zahnriemen 10t5/420	239 036		900	Zylinder-Schraube M8x35	020 144

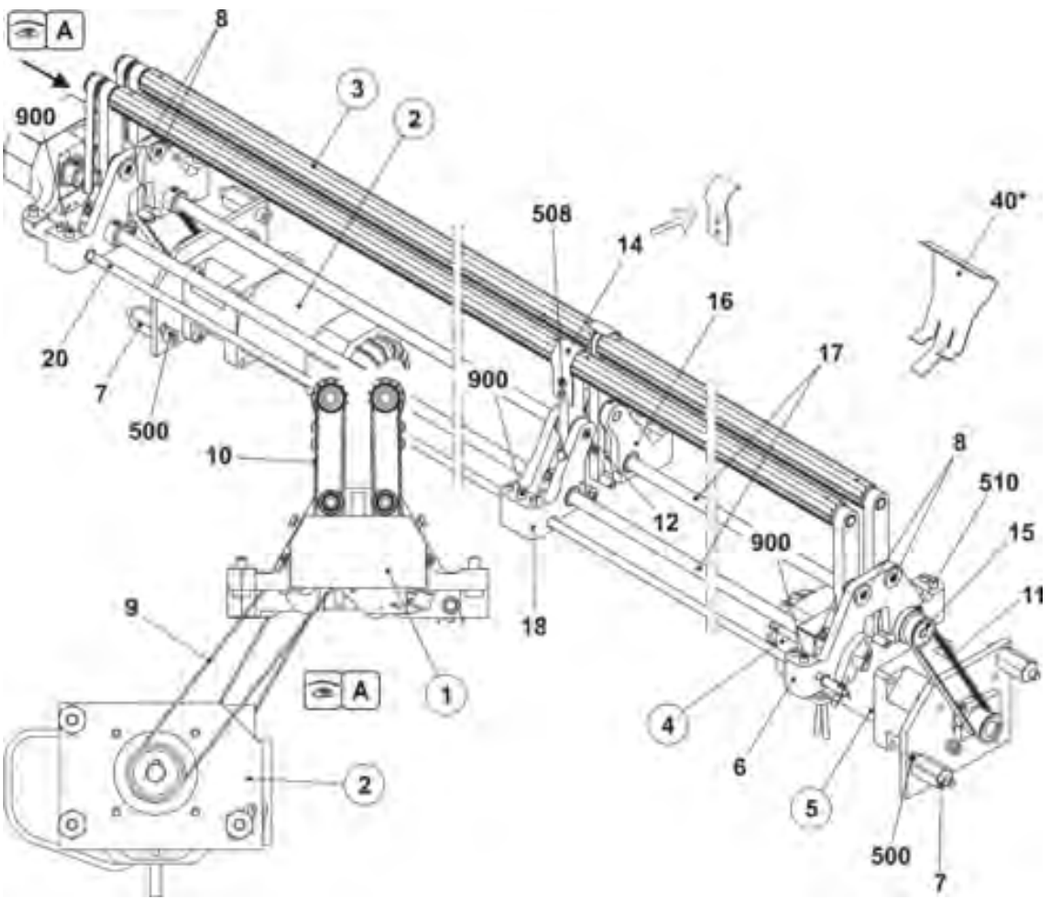

7.1.1 Hauptlager

Pos	Benennung		Id		Pos	Benennung	Id
Σ	**Hauptlager komplett**		**239 081**				
1	Hauptlager vormontiert		227 529		2	Zahnrad	209 428
	1a	Hauptlager	210 610		3	Zahnscheibe	209 436
	510	Gewindestift M5x6	022 580		4	Zahnscheibe	210 555
	512	Sicherungsring 32x1,2	023 355		5	Welle	211 141
	514	Rillen-Kugellager 6002-2ZY	023 217		6	Abdeckung	211 357
	515	Gleitlager MSM-0812-08	023 353		500	Gewindestift M6x5	023 192
	517	Gleitlager GFM-121418-10	023 352		502	Stellring A12	020 935

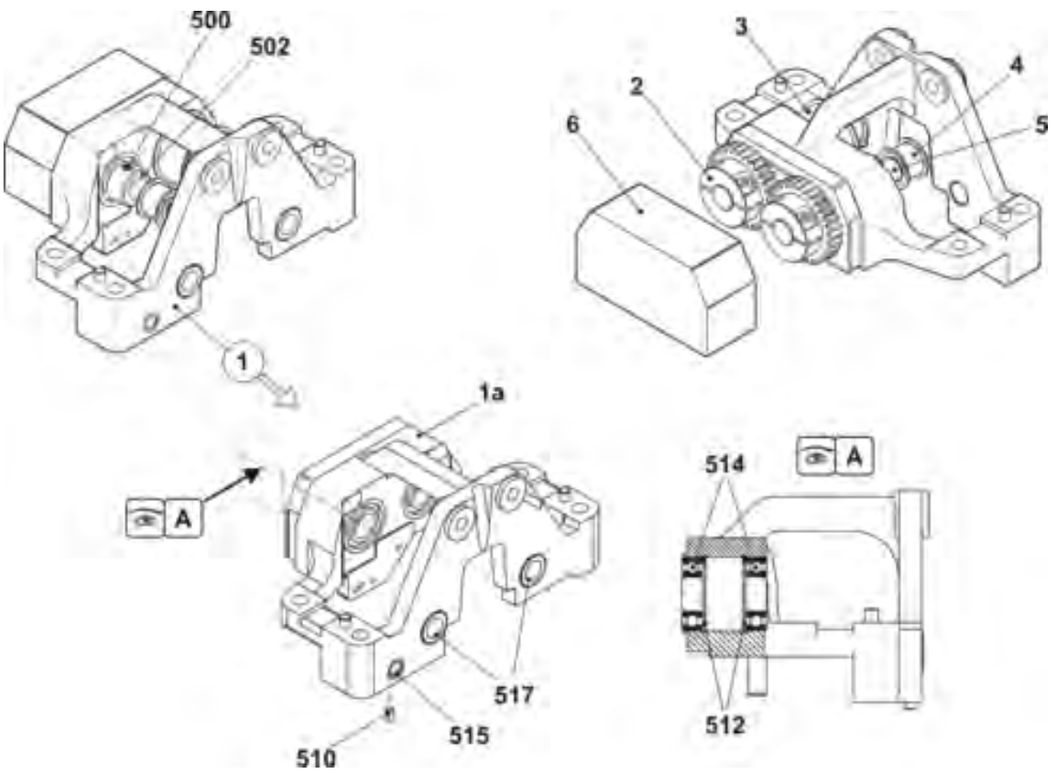

7.1.2 Motor links

Pos	Benennung	Id		Pos	Benennung	Id
Σ	Motor 2-Phasen komplett	239 056		3	Zahnscheibe	238 060
1	Motorplatte	238 061		500	Zylinder-Schraube M6x16	020 135
2	Motor	234 805		501	Gewindestift M4x6	023 088

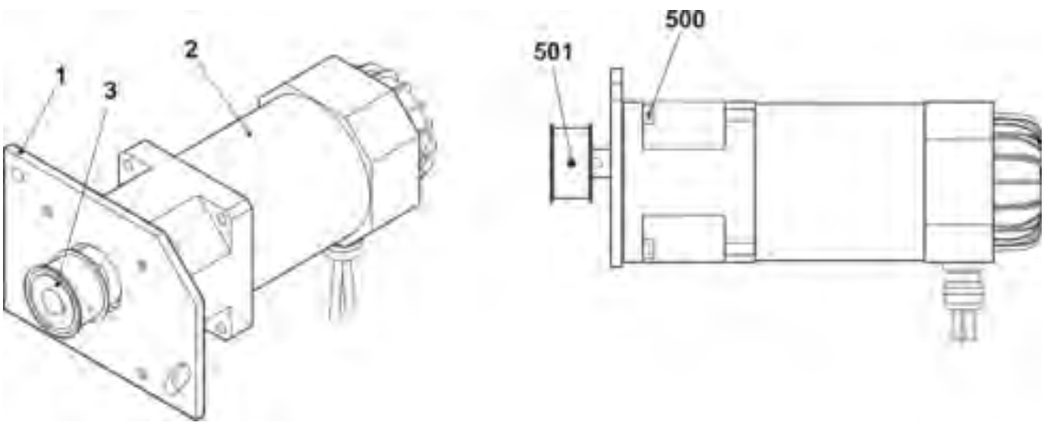

7.1.3 Abzugswalze

Pos	Benennung	Id		Pos	Benennung		Id
Σ	Abzugswalze komplett	227 517					
1	Hebel vorne links komplett	227 511		500	Spannstift 3x20		020 776
2	Hebel hinten links komplett	227 512		1-6	a	Kipphebel	208 434
3	Hebel vorne rechts komplett	227 515			b	Rolle	200 577
4	Hebel hinten rechts komplett	227 516			c	Exzenter	208 486
5	Hebel hinten mitte komplett	227 513			d	Gleitlager	023 655
6	Hebel vorne mitte komplett	227 514			501	Zylinder-Schraube M4x20	023 171
7	Zahnscheibe	225 910			504	Sechskant-Mutter M4-6	023 046
8	Abzugswalze	225 783			506	U-Scheibe 4-200HV	020 870
9	Bolzen	225 782			508	Sicherungsscheibe S4	022 774
10	Bolzen	225 781			509	Druckfeder 1,6x6,4x27,1	023 288
11	Bolzen	225 536			510	Senk-Schraube M4x45	023 291

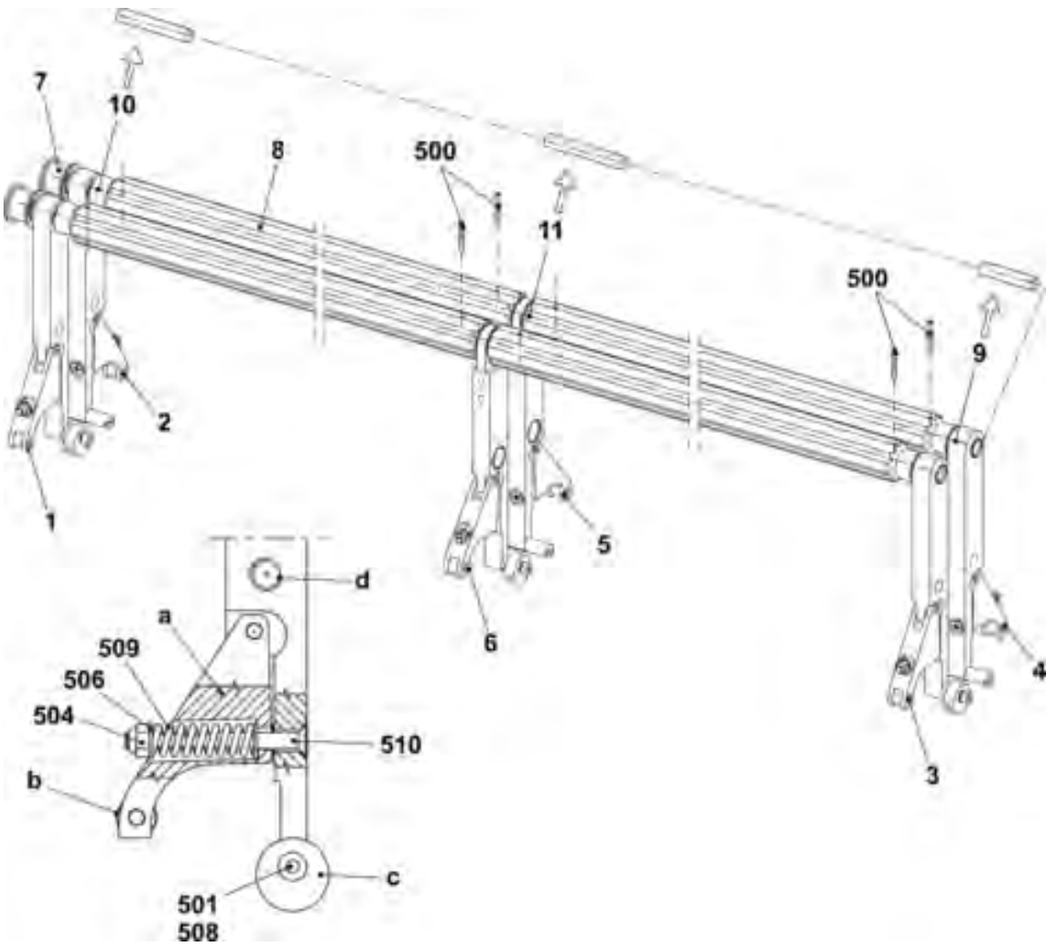

7.1.4 Getriebe

Pos	Benennung	Id		Pos	Benennung	Id
Σ	Getriebe	211 204		500	Zylinder-Schraube M3x6	022 589
1	Zahnrad	208 101		501	Zylinder-Schraube M6x16	023 116
2	Hülse	211 136		502	Gleitlager GFM-101216-09	023 356
3	Lasche	211 134		504	Gleitlager GFM-121418-08	023 281
4	Zahnrad	211 138		505	U-Scheibe 6,4x15x1	020 902
5	Abdeckhaube	211 139				

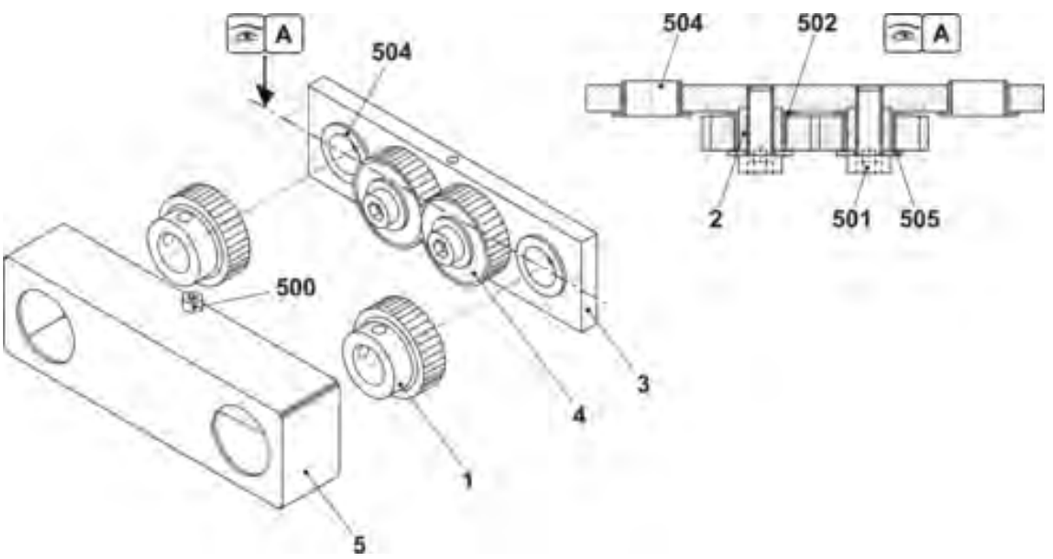

7.1.5 Motor rechts

Pos	Benennung	Id		Pos	Benennung		Id
Σ	**Motor 2-Phasen komplett**	**239 073**		5	Anschlag komplett		208 921
1	Platte für Motor	238 069			5a	Anschlag	207 617
2	Motor	234 805			550	O-Ring 6x3	022 856
3	Zahnscheibe Z 16 T 5	238 086		500	Zylinder-Schraube M5x25		023 523
4	Klemmhebel	238 084		501	Zylinder-Schraube M6x16		020 135

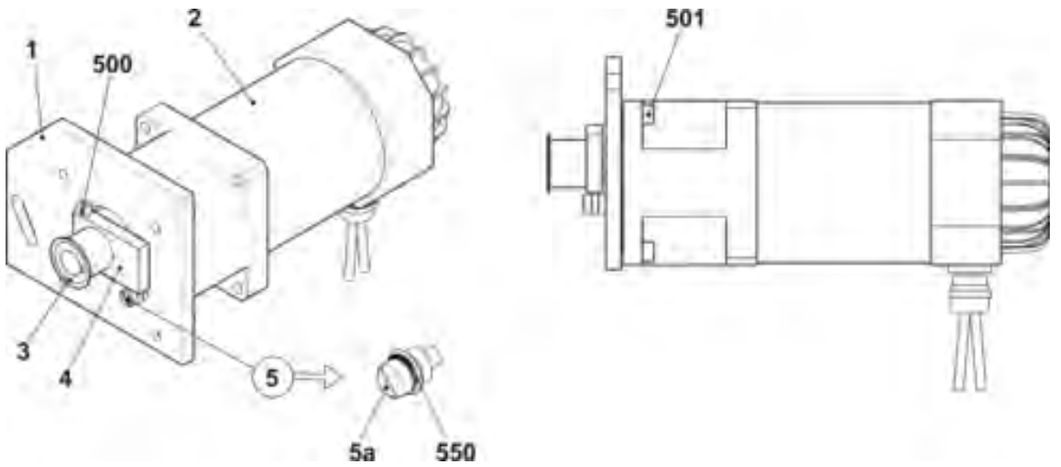

Notizen

8 Fadenliefereinrichtung

8 Fadenliefereinrichtung

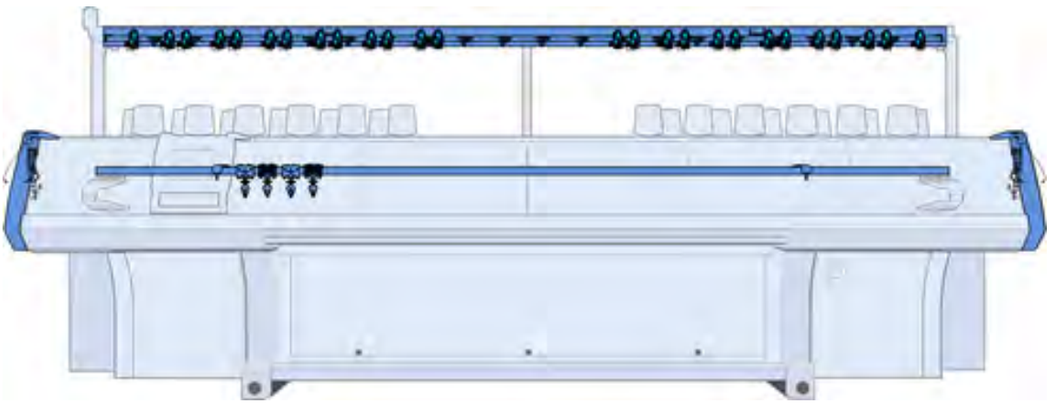

8.1 Fadenleitsystem mit 26 und 30 FKE

Pos	Benennung	Id		Pos	Benennung	Id
Σ	Fadenleitsystem 26 FKE 933, E10|E12|E14|E16|E12m.10|E8.2	242 722				
	Fadenleitsystem 30 FKE 933, E6.2|E7.2	242 723		10	Nutenstein	228 851
1	Träger	243 114		11	Garnleiter komplett	241 581
3	Fadenkontrolleinrichtung	237 124		501	Sperrzahn-Schraube M6x12	023 415
4	Anschlusskabel FKE 3 96“	240 350		502	Schraube CE M6x16	023 678
6	Garnleiterschiene	242 431		503	Rippsicherungs-Mutter M6-10	023 414
7	Träger	243 792		504	Flachkopf-Schraube M8x16	023 113
8	Träger links	243 600		505	U-Scheibe 6-200HV	022 431
9	Träger rechts	243 601		507	Fächerscheibe J8,4	023 388

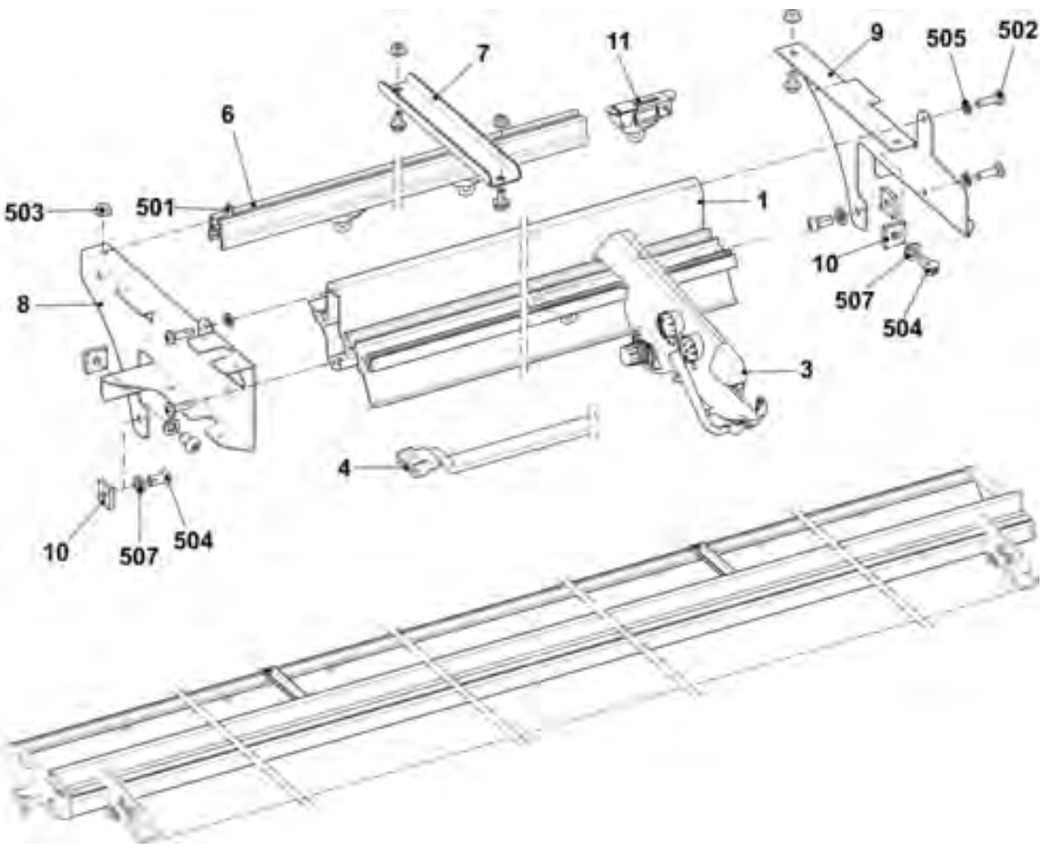

8.1.1 Fadenkontrolleinheit

Pos	Benennung	Ident-Nr.		Pos	Benennung	Ident-Nr.
Σ	**Fadenkontrolleinheit**	**237 124**				
1	Lampenkappe	251 166		13	Zugfeder	253 040
2	Drehknopf	251 167		14	Zugfeder	253 041
3	Knotenfühler groß	251 168		15	Keramiköse offen	240 733
4	Knotenfühler klein	251 169		16	Abstellbügel	253 043
5	Schraube	251 170		17	Platine	253 046
6	Faden-Bremsteller	216 365		18	Kontaktstift	253 047
7	Fadenhalter	244 407		19	Kontaktstift	253 048
8	Hülse	253 034		20	Kontaktstift	253 049
9	Druckfeder	253 035		21	Kontaktstift	253 050
10	Stift	253 036		22	Druckfeder	253 055
11	Schaltnocken	253 037		23	Drehknopf	253 056
12	Zugfeder	253 038		24	Scheibe	216 372

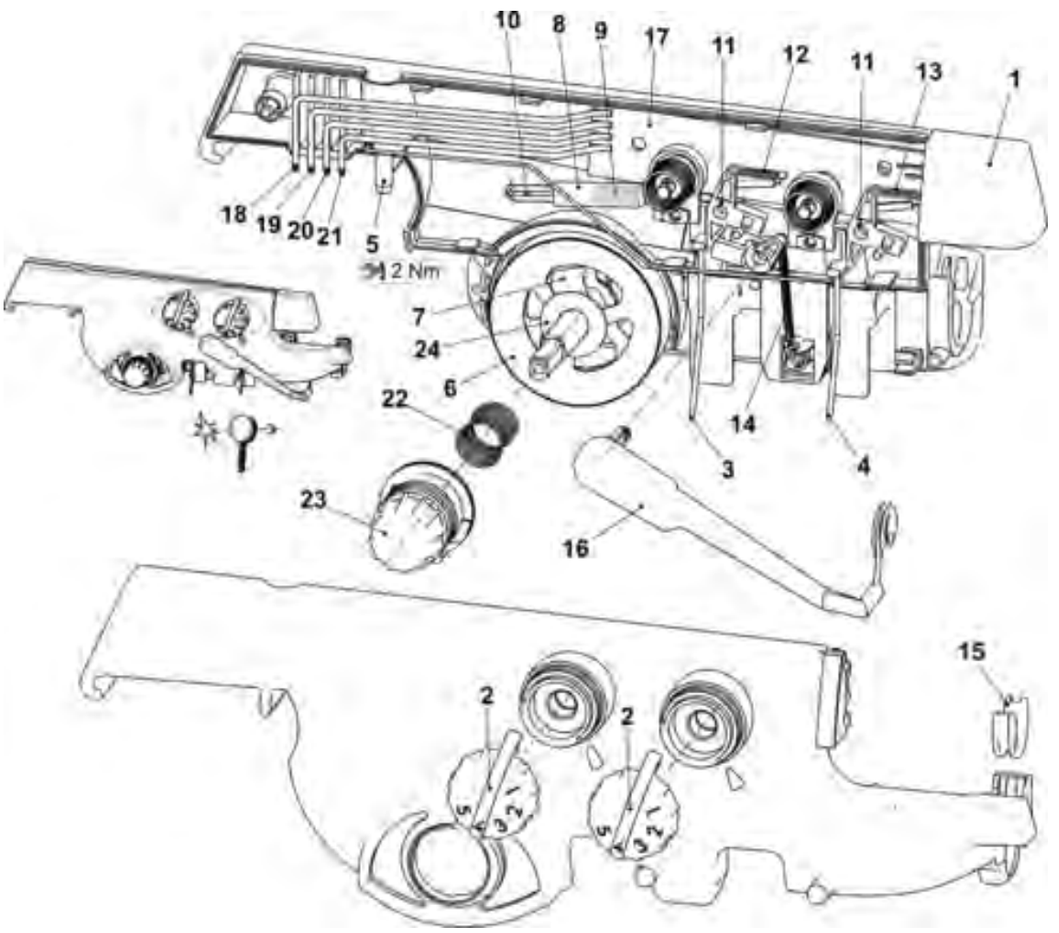

8.2 Linke Fadenführung

Pos	Benennung	Id		Pos	Benennung	Id
Σ	Sicherheitshaube links komplett			14	Klemmbügel	244 409
	E7-8 (E6.2)	242 388		16	Massekabel	244 404
	E10-14 (E10 | E12 | E14 | E16 | E7.2 | E8.2 | E12m.10)	242 389		17	Fadenleiter innen	250 412
5	Fadenbremse komplett	244 347		501	Keramiköse	240 640
6	Welle	241 318		502	Druckfeder 0,90x5,40x13,60	241 360
7	Fadenspanner links komplett E7-8	242 996		504	U-Scheibe	022 537
	Fadenspanner links komplett E10-18	242 997		505	Schraube KB 60x30	237 683
8	Umlenker links komplett	223 316		508	Flachkopf-Schraube M5x16	023 187
9	Drahtbügel links	241 370		509	Scheibe 503x18x1,5	020 909
10	Fadenumlenker	242 011		510	Schraube KB 60x20	237 682
11	Anschlusskabel Aufholspanner	240 808		511	Blech-SchraubeST4,8x9,5-F	242 374
13	Fadenbremse nicht verstellbar	244 356		512	Flachsteckverteiler 2x45° M6	243 117

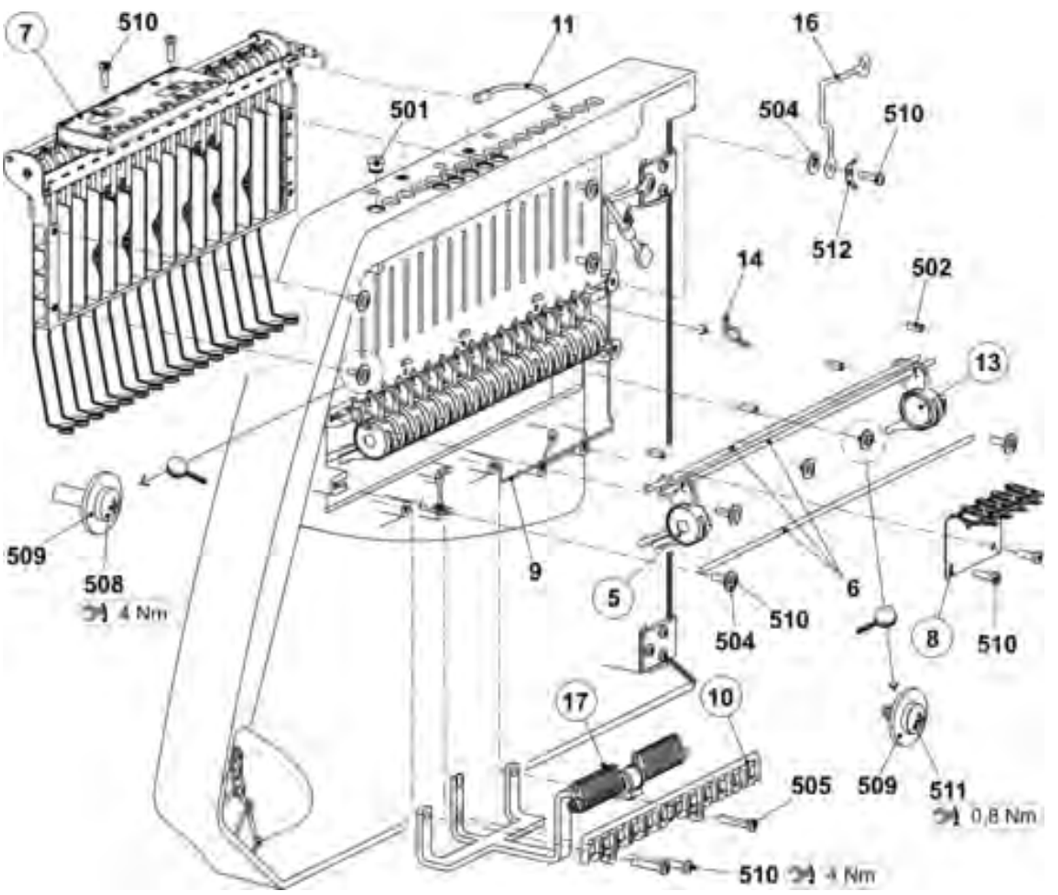

8.2.1 Linke Fadenspanner

Pos	Benennung	Id		Pos	Benennung	Id
Σ	**Fadenspanner links komplett**			6	Abstandshalter	242 048
	E7 -8 (E6.2)	**242 996**		7	Erdungsblech Spannerachse	243 121
	E10-14 (E10 | E12 | E14 | E16 | E12m.10 | E7.2 | E8.2)	**242 997**		8	Massekabel Aufholspanner	243 105
				500	Schraube KB 30x8	236 228
1	Karte Aufholspanner 16-fach links	241 345		501	Sicherungsscheibe - 6	021 022
2	Spannerachse links komplett E5-8	242 995		502	Zugfeder	
	Spannerachse links komplett E10-14	242 998			Zugfeder 4,9x0,5x53 (E7 - E8)	023 503
3	Gehäuse	241 367			Zugfeder 4,9x0,45x53 (E10 - E14)	023 504
4	Schieber	241 694		503	Sicherungsscheibe	021 020
5	Anschlag	241 368		504	Senkschraube M4x10	241 914

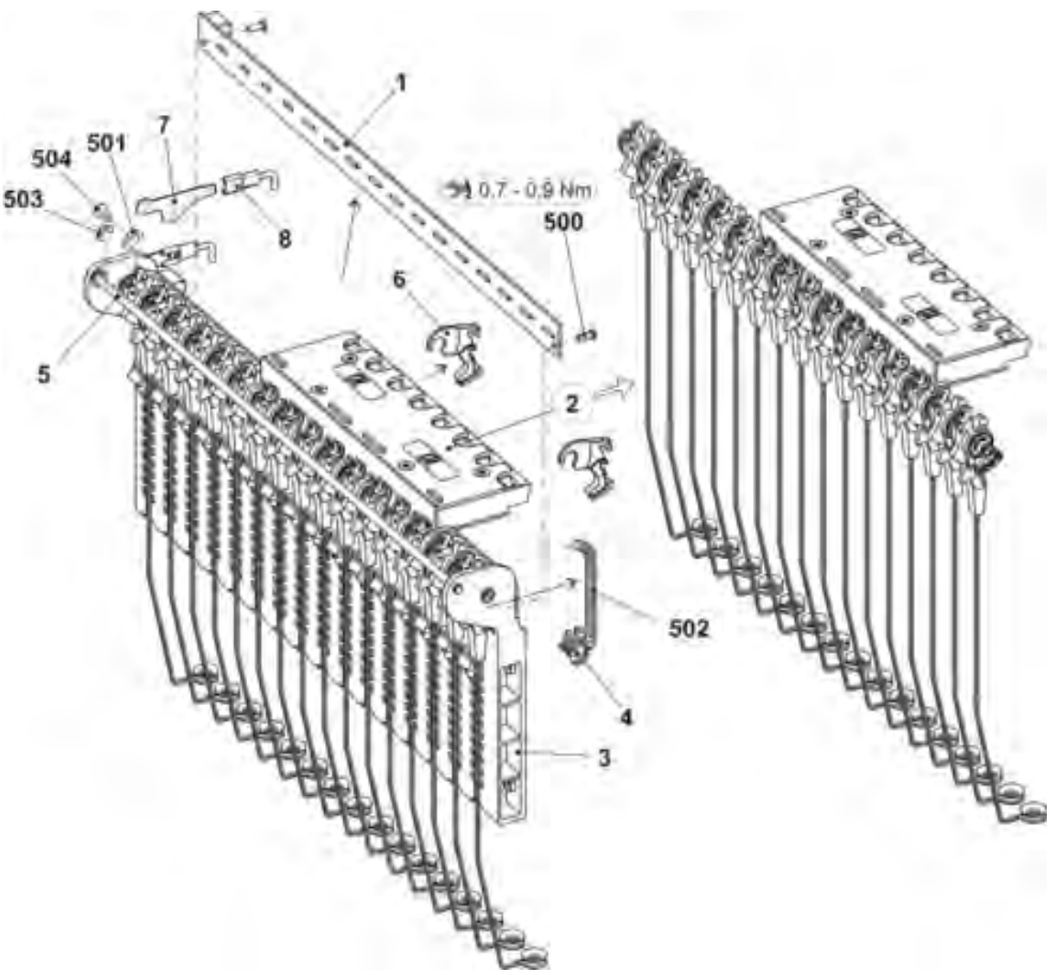

STOLL
THE RIGHT WAY TO KNIT

8.2.1.1 Linke Spannerachse

Pos	Benennung	Id		Pos	Benennung	Id
Σ	Spannerachse links komplett			31	Gehäuse AKF	238 689
	E5-8 (E6.2)	242 995		32	Abdeckung AKF	237 926
	E10-18 (E10 | E12 | E14 | E16 | E12m.10 | E7.2 | E8.2)	242 998		33	Blech unten (Gehäuse AKF)	240 719
				34	Hebel AKF	238 692
1	Achse	243 107		35	Druckstück AKF	238 690
2	Spannarm vormontiert E3-8	242 770		36	Schieber AKF	238 691
	Spannarm vormontiert E10-18	242 771		37	Drahtbügel	238 694
4	Drahtbügel	238 694		38	Draht	237 940
500	Passscheibe 8x14x0,5	023 501		531	Schraube KB 35x12	237 681
501	Sicherungsscheibe	021 022		532	Schraube KB 40x8	236 227
502	Kerbstift 2x6	243 172		533	Druckfeder 0,30x4,50x18,50	241 437
3	Fadenklemme AKF	238 695		534	Kerbstift 2x6	243 172

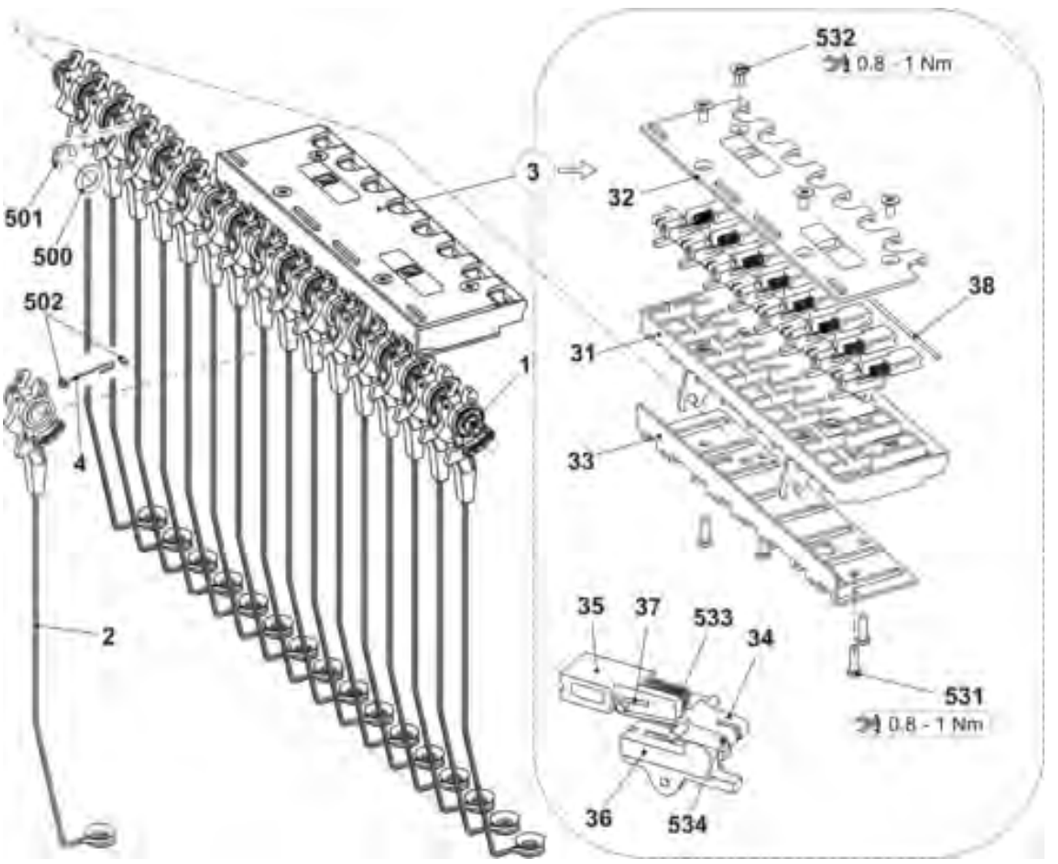

8.2.2 Fadenbremse und Fadenumlenker

Pos	Benennung	Id		Pos	Benennung	Id
A	**Fadenbremse komplett**	**244 347**		B	**Fadenumlenker**	**242 011**
1	Halter	240 607		1	Halter Fadenumlenker	242 009
2	Schieber	240 606		2	Keramiköse offen	240 733
3	Bremsteller	244 355				
4	Keramiköse offen	243 778				
500	Druckfeder 0,65x20,15x14,80	241 361				
501	O-Ring 11x2	241 434				

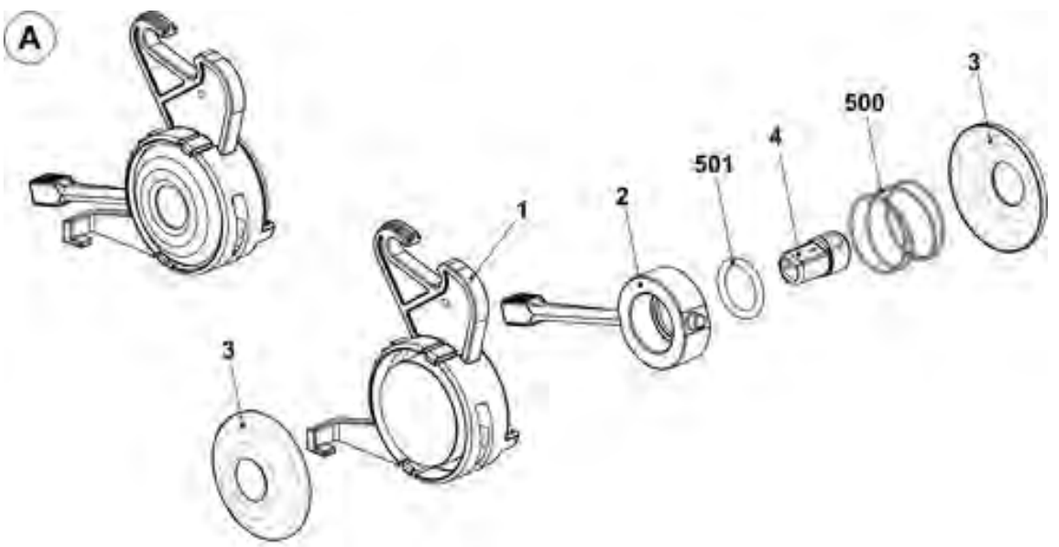

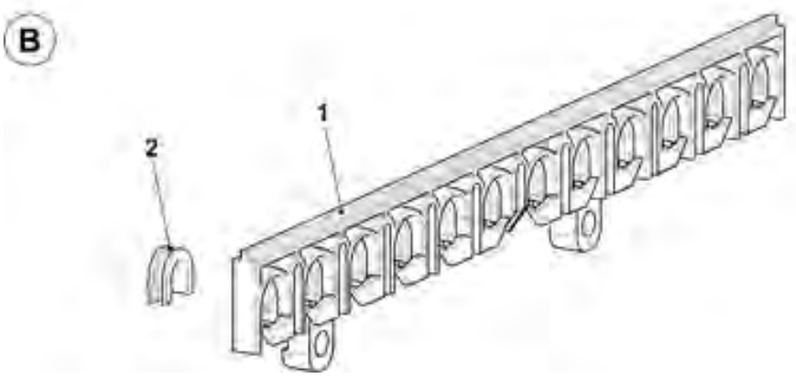

8.2.3 Umlenker

Pos	Benennung	Id		Pos	Benennung	Id
Σ	**Umlenker links**	**223 316**		Σ	**Umlenker rechts**	**223 049**
1	Rollenträger links	223 312		1	Rollenträger rechts	223 044
2	Fadenhalter	217 362		2	Fadenhalter	217 362
3	Fadenhalter	217 363		3	Fadenhalter	217 363
4	Hülse	219 222		4	Hülse	219 222
5	Schraube	223 298		5	Schraube	223 298
6	Rollenumlenker	218 805		6	Rollenumlenker	218 805
500	Sechskant-Mutter M3-6	022 884		500	Sechskant-Mutter M3-6	022 884

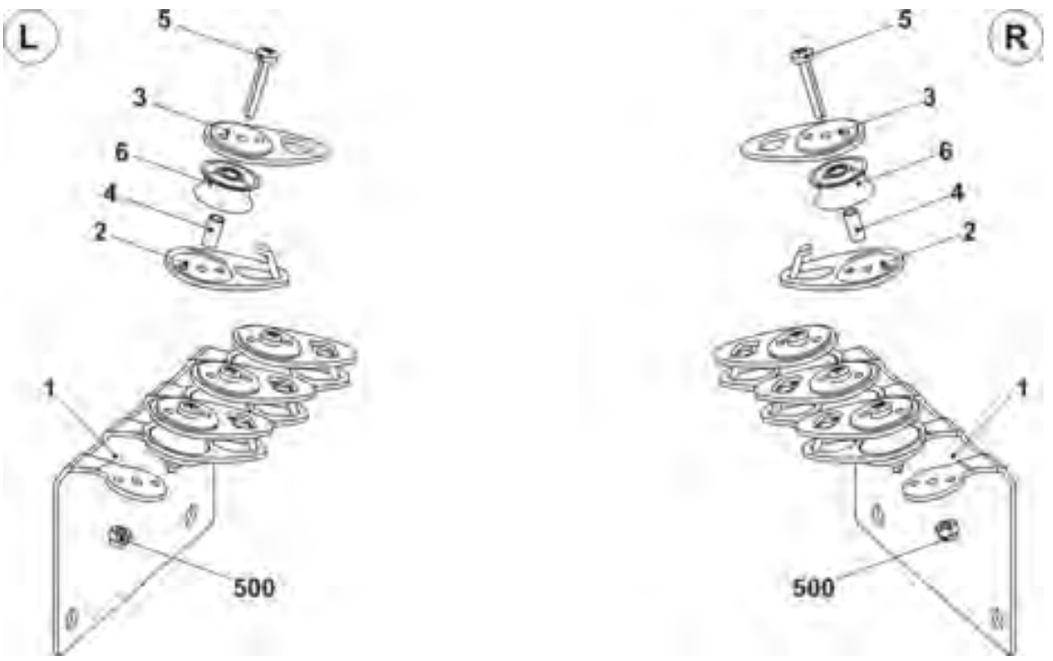

8.2.4 Fadenleiter innen

Pos	Benennung	Id		Pos	Benennung	Id
Σ	Fadenleiter innen	250 412				
1	Haltebügel	250 413		501	Zylinder-Schraube M6x75	022 956
2	Bolzen	214 894		502	U-Scheibe 6	022 853
3	Fadenführer	200 127		503	U-Scheibe 6	020 881
500	Flachkopf-Schraube M6x10	023 183		504	O-Ring 6x3	022 856

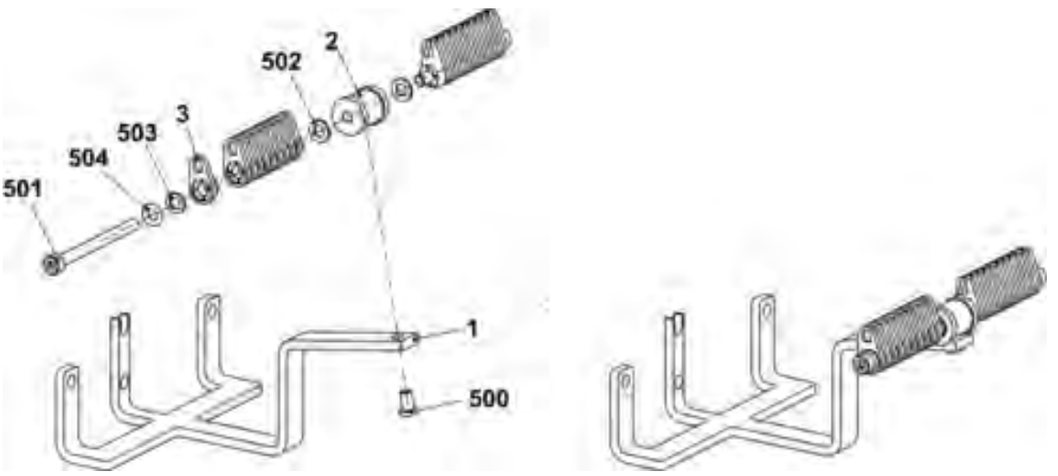

8.3 Rechte Fadenführung

Pos	Benennung	Id		Pos	Benennung	Id
Σ	Sicherheitshaube rechts komplett			14	Klemmbügel	244 409
	E7-8 (E6.2)	242 391		16	Massekabel	244 404
	E10-14 (E10 | E12 | E14 | E16 | E7.2 | E8.2 | E12m.10)	242 392		17	Fadenleiter innen	250 412
5	Fadenbremse komplett	244 347		501	Keramiköse	240 640
6	Welle	241 318		502	Druckfeder 0,90x5,40x13,60	241 360
7	Fadenspanner rechts komplett E7-8	243 000		504	U-Scheibe	022 537
	Fadenspanner rechts komplett E10-18	243 001		505	Schraube KB 60x30	237 683
8	Umlenker rechts komplett	223 049		508	Flachkopf-Schraube M5x16	023 187
9	Drahtbügel rechts	241 369		509	Scheibe 503x18x1,5	020 909
10	Fadenumlenker	242 011		510	Schraube KB 60x20	237 682
11	Anschlusskabel Aufholspanner	240 808		511	Blech-SchraubeST4,8x9,5-F	242 374
13	Fadenbremse nicht verstellbar	244 356		512	Flachsteckverteiler 2x45° M6	243 117

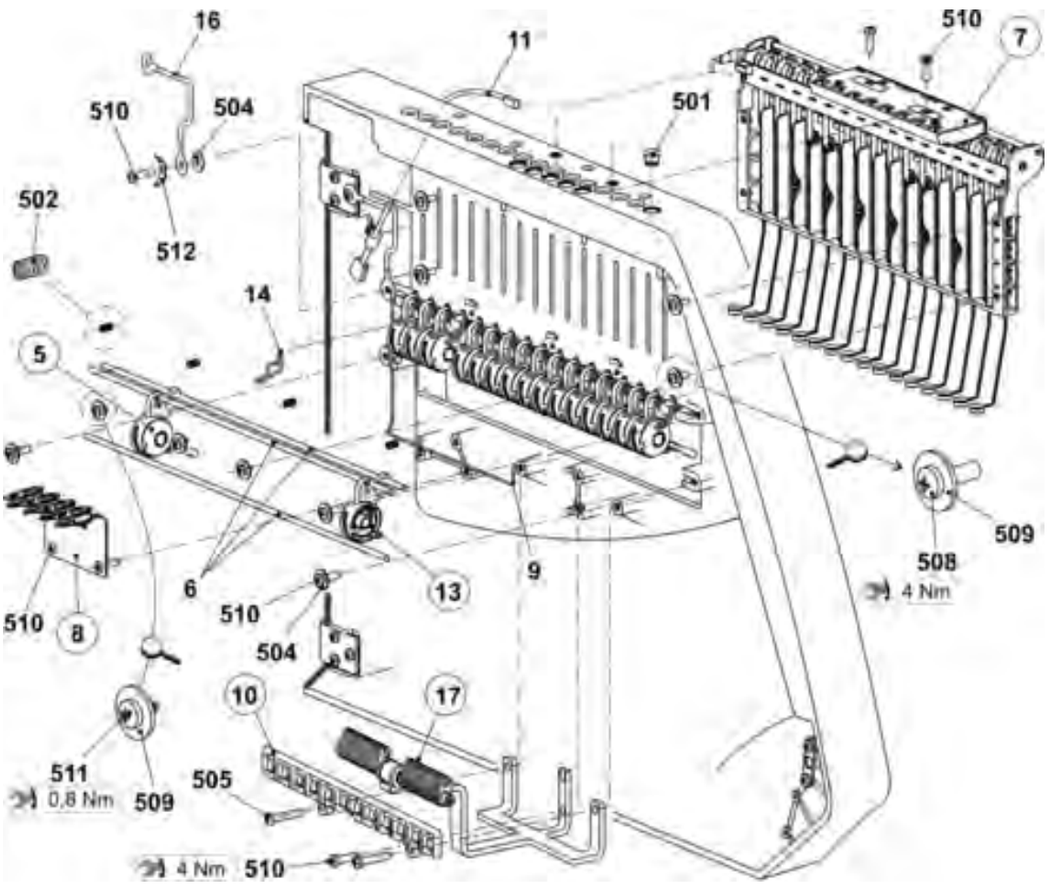

8.3.1 Rechte Fadenspanner

Pos	Benennung	Id		Pos	Benennung	Id
Σ	**Fadenspanner rechts komplett**			6	Abstandshalter	242 048
	E7 -8 (E6.2)	**243 000**		7	Erdungsblech Spannerachse	243 121
	E10-14 (E10 | E12 | E14 | E16 | E12m.10 | E7.2 | E8.2)	**243 001**		8	Massekabel Aufholspanner	243 105
				500	Schraube KB 30x8	236 228
1	Karte Aufholspanner 16-fach rechts	241 346		501	Sicherungsscheibe - 6	021 022
2	Spannerachse rechts komplett E5-8	243 351		502	Zugfeder	
	Spannerachse rechts komplett E10-14	243 352			Zugfeder 4,9x0,5x53 (E7 - E8)	023 503
3	Gehäuse	241 367			Zugfeder 4,9x0,45x53 (E10 - E14)	023 504
4	Schieber	241 694		503	Sicherungsscheibe	021 020
5	Anschlag	241 368		504	Senkschraube M4x10	241 914

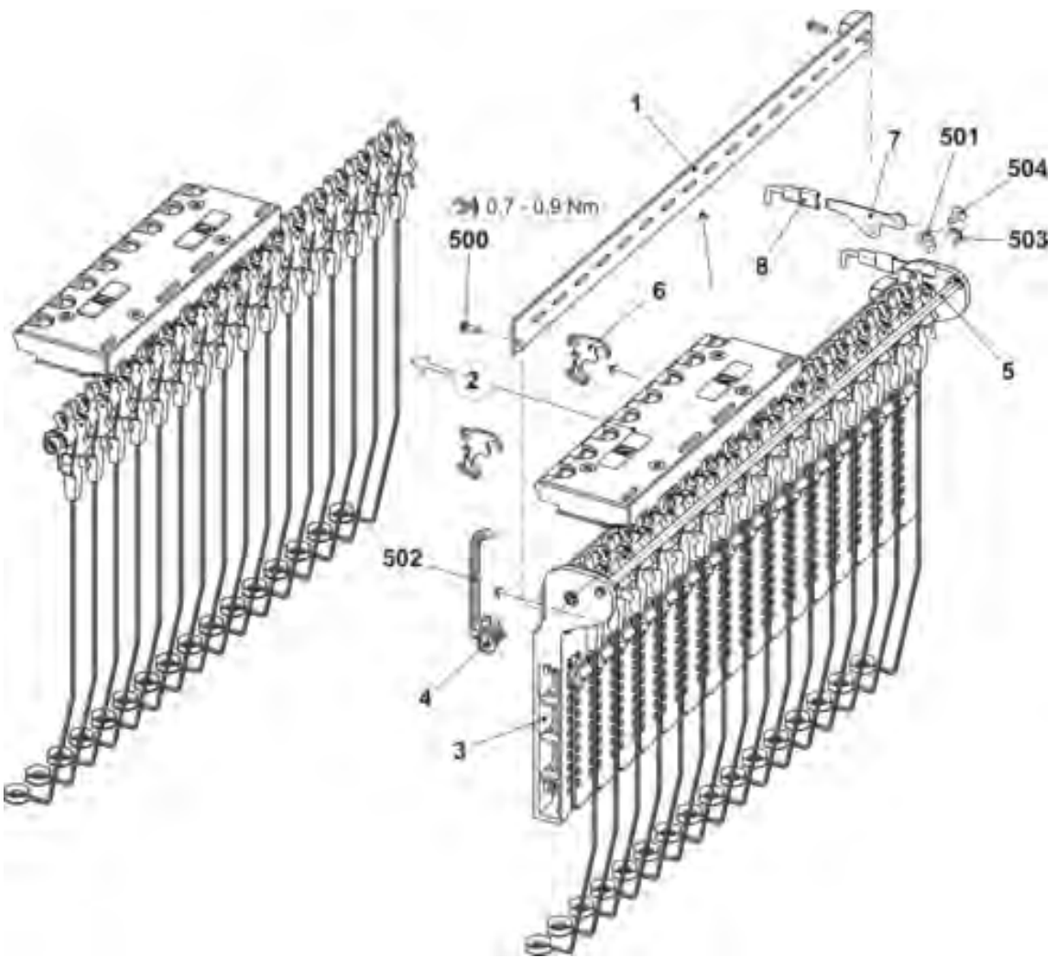

STOLL
THE RIGHT WAY TO KNIT

8.3.1.1 Rechte Spannerachse

Pos	Benennung	Id		Pos	Benennung	Id
Σ	Spannerachse rechts komplett			31	Gehäuse AKF	238 689
	E5-8 (E6.2)	243 351		32	Abdeckung AKF	237 926
	E10-14 (E10 | E12 | E14 | E16 | E12m.10 | E7.2 | E8.2)	243 352		33	Blech unten (Gehäuse AKF)	240 719
				34	Hebel AKF	238 692
1	Achse	243 107		35	Druckstück AKF	238 690
2	Spannarm vormontiert E3-8	242 770		36	Schieber AKF	238 691
	Spannarm vormontiert E10-18	242 771		37	Drahtbügel	238 694
4	Drahtbügel	238 694		38	Draht	237 940
500	Passscheibe 8x14x0,5	023 501		531	Schraube KB 35x12	237 681
501	Sicherungsscheibe	021 022		532	Schraube KB 40x8	236 227
502	Kerbstift 2x6	243 172		533	Druckfeder 0,30x4,50x18,50	241 437
3	Fadenklemme AKF	238 695		534	Kerbstift 2x6	243 172

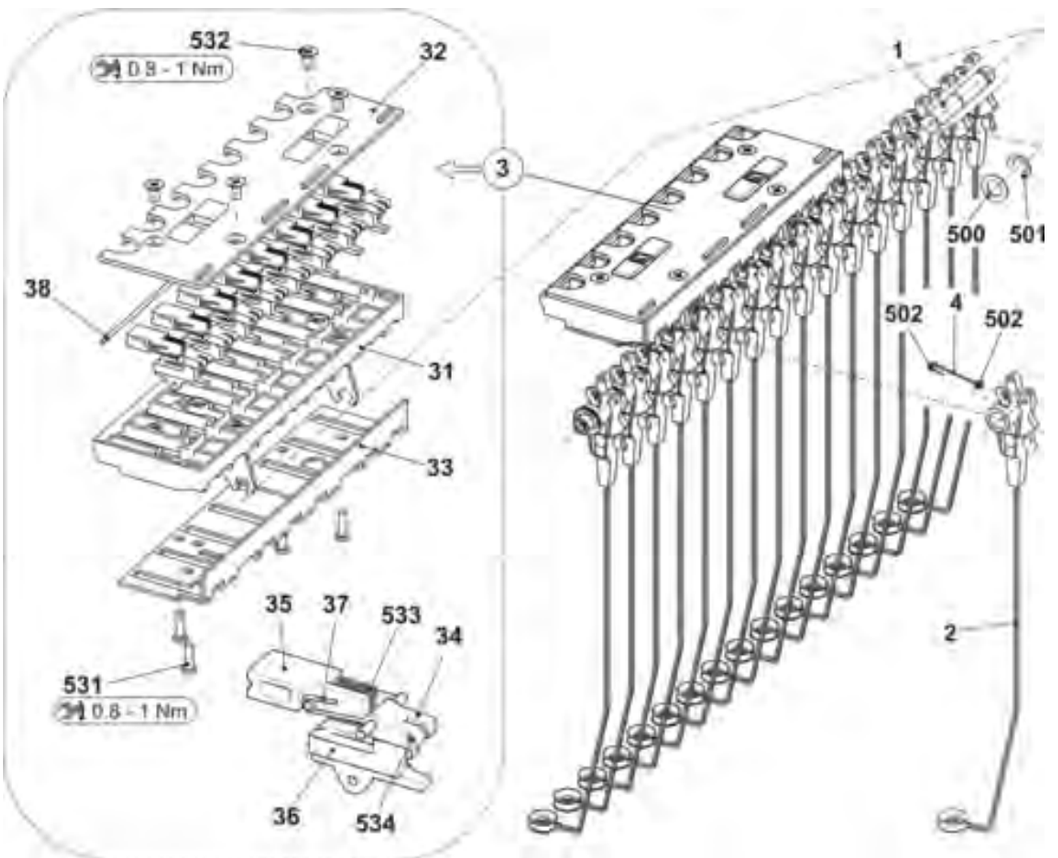

8.4 Spulentisch

Pos	Benennung	Id		Pos	Benennung		Id
Σ	**Tisch komplett 933**	**242 441**		17	Leuchte oben komplett		220 137
1	Tisch	251 247			17a	Leuchte lang RR60V-230	212 580
4	Trägerelement	228 594			17b	Klemmbügel	209 504
9	Kabel USB Verlängerung	243 069			17c	Zellkautschuk 40x20	208 018
10	Magnetschalter Schutzhaube	219 983			17d	Lampenträger	220 138
11	Magnetschalter Schutzhaube	220 159			571	Zylinder-Schraube M6x10	022 773
13	Führungsschiene oben komplett	242 435			572	Fächerscheibe J6	022 385
18	Aufnahmestift	204 819		501	Zylinder-Schraube M6x10		023 690
24	Energiekette Display 38 Glieder	253 888		505	Flachkopf-Schraube M3x8		023 251
39	Gewindeleiste kurz	200 223		508	U-Scheibe		023 598
41	Klemme	228 583		512	Flachkop-Schraube M8x16		023 113
				520	U-Scheibe		020 901

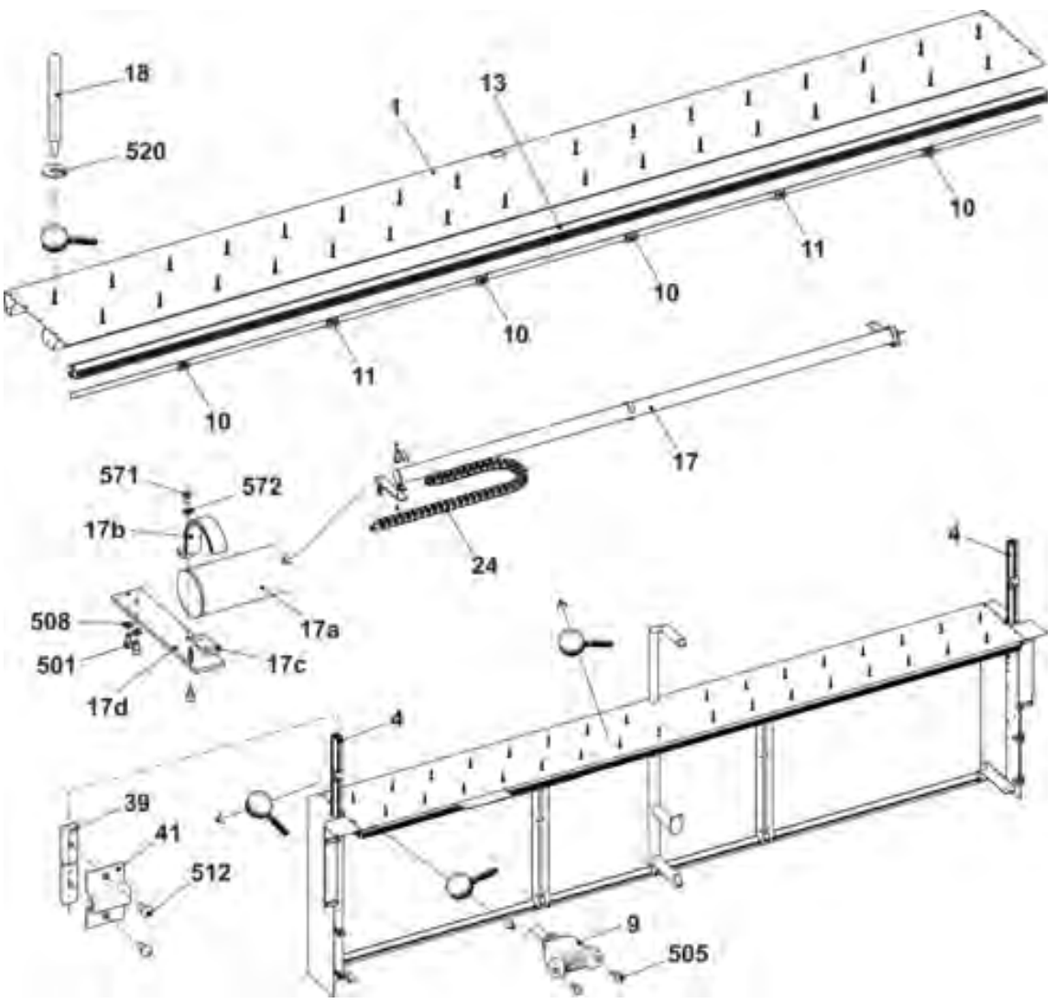

8.5 Fadenführer und Führungsstäbe

Pos	Benennung	Id		Pos	Benennung	Id
Σ	Fadenführung komplett E7-8	244 004				
	Fadenführung komplett E10-14	244 005				
	Fadenführung komplett E16 -18	244 006				
5	Begrenzer links komplett	244 099		E10 | E12 | E14 | E12m.10 | E7.2 | E8.2		
6	Begrenzer rechts komplett	244 098		1	FF-Bügel 1+8 komplett E10-14	212 994
7	Schieber mit Öse	230 709		2	FF-Bügel 2+7 komplett E10-14	212 996
9*	Fadenführerschiene	213 172		3	FF-Bügel 3+6 komplett E10-14	212 995
10	FF-Schlitten komplett	243 062		4	FF-Bügel 4+5 komplett E10-14	212 997
13	Beilage 0,03x11x80	213 035		E16		
500	Sechskant-Schraube -M5x10	020 351		1	FF-Bügel 1+8 komplett E16-18	223 199
E6.2				2	FF-Bügel 2+7 komplett E16-18	223 201
1	FF-Bügel 1+8 komplett E7-8	212 892		3	FF-Bügel 3+6 komplett E16-18	223 200
2	FF-Bügel 2+7 komplett E7-8	212 914		4	FF-Bügel 4+5 komplett E16-18	223 202
3	FF-Bügel 3+6 komplett E7-8	212 925		a	Fadenleitstern komplett	209 257
4	FF-Bügel 4+5 komplett E7-8	212 910		510	Flachkopf-Schraube M3x10	023 032

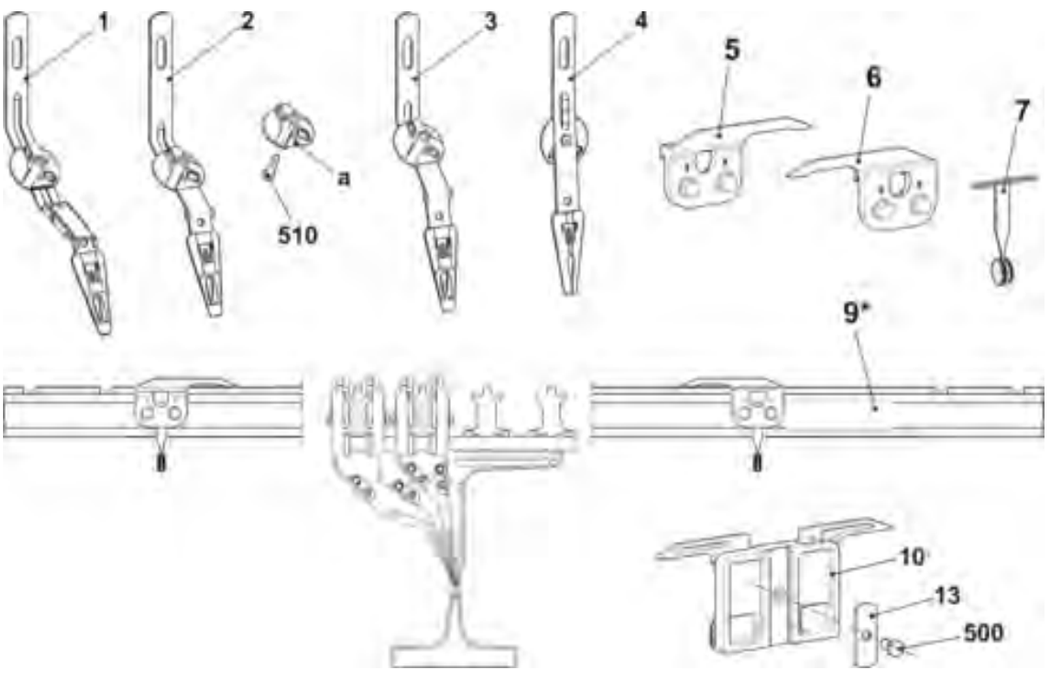

8.6 Komplette Fadenführer

Pos	Benennung	Spur	Id		Pos	Benennung	Spur	Id
Fadenführung komplett								
E6.2			244 004		E16			244 006
1	FF-Schlitten komplett E7-8	1+8	243 939		1	FF-Schlitten komplett E16-18	1+8	243 947
2	FF-Schlitten komplett E7-8	2+7	243 938		2	FF-Schlitten komplett E16-18	2+7	243 946
3	FF-Schlitten komplett E7-8	3+6	243 937		3	FF-Schlitten komplett E16-18	3+6	243 945
4	FF-Schlitten komplett E7-8	4+5	243 936		4	FF-Schlitten komplett E16-18	4+5	243 944
E10 | E12 | E14 | E12m.10 | E7.2 | E8.2			244 005					
1	FF-Schlitten komplett E10-14	1+8	243 943					
2	FF-Schlitten komplett E10-14	2+7	243 942					
3	FF-Schlitten komplett E10-14	3+6	243 941					
4	FF-Schlitten komplett E10-14	4+5	243 940					

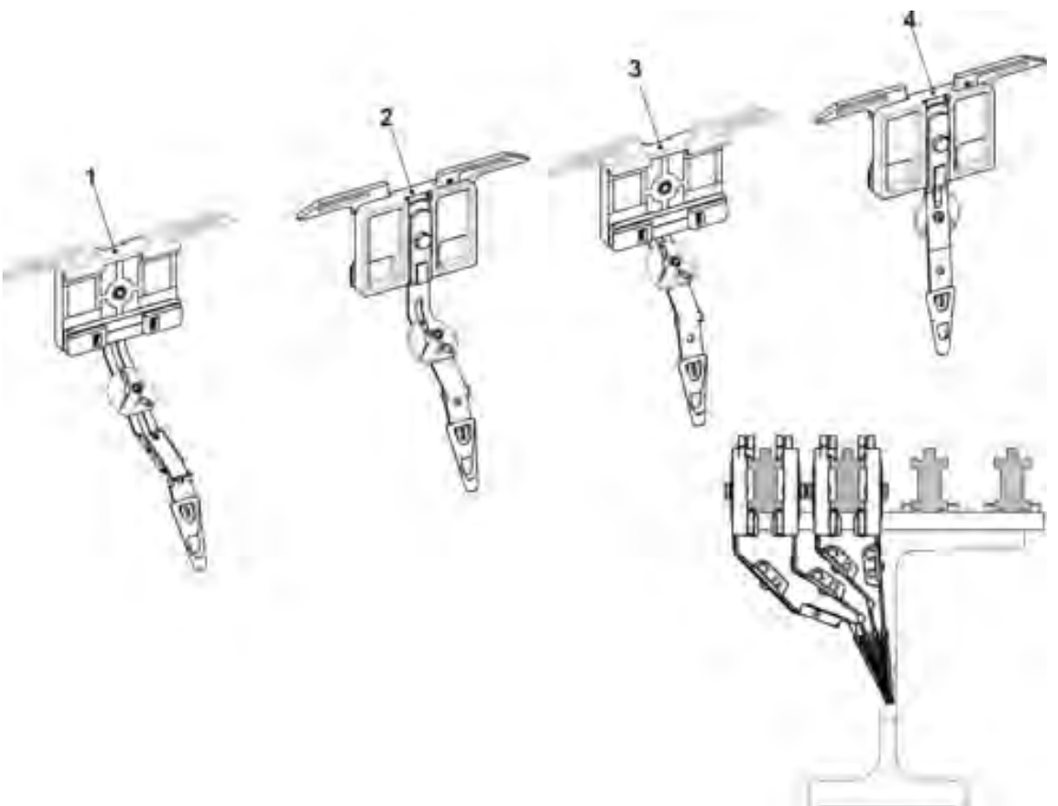

Notizen

9 Flusenentsorgung

9 Flusenentsorgung

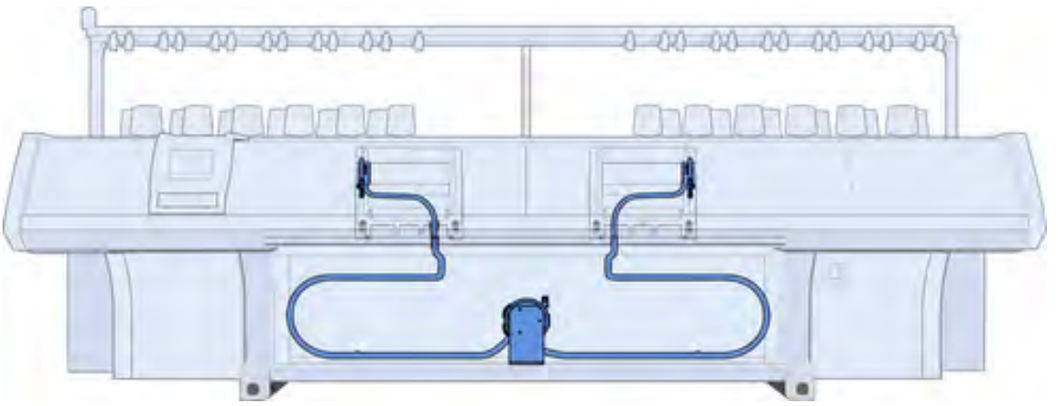

9.1 Flusenentsorgung

Pos	Benennung	Id		Pos	Benennung	Id
Σ	Flusenentsorgung			6	Flusenbehälter	245 024
1	Sauggebläse komplett	251 333		7	Schlauchsatz links komplett 922/933	251 349
2	Saugschlauch 29x25x150	251 348		8	Schlauchsatz rechts komplett 922/933	251 350
3	Schlauchverbinder	245 011		500	Zylinder-Schraube M8x16	023 629
4	Saugschlauch 29x25x3750	251 336		550	Senkkopf-Schraube M4x8	251 011
5	Schlauchschelle	214 653		551	Zylinder-Schraube M4x8	022 501

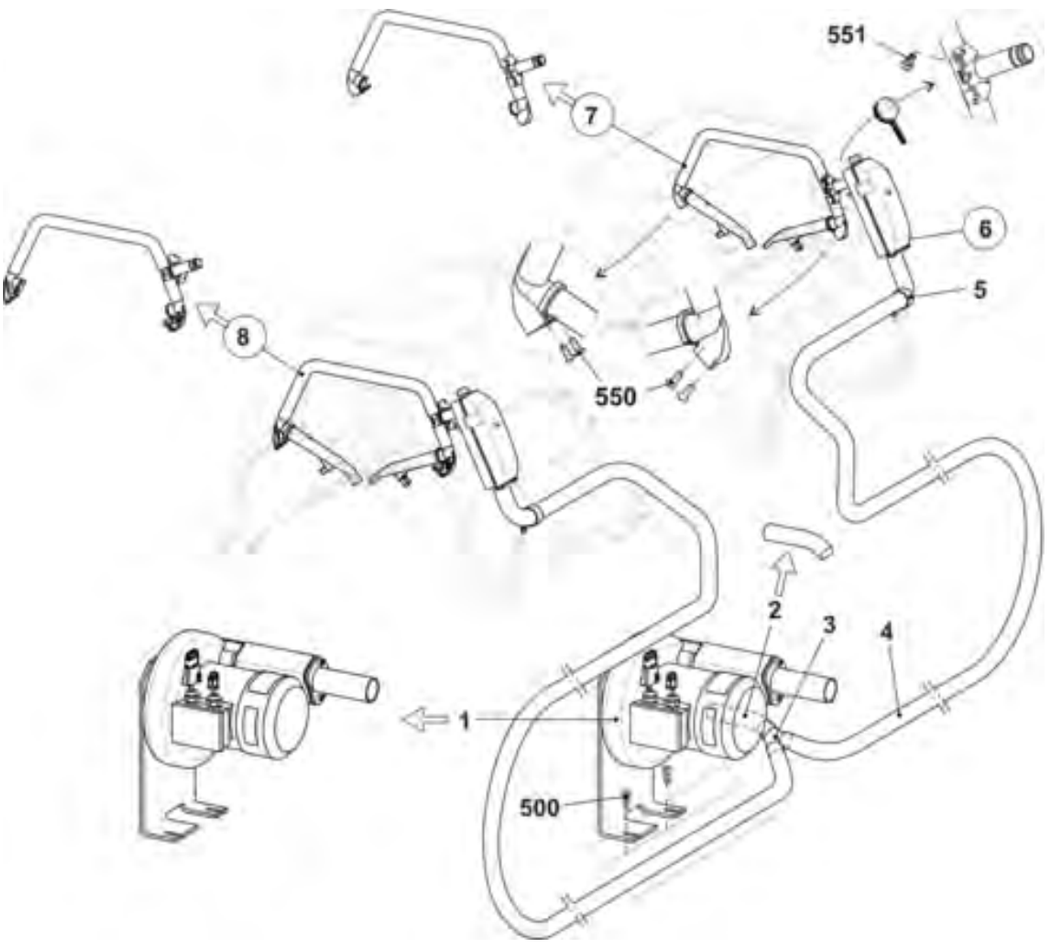

9.1.1 Flusenbehälter

Pos	Benennung	Id		Pos	Benennung	Id
Σ	Flusenbehälter					
1	Flusenbehälter	245 024		10*	Deckel Flusenbehälter	245 027
5*	Verschlussstopfen	245 028		11*	Filter	245 025
6*	Verschlussstopfen	245 029		501*	Zylinder-Schraube M6x10	023 690

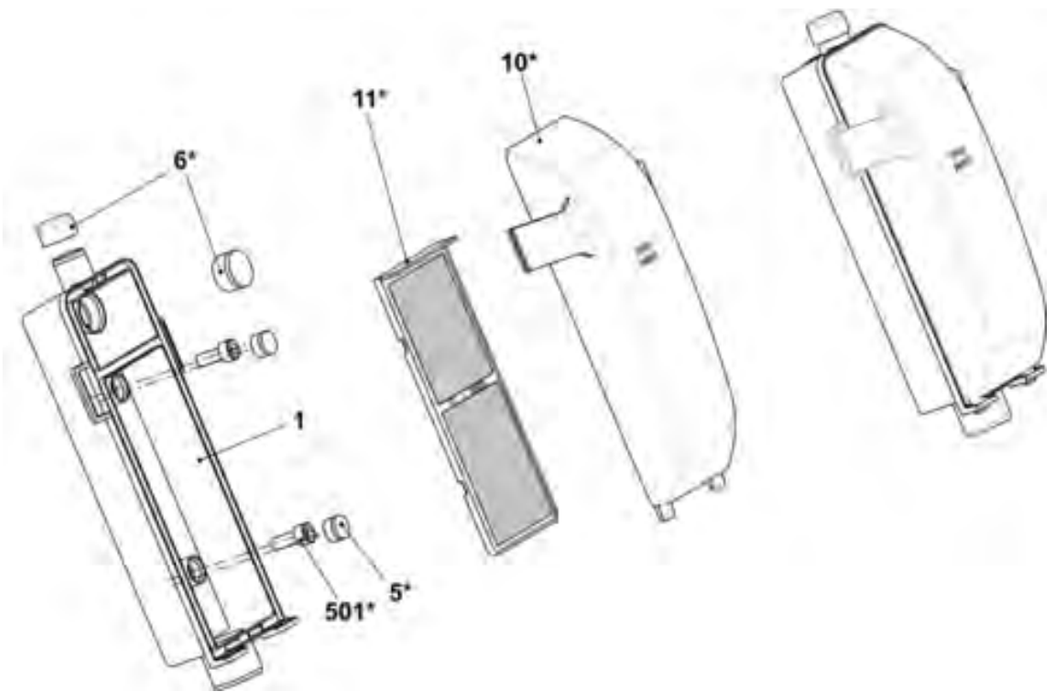

9.1.2 Schlauchsatz links und rechts

Pos	Benennung	Id		Pos	Benennung	Id
L	Schlauchsatz links komplett 922/933	251 349				
R	Schlauchsatz rechts komplett 922/933	251 350		500	Saugschlauch 20x16x400	244 983
1	Winkelanschluss rechts	250 121		501	Saugschlauch 20x16x40	251 043
2	Winkelanschluss links	251 101		504*	Senkkopf-Schraube M4x8	251 011
3	T-Stück FLENT	245 021		531*	Zylinder-Schraube M4x8	022 501

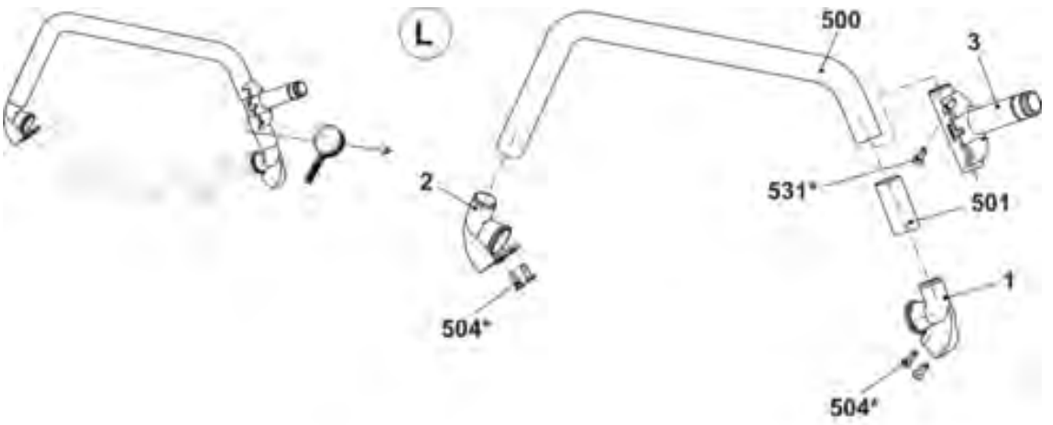

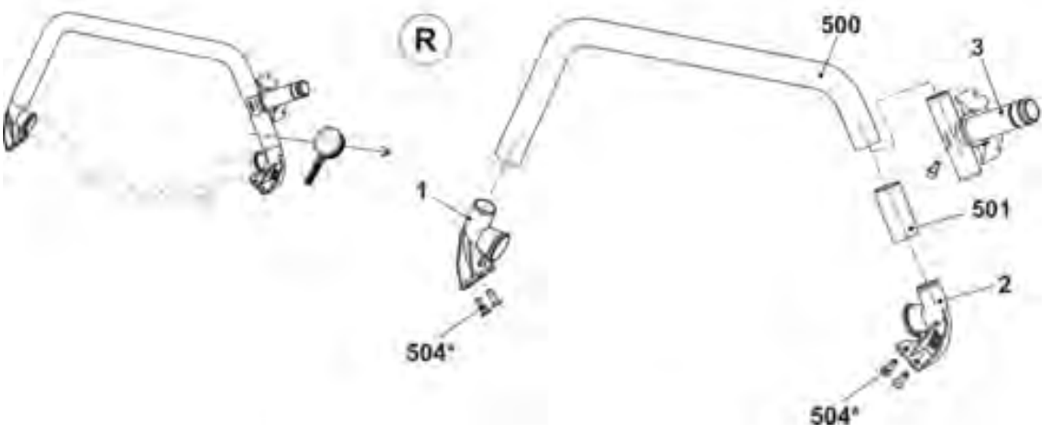

9.1.3 Saugrohr

Pos	Benennung	Id		Pos	Benennung	Id
Σ	Saugrohr komplett E5-14 E10 | E12 | E14 | E6.2 | E7.2 | E12m.10	251 310		Σ	Saugrohr komplett E6-18 E16|E8.2	251 311
1	Saugrohr	255 386		1	Saugrohr	255 605
2	Klammer	255 627		2	Klammer	255 627
500	Schraube KB30x6	241 424		500	Schraube KB30x6	241 424

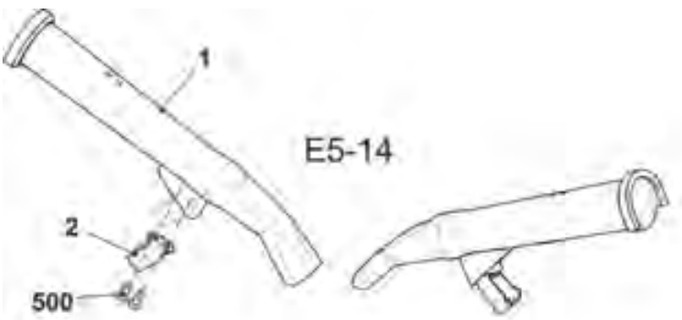

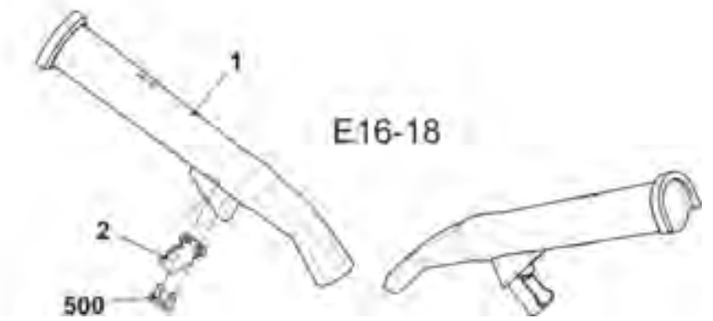

Notizen

10 Zentralschmierung

10 Zentralschmierung

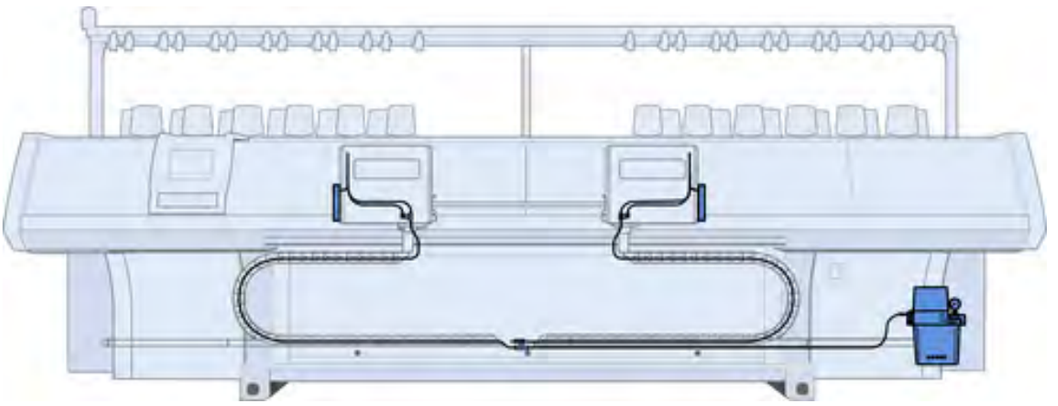

10.1 Zentralschmierung

Pos	Benennung	Id		Pos	Benennung	Id
Σ	**Zentralschmierung**	**256 106**		11	Verschlussstopfen	240 777
1	Ölzentralschmierpumpe Vogel	235 068		12	Blende	240 778
2	Halter Ölgerät	241 636		500	Schlauch D6, L = 500	235 037
3	Schmiereinheit vorne komplett	256 049		501	Schlauch D6, L = 1000	235 038
4	Schmiereinheit hinten komplett	256 050		502	Schlauch D6, L = 2500	236 545
5	Gelenk vorne	240 791		503	Zylinder-Schraube M8x16	023 629
6	Gelenk hinten	240 792		504	U-Scheibe 8	020 883
7	T-Stück komplett	235 039		507	Flachkopf-Schraube M6x12	235 935
8	Kabel Zuleitung	244 406		509	Montageelement	209 543
9	Kabel Ansteuerung ZS	238 704		510*	Schlauch D6, L = 3300	235 044

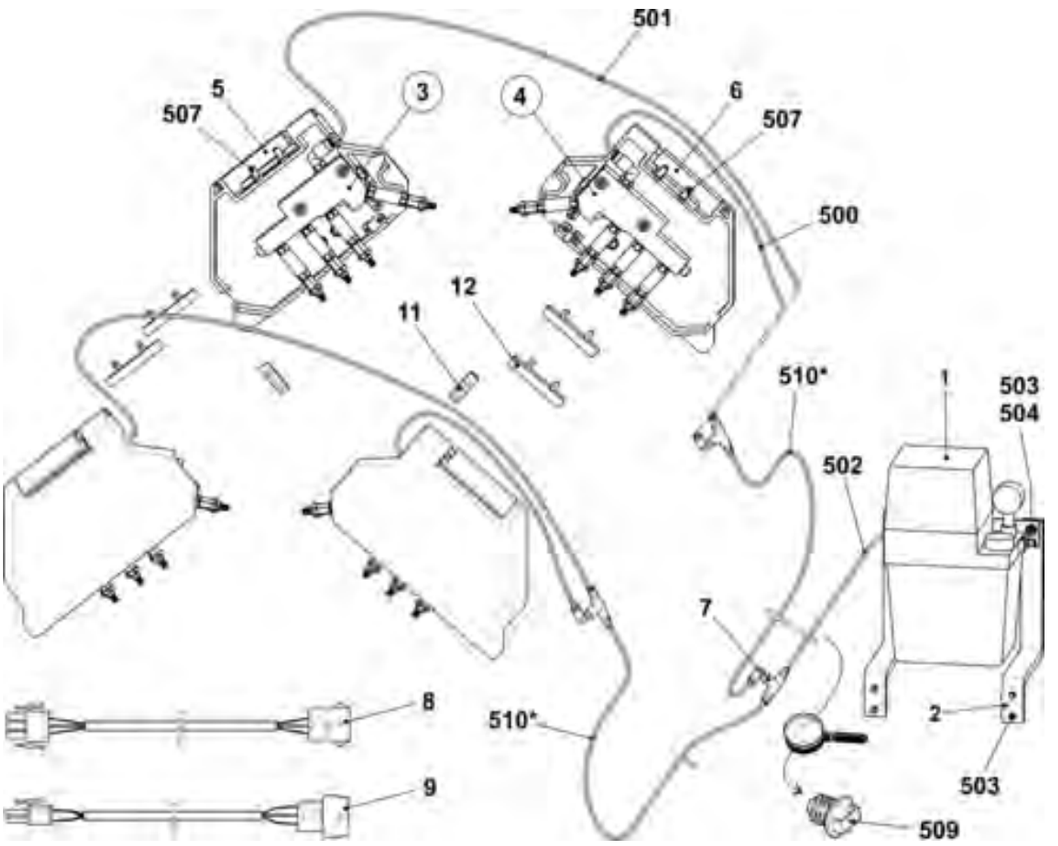

10.1.1 Schmiereinheit vorne komplett

Pos	Benennung	Id		Pos	Benennung	Id
Σ	Schmiereinheit vorne komplett	256 049				
1	Gehäuse vorne	240 771		500	Sechskantmutter M4	023 046
2	Verteiler komplett	256 048		501	U-Scheibe 4	023 047
4	Riegel	235 054		502	Schraube KB 40x8	238 089
5	Ansatzschraube	240 790		503	Schraube KB 30x8	236 228

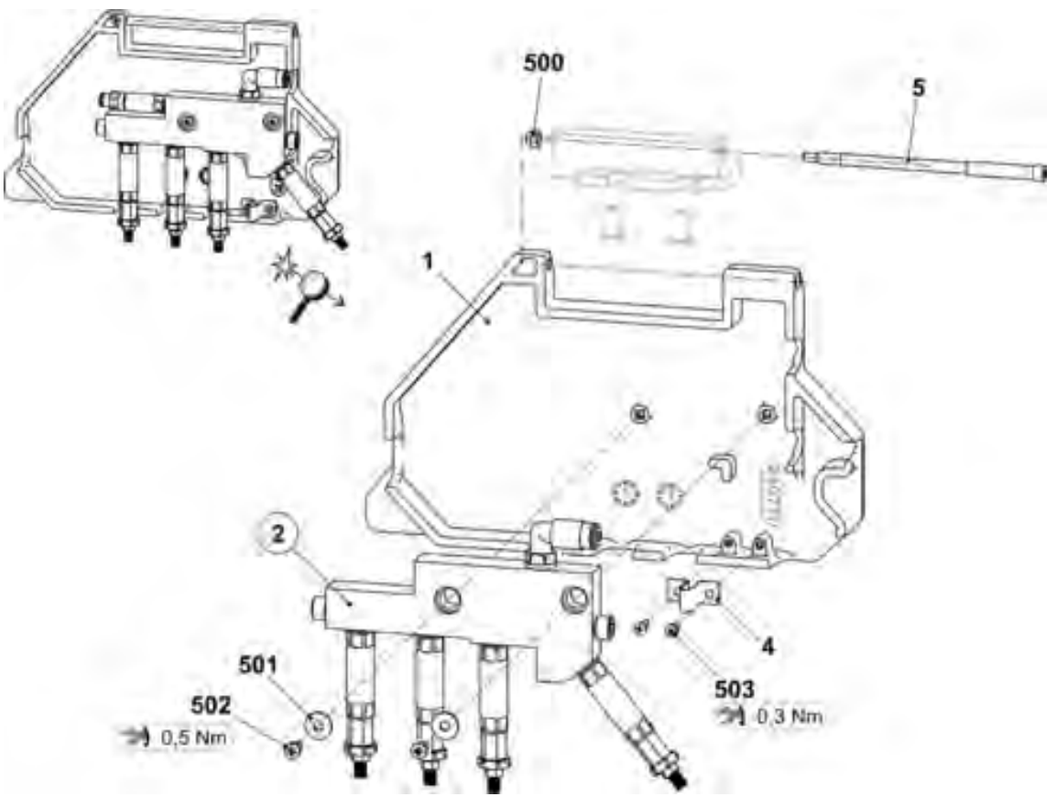

10.1.1.1 Verteiler komplett

Pos	Benennung	Id		Pos	Benennung	Id
Σ	**Verteiler komplett**	**256 048**				
1	Verteiler	255 839		502	Sechskantmutter M8-04	020 856
2	Bürste	235 050		503	Dichtring A8x11,5	023 892
3	Adapter Bürste	235 049		505	Schwenkverbindung	235 067
500	Zylinder-Schraube M6x10	023 690		506	Dosiereinheit Schraubanschluss	235 079
501	Dichtring A6,5x9,5	237 456		507	Dosiereinheit Schraubanschluss	237 809

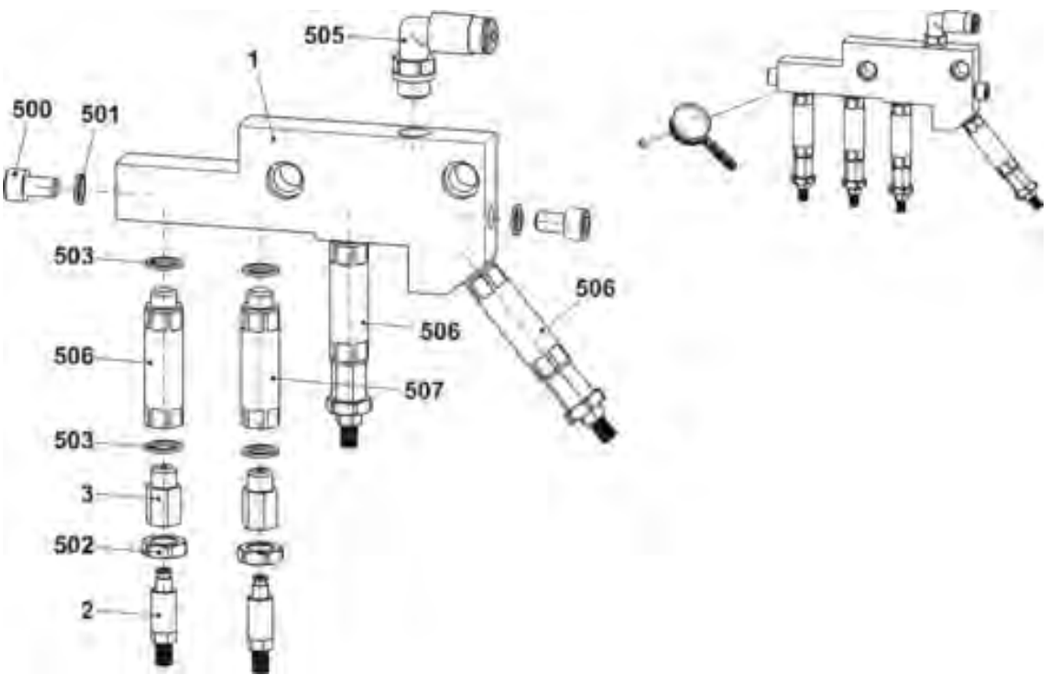

10.1.2 Schmiereinheit hinten komplett

Pos	Benennung	Id		Pos	Benennung	Id
Σ	Schmiereinheit hinten komplett	256 050				
1	Gehäuse hinten	240 772		500	Sechskantmutter M4	023 046
2	Verteiler komplett	256 048		501	U-Scheibe 4	023 047
4	Riegel	235 054		502	Schraube KB 40x8	238 089
5	Ansatzschraube	240 790		503	Schraube KB 30x8	236 228

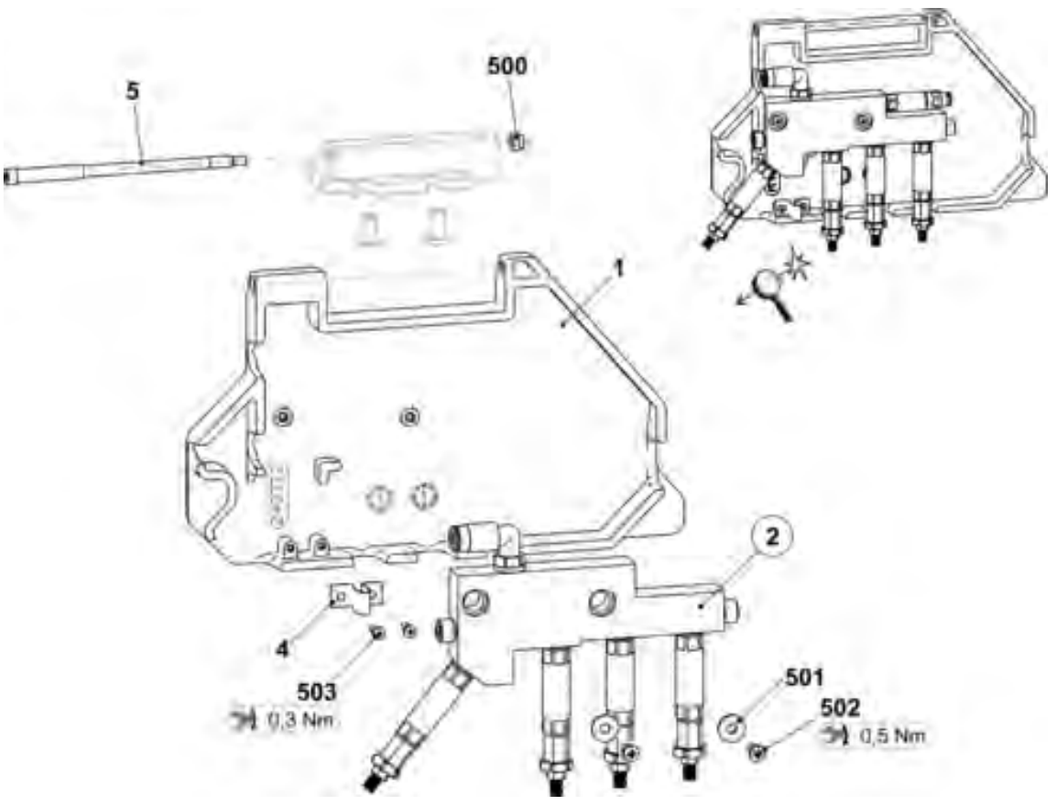

Notizen

11 Bedienung und Überwachung

11 Bedienung und Überwachung

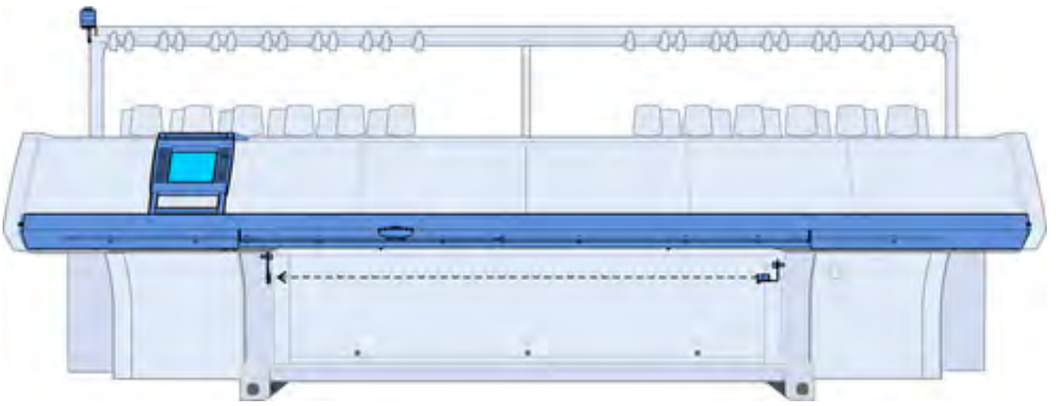

11.1 Eingabeeinheit

Pos	Benennung	Ident-Nr.		Pos	Benennung	Ident-Nr.
Σ	Eingabeeinheit komplett	240 194		6	Touchstift	242 812
1	Grundrahmen	240 195		10*	Ersatzteilpaket Touch-Scheibe	244 554
3	Lagerleiste komplett	240 198		502	U-Scheibe	020 901
4	Display Touch komplett	250 298		503	Schraube KB 50x12	240 359

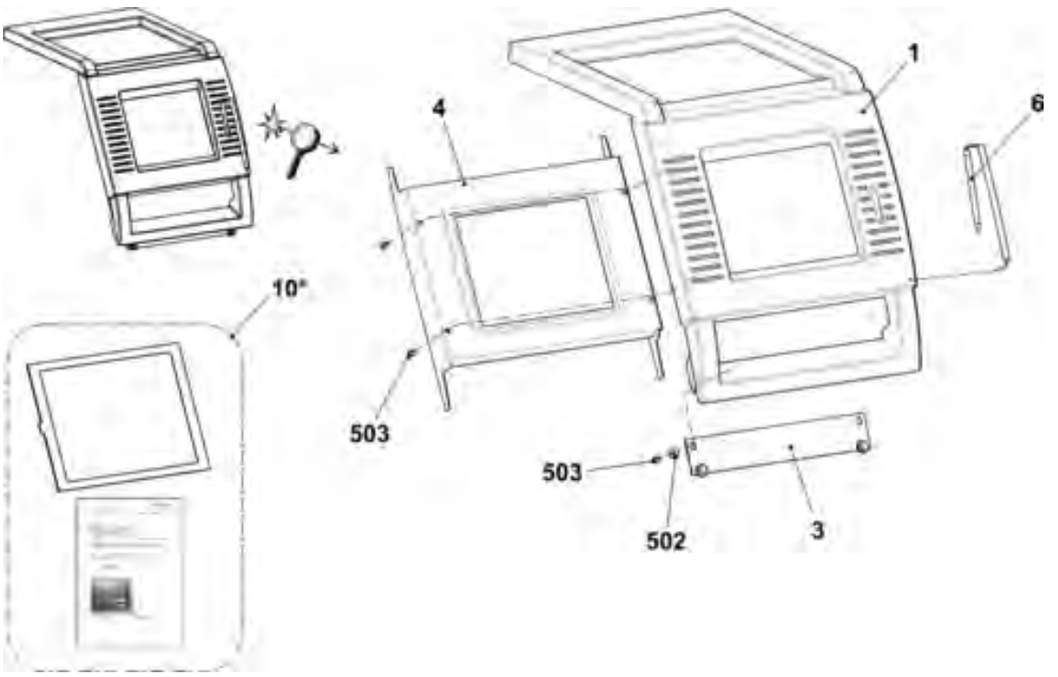

11.2 Starteinrichtung

Pos	Benennung	Id		Pos	Benennung	Id
Σ	Starteinrichtung komplett	241 229				
1	Einrückstange	241 224		12	Lager rechts komplett	252 964
2	Lager links komplett	250 071		502	Zylinder-Schraube M6x16	020 135
3	Führungsschiene unten komplett	251 228		503	Flachkopf-Schraube M5x14	023 588
6	Abdeckblech rechts	251 218		504	Zylinder-Schraube M6x12	020 134
7	Abdeckblech links	251 219		505	Zylinder-Schraube M6x20	020 136
8	Fixierbolzen	219 107		506	U-Scheibe 6	020 872
9	Schalter mit Kabel zu Schutzhauben	223 350		507	Schraube M6x25	023 510
10	Gleitmutter (Nutenstein)	225 099		510	Klebesockel	243 055
11	Stabilisator	244 634		511	Zylinder-Schraube M6x10	023 690

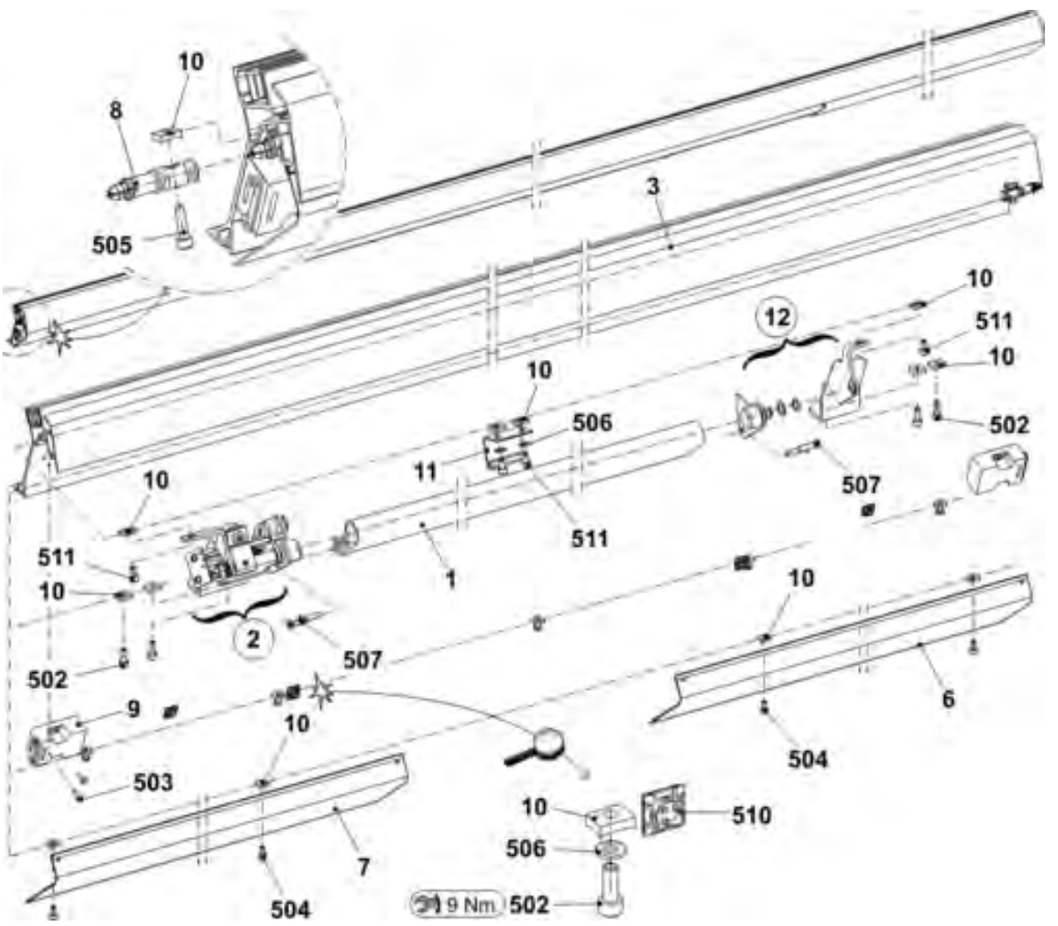

11.2.1 Einrückstangen-Lager

Pos	Benennung		Ident-Nr.		Pos	Benennung		Ident-Nr.
L	**Lager links komplett**		**250 071**					
1	Lager links		245 218		505	Sechskant-Mutter M4-6		020 838
	1a	Clips-LagerMCM 12-04	023 639		506	Zylinder-Stift 1,5x8		236 923
2	Halter Puffer		220 561		507	Spannstift 6x20		023 719
	2a	O-Ring 14x4	023 237		508	Ansatz-Schraube M4x24,8x7,7		240 299
3	Welle links		245 219		509	Ansatz-Schraube		251 316
4	Anker		253 776		510	Pass-Scheibe 12x18x1		023 315
5	Schaltfahne		245 220		511	Sicherungsring 12x1		020 951
6	Federdorn		251 340		512	Druckfeder 1,25x15x98,2		023 609
7	Teller		245 222		513	Druckfeder 0,5x11x12		251 369
8	Ansatz-Schraube		254 528					
9	Abstandsbolzen		240 287		R	**Lager rechts komplett**		**252 964**
500	Zylinder-Schraube M4x6		023 067		1	Lager rechts		240 230
501	Zylinder-Schraube M4x8		022 501			1a	Clips-Lager MCM 12-04	023 639
502	Pass-Scheibe 4x8x1		023 369		2	Welle rechts		242 888
503	Karte Einrücken		240 167		500	Passscheibe 12x18x1		023 315
504	Haftmagnet Gleichstrom		026 233		502	Sicherungsring 12x1		020 951

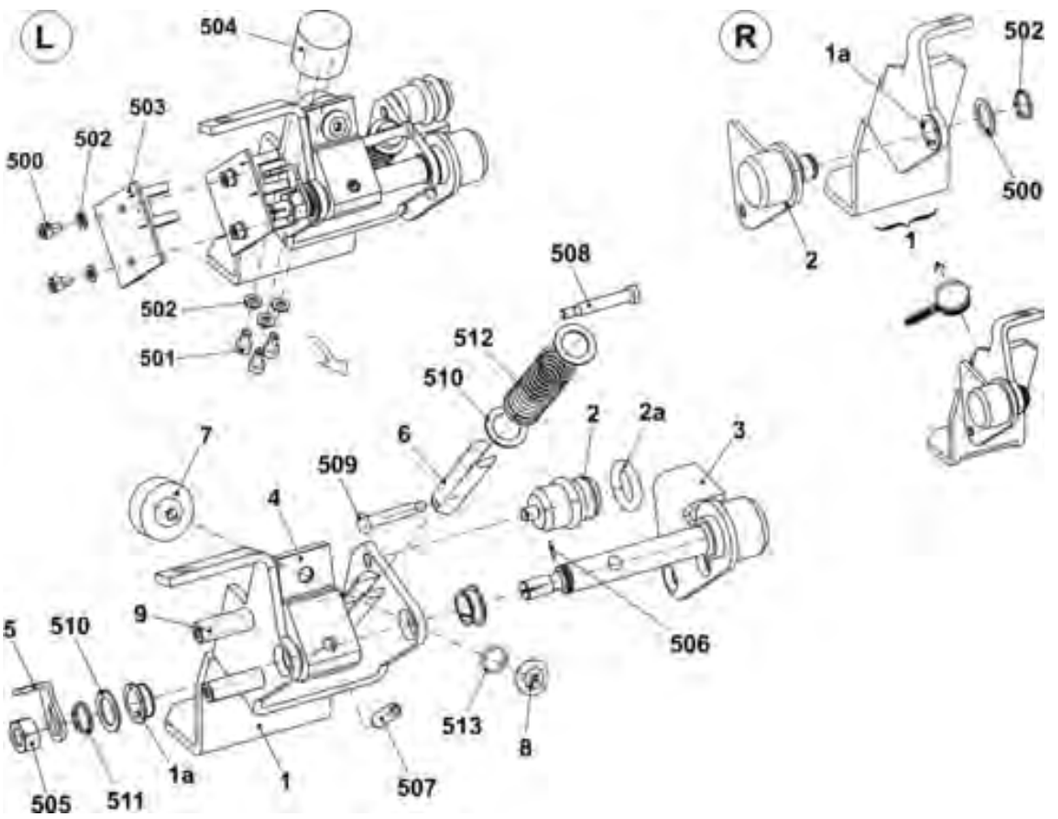

11.3 Signal-Leuchte

Pos	Benennung		Ident-Nr.		Pos	Benennung	Ident-Nr.
Σ	Signalleuchte LED		240 395				
	500	Flachkopf-Schraube M4x14	023 037				
	501	Fächerscheibe A4,3-FS	022 482				

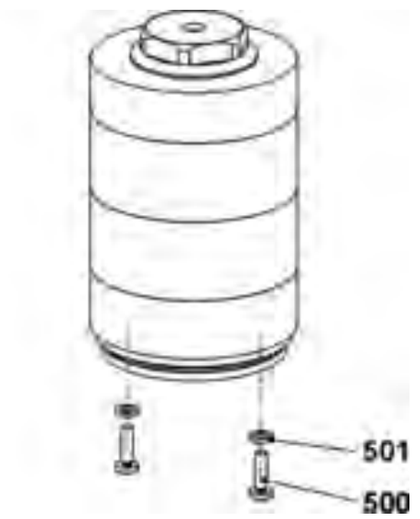

11.4 Schockabstellung

Pos	Benennung	Id		Pos	Benennung	Id
Σ	Schockabstellung komplett	220 873		3	Endstecker Piezo-Aufnehmer	220 053
1	Schockabstellung (Piezo)	220 011		500	Flachkopf-Schraube M4x8	023 036
2	Verbindungskabel Piezo-Aufnehmer	220 063		502	Kabelschelle N-3B, 5 mm	210 729

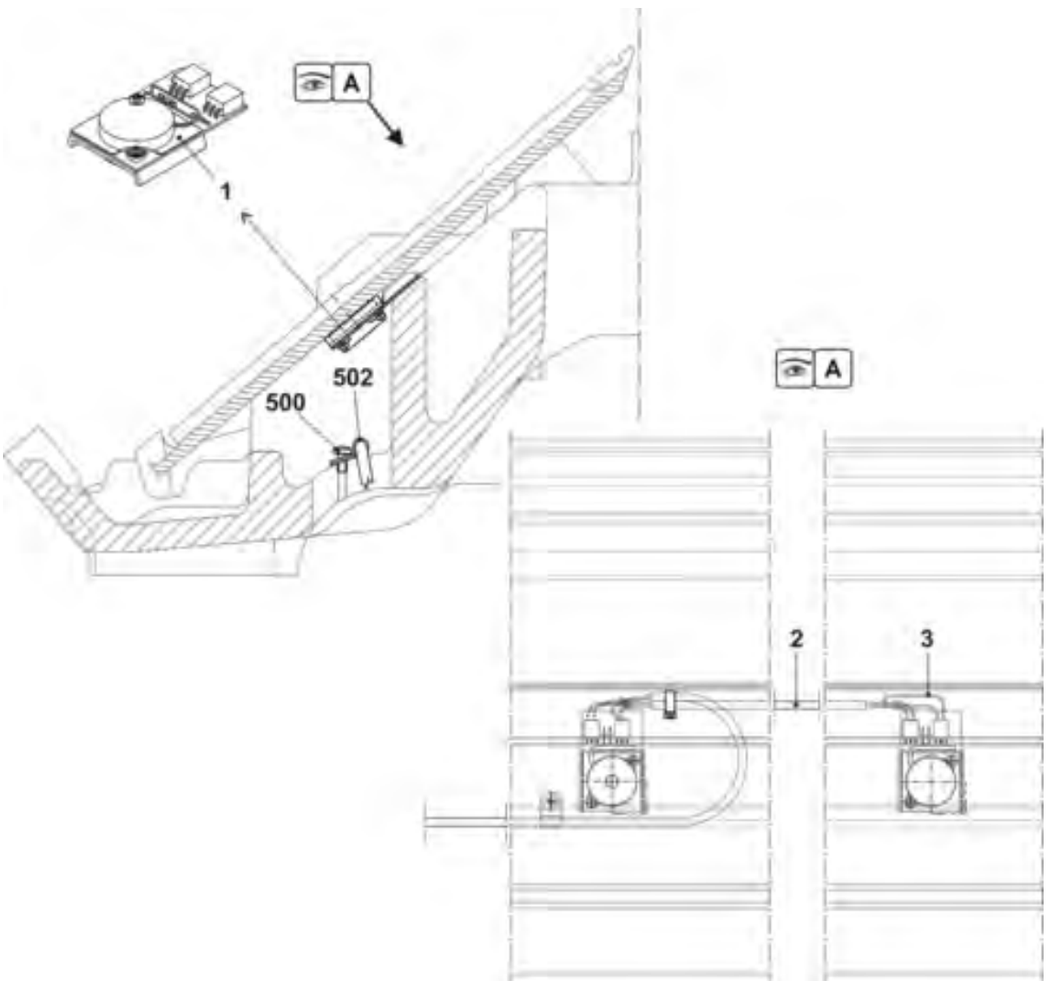

11.5 Messeinrichtung

Pos	Benennung		Id		Pos	Benennung	Id
Σ	**Messeinrichtung**		**242 950**				
1	Messschiene		242 358		5	Führung aussen	251 633
2	Führung		212 210		500	Flachkopf-Schraube	241 603
4	Führung		240 672		502	U-Scheibe	020 881
	540	Gewindestift	230 803		10*	Messkopf komplett	240 562

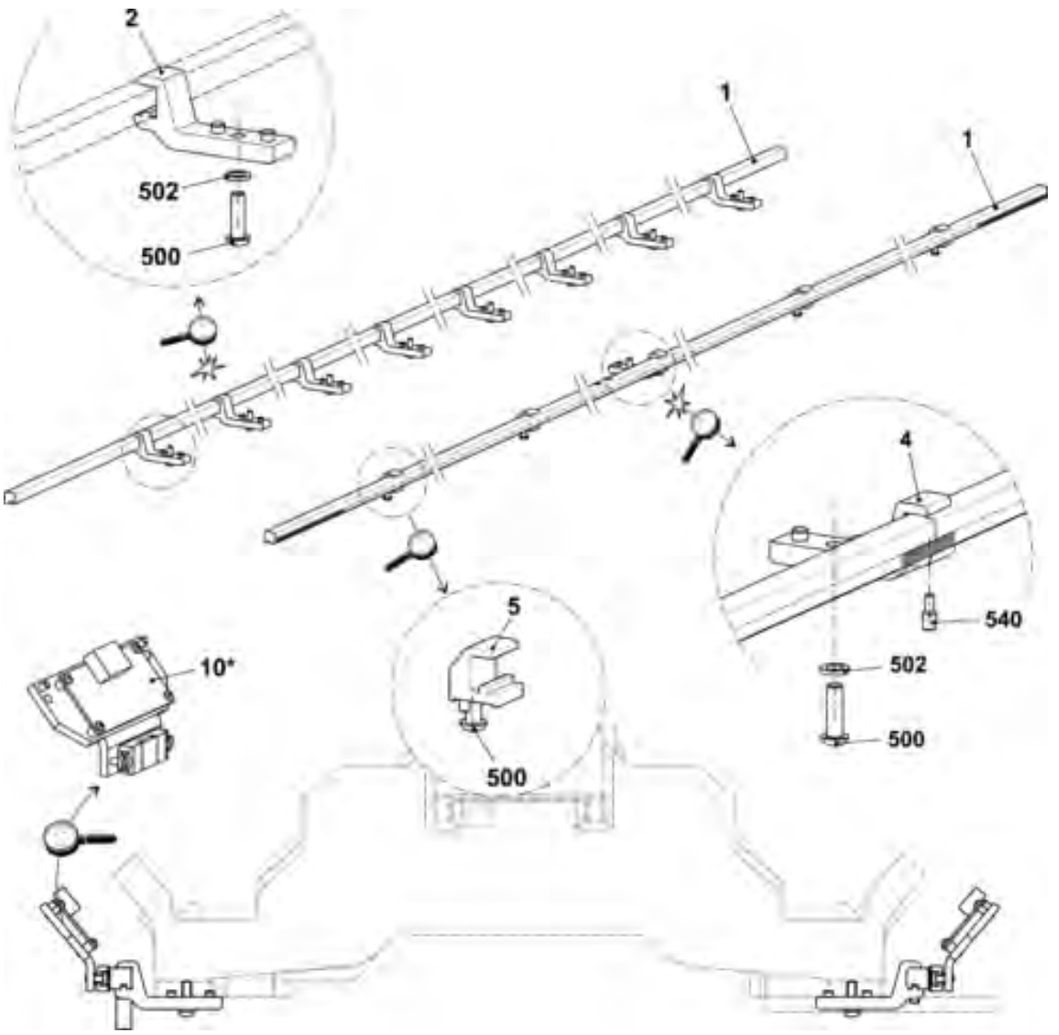

Notizen

12 Schutzeinrichtung

12 Schutzeinrichtung

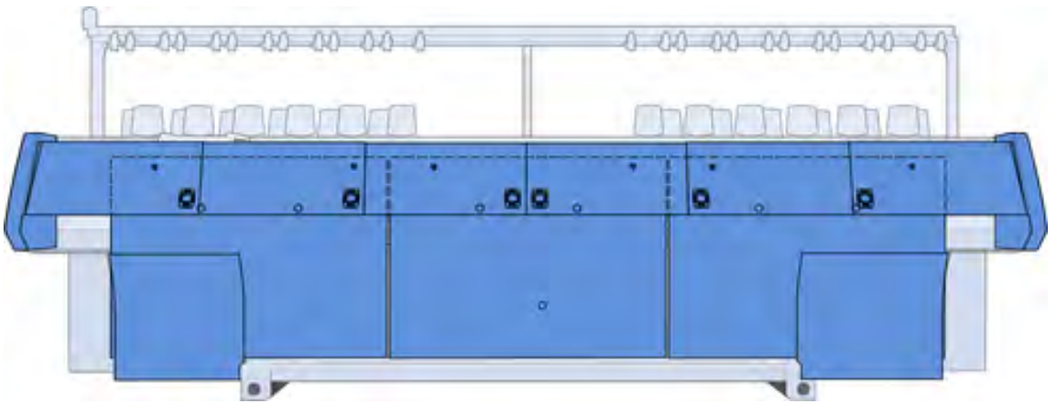

12.1 Seitliche Sicherheitshauben

Pos	Benennung	Id		Pos	Benennung	Id
Σ	Sicherheitshaube links			Σ	Sicherheitshaube rechts	
1	Sicherheitshaube links	250 562		1	Sicherheitshaube rechts	250 563
2	Scharnier linke Sicherheitshaube	242 751		2	Scharnier rechte Sicherheitshaube	242 752
3	Platte	224 717		3	Platte	224 717
4	Verrastungsblech	219 748		4	Verrastungsblech	219 748
15	Blende linke Sicherheitshaube	242 749		15	Blende linke Sicherheitshaube	242 750
505	Schraube KB 60x30	237 683		505	Schraube KB 60x30	237 683
510	Schraube KB 60x20	237 682		510	Schraube KB 60x20	237 682

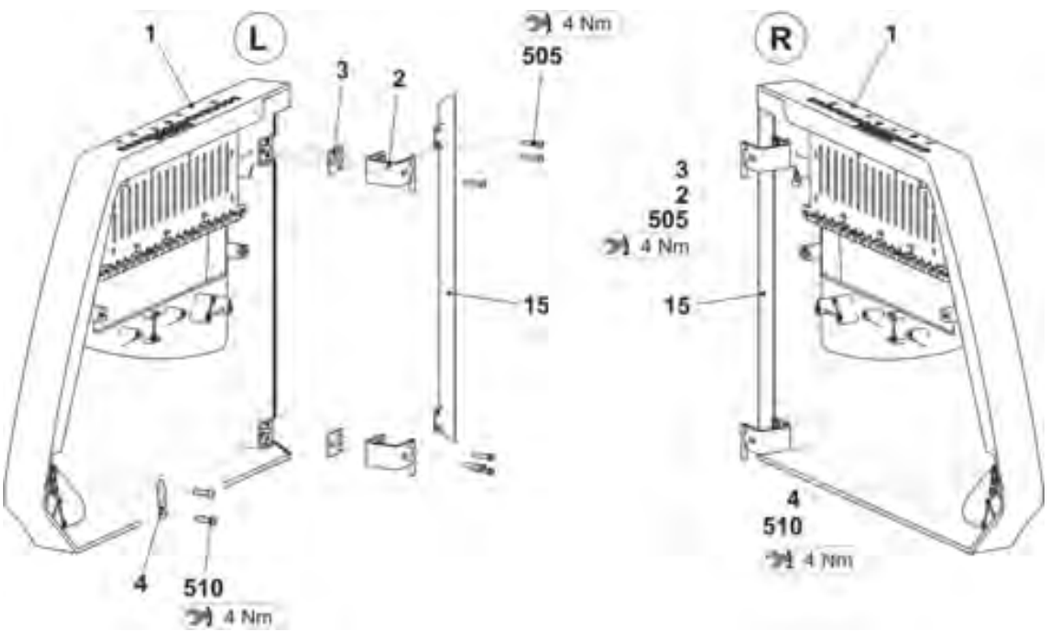

12.2 Rückwand

Pos	Benennung		Id		Pos	Benennung		Id
1	**Verkleidung hinten komplett**		**257 716**		2	**Verkleidung hinten komplett**		**257 718**
	1a	Verkleidung hinten	257 715			2a	Verkleidung hinten	257 717
	1b	Sicherheitsvorreiber komplett	243 052			2b	Sicherheitsvorreiber komplett	243 052

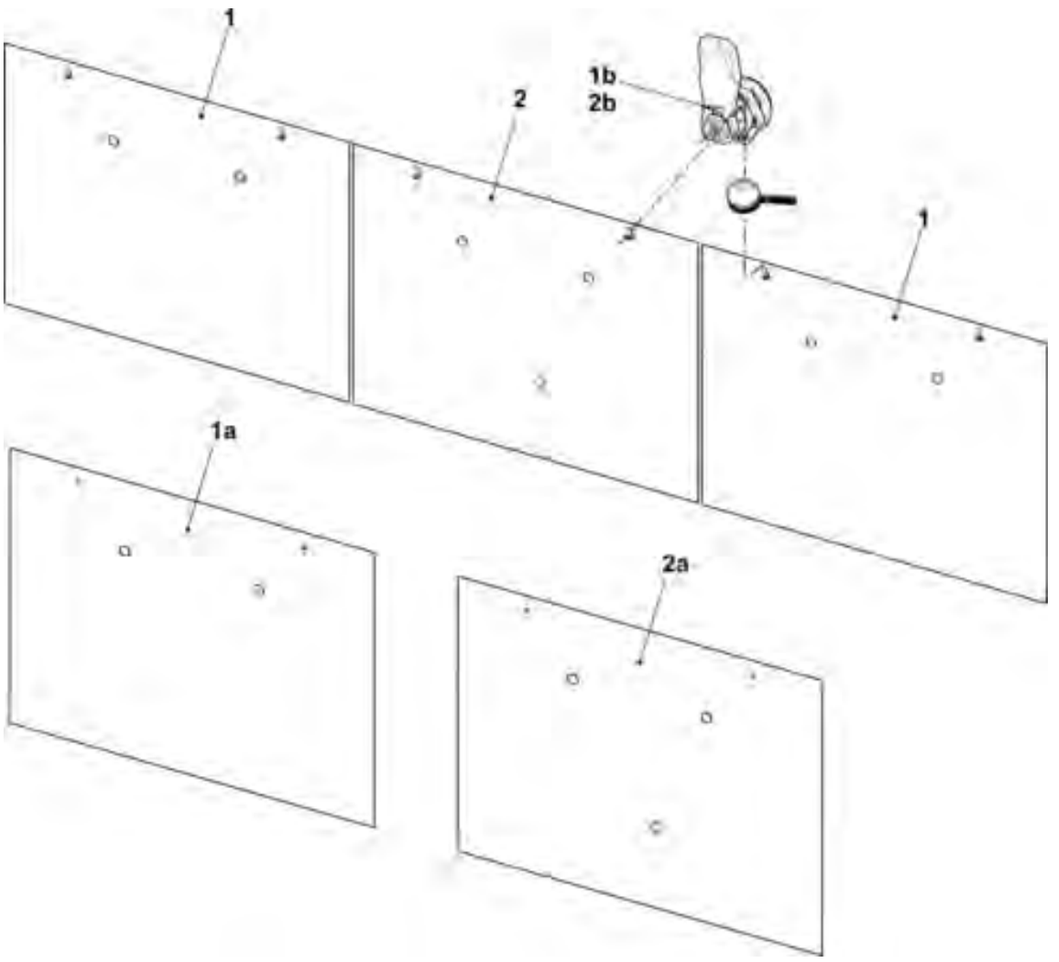

12.3 Verkleidung

Pos	Benennung		Id		Pos	Benennung		Id
1	Abdeckung 1 (komplett)		257 321		4	Abdeckung 4 (komplett)		257 324
	1a	Abdeckung 1	257 310			4a	Abdeckung 4	257 313
2	Abdeckung 2 (komplett)		257 322		5	Abdeckung 5 (komplett)		257 325
	2a	Abdeckung 2	257 311			5a	Abdeckung 5	257 317
3	Abdeckung 3 (komplett)		257 323		b	Einlassmuschelgriff		251 376
	3a	Abdeckung 3	257 312		c	Abstreifer		219 393
					d	Magnet		204 666
7	Verkleidung Steuergerät links komplett		251 161		8	Verkleidung Steuergerät rechts komplett		251 160
	7a	Verkleidung Steuergerät links	251 188			8a	Verkleidung Steuergerät rechts	251 189
	7b	Seitenteil links	251 162			8b	Seitenteil rechts	251 163
	7p	Scharnier links	252 890			8q	Scharnier rechts	252 891
7/8	q	Lasche	240 412		7/8	500	Schraube KB 50x12	240 359
						501	Zylinder-Schraube M6x16	020 135

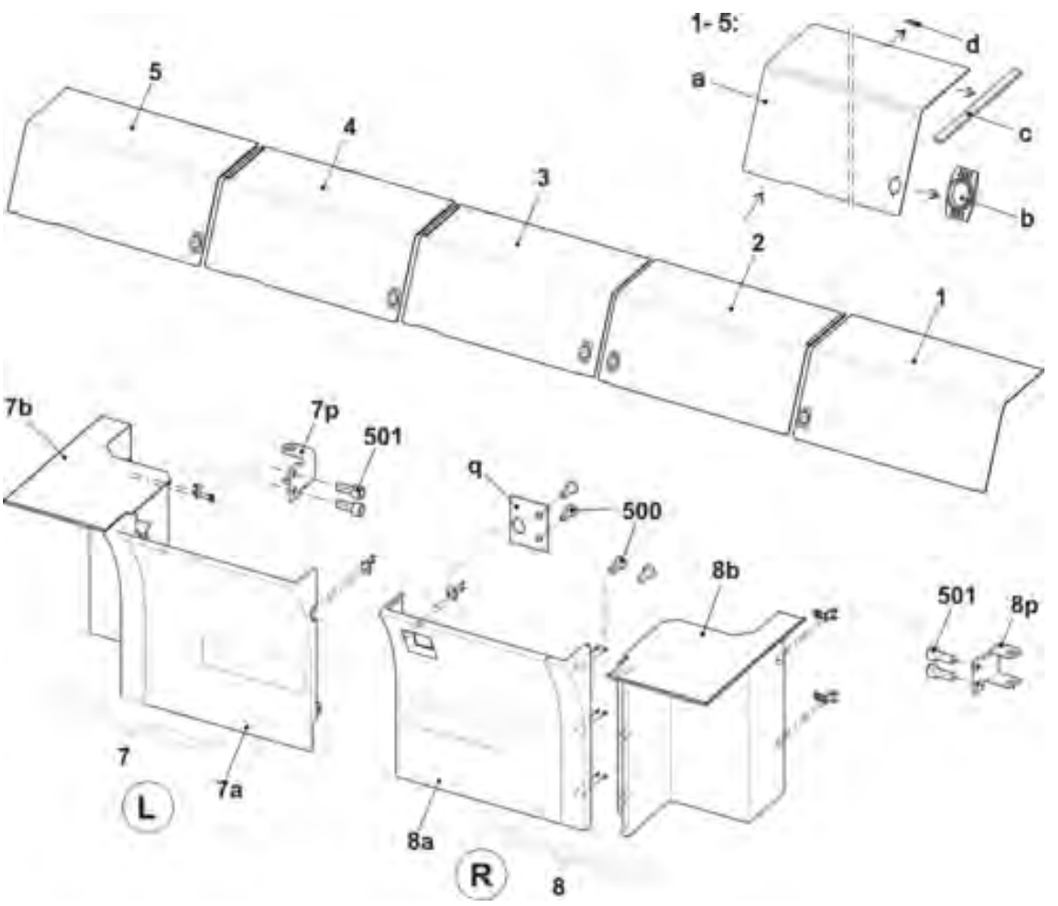

13 Elektrik

13 Elektrik

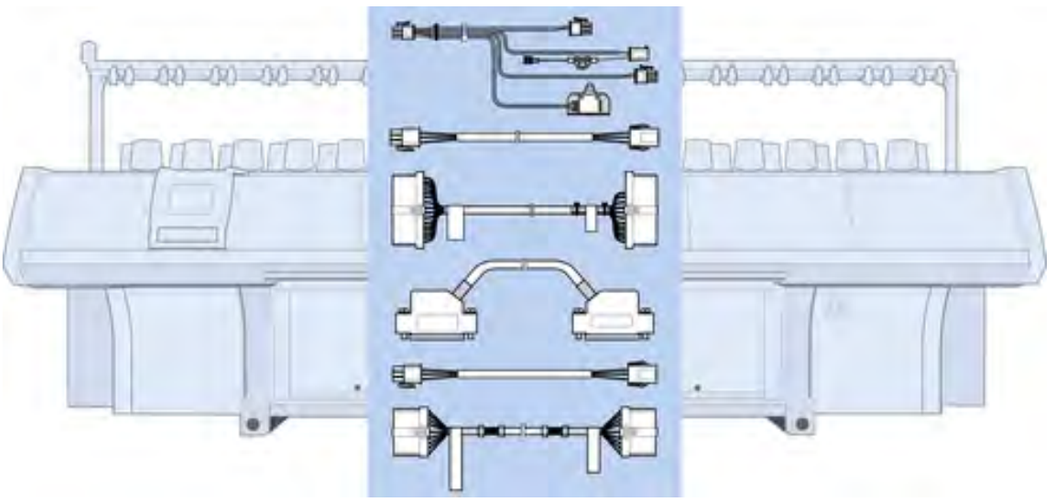

13.1 Sicherungen

Benennung		Ident-Nr.
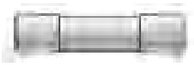	Sicherung 1,0A F 5x20	008 748
	Sicherung 3,15A T/440V 6,3x32	025 261
	Sicherung 10A T/440V 6,3x32	025 258
	Sicherung 2,5A T/440V 6,3x32	217 465
	Sicherung 1,6A T/440V 6,3x32	236 229
	Sicherung 6,3A T/440V 6,3x32	026 809
	Sicherung 8A T/440V 6,3x32	241 866
	Sicherung 12,5A T/440V 6,3x32	232 367

13.2 Schaltplan (221) als PDF

Benennung	Id	Kennzeichen
Schaltplan 221 deutsch	257 279	_DE
Schaltplan 221 englisch	257 279	_GB
Schaltplan 221 chinesisch	257 279	_CN

Den Schaltplan 221 finden Sie auf der CMS-Dokumentation DVD mit der Id.-Nr.: 257 157

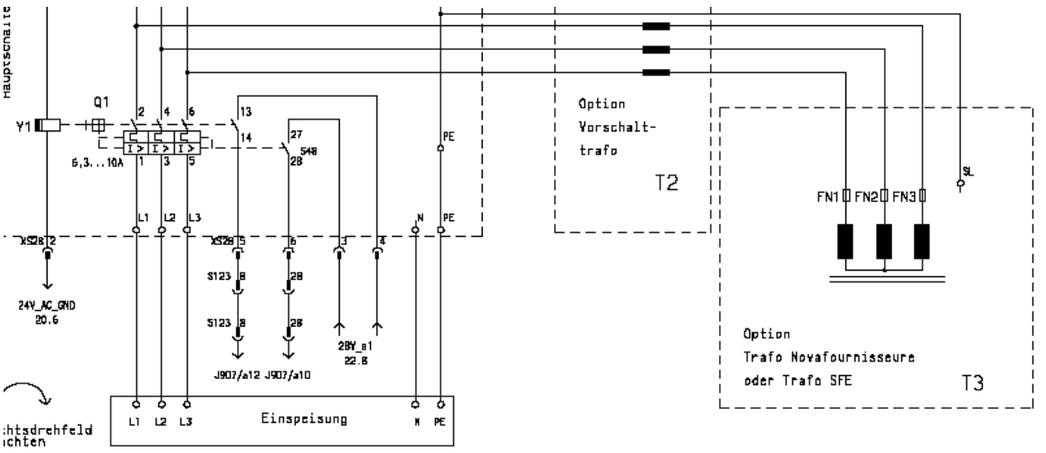

13.3 Schleppkabel

Benennung	Id		Benennung	Id
Kabel Impulsgeber hinten links XL138	242 703		Kabel SM hinten links XL321	242 709
Kabel Impulsgeber vorne links XL139	242 704		Kabel SM vorne links XL323	242 711
Kabel Impulsgeber hinten rechts XL136	242 705		Kabel SM hinten rechts XL325	242 713
Kabel Impulsgeber vorne rechts XL137	242 706		Kabel SM vorne rechts XL327	242 715
Kabel Fadenführer links	242 707		Kabel Signal hinten links XL322	242 710
Kabel Fadenführer rechts	242 708		Kabel Signal vorne links XL324	242 712
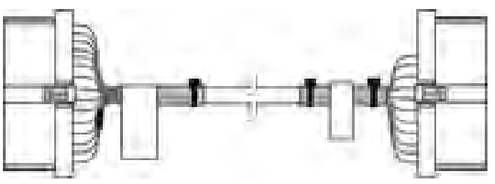			Kabel Signal hinten rechts XL326	242 714
			Kabel Signal vorne rechts XL328	242 716
			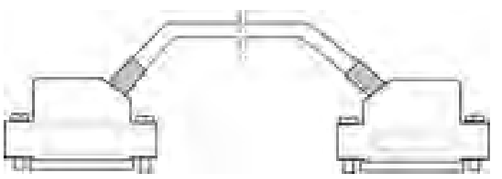	

13.4 Kabelstrang 1

Pos	Benennung	Id		Pos	Benennung	Id
Σ	Kabelstrang 1	242 502				
1	Kabel Einrücken	242 505		2	Kabel Zuleitung FKE Leuchte	242 506
	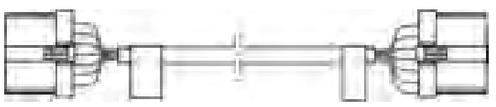					
3	Kabel Schutzeinrichtung links	253 616				

13.5 Kabelstrang 2

Pos	Benennung	Id		Pos	Benennung	Id
Σ	**Kabelstrang 2**	**242 503**				
1	Kabel Motor HIAB Anpresswalze	242 508		2	Kabel Impulsgeber Anpresswalze	242 509
3	Kabel Endschalter Versatz	242 510		4	Kabel Lüfter Antrieb	242 511
5	Kabel Fournisseur rechts	242 512		6	Kabel Antriebsmotor	242 513
7	Kabel Resolver Antrieb	242 514		8	Kabel Versatzmotor	242 515
9	Kabel Resolver Versatz	242 516		10	Kabel Schutzeinrichtung rechts	253 615
11	Kabel Warensensor	242 518				

13.6 Kabelstrang 3

Pos	Benennung	Id		Pos	Benennung	Id
Σ	**Kabelstrang 3**	**242 504**				
1	Kabel CAN	242 522		2	Kabel Elektro	242 523
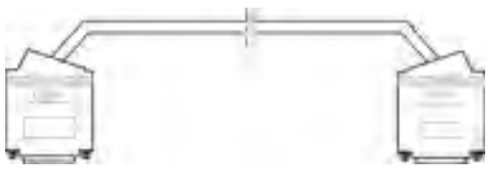						
3	Kabel Fournisseur links	242 524		4	Kabel Motor HAAB	242 521
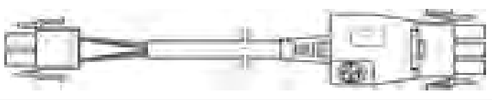						
5	Kabel Schalter HAAB	242 520		6	Kabel Spannungsversorgung WAZ/F	242 765
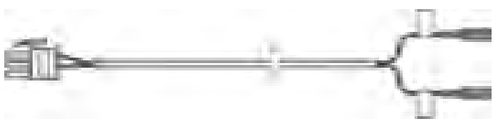				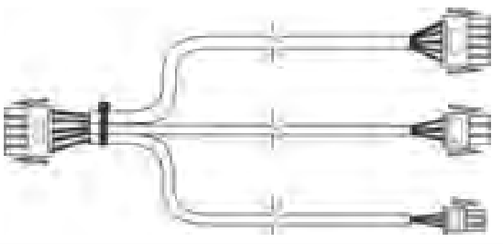		
7	Kabel Spannungsvers. Servo	242 766		8	Kabel Spannungsversorgung Netzteil	242 767
9	Kabel Spannungsversorgung Beleuchtung	242 768		10	Kabel Motor HIAB	242 525
				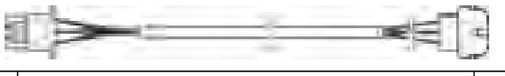		
11	Kabel Impulsgeber HIAB	242 526		12	Kabel Impulsgeber HAAB	242 519
				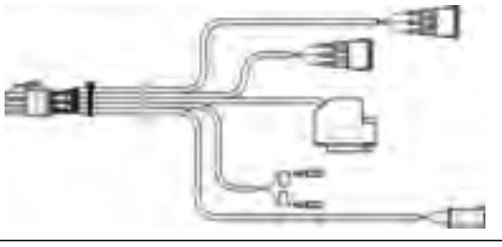		
13	Kabel Spannungsversorgung FLENT	251 232				
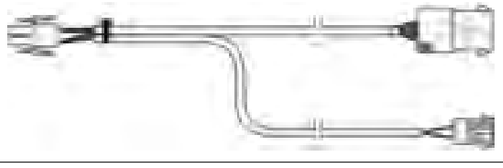						

Notizen

14 Steuerungselektronik

14 Steuerungselektronik

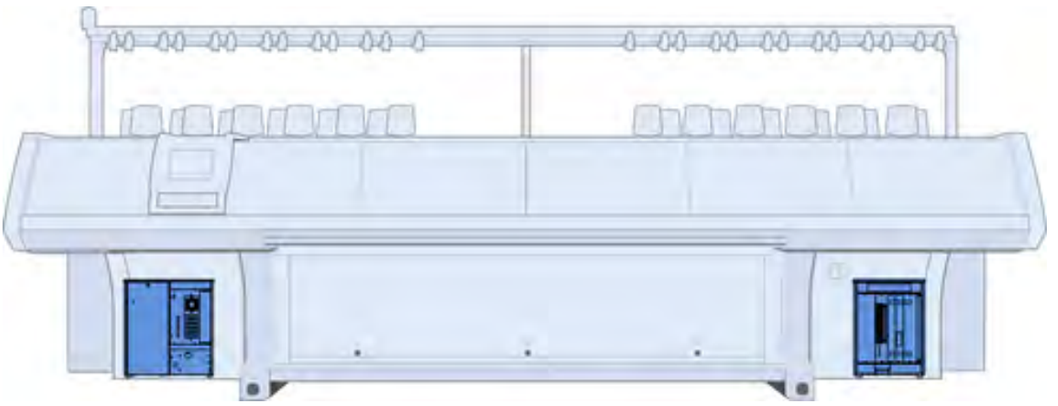

14.1 Linker Steuerschrank

Pos	Benennung		Id		Pos	Benennung	Id
Σ	Steuergerät links komplett		254 860		4	Karte Batterie	300 951
1	Steuergerät links ohne Bestückung		254 868		6	Karte Endstufen 4SM 7TE	300 943
2	Batterie-Einschub		300 924		7	Karte N-CPU 432	300 965
3	Netzteil CG54		300 923		8	Karte Power CPU B	301 009
	3a	Lüfter Netzteil	239 305		9	Ersatzteilpaket IPC P8X S 01	257 040
	3b	Filtermatte CG54	239 350		10	Aufkleber Kartenbestückung links	254 861

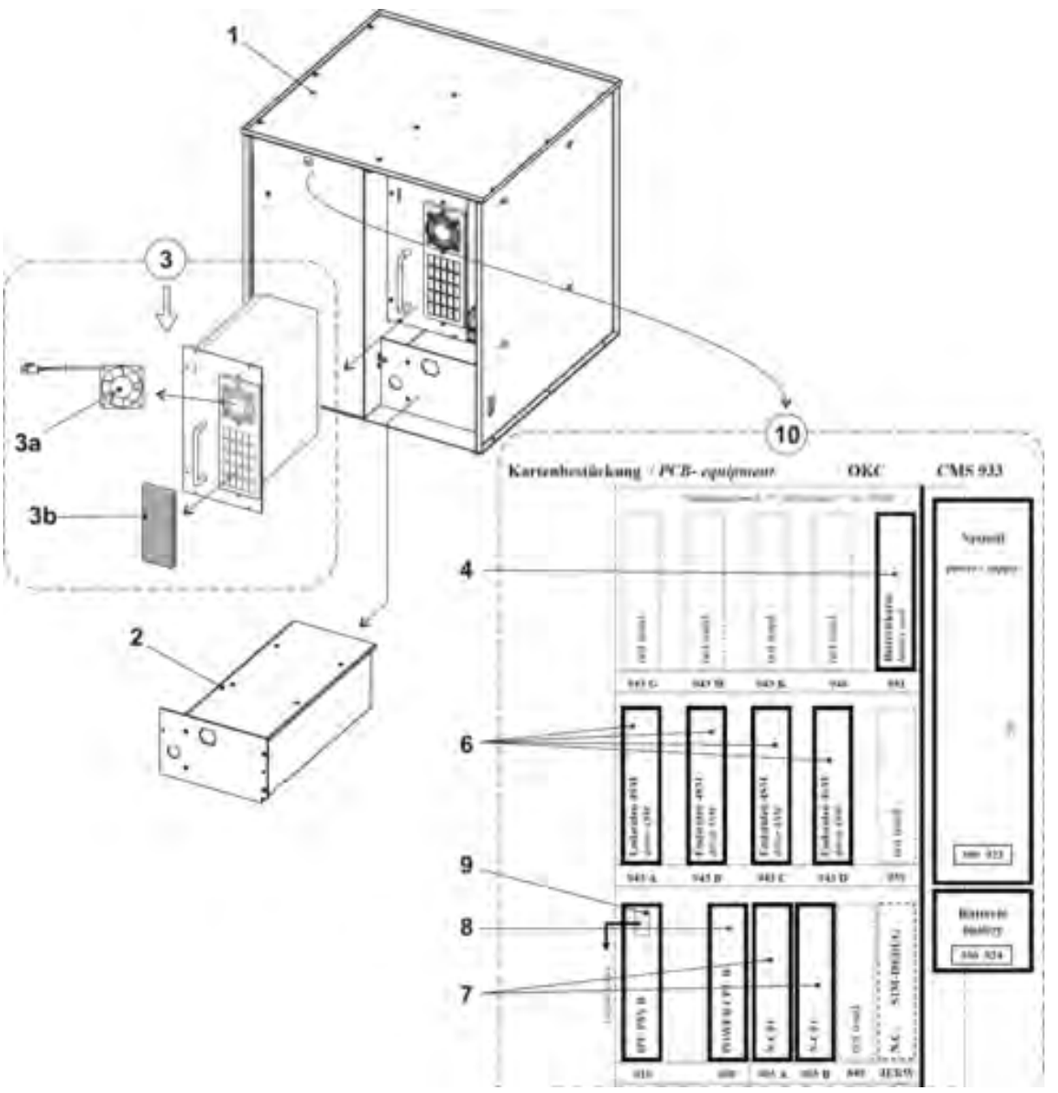

14.2 Rechter Steuerschrank

Pos	Benennung	Ident-Nr.		Pos	Benennung	Ident-Nr.
Σ	Steuergerät rechts komplett	238 738				
1	Steuergerät rechts ohne Bestückung	238 737		3	Karte Relais	300 953
1a	Axial-Lüfter Servo 5	229 059		4	Karte CWAZ	300 929
2	Karte Servo 6	301 000		5	Karte CWAZ Kondensator	300 936

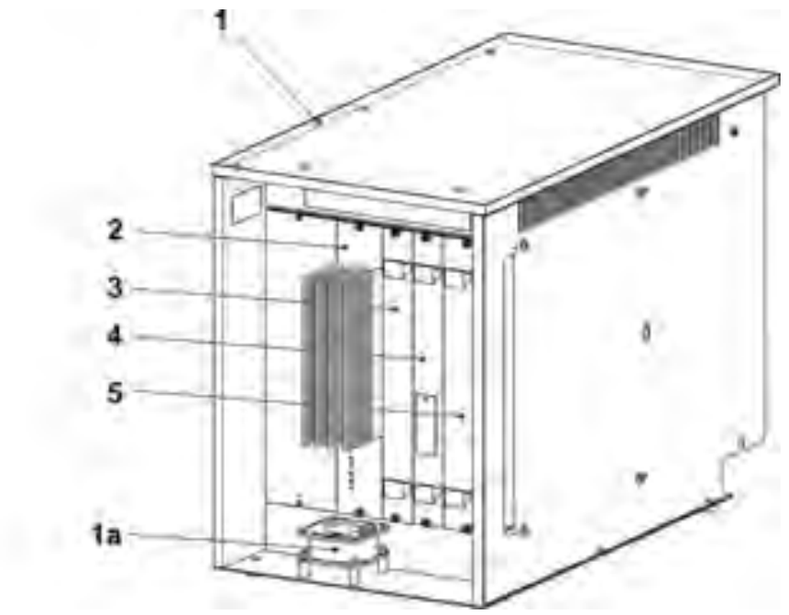

Notizen

15 Lieferbares Zubehör

15 Lieferbares Zubehör

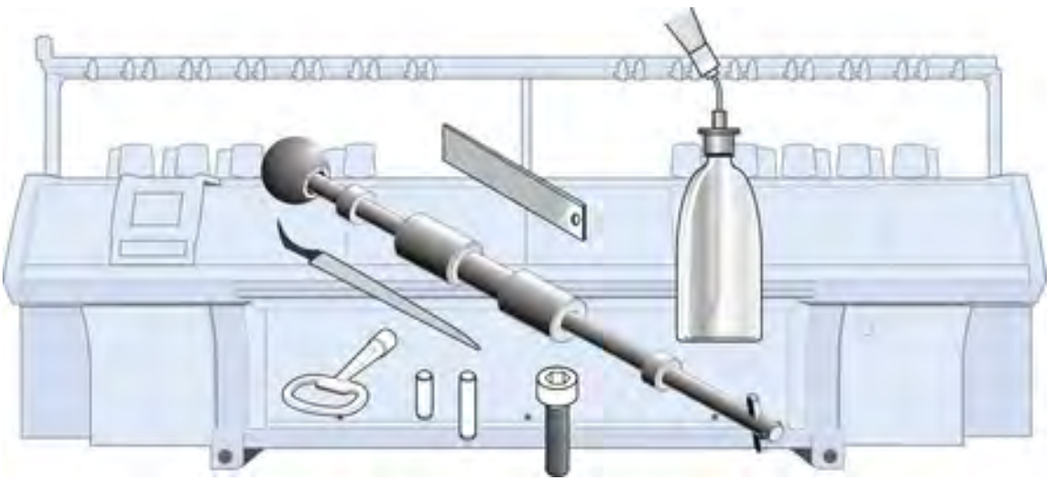

Folgende Werkzeuge, Schmiermittel und Verbrauchsmaterialien können Sie bestellen.
Die folgende Auflistung entspricht nicht dem Lieferumfang der Strickmaschine.

15.1 Werkzeug

Pos	Benennung		Ident-Nr.		Pos	Benennung	Ident-Nr.
1	Kanalstütze E4		062 309		6	Nutenfeile 1,33mm E3-4	006 169
	Kanalstütze E5, E2,5.2		062 310			Nutenfeile 1,25mm E5-8, E3,5.2	006 170
	Kanalstütze E7, E3,5.2		062 312			Nutenfeile 0,90mm E10-12, E5.2 | 6.2	006 175
	Kanalstütze E8		062 313			Nutenfeile 0,73mm E14, E7.2	006 173
	Kanalstütze E10, E5.2		062 314			Nutenfeile 0,45mm E16-18, E9.2	006 179
	Kanalstütze E12, E6.2		062 315		7	Schaltschrankschlüssel	009 346
	Kanalstütze E14, E7.2		218 069		8	Nutenreiniger E4	031 232
	Kanalstütze E16, E8.2		230 188			Nutenreiniger E5	031 233
	Kanalstütze E18, E9.2		230 189			Nutenreiniger E6	031 234
	Kanalstütze E20		230 190			Nutenreiniger E7, E3,5.2	031 235
2	Kanalmeissel E14-20 (E5-14)		062 316			Nutenreiniger E8	031 236
	Kanalmeissel E4-8 (E3,5.2)		062 317			Nutenreiniger E10 (E5.2)	031 238
	Kanalmeissel E10-14		062 318			Nutenreiniger E12 (E6.2)	031 240
3	Fadenleiter links		227 071			Nutenreiniger E14 (E7.2)	031 242
	Fadenleiter rechts		227 070			Nutenreiniger E16	225 111
4	Arbeitshäkchen		227 249			Nutenreiniger E18 (E9.2)	225 112
5	Ausziehhaken		232 027			Nutenreiniger E20	225 113
	5a	Kleiner Stift	202 843		9	Massband L=150cm	228 180
	5b	Stift	232 022		10	Werkzeugsatz	209 527

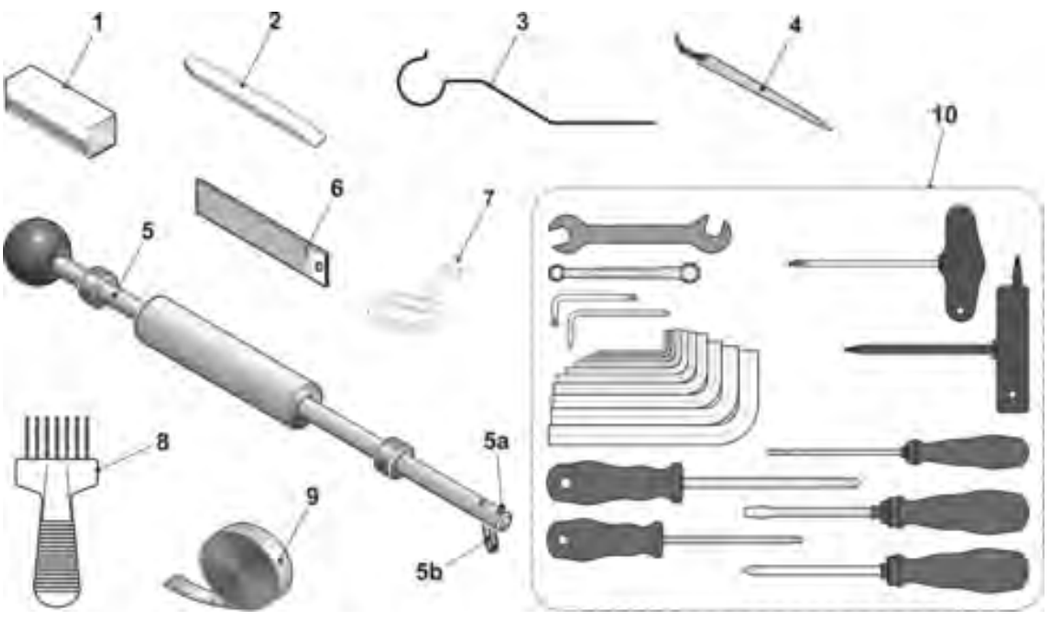

15.2 Schmiermittel

Pos	Benennung	Ident-Nr.		Pos	Benennung	Ident-Nr.
1	Textilmaschinen-Öl T46, 1l	230 614		4	Ölkombifix	216 732
2	Fett OKS 475, 1kg	009 200		5	Weisse Fettpaste OKS270	229 372
3	Fett OKS 475, 150g	005 351		6	Fett Staburags NBU 12/300KP	231 191

15.3 Mechanische Teile

Pos	Benennung	Ident-Nr.		Pos	Benennung	Ident-Nr.
1	Zylinderschraube M4x8	020 091		11	Kabelbinder 203x3,6mm	025 815
2	Senkschraube M3x6	020 286			Kabelbinder T50L	026 294
3	Zylinderschraube M5x16	022 726			Kabelbinder 140x3,6mm	008 379
4	Zylinderschraube M6x14	022 658			Kabelbinder 302x4,8mm	008 642
5	Gewindestift M16x50	023 235			Kabelbinder 92x2,4mm	008 378
6	Pass-Stift 3x7	020 643		12	Blitzbinder ABV 232 320mm	026 557
7	Pass-Stift 3x10	020 645				
8	Pass-Stift 3x12	020 647				
9	Pass-Stift 5x12	021 988				
10	Pass-Stift 5x18	022 622				

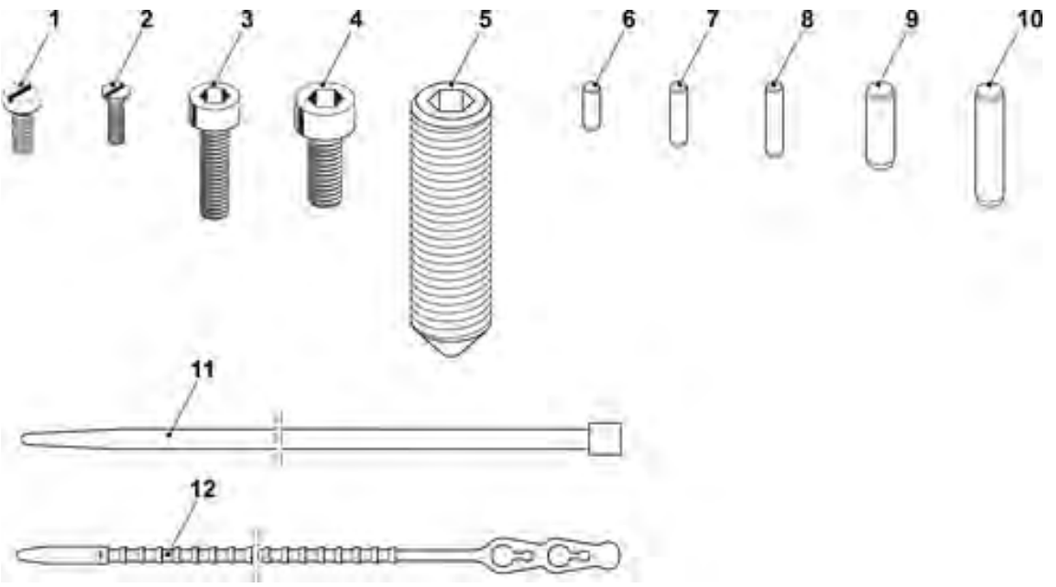

16 Sondereinrichtungen

16 Sondereinrichtungen

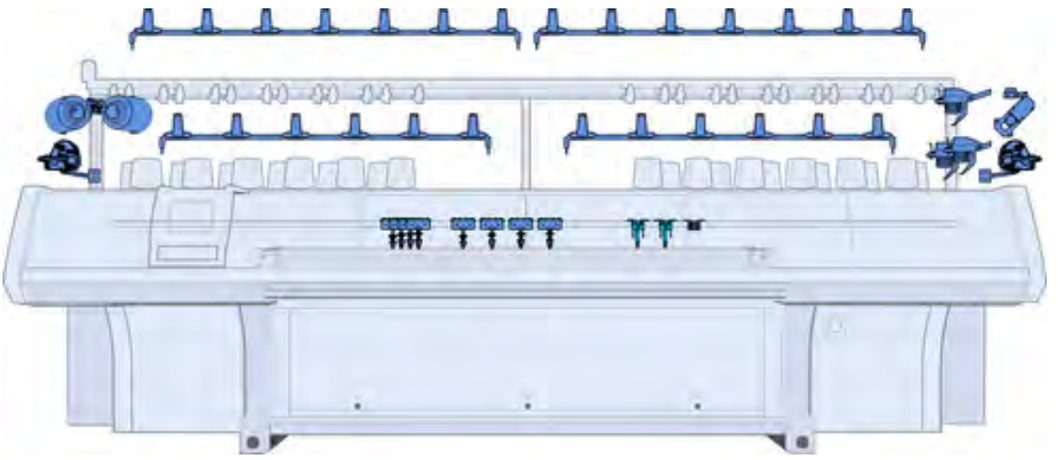

16.1 STIXX-Gerät

Pos	Benennung		Id		Pos	Benennung	Id
Σ	**Fadenlängenmesseinrichtung**		**223 382**		4	Klemme	223 025
1	Fadenlängenmesseinrichtung 3		236 275		5	Einstellgewicht	212 241
	1a	Sensor	211 354		9	Kabel Längemessung MSLU7	225 114
	1b	Sensor komplett	212 406		500	Flachkopf-Schraube M5x10	023 247
	1ba	Gummilaufring	258 582		501	Federmutter M5	022 873
	1c	Gewindeleiste	211 801		502	Flachkopf-Schraube M5x6	023 246
	1d	Fadenleitstab	211 352		503	Blech-Schraube ST3,5x13	022 940
	1e	Karte STIXX-CPU	300 934		504	Federring A5	022 454
	1f	Lüfter komplett	212 255		505	Kombilinsen-Schraube M3x10	023 380
2	Kabel Längemessung		236 718		506	Zylinder-Schraube M5x22	023 193
3	Halter		223 030				

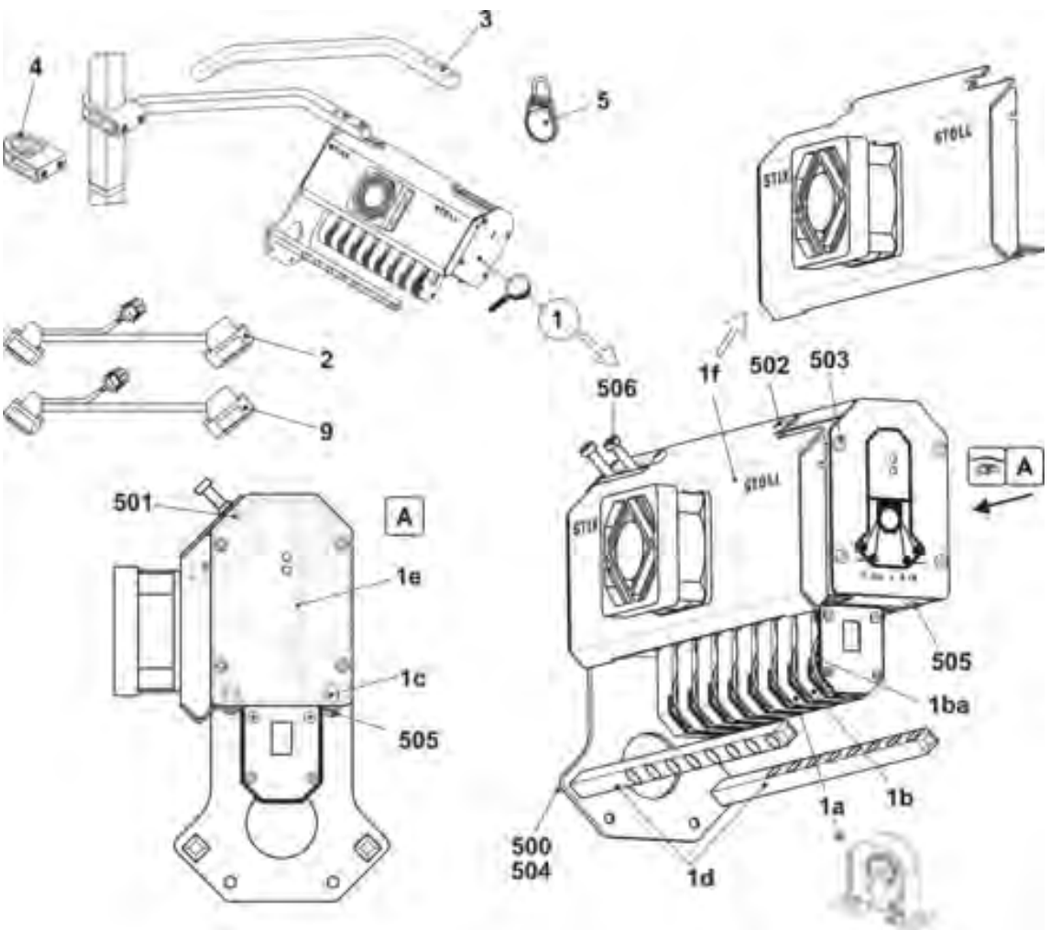

16.2 Plattierfadenführer 3+6

Pos	Benennung	Id		Pos	Benennung	Id
Σ	**Plattierfadenführerschlitten 3+6 komplett**			8	Ösenhalter komplett	252 824
	E5 | E3,5.2 | E5.2	**252 782**		9	Distanzbuchse	252 796
	E7 | E8	**252 784**		10	Beilage 0,03x11x80	213 035
1	Plattierfadenführerschlitten	252 806		11	Beilage 0,03x11x80	216 143
2	Gleitstück	212 583		12	Einstellschraube	253 436
3	Schieber	252 798		500	Sechskantschraube M4x5	243 779
4	Plattierfadenführerbügel 3+6 komplett			501	Sechskantschraube M4x10	020 346
	E5 | E3,5.2 | E5.2	252 820		502	Sechskantschraube	252 832
	E7 | E8	252 821		503	Gewindestift M4x16	254 196
5	Plattierfadenführerbügel 3+6 komplett E5-8	252 800		504	Druckfeder	021 399
6	Gleitstück	252 797		505	Gewindebolzen	213 399
7	Ösenhalter komplett	252 825		506	Druckfeder	253 058

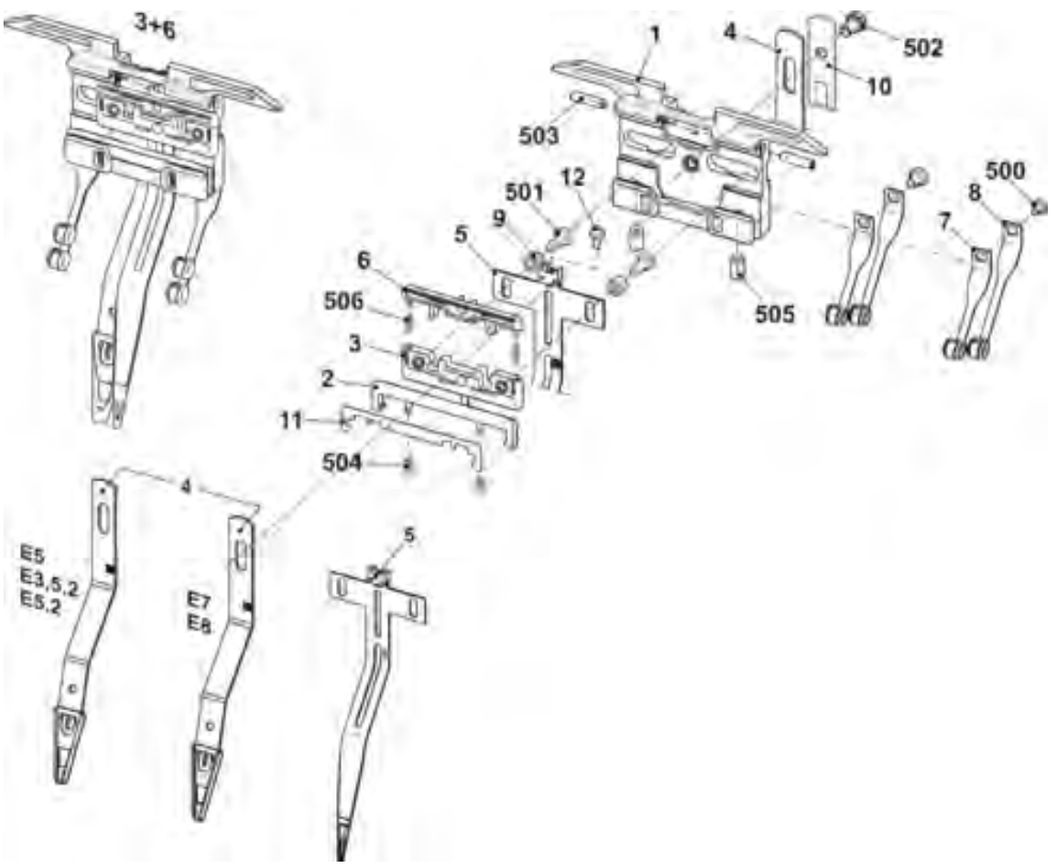

16.3 Plattierfadenführer 4+5

Pos	Benennung	Id		Pos	Benennung	Id
Σ	**Plattierfadenführerschlitten 4+5 komplett**			8	Ösenhalter komplett	252 816
	E5 | E3,5.2 | E5.2	**252 781**		9	Distanzbuchse	252 796
	E7 | E8	**252 783**		10	Beilage 0,03x11x80	213 035
1	Plattierfadenführerschlitten	252 806		11	Beilage 0,03x11x80	216 143
2	Gleitstück	212 583		12	Einstellschraube	253 436
3	Schieber	252 798		500	Sechskantschraube M4x5	243 779
4	Plattierfadenführerbügel 4+5 komplett			501	Sechskantschraube M4x10	020 346
	E5	252 790		502	Sechskantschraube	252 832
	E7-8	252 791		503	Gewindestift M4x16	254 196
5	Plattierfadenführerbügel 4+5 E5-8	252 799		504	Druckfeder	021 399
6	Gleitstück	252 797		505	Gewindebolzen	213 399
7	Ösenhalter komplett	252 815		506	Druckfeder	253 058

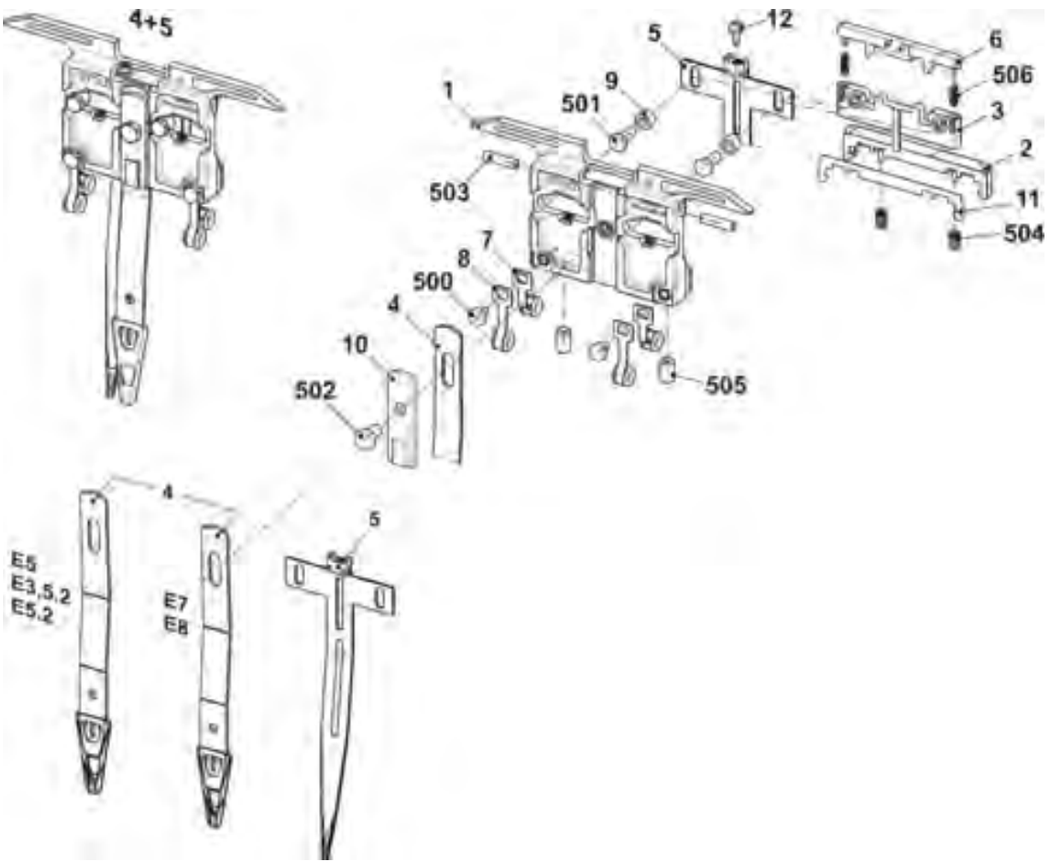

16.4 Plattier-Fadenführerschlitten (43mm)

Pos	Benennung	Ident-Nr.		Pos	Benennung	Ident-Nr.
1	Plattier FF-Schlitten komplett EW 43	257 241				
2*	Beilage 0,03x11x80	213 035		500*	Sechskant-Schraube M5x10	020 351

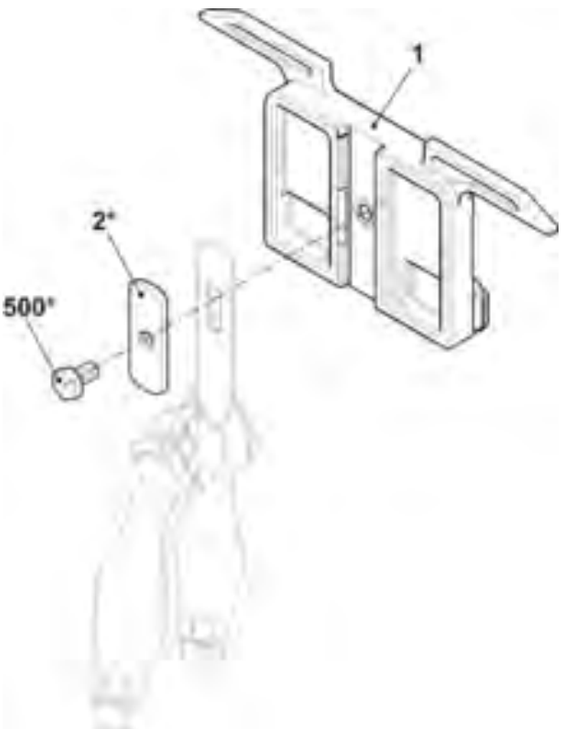

16.5 Plattier-Fadenführerschlitten (einstellbar)

Pos	Benennung	Ident-Nr.		Pos	Benennung	Ident-Nr.
Σ	Plattierfadenführerschlitten komplett	251 867				
1	Fadenführerschlitten	251 864		7	Führungsteil	253 226
2	Gleitstück	212 583		8	Beilage 0,03x11x80	213 035
3	Beilage 0,03x11x80	216 143		500	Druckfeder	021 399
4	Gewindebolzen	213 399		511	U-Scheibe 4	022 481
5	Einsatz rechts	251 866		512	Sechskantschraube M4x8	022 461
6	Einsatz links	251 865		513	Sechskantschraube M5x10	020 351

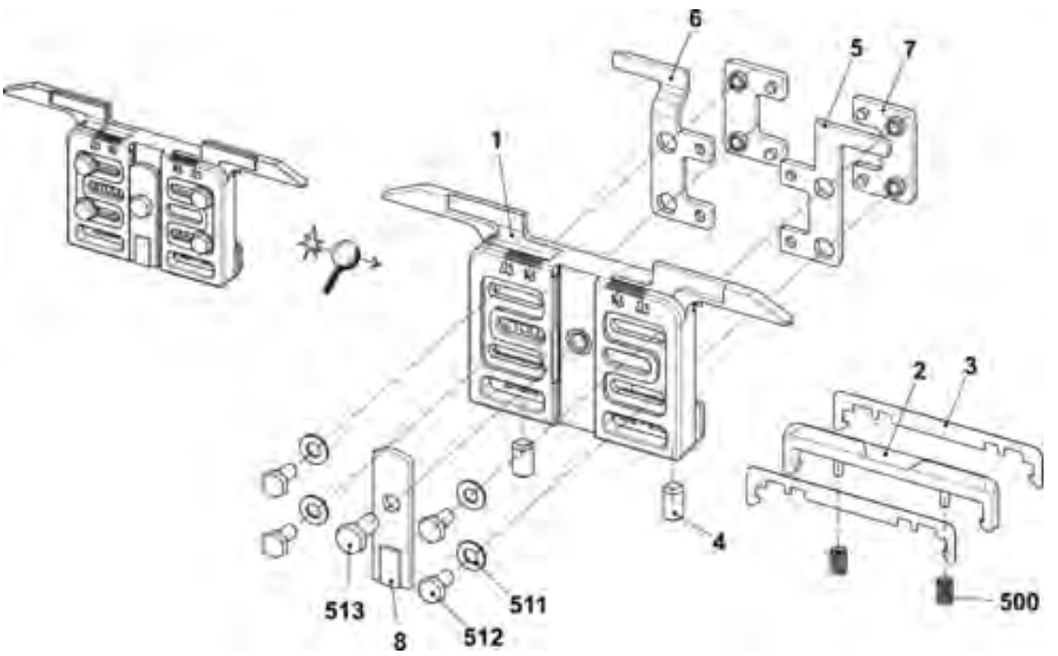

16.6 Komplette Intarsia-Fadenführer Typ 2

Benennung	Feinheit	Spur	Pos	Ident-Nr.		Benennung	Feinheit	Spur	Pos	Ident-Nr.
IFF-Schlitten komplett	E6.2	1 | 8	1	250 323		IFF-Schlitten komplett	E16|E18	1 | 8	1	250 331
		2 | 7	2	250 324				2 | 7	2	250 332
		3 | 6	3	250 325				3 | 6	3	250 333
		4 | 5	4	250 326				4 | 5	4	250 334
	E10|E12| E14 E7.2|E8.2	1 | 8	1	250 327						
		2 | 7	2	250 328						
		3 | 6	3	250 329						
		4 | 5	4	250 330						

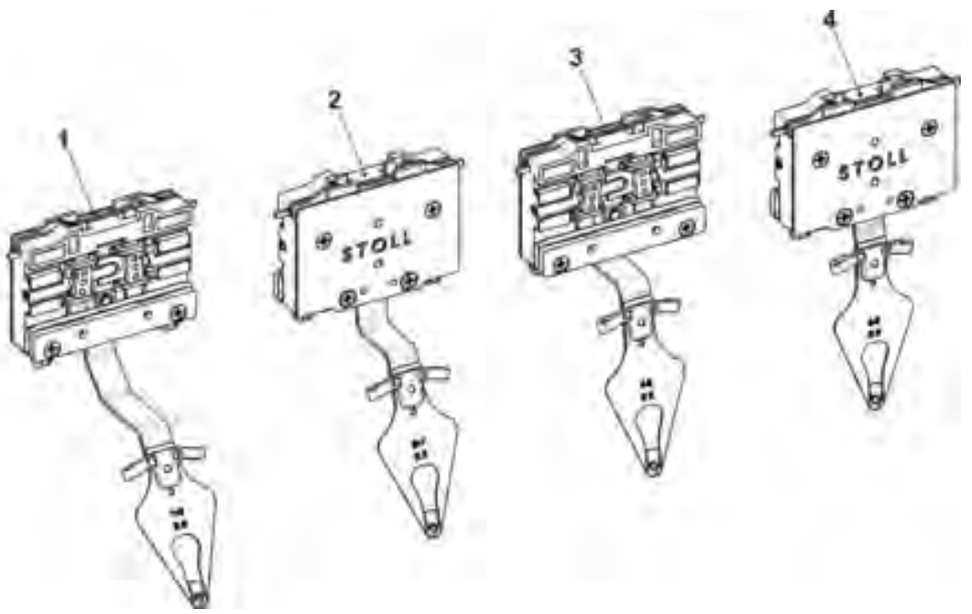

16.7 Spulenhalter links

Pos	Benennung	Id		Pos	Benennung	Id
Σ	Spulenhalter links	253 965		501	Flachkopf-Schraube M4x25	023 511
1	Halter	253 969		502	U-Scheibe 4	022 481
2	Halter	252 769		503	Sechskant-Mutter M4-6	022 536
3	Blattfeder	253 350		505	U-Scheibe 6	022 431
4	Halter links	253 347		506	Sechskant-Mutter M6-6	022 899
5	Distanzstück	253 349		507	Flachkopf-Schraube M4x16	023 412
6	Garnwächter	226 964		508	Senk-Schraube M4x12	023 062
7	Klemme	228 583		509	Flachkopf-Schraube M8x16	023 113
8	Nutenstein	228 851		510	Flachkopf-Schraube M8x18	251 331
10	Abdeckung	253 968		511	Flachkopf-Schraube M6x30	023 451
11	Haltewinkel	253 964		512	Fächer-Scheibe A4,3	022 482
12	Haltewinkel	253 963		513	Flachkopf-Schraube M4x6	022 946
13	Haltewinkel	253 967		514	Flachkopf-Schraube M4x10	023 450
14	Kabel Plattieren	253 468		515	Hutmutter M4-6	253 805

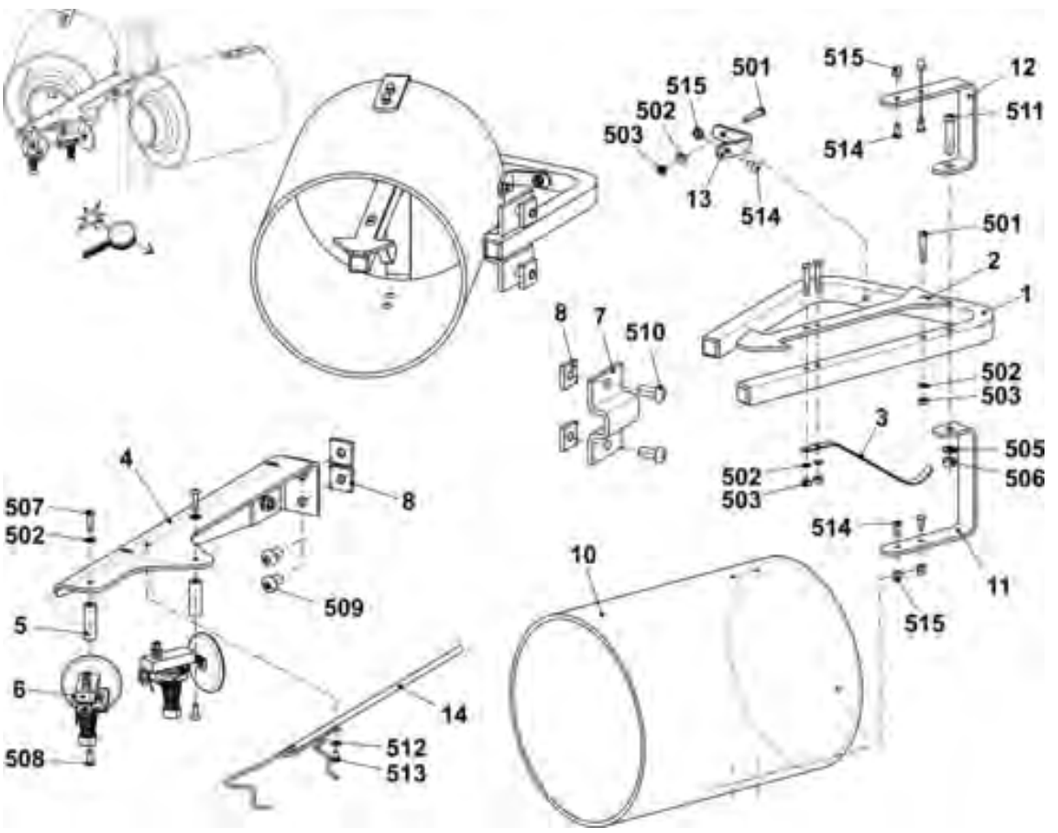

16.8 Spulenhalter rechts

Pos	Benennung	Id		Pos	Benennung	Id
Σ	Spulenhalter rechts	253 966		501	Flachkopf-Schraube M4x25	023 511
1	Halter	253 969		502	U-Scheibe 4	022 481
2	Halter	252 769		503	Sechskant-Mutter M4-6	022 536
3	Blattfeder	253 350		505	U-Scheibe 6	022 431
4	Halter rechts	253 348		506	Sechskant-Mutter M6-6	022 899
5	Distanzstück	253 349		507	Flachkopf-Schraube M4x16	023 412
6	Garnwächter	226 964		508	Senk-Schraube M4x12	023 062
7	Klemme	228 583		509	Flachkopf-Schraube M8x16	023 113
8	Nutenstein	228 851		510	Flachkopf-Schraube M8x18	251 331
10	Abdeckung	253 968		511	Flachkopf-Schraube M6x30	023 451
11	Haltewinkel	253 964		512	Fächer-Scheibe A4,3	022 482
12	Haltewinkel	253 963		513	Flachkopf-Schraube M4x6	022 946
13	Haltewinkel	253 967		514	Flachkopf-Schraube M4x10	023 450
14	Kabel Plattieren	253 468		515	Hutmutter M4-6	253 805

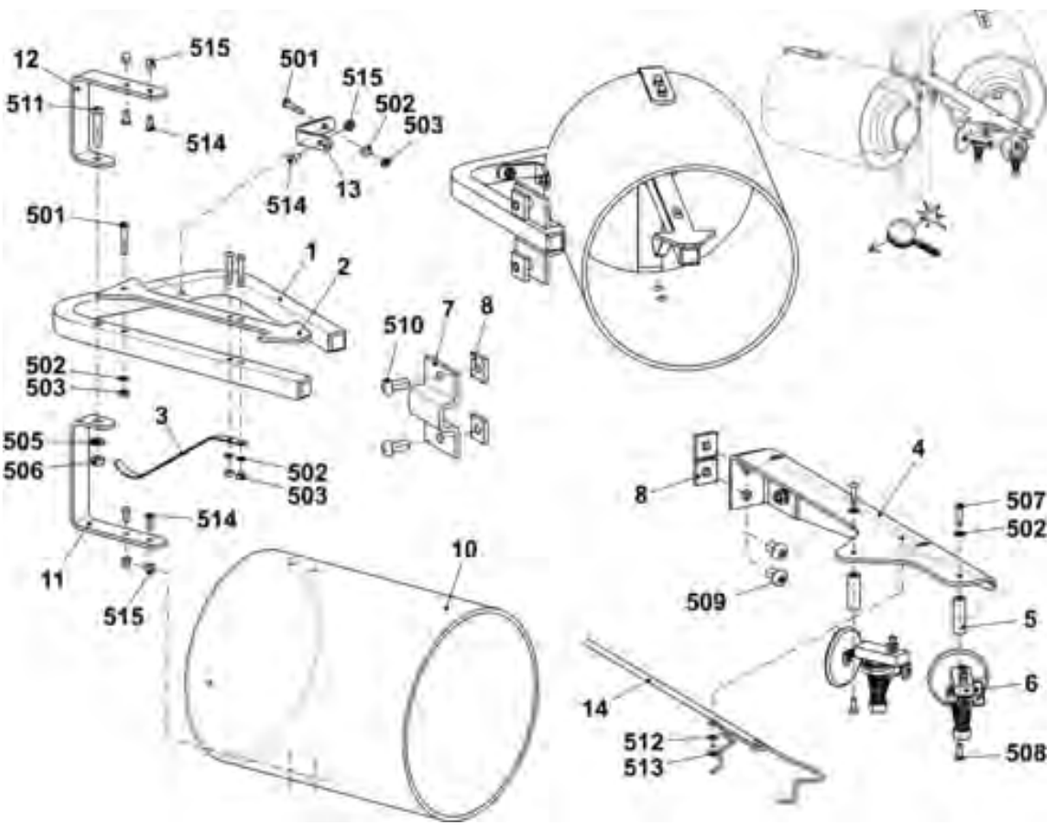

16.9 Friktionsfournisseur links und rechts komplett

Pos	Benennung	Id		Pos	Benennung	Id
ΣL	**Friktionsfournisseur links komplett**	**243 767**		**ΣR**	**Friktionsfournisseur rechts komplett**	**243 768**
1	Friktionsfournisseur links	243 571		1	Friktionsfournisseur rechts	243 572
2	Halter	223 030		2	Halter	223 030
3	Klemme	228 583		3	Klemme	228 583
500	Zylinder-Schraube M6x30	020 138		500	Zylinder-Schraube M6x30	020 138
502	Hammerschraube M8x25	022 866		502	Hammerschraube M8x25	022 866
503	Sechskant-Mutter M8	022 843		503	Sechskant-Mutter M8	022 843

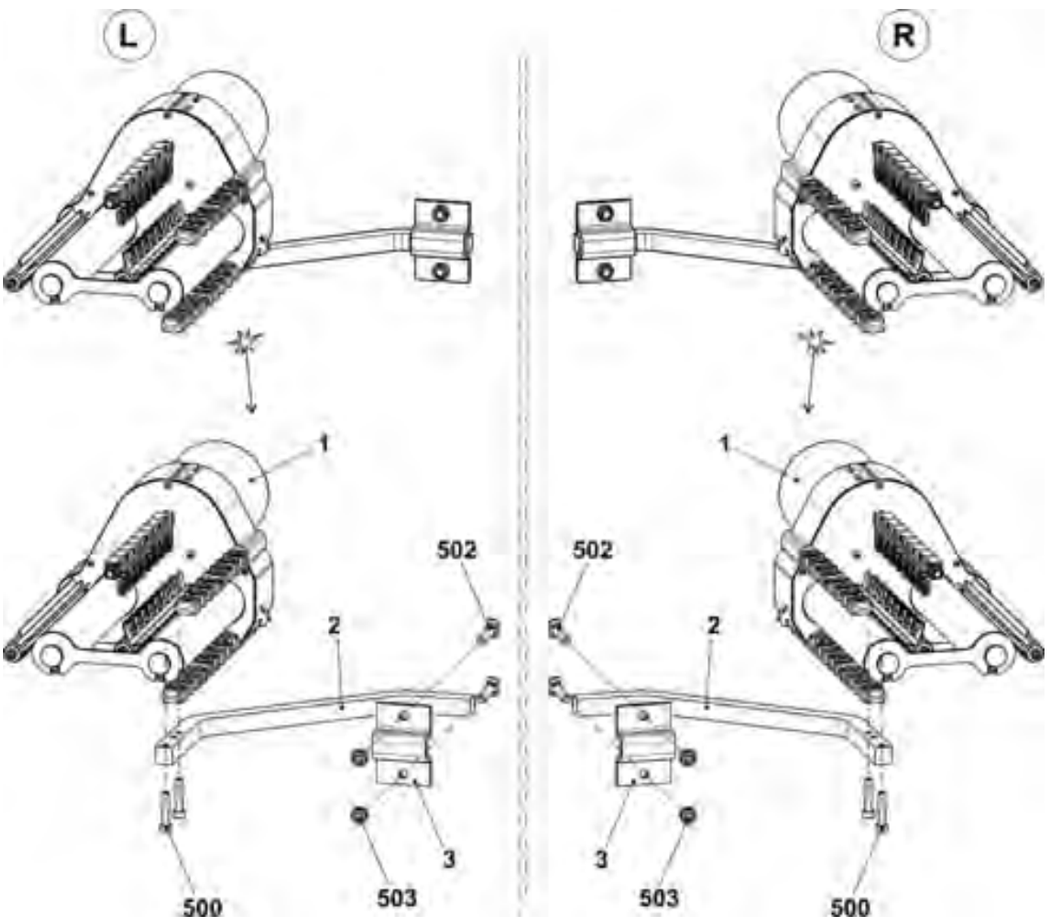

16.9.1 Linker Friktionsfournisseur

Pos	Benennung		Id		Pos	Benennung	Id
Σ	**Friktionsfournisseur links komplett**		**243 571**		14	Keilrippenscheibe	221 268
1	Gehäuse		240 368		15	Keilrippenriemen V3J 406	206 927
2	Friktionswalze komplett		231 704		16	Stange	221 319
3	Drehstrommotor komplett		219 800		18	Deckel	230 758
	3a	Mikroschalter	008 664		19	Rändelschraube	223 361
4	Umlenker komplett 8-fach		250 089		20	Stange	230 658
	4a	Trägerschiene	250 055		21	Erdungsblech	256 622
	4b	Ösenhalter komplett	250 077		22	Federblech	256 702
	540	Spannstift 4x15	020 783		500	Schraube KB 30x8	236 228
	541	Sechskantmutter M8-8	022 843		501	Schraube 20x10	244 736
7	Fadenleitstab komplett		239 431		503	Zylinder-Schraube M5x12	020 132
	570	Öse 8	021 504		504	Zylinder-Schraube M5x16	022 726
8	Abstellschiene rechts komplett		230 690		506	Schraube KB 40x14	241 358
9	Abstellschiene links komplett mit Ösen		230 683		507	Schraube KB 40x25	241 595
	9b	Fadenöse	230 662		509	U-Scheibe 5,3x22x2,5	023 219
	590	Gleitlager	023 627		510	U-Scheibe 5	020 901
11	Lasche		221 316		512	Pass-Scheibe 15x21x1	023 216
12	Deckel		251 098		514	U-Scheibe 4,3	020 908
13	Büchse		221 391		517	Flachkopf-Schraube M4x8	023 579

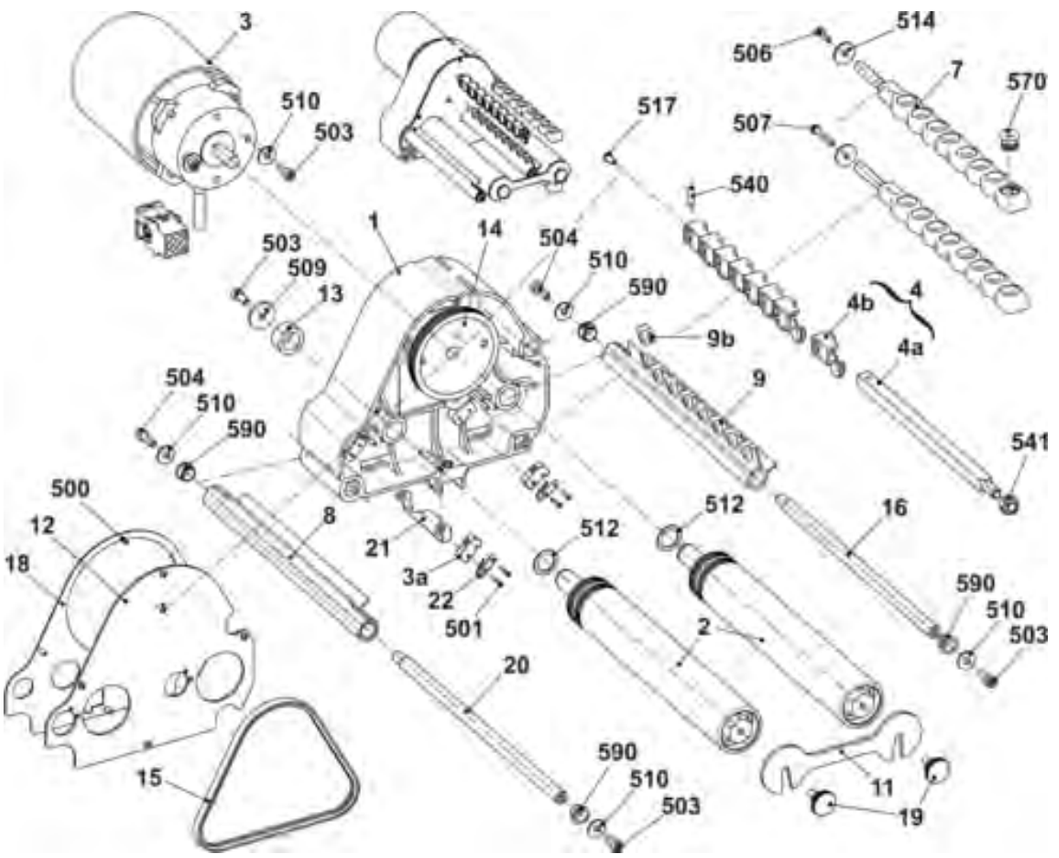

16.9.2 Rechter Friktionsfournisseur

Pos	Benennung		Id		Pos	Benennung	Id
Σ	**Friktionsfournisseur rechts komplett**		**243 572**		14	Keilrippenscheibe	221 268
1	Gehäuse		240 368		15	Keilrippenriemen V3J 406	206 927
2	Friktionswalze komplett		231 704		16	Stange	221 319
3	Drehstrommotor komplett		219 800		18	Deckel	230 758
	3a	Mikroschalter	008 664		19	Rändelschraube	223 361
4	Umlenker komplett 8-fach		250 089		20	Stange	230 658
	4a	Trägerschiene	250 055		21	Erdungsblech	256 622
	4b	Ösenhalter komplett	250 077		22	Federblech	256 702
	540	Spannstift 4x15	020 783		500	Schraube KB 30x8	236 228
	541	Sechskantmutter M8-8	022 843		501	Schraube 20x10	244 736
7	Fadenleitstab komplett		239 431		503	Zylinder-Schraube M5x12	020 132
	570	Öse 8	021 504		504	Zylinder-Schraube M5x16	022 726
8	Abstellschiene rechts komplett		230 690		506	Schraube KB 40x14	241 358
9	Abstellschiene rechts komplett mit Ösen		230 682		507	Schraube KB 40x25	241 595
	9b	Fadenöse	230 662		509	U-Scheibe 5,3x22x2,5	023 219
	590	Gleitlager	023 627		510	U-Scheibe 5	020 901
11	Lasche		221 316		512	Pass-Scheibe 15x21x1	023 216
12	Deckel		251 098		514	U-Scheibe 4,3	020 908
13	Büchse		221 391		517	Flachkopf-Schraube M4x8	023 579

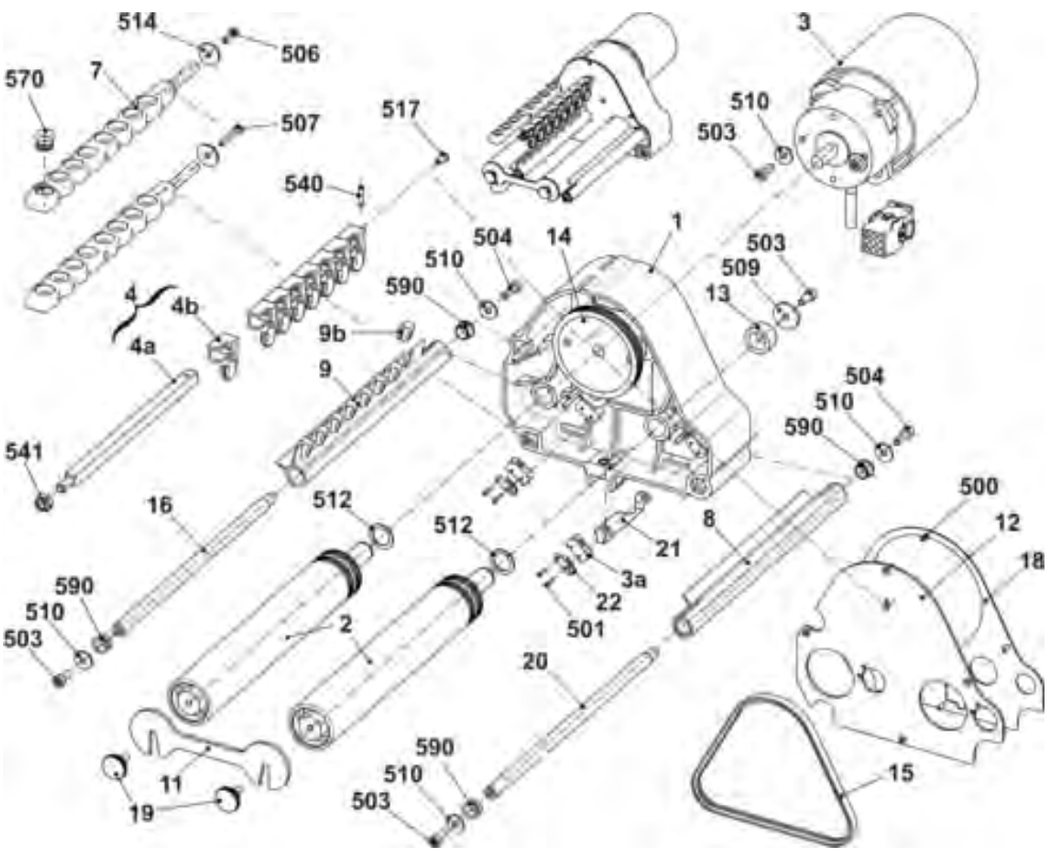

16.10 Zusatztisch

Pos	Benennung	Id		Pos	Benennung	Id
Σ	**Zusatztisch**	**242 742**				
1	Zusatztisch geschweisst	242 741		4	Spulenaufnahme	200 363
2	Aufnahmestift	202 777		500	Flachkopfschraube M4x30	023 681
3	Scheibe ø130	062 385		501	U-Scheibe 5,3x30x1,25	023 556

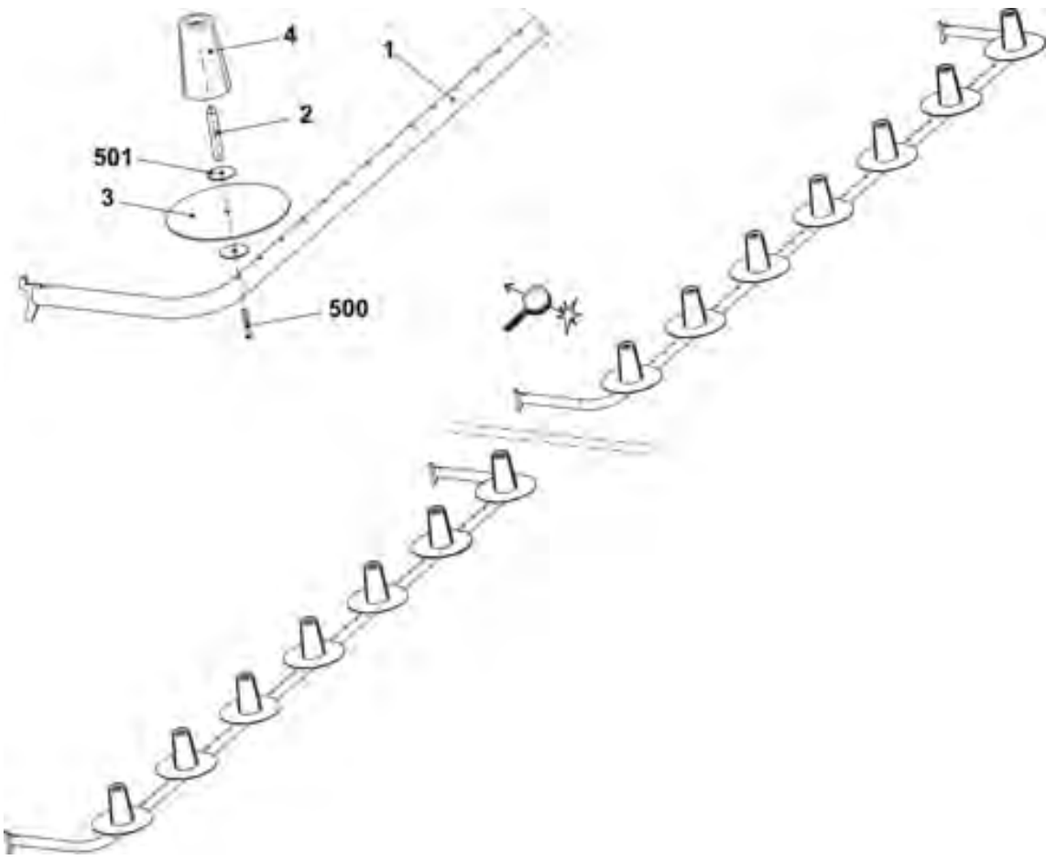

16.11 Zusatztisch unten

Pos	Benennung	Id		Pos	Benennung		Id
Σ	**Zusatztisch unten**	**253 647**		502	Flachkopfschraube M4x25		023 511
1	Zusatztisch geschweisst	253 503		8	Fadenführung		243 765
2	Aufnahmestift	202 777			8a	Führungsteil	243 623
3	Scheibe ø130	062 385			580	Passstift 3x12	020 647
4	Spulenaufnahme	200 363			581	Öse 8	021 504
500	Flachkopfschraube M4x30	023 681			582	Sprengring A12	020 996
501	U-Scheibe 5,3x30x1,25	023 556		9	Garnleiter komplett		241 581

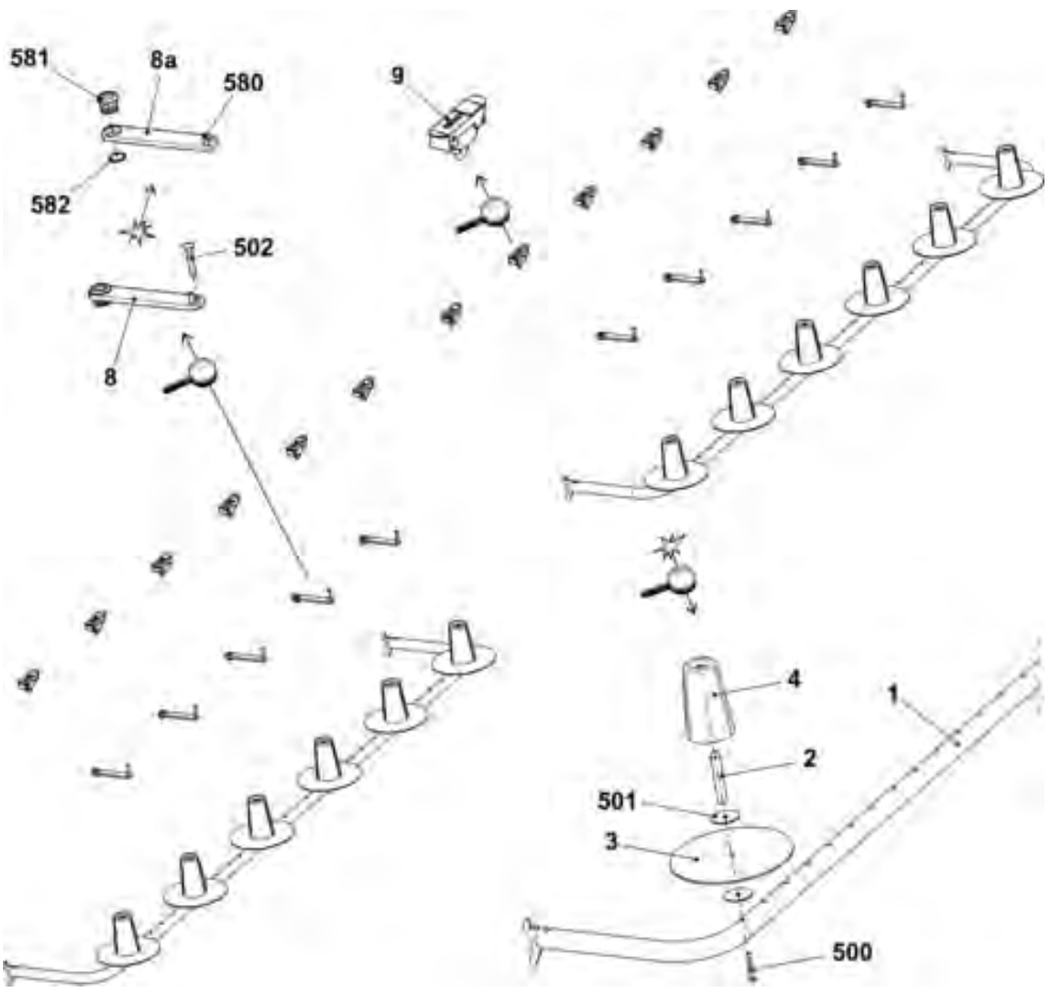

17 Umbausätze mit 24-und 32 IFF

17 Umbausätze mit 24-und 32 IFF

	Benennung	Id
24 IFF	Umbausatz 24 IFF E10-14	257 622
	Umbausatz 24 IFF E16-18	257 624
	Umbausatz 24 IFF E6.2	257 623
	Umbausatz 24 IFF E8.2	257 625
32 IFF	Umbausatz 32 IFF E10-14	257 584
	Umbausatz 32 IFF E16-18	257 587
	Umbausatz 32 IFF E6.2	257 587
	Umbausatz 32 IFF E8.2	257 588

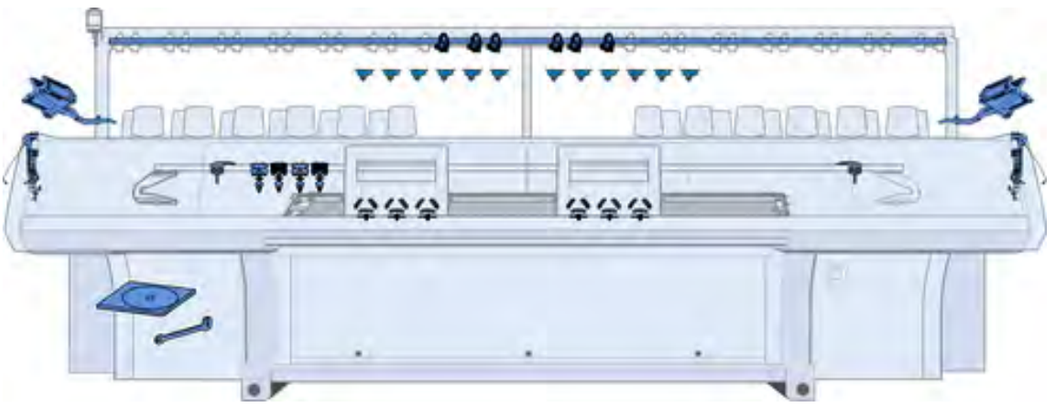

17.1 Umbausatz-Übersicht 24 IFF E10│E12│E14│E16│E8.2

Pos	Benennung	Id		Pos	Benennung	Id
Σ	Umbausatz 24 IFF					
	E10-14	257 622		13	Fadenführung komplett E16-18 IFF 24	256 937
	E16	257 624		14	Abzugsteil links kurz Fang E10-14+7.2	255 428
	E8.2	257 625			Abzugsteil links kurz Fang E16-18+8.2	255 547
1	Fadenspanner links komplett E10-18	258 461		15	Abzugsteil rechts kurz Fang E10-14+7.2	255 429
2	Fadenspanner rechts komplett E10-18	258 463			Abzugsteil rechts kurz Fang E16-18+8.2	255 548
3	Garnleiterschiene	242 431		16	Drückerteil kurz Fang	255 430
4	Träger links	243 609		17	Strickaustriebsplatte	256 491
5	Träger rechts	243 610		18	Anschlagleiste links komplett	258 454
6	Träger	243 766		19	Anschlagleiste rechts komplett	258 562
7	Fadenkontrolleinrichtung	237 124		20	Umlenker komplett	257 287
8	Garnleiter komplett	241 581		500	Sperrzahn-Schraube M6x12	023 415
9	Friktionsfournisseur links komplett 16-fach	254 900		501	Ripp-Sicherungsmutter M6-10	023 414
10	Friktionsfournisseur rechts komplett 16-fach 933	254 901		502	Vierkantmutter M8	023 269
11	DVD Anleitung Umbausatz IFF	245 169		503	Flachkopf-Schraube M8x16	023 113
12	Einstellteil für Fadenführer Bügel	250 119		504	Schraube KB60x20	237 682
13	Fadenführung komplett E10-14 IFF (E8.2) 24	256 936		505	U-Scheibe 6	022 537

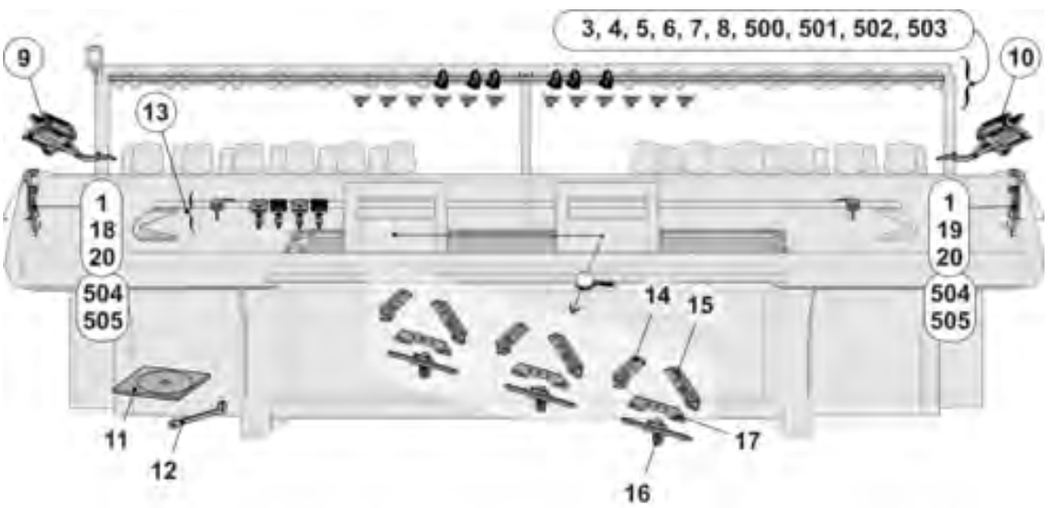

17.2 Umbausatz-Übersicht 24 IFF E6.2

Pos	Benennung	Id		Pos	Benennung	Id
Σ	Umbausatz 24 IFF E6.2	257 623				
1	Fadenspanner links komplett E7-8	244 499		12	Einstellteil für Fadenführer Bügel	250 119
2	Fadenspanner rechts komplett E7-8	244 502		13	Fadenführung komplett E7-8 IFF 24	256 935
3	Garnleiterschiene	242 431		14	Abzugsteil links kurz Fang E6.2	255 551
4	Träger links	243 609		15	Abzugsteil rechts kurz Fang E6.2	255 552
5	Träger rechts	243 610		16	Drückerteil kurz Fang	255 430
6	Träger	243 766		17	Strickaustriebsplatte	256 491
7	Fadenkontrolleinrichtung	237 124		500	Sperrzahn-Schraube M6x12	023 415
8	Garnleiter komplett	241 581		501	Ripp-Sicherungsmutter M6-10	023 414
9	Friktionsfournisseur links komplett 16-fach	254 900		502	Vierkantmutter M8	023 269
10	Friktionsfournisseur rechts komplett 16-fach 933	254 901		503	Flachkopf-Schraube M8x16	023 113
11	DVD Anleitung Umbausatz IFF	245 169		504	Schraube KB 60x20	237 682

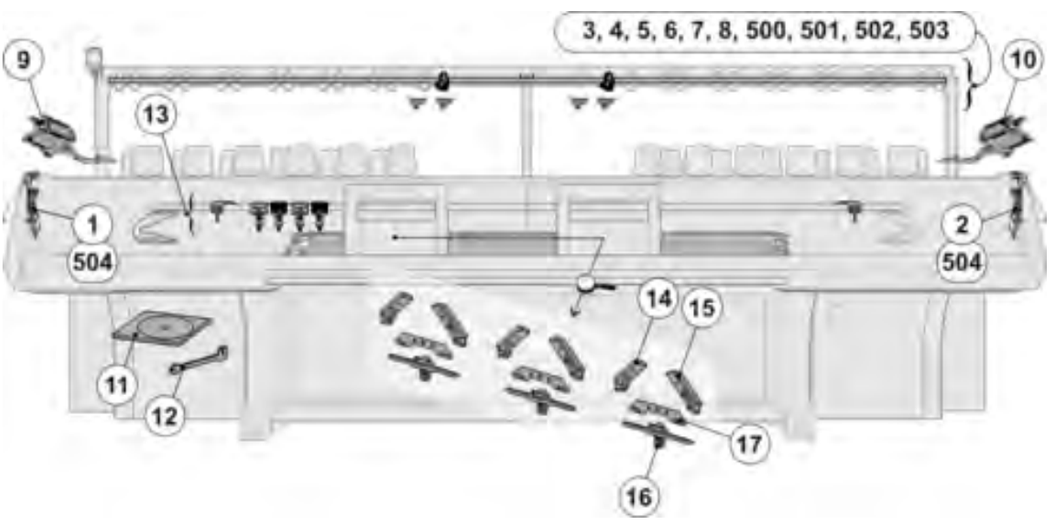

17.3 Umbausatz-Übersicht 32 IFF E10│E12│E14│E16│E8.2

Pos	Benennung	Id		Pos	Benennung	Id
Σ	Umbausatz 32 IFF					
	E10-14	257 584		13	Fadenführung komplett E16-18 IFF	245 164
	E16	257 587		14	Abzugsteil links kurz Fang E10-14+7.2	255 428
	E8.2	257 588			Abzugsteil links kurz Fang E16-18+8.2	255 547
1	Fadenspanner links komplett E10-18	258 461		15	Abzugsteil rechts kurz Fang E10-14+7.2	255 429
2	Fadenspanner rechts komplett E10-18	258 463			Abzugsteil rechts kurz Fang E16-18+8.2	255 548
3	Garnleiterschiene	242 431		16	Drückerteil kurz Fang	255 430
4	Träger links	243 609		17	Strickaustriebsplatte	256 491
5	Träger rechts	243 610		18	Anschlagleiste links komplett	258 454
6	Träger	243 766		19	Anschlagleiste rechts komplett	258 562
7	Fadenkontrolleinrichtung	237 124		20	Umlenker komplett	257 287
8	Garnleiter komplett	241 581		500	Sperrzahn-Schraube M6x12	023 415
9	Friktionsfournisseur links komplett 16-fach	254 900		501	Ripp-Sicherungsmutter M6-10	023 414
10	Friktionsfournisseur rechts komplett 16-fach 933	254 901		502	Vierkantmutter M8	023 269
11	DVD Anleitung Umbausatz IFF	245 169		503	Flachkopf-Schraube M8x16	023 113
12	Einstellteil für Fadenführer Bügel	250 119		504	Schraube KB60x20	237 682
13	Fadenführung komplett E10-14 IFF (E8.2)	245 163		505	U-Scheibe 6	022 537

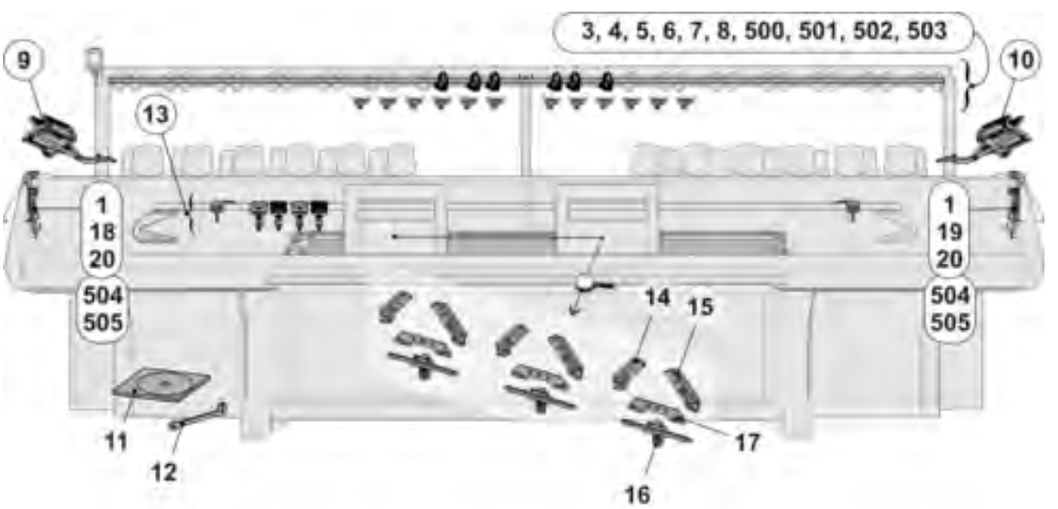

17.4 Umbausatz-Übersicht 32 IFF E6.2

Pos	Benennung	Id		Pos	Benennung	Id
Σ	Umbausatz 32 IFF E6.2	257 585				
1	Fadenspanner links komplett E7-8	244 499		12	Einstellteil für Fadenführer Bügel	250 119
2	Fadenspanner rechts komplett E7-8	244 502		13	Fadenführung komplett E7-8 IFF	245 162
3	Garnleiterschiene	242 431		14	Abzugsteil links kurz Fang E6.2	255 551
4	Träger links	243 609		15	Abzugsteil rechts kurz Fang E6.2	255 552
5	Träger rechts	243 610		16	Drückerteil kurz Fang	255 430
6	Träger	243 766		17	Strickaustriebsplatte	256 491
7	Fadenkontrolleinrichtung	237 124		500	Sperrzahn-Schraube M6x12	023 415
8	Garnleiter komplett	241 581		501	Ripp-Sicherungsmutter M6-10	023 414
9	Friktionsfournisseur links komplett 16-fach	254 900		502	Vierkantmutter M8	023 269
10	Friktionsfournisseur rechts komplett 16-fach 933	254 901		503	Flachkopf-Schraube M8x16	023 113
11	DVD Anleitung Umbausatz IFF	245 169		504	Schraube KB 60x20	237 682

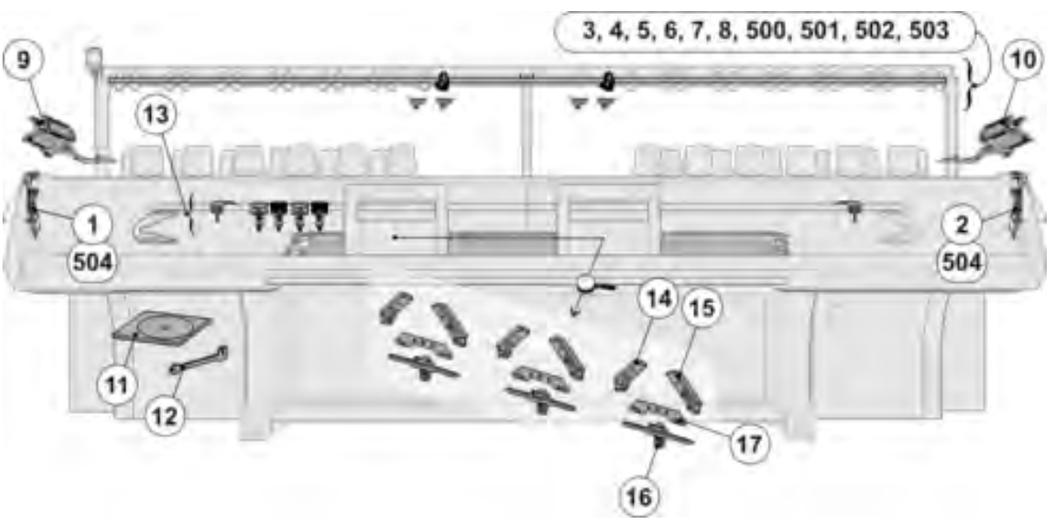

17.5 Teile für die linke Sicherheitshaube E10│E12│E14│E16│E8.2

Pos	Benennung	Id		Pos	Benennung	Id
1	Fadenspanner links komplett E10-18	258 461				
18	Anschlagleiste links komplett	258 454		504	Schraube KB60x20	237 682
20	Umlenker komplett	257 287		505	U-Scheibe 6	022 537

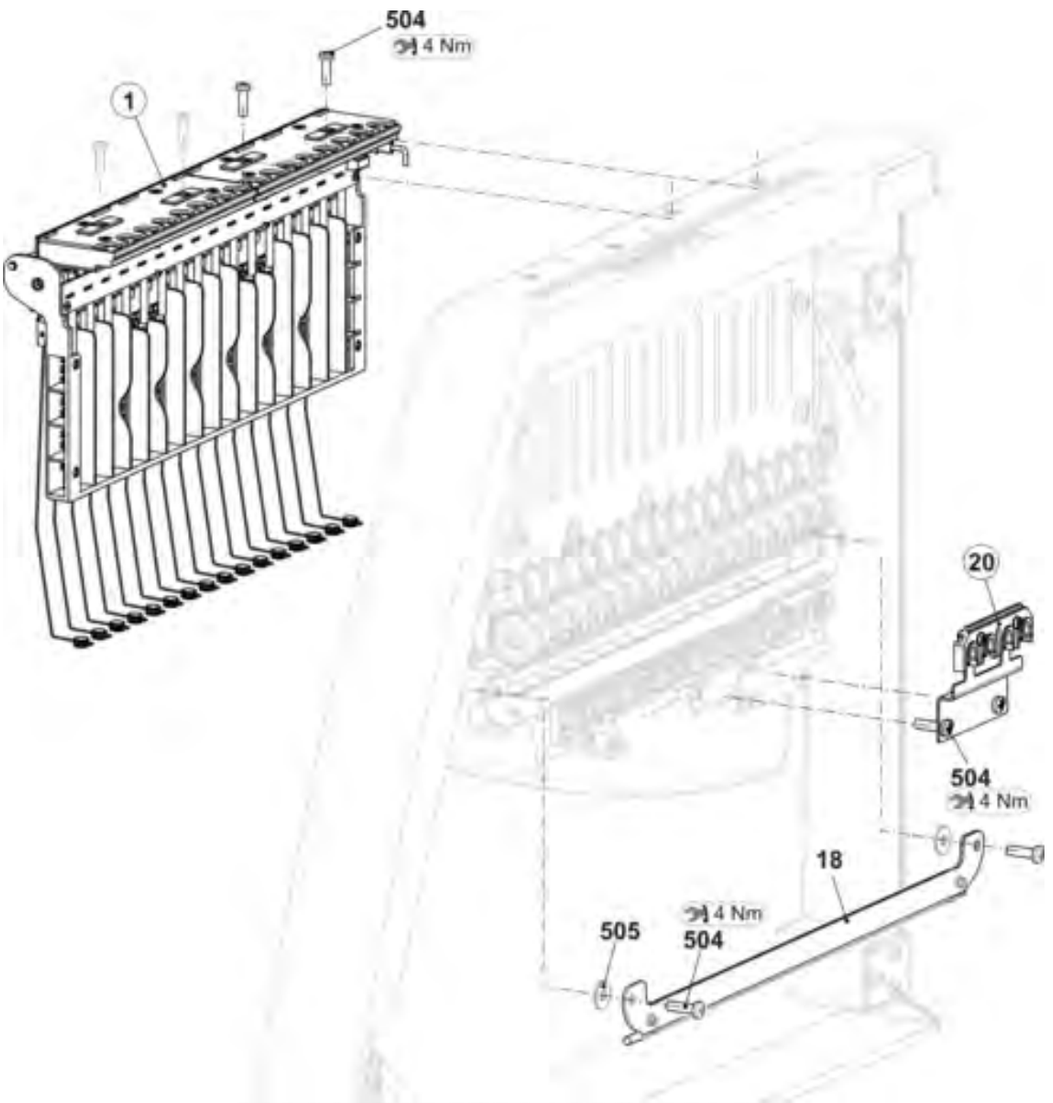

17.5.1 Fadenspanner links E10 | E12 | E14 | E16 | E8.2

Pos	Benennung	Id		Pos	Benennung	Id
Σ	**Fadenspanner links komplett E10-18**	**258 461**		7	Erdungsblech Spannerachse	243 121
1	Karte Aufholspanner 16-fach links	241 345		8	Massekabel Aufholspanner okc	243 105
2	Spannerachse komplett E10-18	258 460		500	Schraube KB 30x8	236 228
3	Gehäuse	241 367		501	Sicherungsscheibe	021 022
4	Schieber	241 694		502	Zugfeder 4,9x0,45x53	023 504
5	Anschlag	241 368		503	Sicherungsscheibe	021 020
6	Abstandshalter	242 048		504	Senkschraube M4x10	241 914

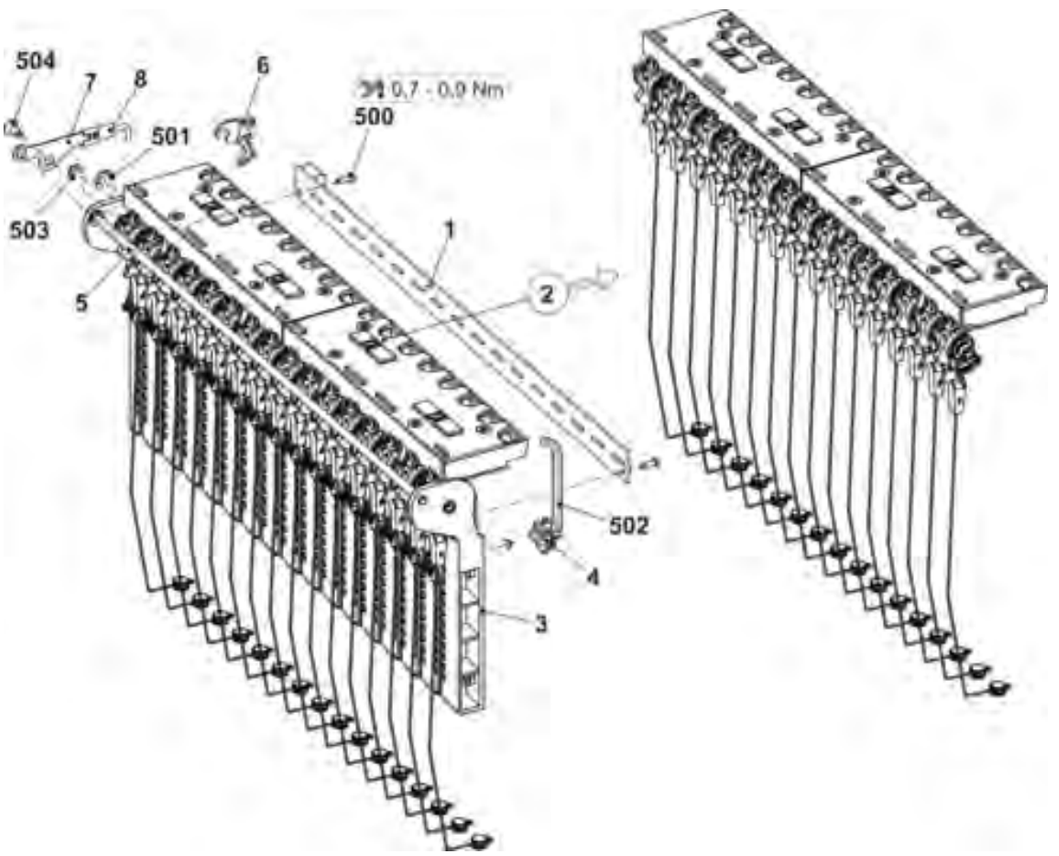

17.5.2 Spannerachse E10│E12│E14│E16│E8.2

Pos	Benennung	Id		Pos	Benennung	Id
Σ	**Spannerachse komplett E10-18**	**258 460**		**3**	**Fadenklemme AKF**	**238 695**
1	Achse	244 522		31	Gehäuse AKF	238 689
2	Spannarm vormontiert E10-18	258 459		32	Abdeckung AKF	237 926
4	Drahtbügel	238 694		33	Blech unten (Gehäuse AKF)	240 719
500	Passscheibe 8x14x0,5	023 501		34	Hebel AKF	238 692
501	Sicherungsscheibe	021 022		35	Druckstück AKF	238 690
502	Kerbstift 2x6	243 172		36	Schieber AKF	238 691
				37	Drahtbügel	238 694
				38	Draht	237 940
				531	Schraube KB 35x12	237 681
				532	Schraube KB 40x8	236 227
				533	Druckfeder 0,30x4,50x18,50	241 437
				534	Kerbstift 2x6	243 172

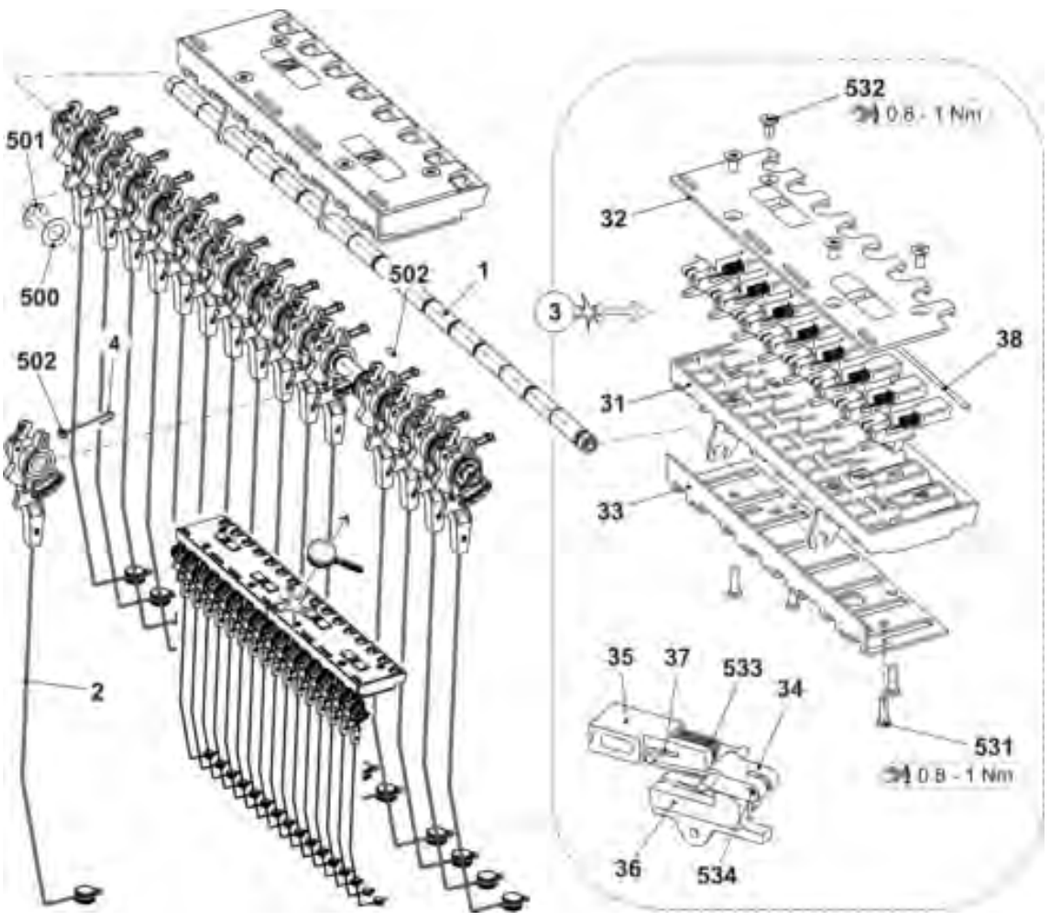

17.5.3 Umlenker

Pos	Benennung	Id		Pos	Benennung	Id
Σ	**Umlenker komplett**	**257 287**		500	Zylinder-Schraube M4x16	023 123
1	Halter Fadenumlenker	257 289		501	Sechskantmutter M4-8	023 046
2	Fadenumlenker	257 288		502	U-Scheibe 4	020 879

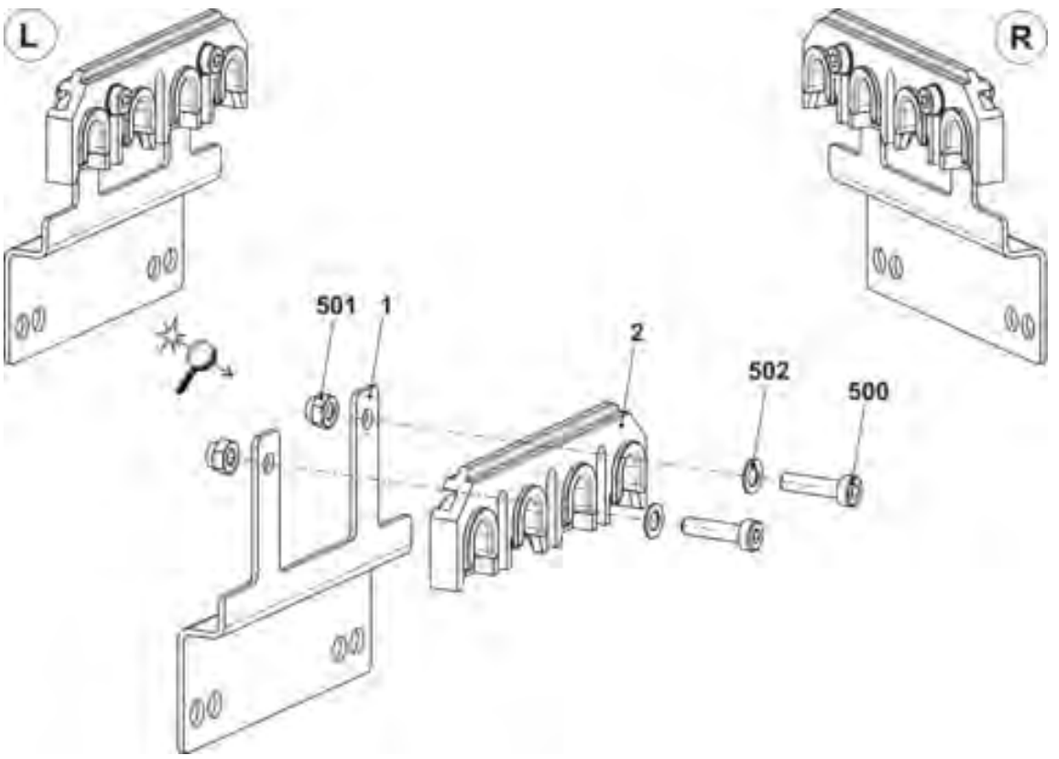

17.6 Teile für die rechte Sicherheitshaube E10│E12│E14│E16│E8.2

Pos	Benennung	Id		Pos	Benennung	Id
2	Fadenspanner rechts komplett E10-18	258 463				
19	Anschlagleiste rechts komplett	258 562		504	Schraube KB60x20	237 682
20	Umlenker komplett	257 287		505	U-Scheibe 6	022 537

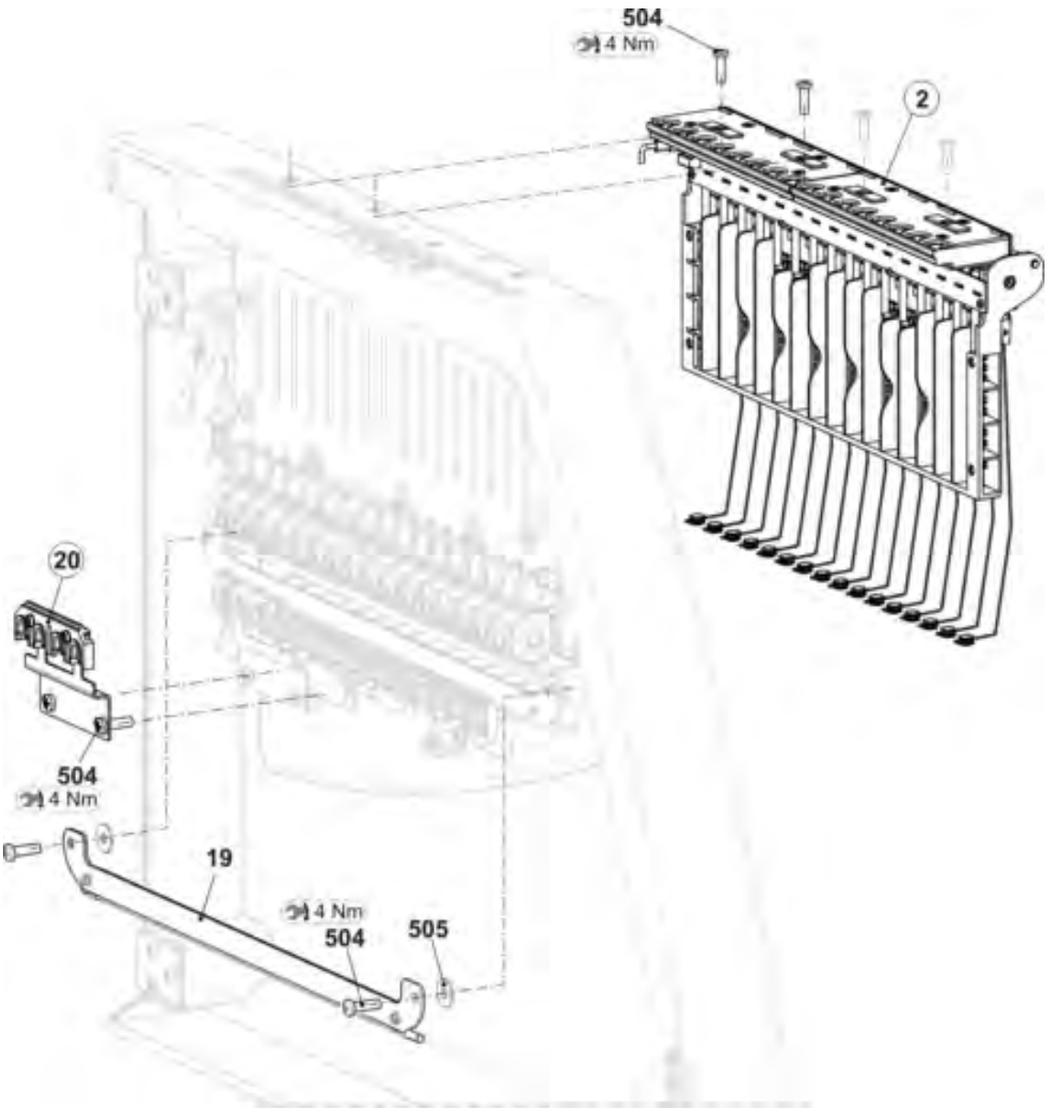

17.6.1 Fadenspanner rechts E10│E12│E14│E16│E8.2

Pos	Benennung	Id		Pos	Benennung	Id
Σ	**Fadenspanner links komplett E10-18**	**258 463**		7	Erdungsblech Spannerachse	243 121
1	Karte Aufholspanner 16-fach rechts	241 346		8	Massekabel Aufholspanner okc	243 105
2	Spannerachse komplett E10-18	258 460		500	Schraube KB 30x8	236 228
3	Gehäuse	241 367		501	Sicherungsscheibe	021 022
4	Schieber	241 694		502	Zugfeder 4,9x0,45x53	023 504
5	Anschlag	241 368		503	Sicherungsscheibe	021 020
6	Abstandshalter	242 048		504	Senkschraube M4x10	241 914

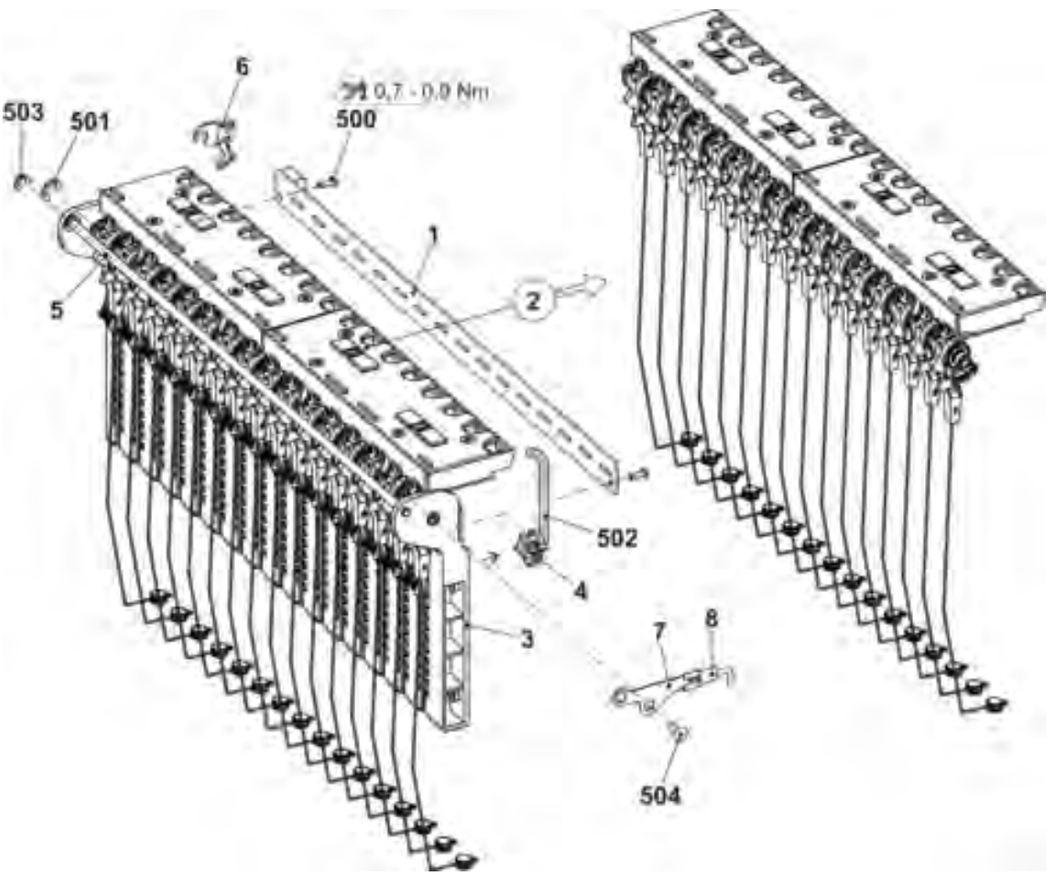

17.7 Teile für die linke Sicherheitshaube E6.2

Pos	Benennung	Id		Pos	Benennung	Id
1	Fadenspanner links komplett E7-8	244 499		508	Schraube KB60x20	237 682

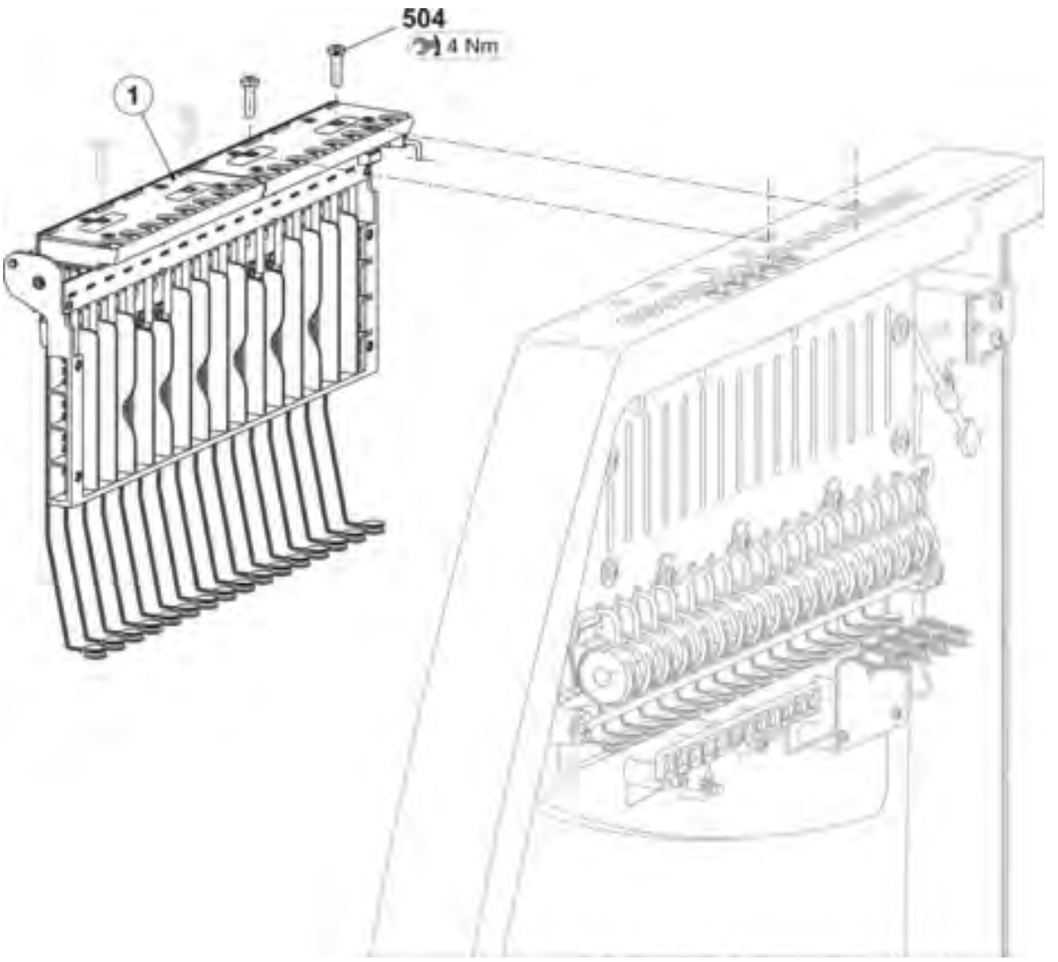

17.7.1 Fadenspanner links E6.2

Pos	Benennung	Id		Pos	Benennung	Id
Σ	**Fadenspanner links komplett E7-8**	**244 499**		7	Erdungsblech Spannerachse	243 121
1	Karte Aufholspanner 16fach links	241 345		8	Massekabel Aufholspanner okc	243 105
2	Spannerachse komplett E3-8 (E6.2)	244 494		500	Schraube KB 30x8	236 228
3	Gehäuse	241 367		501	Sicherungsscheibe	021 022
4	Schieber	241 694		502	Zugfeder 4,9x0,5x53 (E6.2)	023 503
5	Anschlag	241 368		503	Sicherungsscheibe	021 020
6	Abstandshalter	242 048		504	Senkschraube M4x10	241 914

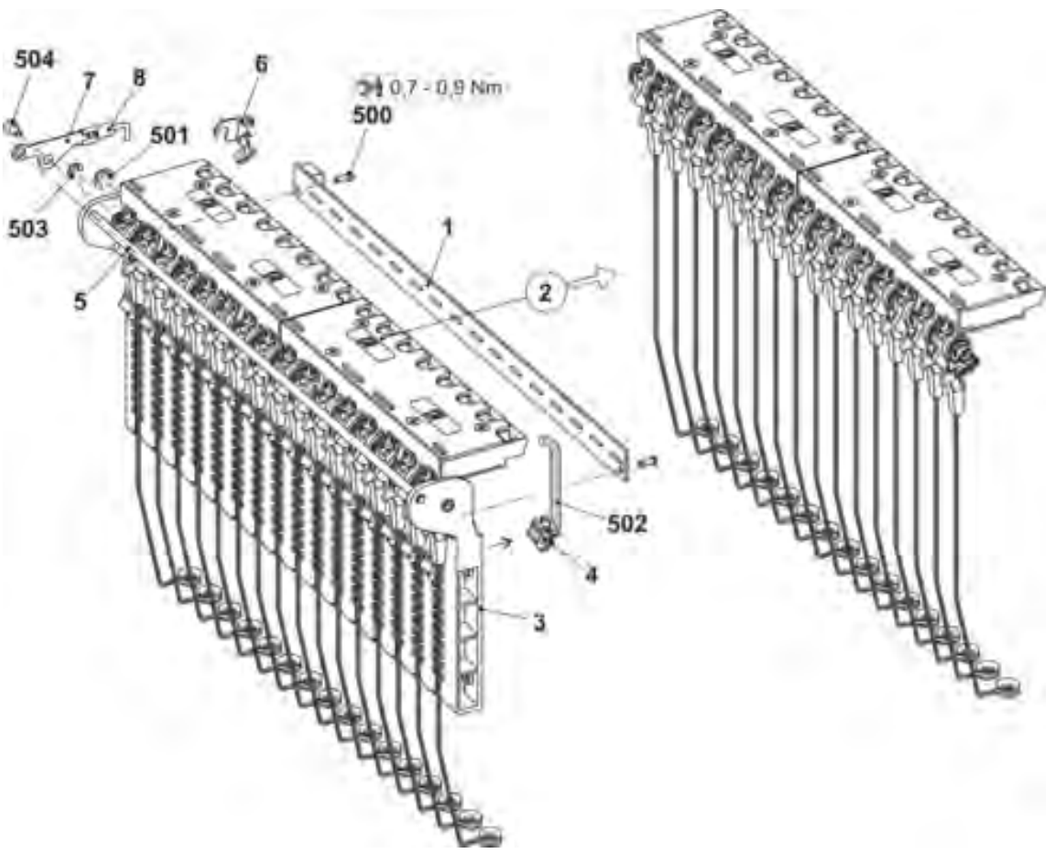

17.7.2 Spannerachse E6.2

Pos	Benennung	Id		Pos	Benennung	Id
Σ	**Spannerachse komplett E3-8 (E6.2)**	**244 494**		**3**	**Fadenklemme AKF**	**238 695**
1	Achse	244 522		31	Gehäuse AKF	238 689
2	Spannarm vormontiert E3 – E8	242 770		32	Abdeckung AKF	237 926
4	Drahtbügel	238 694		33	Blech unten (Gehäuse AKF)	240 719
500	Passscheibe 8x14x0,5	023 501		34	Hebel AKF	238 692
501	Sicherungsscheibe	021 022		35	Druckstück AKF	238 690
502	Kerbstift 2x6	243 172		36	Schieber AKF	238 691
				37	Drahtbügel	238 694
				38	Draht	237 940
				531	Schraube KB 35x12	237 681
				532	Schraube KB 40x8	236 227
				533	Druckfeder 0,30x4,50x18,50	241 437
				534	Kerbstift 2x6	243 172

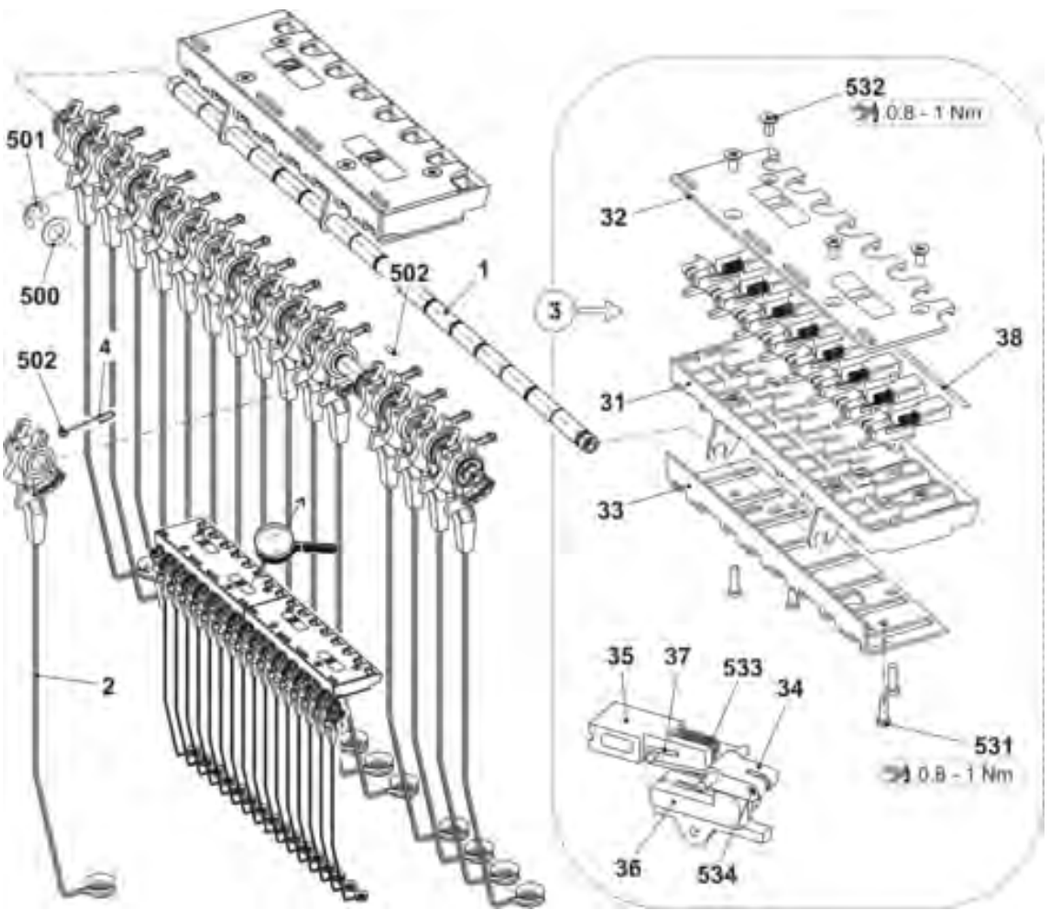

17.8 Teile für die rechte Sicherheitshaube E6.2

Pos	Benennung	Id		Pos	Benennung	Id
2	Fadenspanner rechts komplett E7-8	244 502		504	Schraube KB60x20	237 682

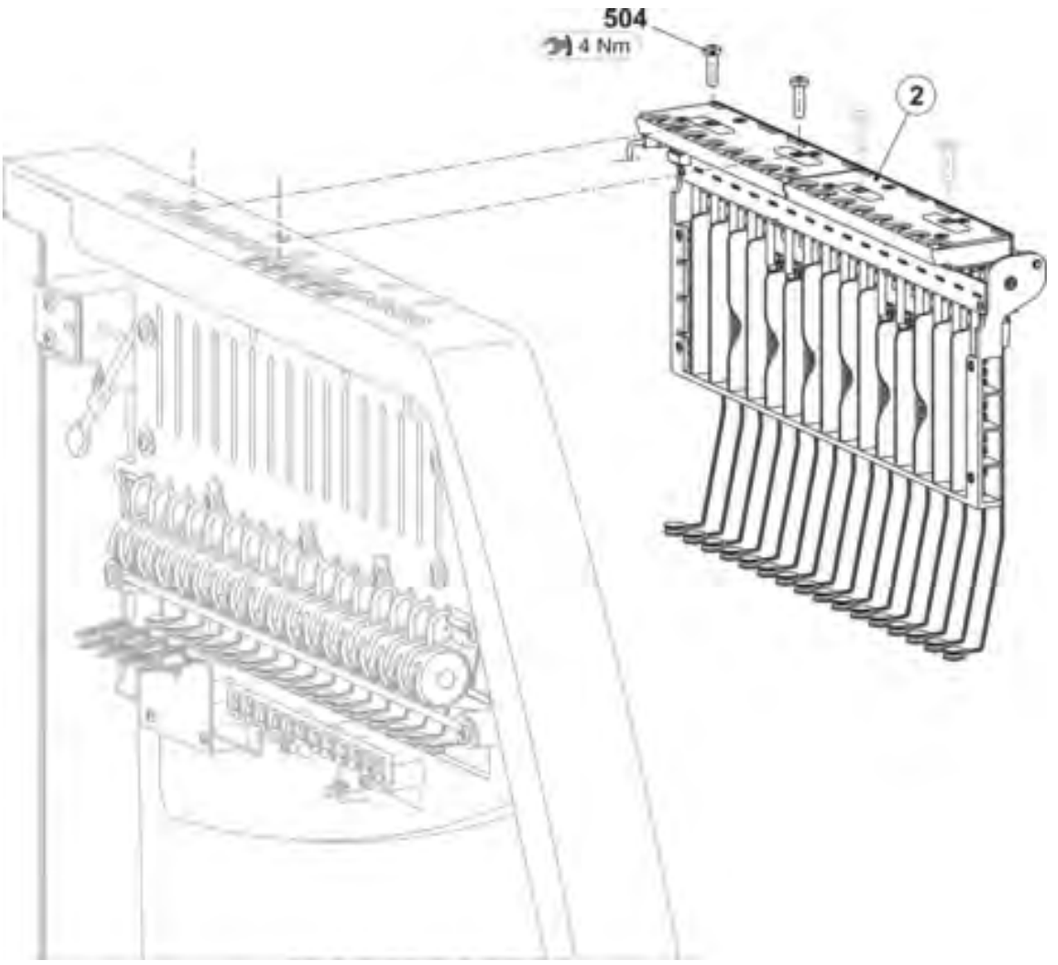

17.8.1 Fadenspanner rechts E6.2

Pos	Benennung	Id		Pos	Benennung	Id
Σ	**Fadenspanner rechts komplett E7-8**	**244 502**		7	Erdungsblech Spannerachse	243 121
1	Karte Aufholspanner 16fach rechts	241 346		8	Massekabel Aufholspanner okc	243 105
2	Spannerachse komplett E3-8 (E6.2)	244 494		500	Schraube KB 30x8	236 228
3	Gehäuse	241 367		501	Sicherungsscheibe	021 022
4	Schieber	241 694		502	Zugfeder 4,9x0,5x53 (E6.2)	023 503
5	Anschlag	241 368		503	Sicherungsscheibe	021 020
6	Abstandshalter	242 048		504	Senkschraube M4x10	241 914

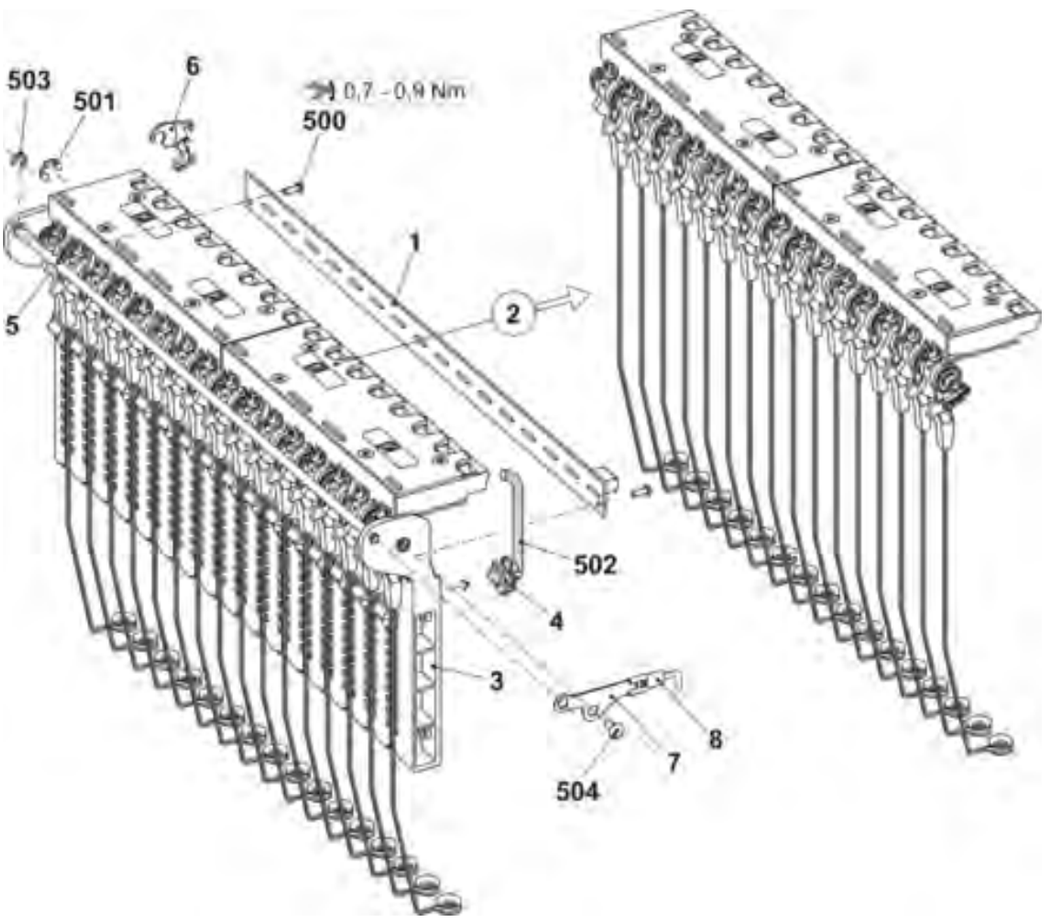

17.9 Teile für das Fadenleitsystem

Pos	Benennung	Id		Pos	Benennung	Id
Σ	Fadenleitsystem					
3	Garnleiterschiene 96“	242 431		8	Garnleiter komplett	241 581
4	Träger links	243 602		500	Sperrzahn-Schraube M6x12	023 415
5	Träger rechts	243 603		501	Ripp-Sicherungsmutter M6-10	023 414
6	Träger	239 295		502	Vierkantmutter M8	023 269
7	Fadenkontrolleinrichtung	237 124		503	Flachkopf-Schraube M8x16	023 113

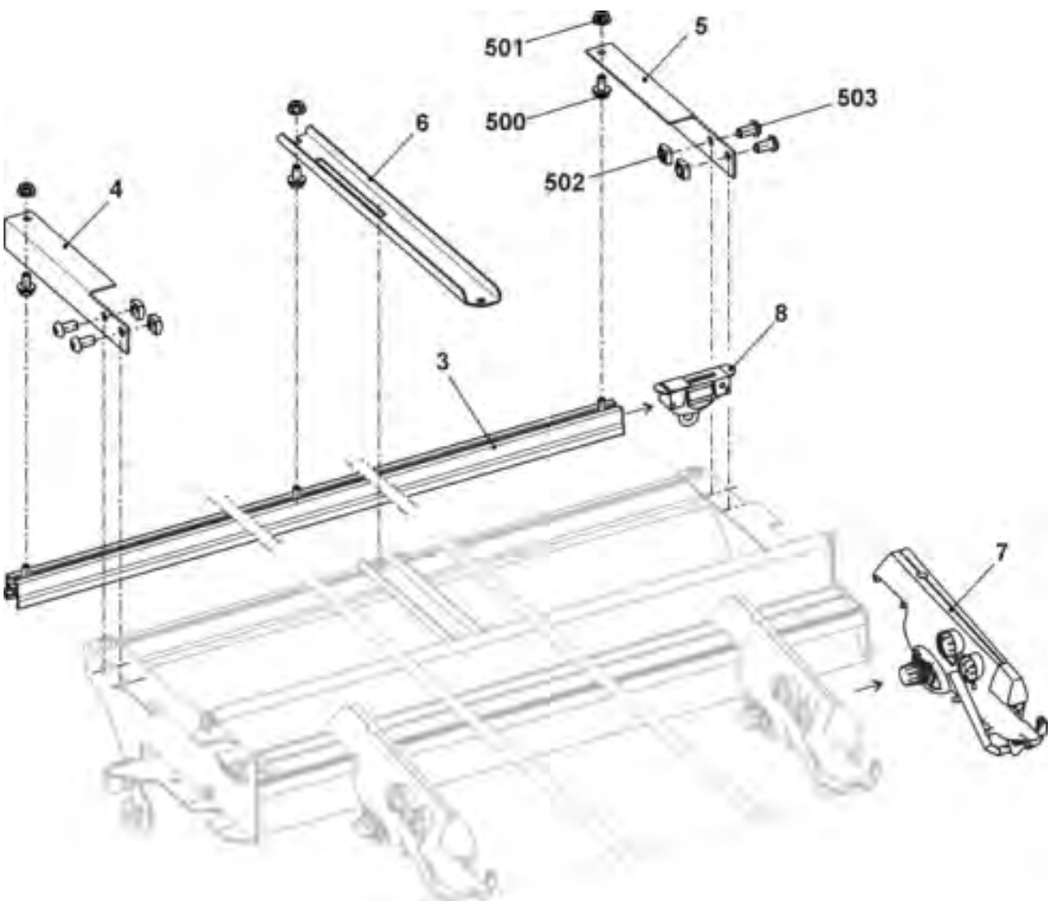

17.10 Fadenführung komplett E10|E12|E14|E7.2|E8.2 IFF

Pos	Benennung		Id		Pos	Benennung		Id
Σ	**Fadenführung komplett E10-14 IFF 24**		**256 936**					
	Fadenführung komplett E10-14 IFF 32		**245 163**					
1	IFF Schlitten komplett 1+8 E10-14		250 327		5	Begrenzer links mit zwei Ösen		244 446
	1a	IFF Schlitten 1+8	250 315			550	Ösenhalter	022 324
	1b	Fadenführerkopf 1+8 komplett E10-14	250 008			551	Ösenhalter	022 323
2	IFF Schlitten komplett 2+7 E10-14		250 328			552	Öse 4,2	021 499
	2a	IFF Schlitten 2+7	250 316			553	Zylinder-Schraube M3,5x4	020 011
	2b	Fadenführerkopf 2+7 komplett E10-14	250 009		6	Begrenzer rechts mit zwei Ösen		244 445
3	IFF Schlitten komplett 3+6 E10-14		250 329		c	Fadenleitwinkel		242 863
	3a	IFF Schlitten 3+6	250 317		500	Flachkopf Schraube M4x5		239 549
	3b	Fadenführerkopf 3-6 komplett E10-14	250 010		501	U-Scheibe 4		020 870
4	IFF Schlitten komplett 4+5 E10-14		250 330					
	4a	IFF Schlitten E10-14	250 318					
	4b	Fadenführerkopf 3-6 komplett E10-14	250 010					

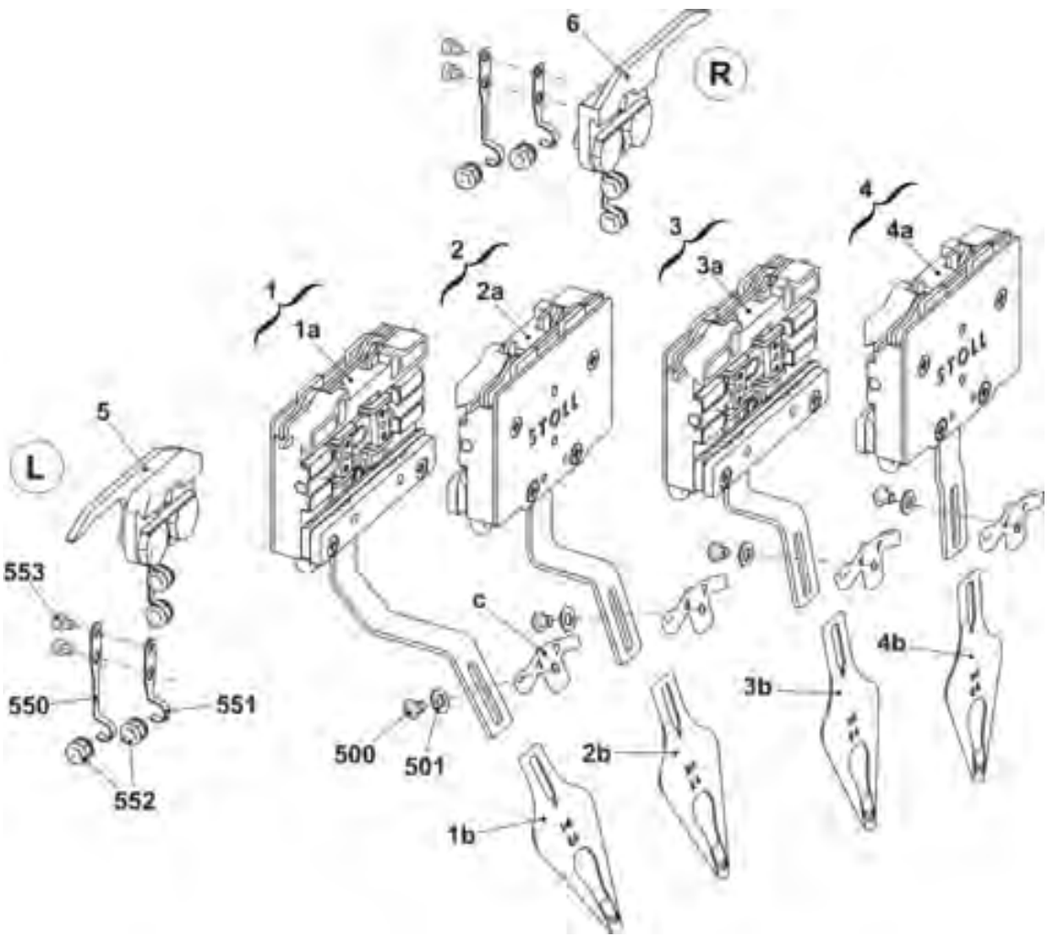

17.11 Fadenführung komplett E16 IFF

Pos	Benennung		Id		Pos	Benennung		Id
Σ	**Fadenführung komplett E16-18 IFF 24**		**256 937**					
	Fadenführung komplett E16-18 IFF 32		**245 164**					
1	IFF Schlitten komplett 1+8 E16-18		250 331		5	Begrenzer links mit zwei Ösen		244 446
	1a	IFF Schlitten 1+8	250 315			550	Ösenhalter	022 324
	1b	Fadenführerkopf 1+8 komplett E16-18	250 011			551	Ösenhalter	022 323
2	IFF Schlitten komplett 2+7 E16-18		250 332			552	Öse 4,2	021 499
	2a	IFF Schlitten 2+7	250 316			553	Zylinder-Schraube M3,5x4	020 011
	2b	Fadenführerkopf 2+7 komplett E16-18	250 012		6	Begrenzer rechts mit zwei Ösen		244 445
3	IFF Schlitten komplett 3+6 E16-18		250 333		c	Fadenleitwinkel		242 863
	3a	IFF Schlitten 3+6	250 317		500	Flachkopf Schraube M4x5		239 549
	3b	Fadenführerkopf 3-6 komplett E16-18	250 013		501	U-Scheibe 4		020 870
4	IFF Schlitten komplett 4+5 E16-18		250 334					
	4a	IFF Schlitten 4+5	250 318					
	4b	Fadenführerkopf 3-6 komplett E16-18	250 013					

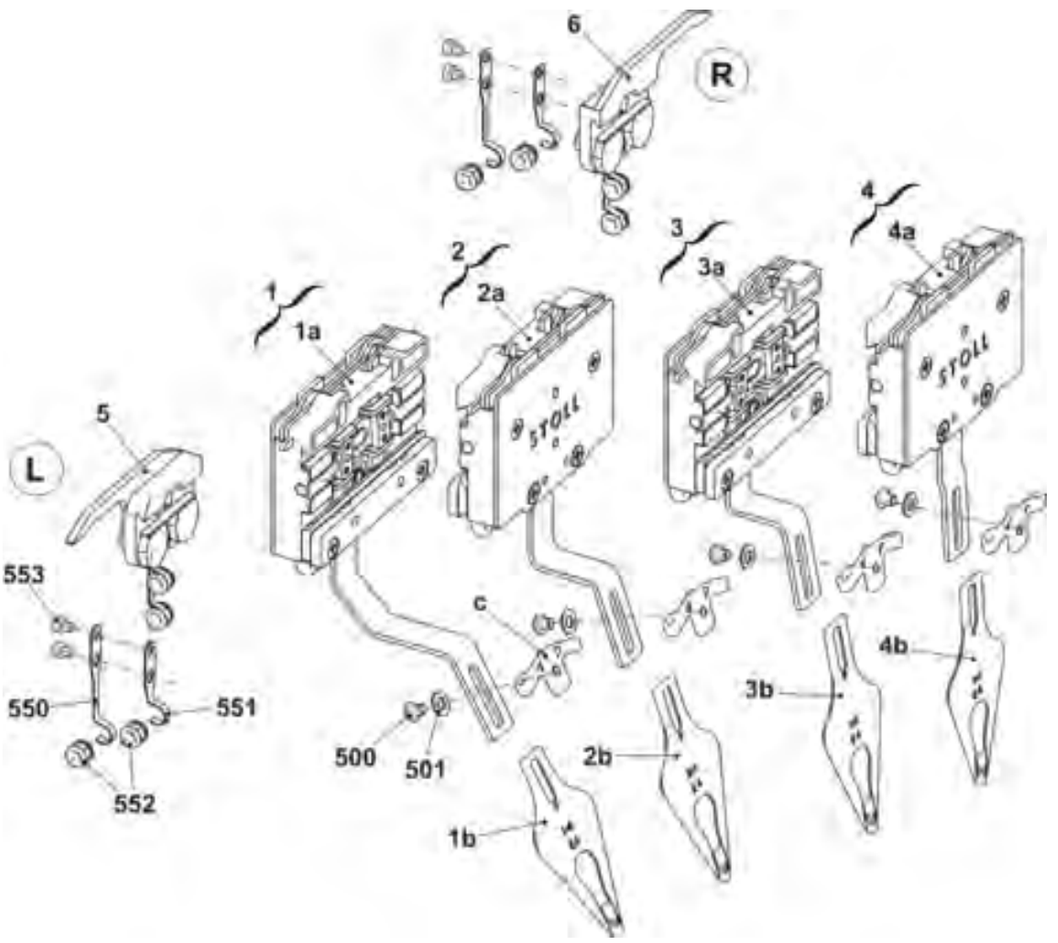

17.12 Fadenführung komplett E6.2 IFF

Pos	Benennung		Id		Pos	Benennung		Id
Σ	**Fadenführung komplett E7-8 IFF 24**		**256 935**					
	Fadenführung komplett E7-8 IFF 32		**245 162**					
1	IFF Schlitten komplett 1+8 E7-8		250 323		5	Begrenzer links mit zwei Ösen		244 446
	1a	IFF Schlitten 1+8	250 315			550	Ösenhalter	022 324
	1b	Fadenführerkopf 1+8 komplett E7-8	244 082			551	Ösenhalter	022 323
2	IFF Schlitten komplett 2+7 E7-8		250 324			552	Öse 4,2	021 499
	2a	IFF Schlitten 2+7	250 316			553	Zylinder-Schraube M3,5x4	020 011
	2b	Fadenführerkopf 2+7 komplett E7-8	244 083		6	Begrenzer rechts mit zwei Ösen		244 445
3	IFF Schlitten komplett 3+6 E7-8		250 325		c	Fadenleitwinkel		242 863
	3a	IFF Schlitten 3+6	250 317		500	Flachkopf Schraube M4x5		239 549
	3b	Fadenführerkopf 3-6 komplett E7-8	244 084		501	U-Scheibe 4		020 870
4	IFF Schlitten komplett 4+5 E7-8		250 326					
	4a	IFF Schlitten 4+5	250 318					
	4b	Fadenführerkopf 3-6 komplett E7-8	244 084					

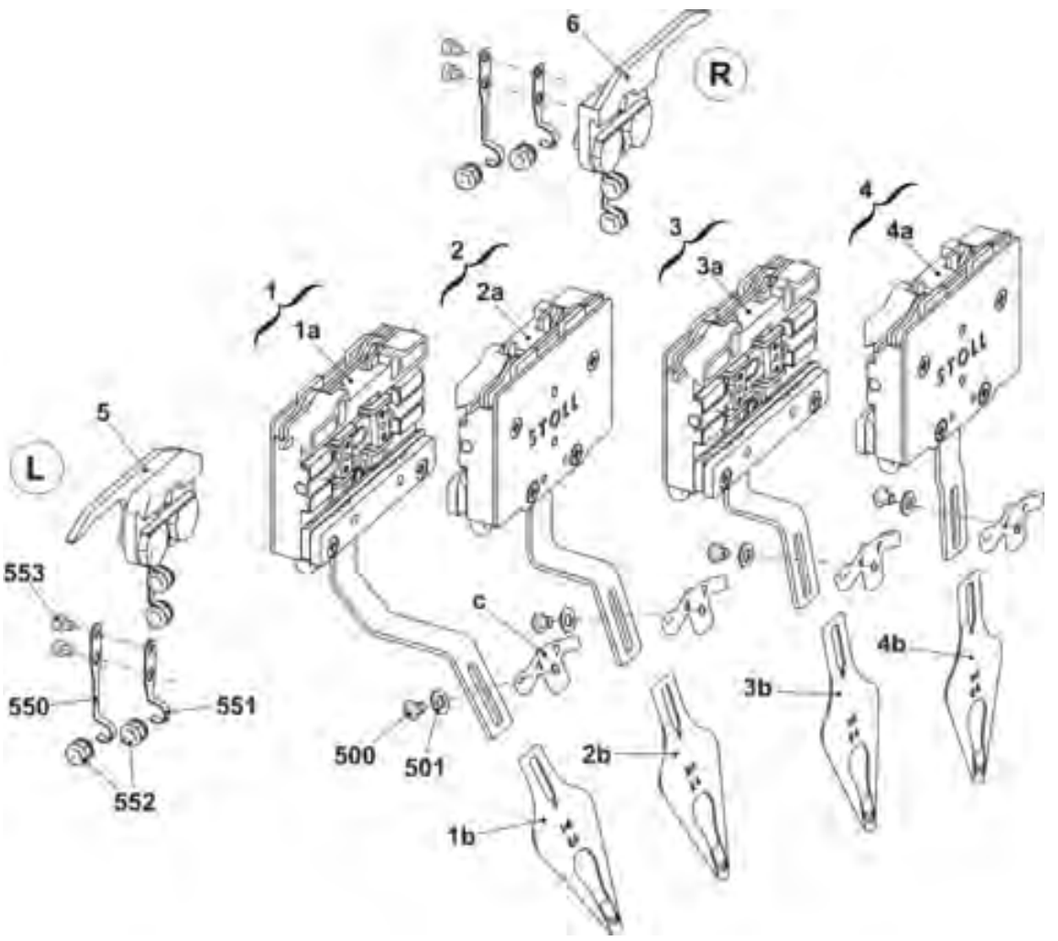

17.13 Friktionsfournisseur links und rechts komplett

Pos	Benennung		Id		Pos	Benennung		Id
Σ L	**Friktionsfournisseur links komplett 16-fach**		**254 900**		Σ R	**Friktionsfournisseur rechts komplett 16-fach**		**254 901**
1	Friktionsfournisseur links		244 185		1	Friktionsfournisseur rechts		244 186
2	Halter Fournisseur links komplett 16-fach		254 534		2	Halter Fournisseur rechts komplett 16-fach		254 533
	2a	Halter Fournisseur links16-fach	253 841			2a	Halter Fournisseur rechts 16-fach	253 842
	2b	Halter Tisch links	244 560			2b	Halter Tisch rechts	244 561
	500	Flachkopf-Schraube M8x16	023 113			500	Flachkopf-Schraube M8x16	023 113
5	Nutenstein		228 851		5	Nutenstein		228 851
502	Flachkopf-Schraube M5x8		239 408		502	Flachkopf-Schraube M5x8		239 408
503	Flachkopf-Schraube M8x16		023 113		503	Flachkopf-Schraube M8x16		023 113
504	U-Scheibe		023 248		504	U-Scheibe		023 248
505	Flachkopf-Schraube M8x18		251 331		505	Flachkopf-Schraube M8x18		251 331
506	Zylinder-Schraube M6x16		020 135		506	Zylinder-Schraube M6x16		020 135

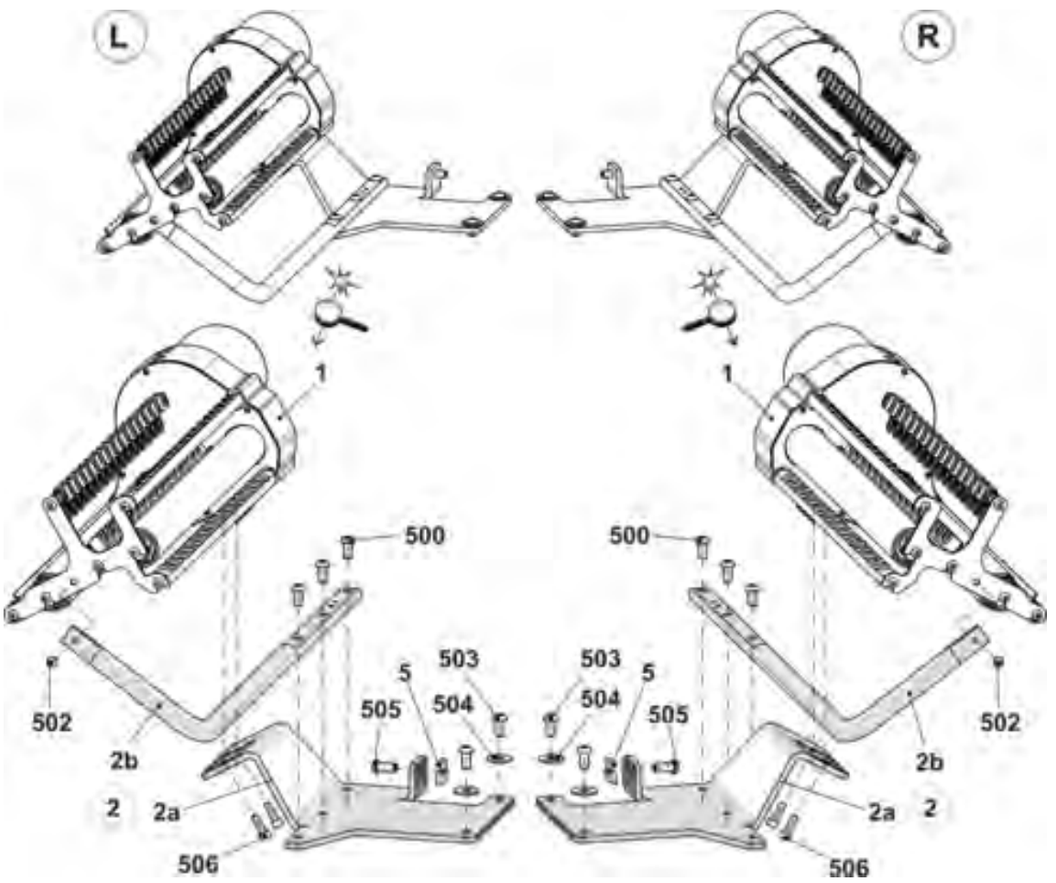

17.13.1 Friktionsfournisseur links

Pos	Benennung		Id		Pos	Benennung	Id
Σ	Friktionsfournisseur links komplett 16-fach		244 185		11	Büchse	221 391
1	Gehäuse		240 368		12	Keilrippenscheibe	221 268
2	Friktionswalze komplett		243 860		13	Keilrippenriemen	206 927
3	Drehstrommotor 3x42V komplett		219 800		14	Stange	243 868
	3a	Drehstrommotor	220 161		15	Deckel	230 758
	3b	Mikroschalter	008 664		18	Umlenker komplett 16-fach	250 102
5	Fadenleitstab 16-fach komplett		244 576		20	Erdungsblech	256 622
6	Fadenleitstab 16-fach komplett		244 578		21	Federblech	256 702
	6a	Fadenleitstab 16-fach	244 577		500	Schraube KB 30x8	236 228
	6b	Keramiköse	240 640		501	Schraube M20x10	244 736
7	Abstellschiene rechts komplett		243 863		502	Zylinder-Schraube M5x12	020 132
	7a	Abstellschiene rechts	243 864		503	Zylinder-Schraube M5x16	022 726
	570	Gleitlager GFM-101214-07	023 627		504	Zylinder-Schraube M5x25	023 523
8	Abstellschiene links komplett		243 865		506	U-Scheibe 5,3x22x2,5	023 219
	8a	Abstellschiene links	243 866		507	U-Scheibe 5	020 901
	8b	Faden-Öse	230 662		508	Passscheibe 15x21x1	023 216
	580	Gleitlager GFM-101214-07	023 627		510	U-Scheibe 5	023 542
9	Lasche		251 113		511	Flachkopf-Schraube M5x8	239 408
10	Deckel		251 098		514	Flachkopf-Schraube M4x8	023 579

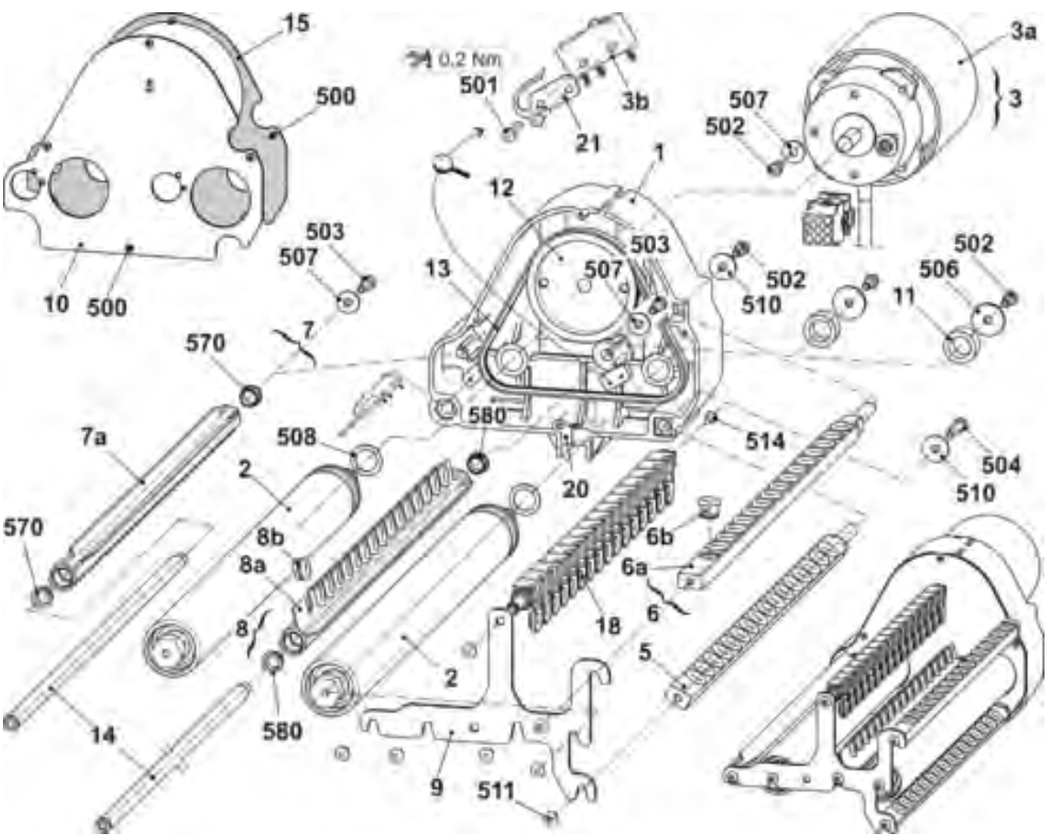

17.13.2 Friktionsfournisseur rechts
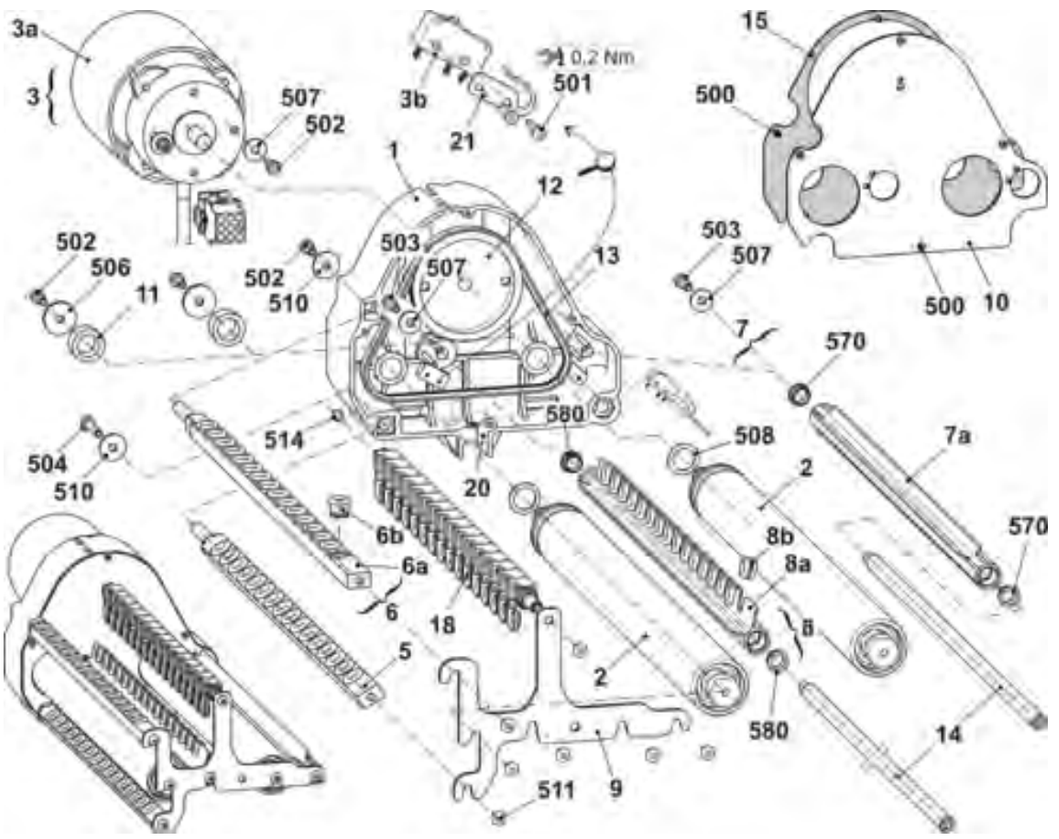
Pos	Benennung		Id		Pos	Benennung	Id
Σ	**Friktionsfournisseur rechts komplett 16-fach**		**244 186**		11	Büchse	221 391
1	Gehäuse		240 368		12	Keilrippenscheibe	221 268
2	Friktionswalze komplett		243 860		13	Keilrippenriemen	206 927
3	Drehstrommotor 3x42V komplett		219 800		14	Stange	243 868
	3a	Drehstrommotor	220 161		15	Deckel	230 758
	3b	Mikroschalter	008 664		18	Umlenker komplett 16-fach	250 102
5	Fadenleitstab 16-fach komplett		244 772		20	Erdungsblech	256 622
6	Fadenleitstab 16-fach komplett		244 578		21	Federblech	256 702
	6a	Fadenleitstab 16-fach	244 577		500	Schraube KB 30x8	236 228
	6b	Keramiköse	240 640		501	Schraube M20x10	244 736
7	Abstellschiene rechts komplett		243 863		502	Zylinder-Schraube M5x12	020 132
	7a	Abstellschiene rechts	243 864		503	Zylinder-Schraube M5x16	022 726
	570	Gleitlager GFM-101214-07	023 627		504	Zylinder-Schraube M5x25	023 523
8	Abstellschiene rechts komplett		244 530		506	U-Scheibe 5,3x22x2,5	023 219
	8a	Abstellschiene rechts	244 531		507	U-Scheibe 5	020 901
	8b	Faden-Öse	230 662		508	Passscheibe 15x21x1	023 216
	580	Gleitlager GFM-101214-07	023 627		510	U-Scheibe 5	023 542
9	Lasche		251 113		511	Flachkopf-Schraube M5x8	239 408
10	Deckel		251 098		514	Flachkopf-Schraube M4x8	023 579