STOLL
THE RIGHT WAY TO KNIT

Ersatzteil-Katalog

CMS 730S (Typ 625)

Baumuster 000

E3,5.2|E5.2|E6.2|E7.2|E9.2

Dokument-Nr. 257117_01_DE

Ausgabe 03/2010

Inhaltsverzeichnis

1 Einleitung 9
1.1 Bestellformular 10
1.2 Suchhilfe 11
1.3 Drehmomente 12
2 Antrieb und Versatz 13
2.1 Antrieb und Versatz 14
2.1.1 Antrieb 15
2.1.1.1 Motor und Riementrieb 16
2.1.1.2 Spannlager 17
2.1.2 Versatz 18
2.2 Energiekette und Mitnehmer 19
3 Nadelbetten 21
3.1 Nadelbett E3,5.2 22
3.2 Fortsetzung Nadelbett E3,5.2 23
3.3 Nadelbett E5.2 24
3.4 Fortsetzung Nadelbett E5.2 25
3.5 Nadelbett E6.2 26
3.6 Fortsetzung Nadelbett E6.2 27
3.7 Nadelbett E7.2 28
3.8 Fortsetzung Nadelbett E7.2 29
3.9 Nadelbett E9.2 30
3.10 Fortsetzung Nadelbett E9.2 31
3.11 Nadelbetten, Befestigungselemente 32
3.12 Klemm/Schneideinheit 33
3.12.1 Kurbelgehäuse 34
3.12.2 Kurbelgehäuse mit Antrieb 35
3.12.3 Selektionsgehäuse 36
3.13 Fadenklemme 37
4 Schlitten 39
4.1 Schlitten-Übersicht 40
4.2 Schlitten-Übersicht, Fortsetzung 41
4.2.1 Schlossteile E3,5.2│E5.2 (Oberseite) 42
4.2.2 Schlossteile E3,5.2│E5.2 (Unterseite) 43
4.2.3 Schlossteile E6.2│E7.2 (Oberseite) 44
4.2.4 Schlossteile E6.2│E7.2 (Unterseite) 45
4.2.5 Schlossteile E9.2 (Oberseite) 46
4.2.6 Schlossteile E9.2 (Unterseite) 47
4.2.7 Kulierteil links und rechts 48
4.2.8 Platinenschloss (E3,5.2│E5.2│E6.2│E7.2) 49

4.2.9 Platinenschloss E9.2 ... 50
4.2.10 Steuereinheit Platine/Einstreifer links E3,5.2 ... 51
4.2.11 Steuereinheit Platine/Einstreifer mitte E3,5.2 ... 52
4.2.12 Steuereinheit Platine/Einstreifer rechts E3,5.2 ... 53
4.2.13 Steuereinheit Platine/Einstreifer links E5.2 ... 54
4.2.14 Steuereinheit Platine/Einstreifer mitte E5.2 ... 55
4.2.15 Steuereinheit Platine/Einstreifer rechts E5.2 ... 56
4.2.16 Steuereinheit Platine/Einstreifer links E6.2 ... 57
4.2.17 Steuereinheit Platine/Einstreifer mitte E6.2 ... 58
4.2.18 Steuereinheit Platine/Einstreifer rechts E6.2 ... 59
4.2.19 Steuereinheit Platine/Einstreifer links E7.2 ... 60
4.2.20 Steuereinheit Platine/Einstreifer mitte E7.2 ... 61
4.2.21 Steuereinheit Platine/Einstreifer rechts E7.2 ... 62
4.2.22 Steuereinheit Platine/Einstreifer links E9.2 ... 63
4.2.23 Steuereinheit Platine/Einstreifer mitte E9.2 ... 64
4.2.24 Steuereinheit Platine/Einstreifer rechts E9.2 ... 65
4.2.25 Abdeckungen ... 66
4.2.26 Fadenführer-Mitnahme ohne Führungsteil ... 67
4.2.27 Fadenführer-Mitnahme mit Führungsteil ... 68
4.2.28 Schubstangen ... 69
4.2.29 Schlittenwagen ... 70
4.2.30 Schlitten-Führung ... 71
4.2.31 Schlitten-Abdeckung ... 72
4.2.32 Ersatzteilpaket Schlittenführungsstab ... 73
4.2.33 Steuereinheit Bürste ... 74
4.2.34 Nadelwächter ... 75
4.2.35 Bürstenhalter ... 76

5 Zentralschmierung ... 77

5.1 Zentralschmierung ... 78
5.1.1 Schmiereinheit vorne komplett ... 79
5.1.2 Schmiereinheit hinten komplett ... 80
5.1.3 Verteiler ... 81

6 Hauptabzug ... 83

6.1 Abzugswalzen und linkes Lager ... 84
6.2 Abzugsmotor und rechtes Lager ... 85
6.2.1 Schwenklager ... 86
6.2.2 Hintere Abzugswalze ... 87
6.2.3 Abstreifwinkel ... 88
6.2.4 Vordere Abzugswalze ... 89
6.2.4.1 Vordere Walzenelemente ... 90
6.2.4.2 Anpress-Winkelschiene ... 91
6.2.5 Steckachse ... 92
6.2.6 Aufnahmeblech ... 93
6.3 Abzugsschließer ... 94
6.3.1 Schließer-Welle ... 95
6.3.2 Rechter Schwenkhalter ... 96

6.3.3 Linker Schwenkhalter ... 97
6.3.4 Mittlerer Schwenkhalter ... 98

7 Hilfsabzug ... 99

7.1 Hilfsabzug ... 100
7.1.1 Hilfsabzug vormontiert ... 101
7.1.1.1 Anpresshebel ... 102
7.1.1.2 Abzugswalze ... 103
7.1.1.3 Linkes Lager Hilfsabzug ... 104
7.1.1.4 Rechtes Lager Hilfsabzug ... 105
7.1.2 Motor Hilfsabzug komplett ... 106

8 Kammabzug ... 107

8.1 Kammabzug ... 108
8.1.1 Kammabzug links ... 109
8.1.2 Kammabzug rechts ... 110
8.1.2.1 Kamm-Antriebswelle ... 111
8.1.2.2 Schwenkhebel Kammabzug ... 112
8.1.3 Kammabzug Mitte ... 113
8.1.3.1 Kammeinheit ... 114
8.1.3.1.1 Schalthebel Kammabzug ... 115

9 Fadenliefereinrichtung ... 117

9.1 Fadenleitsystem mit 18, 22 und 24 FKE ... 118
9.1.1 Fadenkontrolleinheit ... 119
9.2 Linke Fadenführung ... 120
9.2.1 Linke Fadenspanner ... 121
9.2.2 Fadenbremse und Fadenumlenker ... 122
9.2.3 Linke Spannerachse ... 123
9.3 Rechte Fadenführung ... 124
9.3.1 Rechte Fadenspanner ... 125
9.3.2 Rechte Spannerachse ... 126
9.4 Spulentisch ... 127
9.5 Fadenführer und Führungsstäbe ... 128
9.6 Fadenführerschlitten ... 129
9.7 Friktionsfournisseur links und rechts komplett ... 130
9.7.1 Linker Friktionsfournisseur ... 131
9.7.2 Rechter Friktionsfournisseur ... 132

10 Flusenentsorgung ... 133

10.1 Flusenentsorgung ... 134
10.2 Schlauchsatz ... 135
10.3 Flusenbehälter ... 136

11 Bedienung und Überwachung 137
11.1 Eingabeeinheit 138
11.2 Signal-Leuchte 139
11.3 Starteinrichtung 140
11.3.1 Einrückstangen-Lager 141
11.4 Schockabstellung 142
11.5 Stauraum-Überwachung 143
11.6 Messeinrichtung 144

12 Schutzeinrichtung 145
12.1 Seitliche Sicherheitshauben 146
12.2 Verkleidung 147
12.3 Rückwand 148

13 Elektrik 149
13.1 Schaltplan (221) als PDF 150
13.2 Sicherungen 151
13.3 Schleppkabel E3,5.2 152
13.4 Schleppkabel E5.2 | E6.2 | E7.2 | E9.2 153
13.5 Kabelstrang Basis 1 154
13.6 Kabelstrang Basis 2 155
13.7 Kabelstrang Kamm 156
13.8 Kabelstrang 72" 157
13.9 Kabelstrang 158

14 Steuerungselektronik 159
14.1 Linker Steuerschrank 160
14.2 Rechter Steuerschrank 161

15 Lieferbares Zubehör 163
15.1 Werkzeug 164
15.2 Schmiermittel 165
15.3 Werkzeug 166

16 Sondereinrichtungen 167
16.1 Plattierfadenführer 3+6 168
16.2 Plattierfadenführer 4+5 169
16.3 Plattier-Fadenführerschlitten (einstellbar) 170
16.4 Plattier-Fadenführerschlitten (46mm) 171
16.5 Fadenlängenmesseinrichtung 172
16.6 Zusatztisch Nachrüstsatz 173

16.7 Zusatztisch unten 174
16.8 Spulenhalter links 175
16.9 Spulenhalter rechts 176
16.10 Fournisseur PRIMO 177

1 Einleitung

1 Einleitung

Impressum

Alle Rechte vorbehalten.
Die Verwendung der Texte und Bilder, auch auszugsweise, ist ohne unsere Zustimmung urheberrechtswidrig.
Unsere Produkte werden kontinuierlich weiterentwickelt, daher sind technische Änderungen vorbehalten.
Die Angaben in diesem Katalog sind ohne Gewähr.

©

H. Stoll GmbH & Co.KG

Stollweg 1

D-72760 Reutlingen, Deutschland

Telefon: +49 (07121) 313-289

Fax: +49 (07121) 313-347

e-mail: spareparts@stoll.com

Hinweis zur Bestellung

Der vorliegende Katalog dient zur Bestellung von Ersatzteilen.

Er kann nur für die Maschinen verwendet werden, deren Typbezeichnung auf der Titelseite eingetragen ist.

Bei Ersatzteilbestellungen bitten wir unbedingt um folgende Angaben, da sonst eine Ersatzteillieferung nicht möglich ist:

1. Maschinentyp, Feinheit, Maschinen-Nr.
2. Seitennummer, Benennung, Id, Stückzahl.

Bitte verwenden Sie das Bestellformular!

Für Reparaturen dürfen nur Original STOLL Ersatzteile verwendet werden.

STOLL
THE RIGHT WAY TO KNIT

1.1 Bestellformular

Bestellformular

Telefon +49 (07121) 313-289
Telefax +49 (07121) 313-347
e-mail: spareparts@stoll.com

H. Stoll GmbH & Co. KG
Postfach 2544

D-72715 Reutlingen

Bestellnummer

Eingangsdatum

Firma

Name

Straße

PLZ Ort

Telefon

Telefax

Kunden-Nr.

Versandart

Bestelldatum

Maschinentyp

Feinheit

Masch.-Nr.

Sinx-Nr.

Ersatzteilbestellung

Seite Nr.	Benennung	Ident-Nr.	Stückzahl	Bemerkung

Datum Unterschrift

1.2 Suchhilfe

Um die Suche nach den Ersatzteilen zu erleichtern werden im Ersatzteilkatalog folgende Elemente verwendet:

Symbol	Bedeutung
Σ	Kennzeichnet eine Baugruppe
X	Positionszeiger mit der Positionszahl (X).
X*	Kennzeichnet ein Element aus einer fremden Baugruppe.
X	Kennzeichnet eine Baugruppe, die nebenstehend detailliert dargestellt wird.
X	Kennzeichnet eine Baugruppe, die auf einer weiteren Seite detailliert dargestellt wird.
z Nm	Schrauben-Drehmoment (z), abweichend von der Vorzugsreihe.
	Einzelheit, in der Pfeilrichtung stark vergrößert dargestellt.
	Explosionsdarstellung, Einzelelemente vergrößert dargestellt.
X	Kennzeichnet eine Gruppe von Teilen.
L	Kennzeichnet die linke Seite oder Ansicht.
R	Kennzeichnet die rechte Seite oder Ansicht.
A A	Kennzeichnet einen Schnitt oder Ansicht in Blickrichtung.

1.3 Drehmomente

Drehmomente **Torques** **Couples** **Coppias** **Momentos de rotación**		Festigkeitsklassen Property class Classes de résistance Classi di resistenza Clases de resistencia		
[Nm] ± 10 % (für μ_{ges} = 0,12)		4,8	8,8	12,9
Regelgewinde Coarse-pitch thread Filetage à pas gros Filetto regolatore Filete regolador	M3	0,6	1,2	2,5
	M4	1,2	2,5	5
	M5	2,5	5	9
	M6	5	9	18
	M8		18	40
	M10		40	
	M12		80	

Vorzugsreihe der Schrauben-Drehmomente

- Drehmomente **gelten** für:
  Verbindung Stahl-Stahl, schwarze, phosphatierte, verzinkte, gerollte oder geschnittene Gewinde, sowie nur für ebene (Kopf-) Auflagen.
- Drehmomente gelten für:
  gesicherte Schrauben mit: Sicherungs-Scheiben, Ripp-Köpfen, beschichtete und klemmende Schrauben und Muttern. Sie finden auch keine Anwendung bei selbstfurchenden Gewinden.
- Von dieser Vorzugsreihe abweichende Anzugsmomente sind an den entsprechenden Stellen in den Zeichnungen zu entnehmen.

2 Antrieb und Versatz

2 Antrieb und Versatz

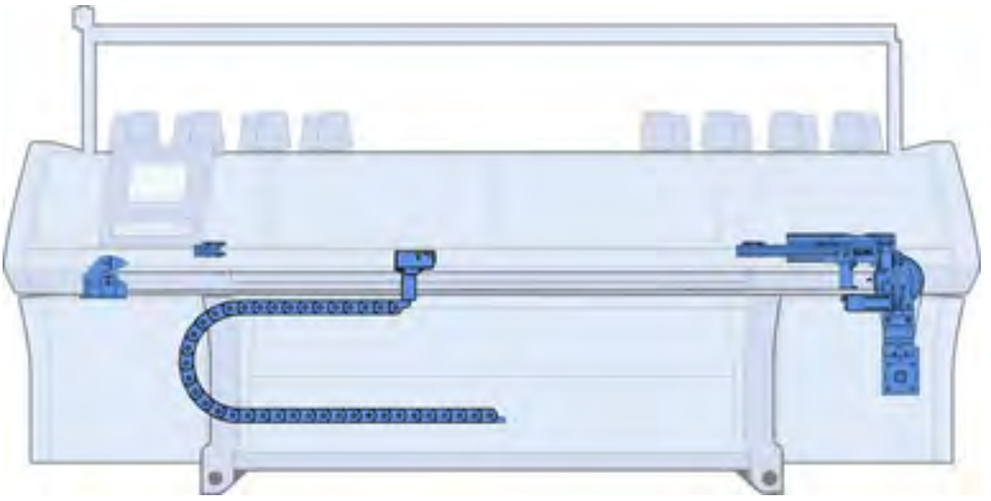

2.1 Antrieb und Versatz

Pos	Benennung	Id		Pos	Benennung	Id
Σ	Antriebseinheit und Versatz					
1	Antriebseinheit			2	Versatz	

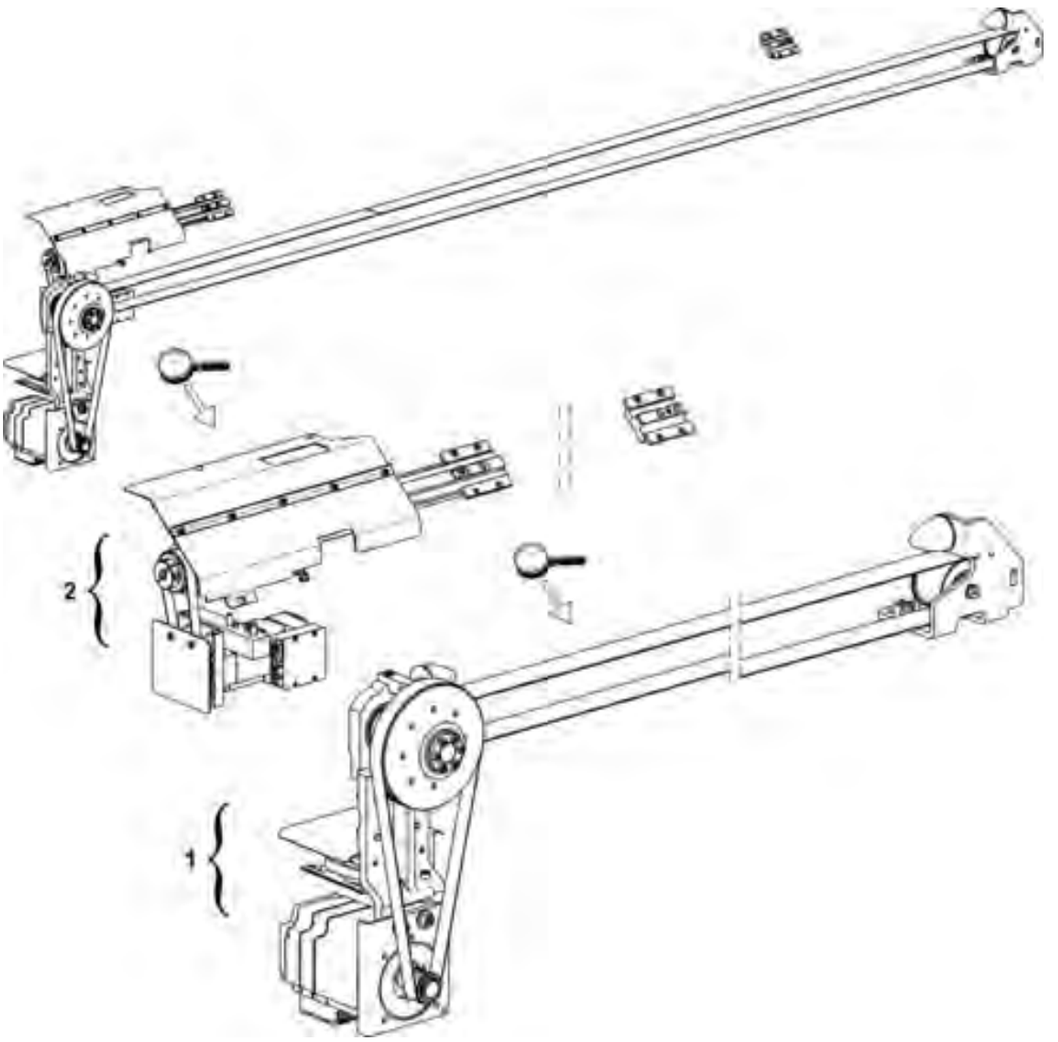

2.1.1 Antrieb

Pos	Benennung	Id		Pos	Benennung		Id
Σ	**Antriebseinheit**			23	Lüfter komplett		242 413
11	Antriebseinheit komplett	240 743			23a	Lüfter komplett	213 722
12	Spannlager komplett	251 581			23b	Lüfterblech Antriebsmotor	241 823
14	Zahnriemen 50AT10/6370	253 850		523	Zylinder-Schrauben M8x12		023 138
16	Distanzrohr	222 099		910	Mutter M10X12		023 471
17	Parabelfeder	200 661		907	Zylinder-Schraube M10X25		020 157

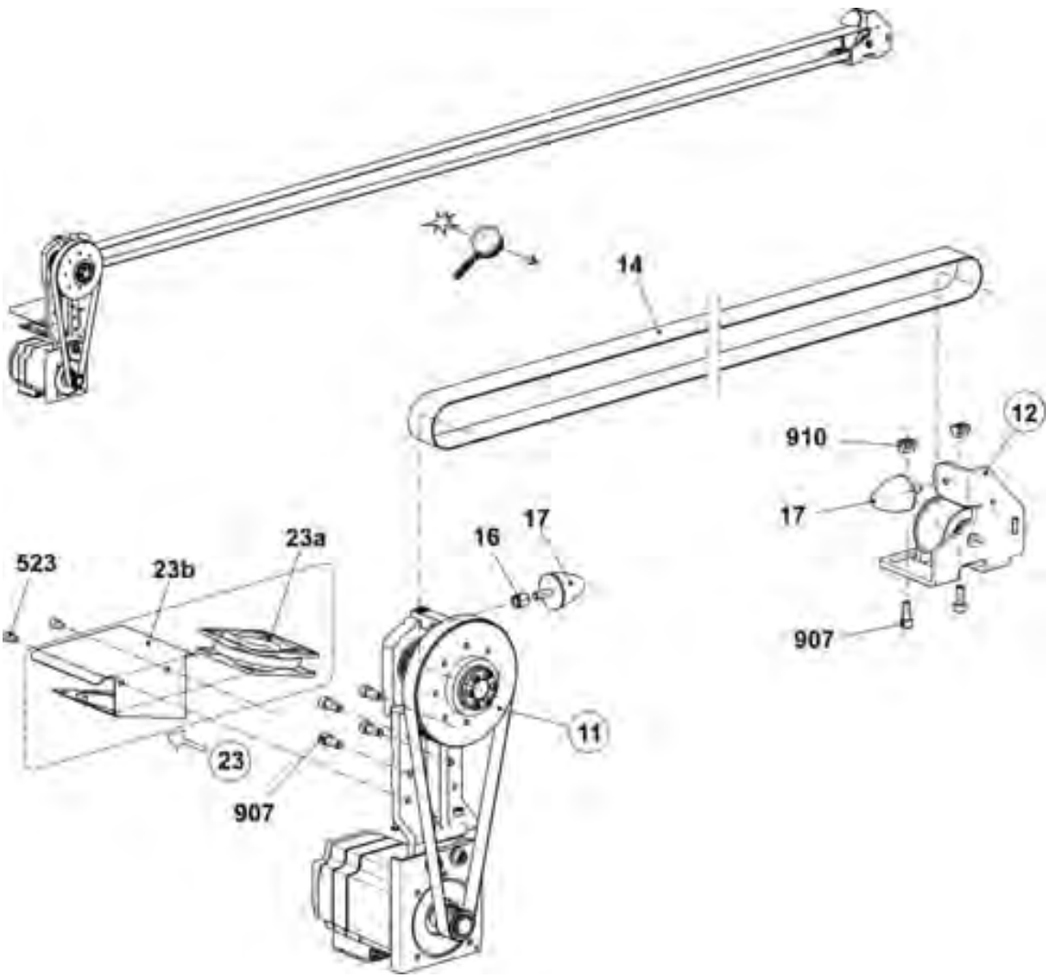

2.1.1.1 Motor und Riementrieb

Pos	Benennung		Id		Pos	Benennung		Id
Σ	**Antriebseinheit komplett**		**240 743**					
1	Antriebseinheit		256 301			2d	Halter Puffer	222 100
500	Zylinder-Schraube M10X25		020 157			2e	Zahnriemen 250 HP-S5M 1050 NG	240 628
501	Scheibe 10,5X25X2,5		022 178			520	Zylinder-Schraube M8X35	020 144
2	Antriebslager komplett		240 742			521	Sicherungsring 68x2.5	022 914
	2a	Antriebslager	241 654			522	Rillenkugellager 6207-2RS	022 915
	2b	Zahnriemen-Scheibe	240 616			523	Spannsatz 30X55	023 208
	2c	Zahnritzel	242 039			524	Zylinder-Schraube M8X25 12.9	020 142

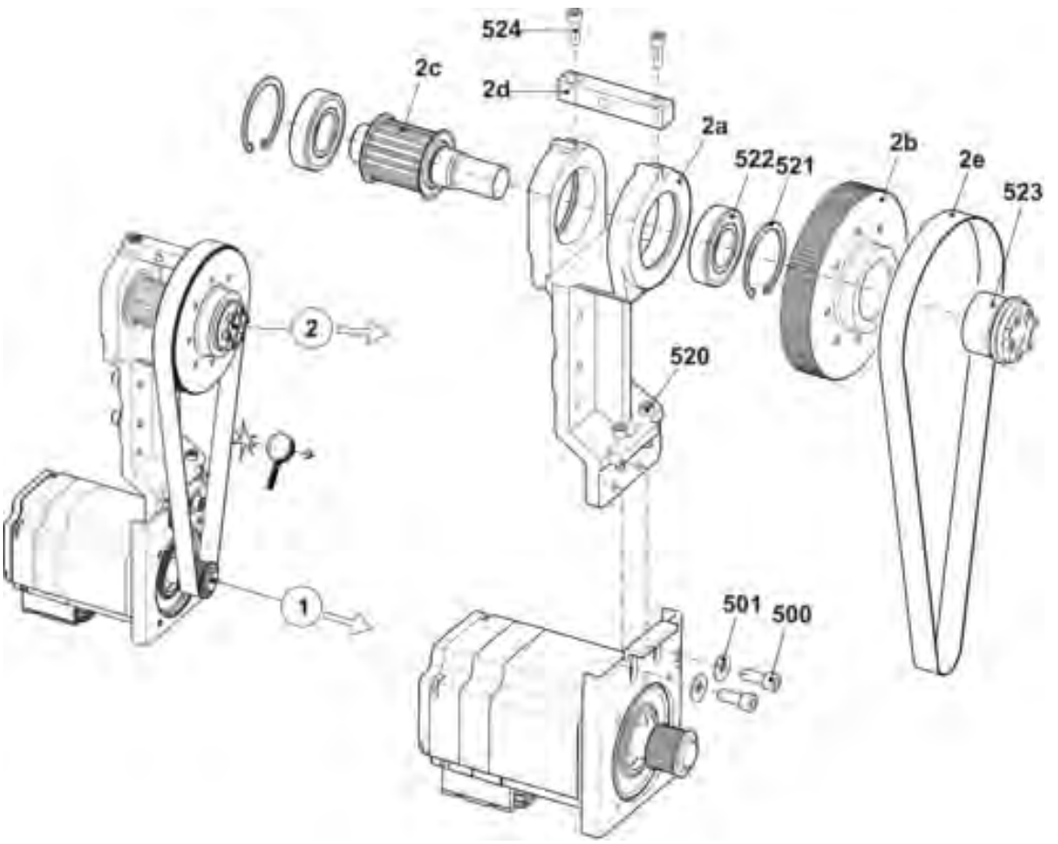

2.1.1.2 Spannlager

Pos	Benennung		Id		Pos	Benennung		Id
Σ	Spannlager komplett		251 581					
1	Spannlager		251 560			500	Rillenkugellager 625-6305-2RS	255 686
2	Spannrolle komplett		256 640			504	Sicherungsring 471-25x1,2	251 617
	2a	Spannrolle	255 684		501	Zylinder-Schraube M10x25		023 751
	2b	Achse	251 579		502	U-Scheibe		020 874

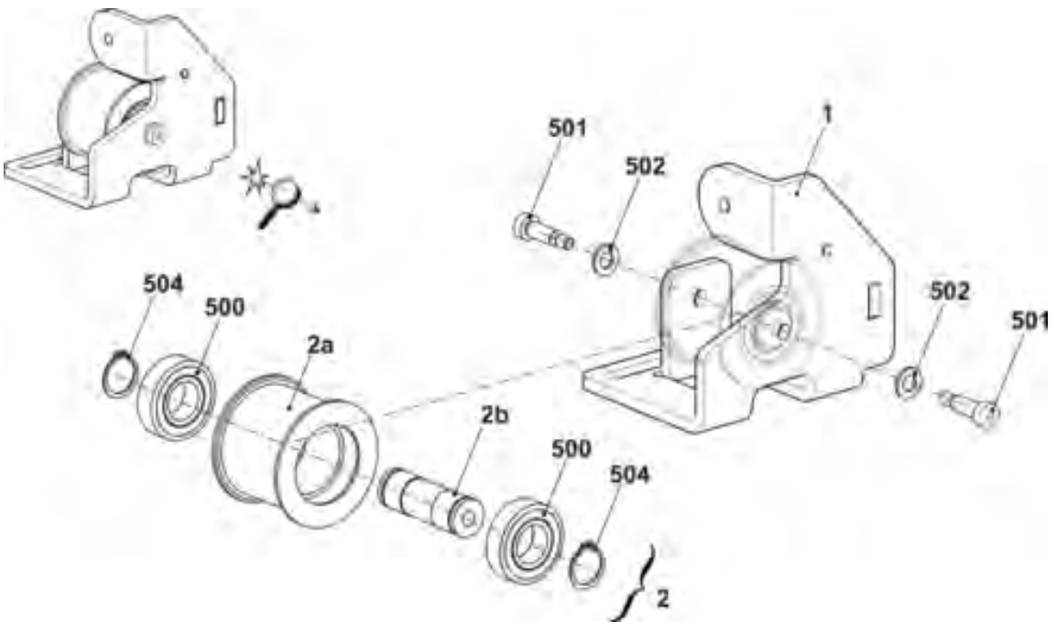

2.1.2 Versatz

Pos	Benennung	Id		Pos	Benennung	Id
Σ	Versatz			504	Zylinder-Schraube M5x12	020 132
1	Drehstromservomotor Versatz komplett	258 192		505	U-Scheibe	022 175
2	Lager	227 605		507	Beilage 0,03x11x80	023 286
3	Spindellager	253 262		508	Beilage 0,05x11x80	023 287
4	Karte Versatz-Endschalter	229 396		509	Beilage 0,03x15x63	023 482
5	Versatz-Abdeckblech	235 736		510	Beilage 0,05x15x63	023 483
6	Versatzleiste links	213 799		511	Beilage 0,1x15x63	023 484
7	Versatzleiste	241 853		512	Beilage 0,2x15x63	023 485
8	Führungsleiste	206 382		518	Beilage 0,03x15x75	023 395
9	Zahnriemen 150 S 5M 425	229 280		519	Beilage 0,05x15x75	023 396
13	Schaltblech	240 722		520	Beilage 0,1x15x75	023 397
19	Anschlag-Schraube	222 645		521	Beilage 0,2x15x75	023 398
20	Abdeckblech	232 544		900	Zylinder-Schraube M6x12	022 795
21	Abstandsbolzen	232 543		901	Flachkopf-Schraube M6x10	023 183
500	Zylinder-Schraube M4x4	022 767		902	Zylinder-Schraube M8x35	020 144
501	Zylinder-Schraube M6x16	023 116		903	Zylinder-Schraube M8x25-12.9	020 142

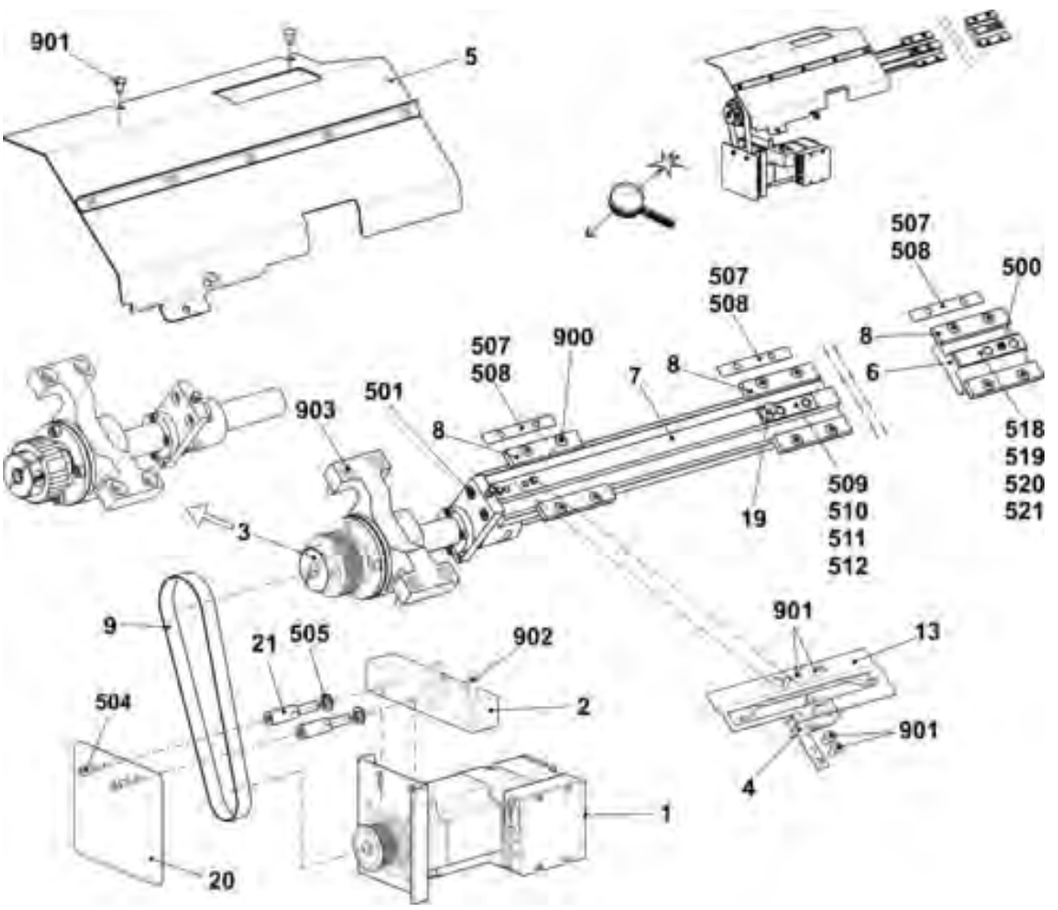

2.2 Energiekette und Mitnehmer

Pos	Benennung		Id		Pos	Benennung		Id
1	Energiekette 37 Glieder		223 864		5	Fortsetzung Schlittenmitnehmer komplett		
4	Distanzhülse		214 584			56	Zellkautschuk Schwarz	202 597
501	Zylinder-Schraube M6x8		023 411			550	Zylinder-Schraube M6x16	023 144
503	Zylinder-Schraube M6x16		020 135			551	Sicherungsscheibe	022 752
5	Schlittenmitnehmer komplett		241 430			552	Zylinder-Schraube M8x30	020 143
	51	Schlittenmitnehmer	241 404			553	Zylinder-Schraube M6x16	020 135
	52	Kabelmitnehmer	251 262			554	Zylinder-Schraube M6x12	020 134
	53	Spannplatte	226 111			555	Flachkopf-Schraube M5x6	023 284
	54	Abdeckleiste	230 698			556	Befestigungselement	026 489
	55	Kabelhalter	204 688					

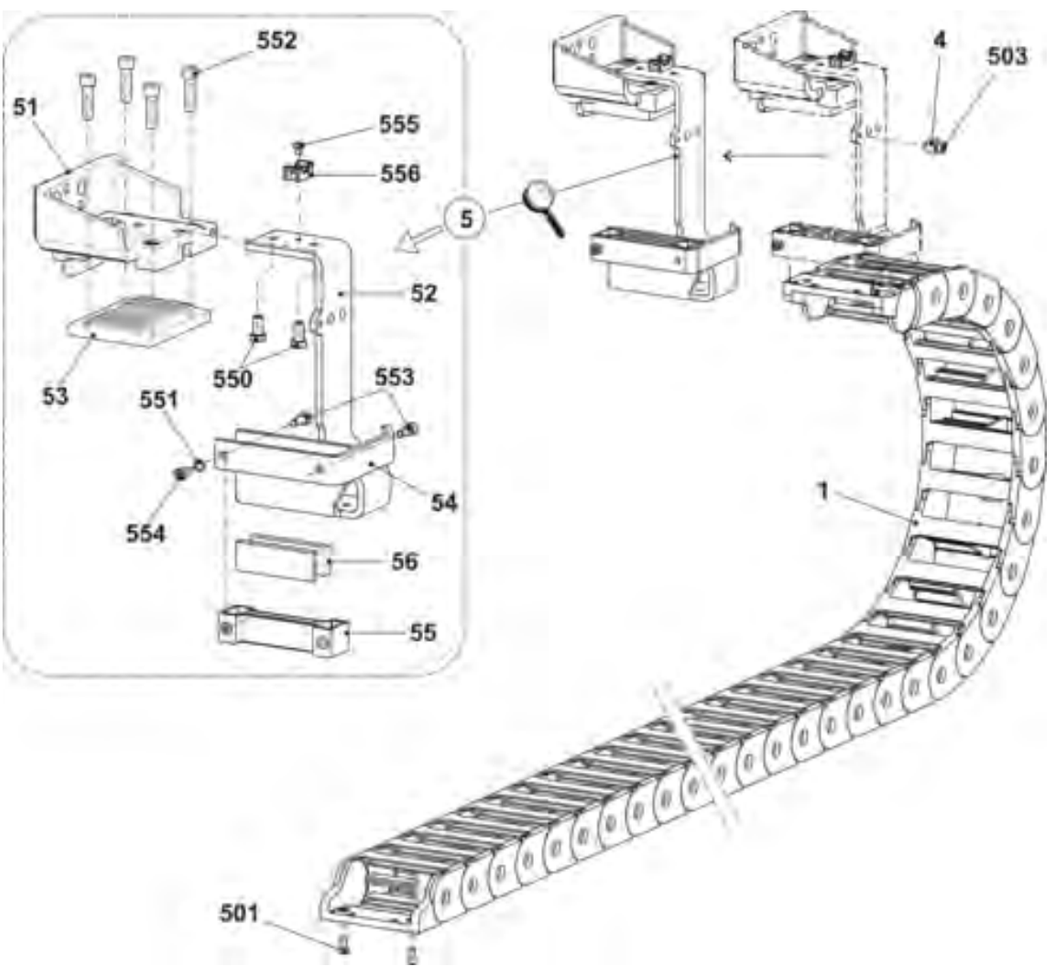

Notizen

3 Nadelbetten

3 Nadelbetten

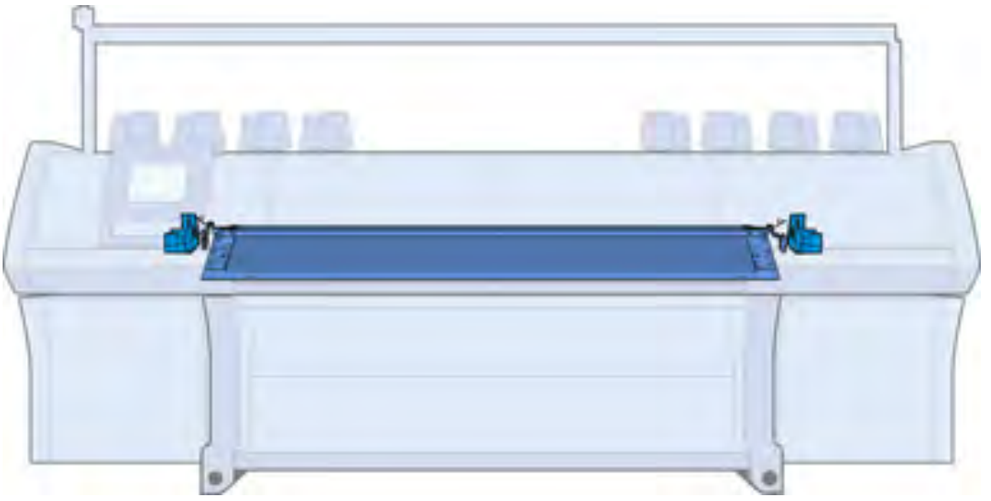

3.1 Nadelbett E3,5.2

Pos	Benennung	Id		Pos	Benennung	Id
Σ	**Nadelbett vorne hinten komplett E3,5.2**	**254 181**		19	Deckschiene hinten	218 725
1	Nadelbett vorne hinten E3,5.2	241 406		20	Deckschiene vorne E7	218 930
3	Hauptsteg Paar komplett E3,5.2	254 928		21	Deckschiene Auswahl	235 241
4	Kupplungsteil E3,5.2	240 513		22	Zwischenschiene	235 251
5	Druckleiste	235 177		23	Stütze	240 604
7	Zwischenschieber E3,5.2	241 223		24	Anschlagschraube AWS	235 243
8	Auswahlplatine E3,5.2	240 815		25	Anschlagschraube	235 244
9	Drahtstütze E3,5.2	241 334		27	Platine Garnleiter E3,5.2	254 930
10	Niederhalteplatine E3,5.2	254 929		28	Feder NHP E3,5.2	241 307
11	Nadelführung E3,5.2	254 933		43*	Justierbolzen	230 742
12	Nadel E3,5.2	254 102		501	Zylinder-Schraube M5x8	023 154
16	Federstahldraht ø2,0 mm	218 676		502	Zylinder-Schraube M6x12	020 134
18	Nadelschiene	235 242		900	Zylinder-Schraube M8x30	020 143

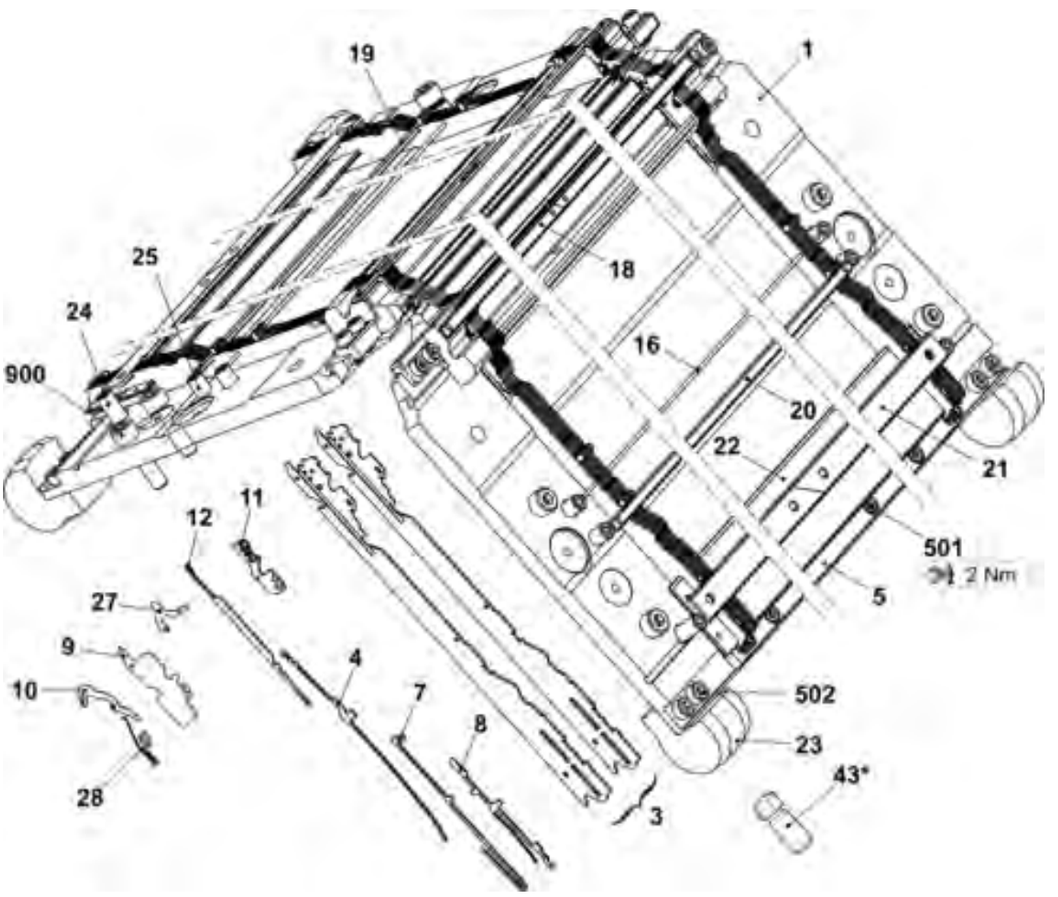

3.2 Fortsetzung Nadelbett E3,5.2

Pos	Benennung		Id		Pos	Benennung	Id
2	Fixierdraht ø3,4		218 674				
6	Zwischenschiene E3,5.2		251 089		26	Distanzblech Steg E3,5.2	241 231
13	Begrenzer links komplett E5.2-9.2		236 976		29	Leiste Einweiser	237 177
	13a	Begrenzer links E5.2-9.2	235 175		30	Einweiser	233 023
	13b	Federndes-Druckstück B-M6	023 897		31	Fixierdraht ø1,6	251 093
14	Begrenzer rechts komplett E5.2-9.2		236 977		500	Zylinder-Schraube M3x6	022 589
	14a	Begrenzer rechts E5.2-9.2	235 170		503	Zylinder-Schraube M5x12	020 132
15	Federstahldraht ø 0,8		234 947		40*	Tellerbürste ø18	230 744
16	Federstahldraht ø2,0		218 676		42*	Tellerbürste ø12	202 600
17	Fixierdraht ø2,8		218 730		540*	Zylinder-Schraube M5x12	020 032
22	Zwischenschiene		235 251		541*	U-Scheibe 5,3x18x1,5	020 909

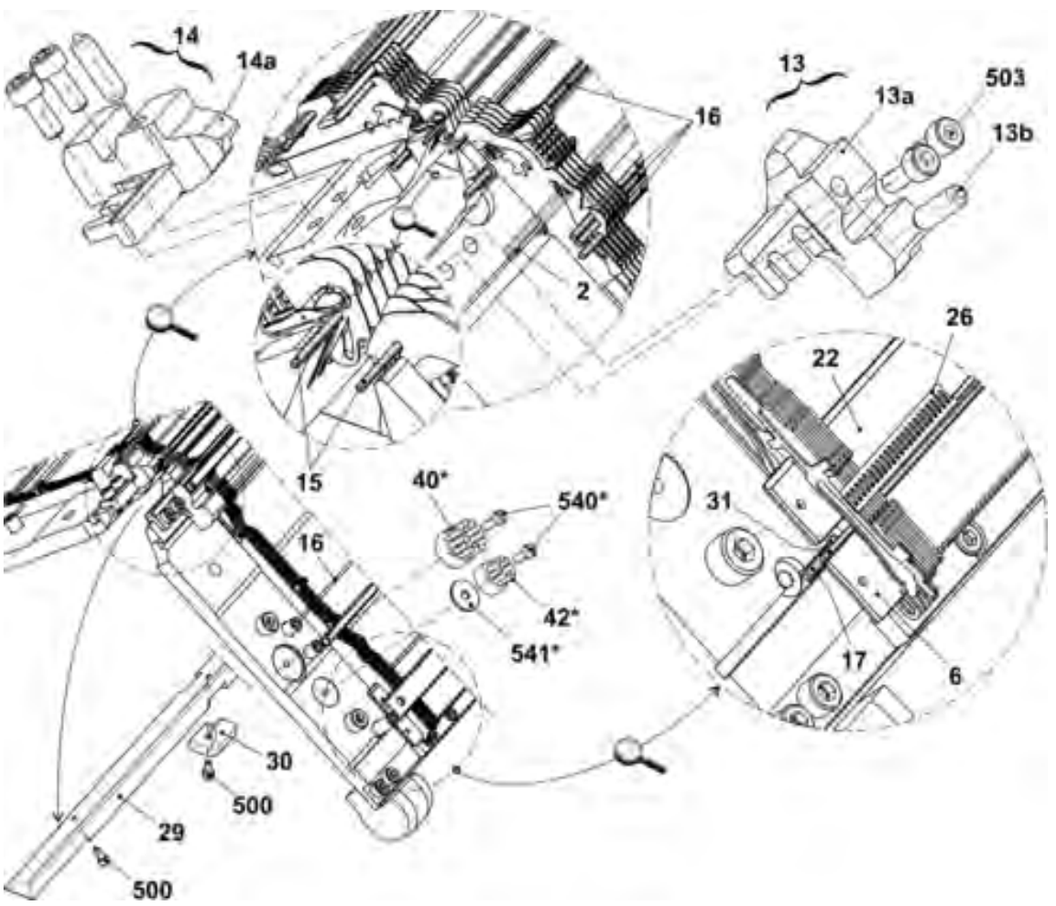

3.3 Nadelbett E5.2

Pos	Benennung	Id		Pos	Benennung	Id
Σ	**Nadelbett vorne hinten komplett E5.2**	**254 180**		19	Deckschiene hinten	218 725
1	Nadelbett vorne hinten E5.2	238 132		20	Deckschiene vorne E10	218 726
3	Hauptsteg Paar komplett E5.2	254 122		21	Deckschiene Auswahl	235 241
4	Kupplungsteil E5.2	237 963		22	Zwischenschiene	235 251
5	Druckleiste	235 177		23	Stütze	240 604
7	Zwischenschieber E5.2	237 967		24	Anschlagschraube AWS	235 243
8	Auswahlplatine E5.2	237 969		25	Anschlagschraube	235 244
9	Drahtstütze E5.2	254 125		27	Platine Garnleiter E5.2	254 124
10	Niederhalteplatine E5.2	254 123		28	Feder NHP	254 288
11	Nadelführung E5.2	254 126		43*	Justierbolzen	230 742
12	Nadel E5.2	254 101		501	Zylinder-Schraube M5x8	023 154
16	Federstahldraht ø2,0 mm	218 676		502	Zylinder-Schraube M6x12	020 134
18	Nadelschiene	235 242		900	Zylinder-Schraube M8x30	020 143

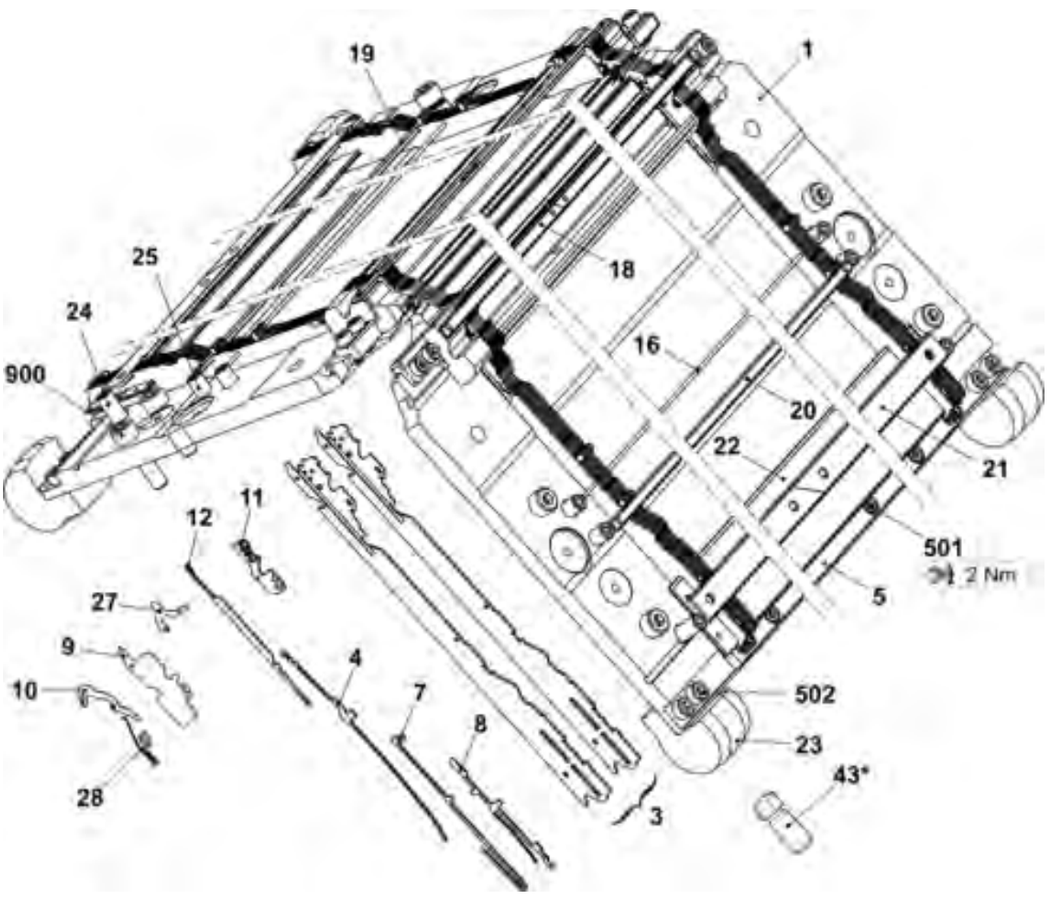

3.4 Fortsetzung Nadelbett E5.2

Pos	Benennung		Id		Pos	Benennung	Id
2	Fixierdraht ø3,4		218 674				
6	Zwischenschiene E5.2		251 090		26	Distanzblech Steg E5.2	237 961
13	Begrenzer links komplett E5.2-9.2		236 976		29	Leiste Einweiser	237 177
	13a	Begrenzer links E5.2-9.2	235 175		30	Einweiser	233 023
	13b	Federndes-Druckstück B-M6	023 897		31	Fixierdraht ø1,6	251 093
14	Begrenzer rechts komplett E5.2-9.2		236 977		500	Zylinder-Schraube M3x6	022 589
	14a	Begrenzer rechts E5.2-9.2	235 170		503	Zylinder-Schraube M5x12	020 132
15	Federstahldraht ø 0,8		234 947		40*	Tellerbürste ø18	230 744
16	Federstahldraht ø2,0		218 676		42*	Tellerbürste ø12	202 600
17	Fixierdraht ø2,8		218 730		540*	Zylinder-Schraube M5x12	020 032
22	Zwischenschiene		235 251		541*	U-Scheibe 5,3x18x1,5	020 909

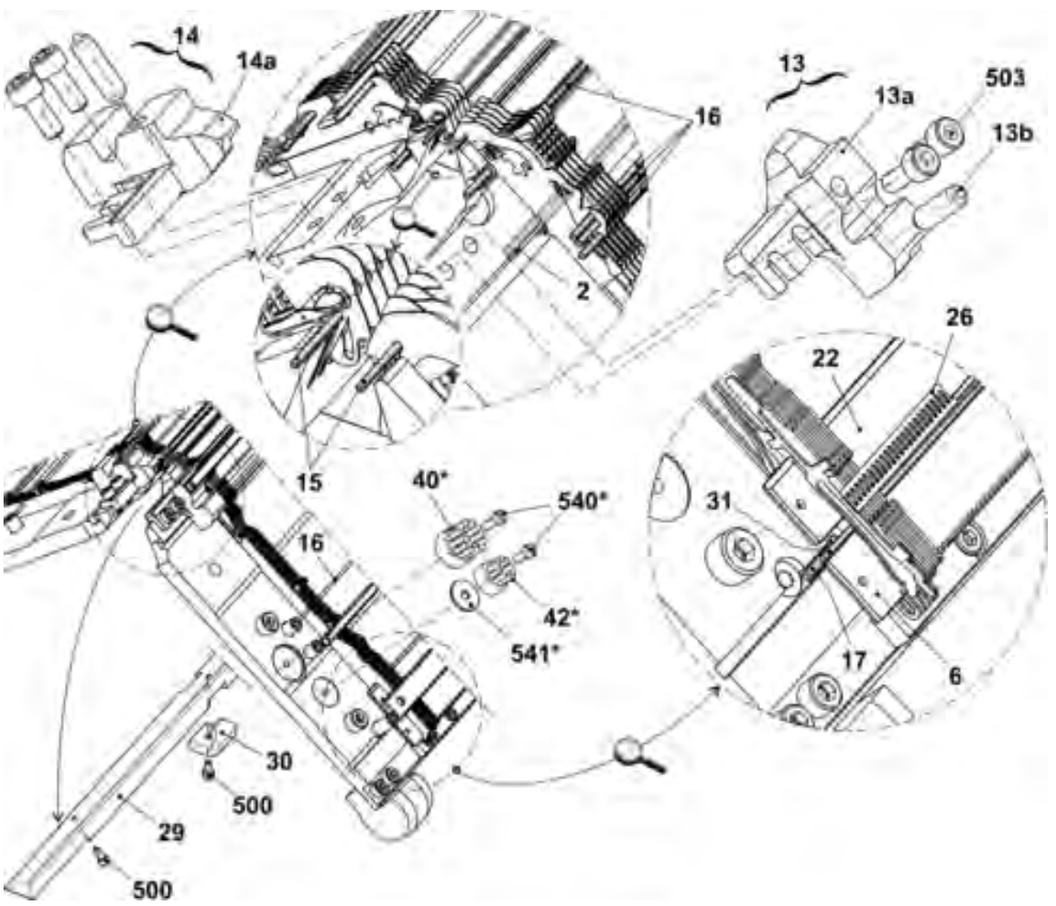

3.5 Nadelbett E6.2

Pos	Benennung	Id		Pos	Benennung	Id
Σ	**Nadelbett vorne hinten komplett E6.2**	**254174**		19	Deckschiene hinten	218 725
1	Nadelbett vorne hinten E6.2	235 258		20	Deckschiene vorne E12	218 727
3	Hauptsteg paar komplett E6.2	254 112		21	Deckschiene Auswahl	235 241
4	Kupplungsteil E6.2	235 129		22	Zwischenschiene	235 251
5	Druckleiste	235 177		23	Stütze	240 604
7	Zwischenschieber E6.2	235 030		24	Anschlagschraube AWS	235 243
8	Auswahlplatine E6.2	230 810		25	Anschlagschraube	235 244
9	Drahtstütze E6.2	254 116		27	Platine Garnleiter E6.2	254 115
10	Niederhalteplatine E6.2	254 114		28	Feder NHP	254 288
11	Nadelführung E6.2	254 117		43*	Justierbolzen	230 742
12	Nadel E6.2	254 100		501	Zylinder-Schraube M5x8	023 154
16	Federstahldraht ø2,0	218 676		502	Zylinder-Schraube M6x12	020 134
18	Nadelschiene	235 242		900	Zylinder-Schraube M8x30	020 143

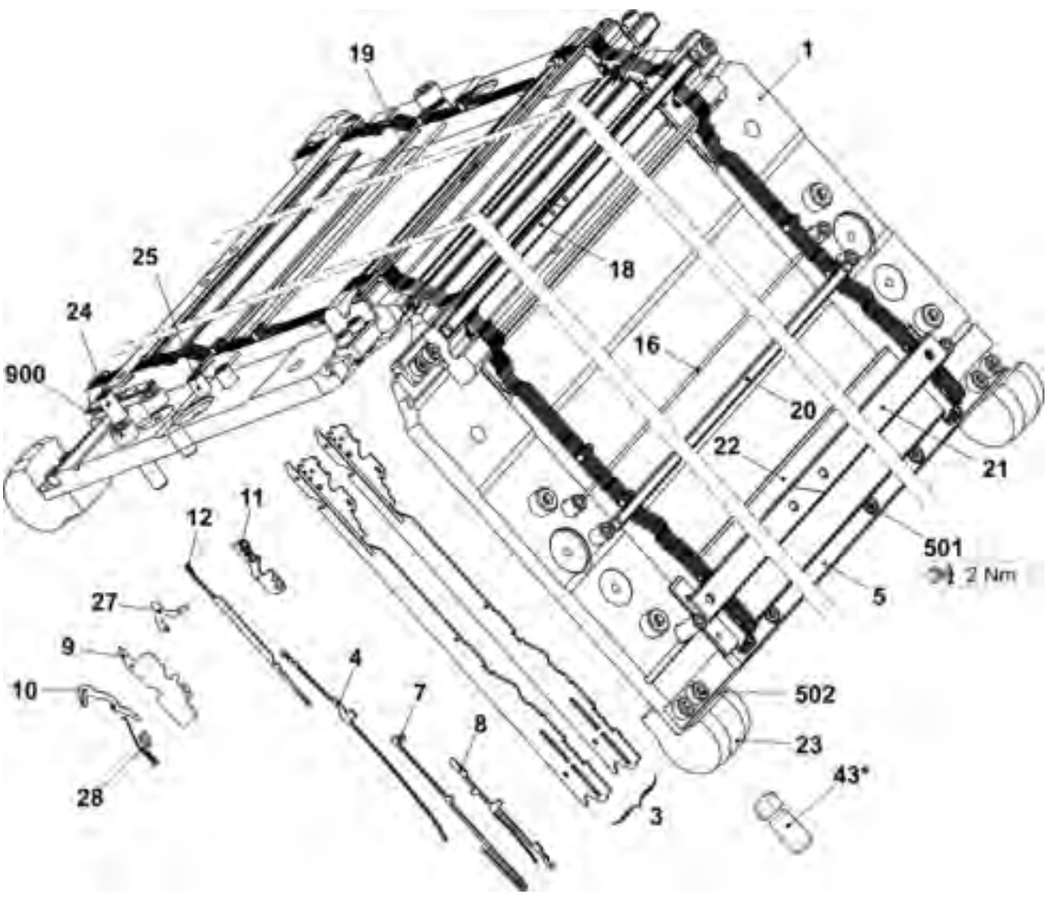

3.6 Fortsetzung Nadelbett E6.2

Pos	Benennung		Id		Pos	Benennung	Id
2	Fixierdraht ø3,4		218 674				
6	Zwischenschiene E6.2		251 091		26	Distanzblech Steg E6.2	235 069
13	Begrenzer links komplett E5.2-9.2		236 976		29	Leiste Einweiser	237 177
	13a	Begrenzer links E5.2-9.2	235 175		30	Einweiser	233 023
	13b	Federndes-Druckstück B-M6	023 897		31	Fixierdraht ø1,6	251 093
14	Begrenzer rechts komplett E5.2-9.2		236 977		500	Zylinder-Schraube M3x6	022 589
	14a	Begrenzer rechts E5.2-9.2	235 170		503	Zylinder-Schraube M5x12	020 132
15	Federstahldraht ø 0,8		234 947		40*	Tellerbürste ø18	230 744
16	Federstahldraht ø2,0		218 676		42*	Tellerbürste ø12	202 600
17	Fixierdraht ø2,8		218 730		540*	Zylinder-Schraube M5x12	020 032
22	Zwischenschiene		235 251		541*	U-Scheibe 5,3x18x1,5	020 909

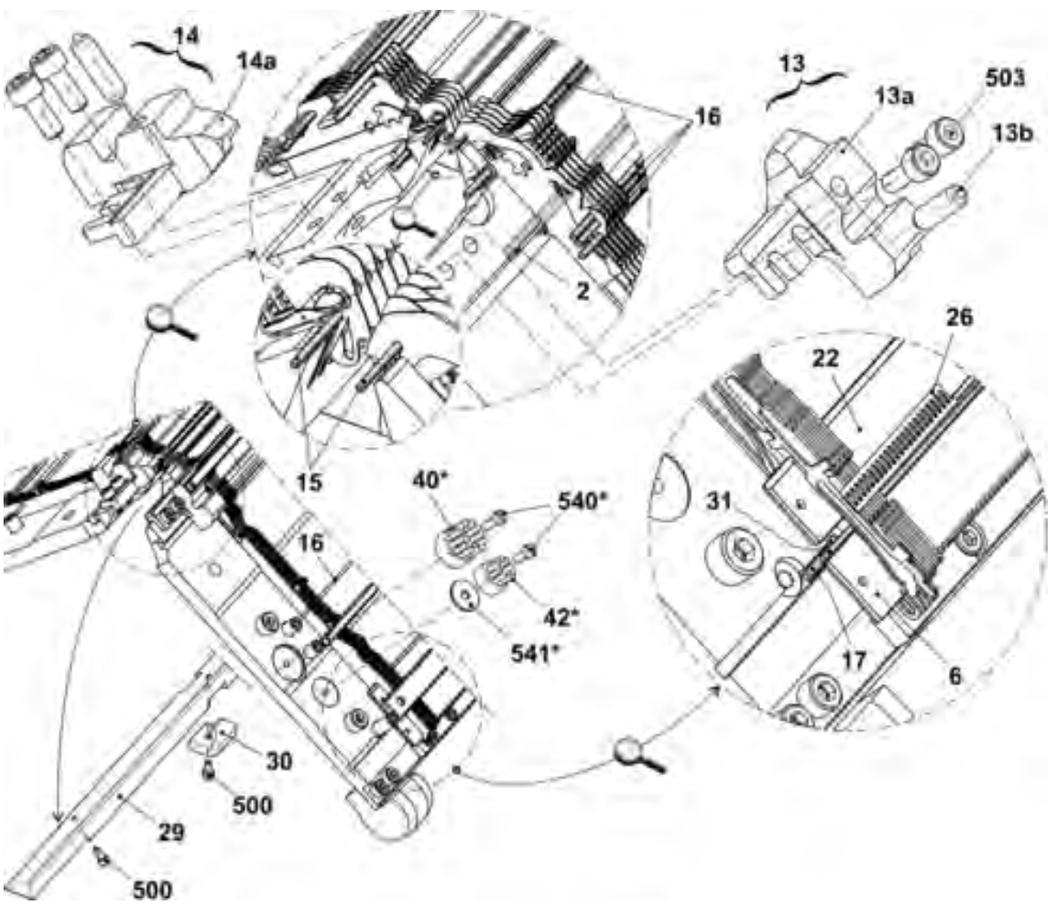

3.7 Nadelbett E7.2

Pos	Benennung	Id		Pos	Benennung	Id
Σ	**Nadelbett vorne hinten komplett E7.2**	**253 950**		19	Deckschiene hinten	218 725
1	Nadelbett vorne hinten E7.2	253 430		20	Deckschiene vorne E14	219 686
3	Hauptsteg Paar komplett E7.2	252 639		21	Deckschiene Auswahl	235 241
4	Kupplungsteil E7.2	237 964		22	Zwischenschiene	235 251
5	Druckleiste	235 177		23	Stütze	240 604
7	Zwischenschieber E7.2	237 968		24	Anschlagschraube AWS	235 243
8	Auswahlplatine E7.2	251 063		25	Anschlagschraube	235 244
9	Drahtstütze E7.2	237 942		27	Platine Garnleiter E7.2	252 674
10	Niederhalteplatine E7.2	252 675		28	Feder NHP	237 057
11	Nadelführung E7.2	252 676		43*	Justierbolzen	230 742
12	Nadel E7.2	252 632		501	Zylinder-Schraube M5x8	023 154
16	Federstahldraht ø2,0 mm	218 676		502	Zylinder-Schraube M6x12	020 134
18	Nadelschiene	235 242		900	Zylinder-Schraube M8x30	020 143

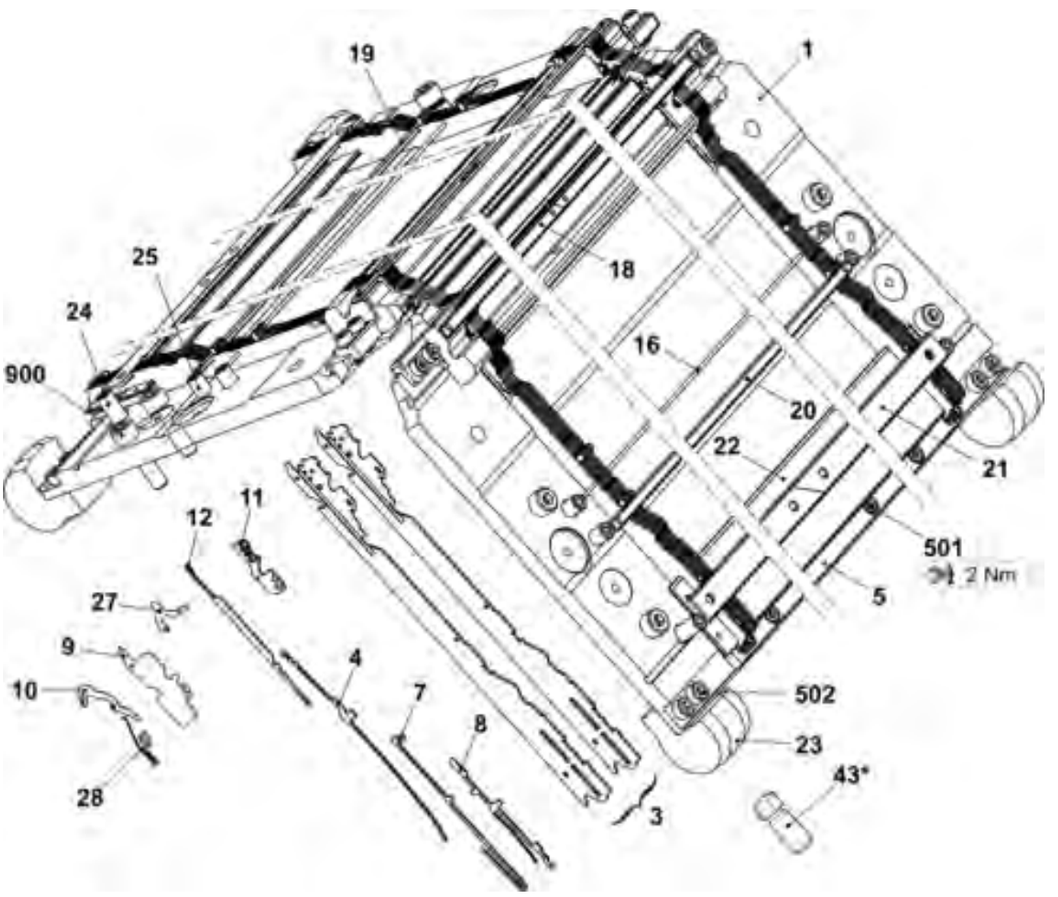

3.8 Fortsetzung Nadelbett E7.2

Pos	Benennung		Id		Pos	Benennung	Id
2	Fixierdraht ø3,4		218 674				
6	Zwischenschiene E7.2		250 935		26	Distanzblech Steg E7.2	237 962
13	Begrenzer links komplett E5.2-9.2		236 976		29	Leiste Einweiser	237 177
	13a	Begrenzer links E5.2-9.2	235 175		30	Einweiser	233 023
	13b	Federndes-Druckstück B-M6	023 897		31	Fixierdraht ø1,6	251 093
14	Begrenzer rechts komplett E5.2-9.2		236 977		500	Zylinder-Schraube M3x6	022 589
	14a	Begrenzer rechts E5.2-9.2	235 170		503	Zylinder-Schraube M5x12	020 132
15	Federstahldraht ø 0,8		234 947		40*	Tellerbürste ø18	230 744
16	Federstahldraht ø2,0		218 676		42*	Tellerbürste ø12	202 600
17	Fixierdraht ø2,8		218 730		540*	Zylinder-Schraube M5x12	020 032
22	Zwischenschiene		235 251		541*	U-Scheibe 5,3x18x1,5	020 909

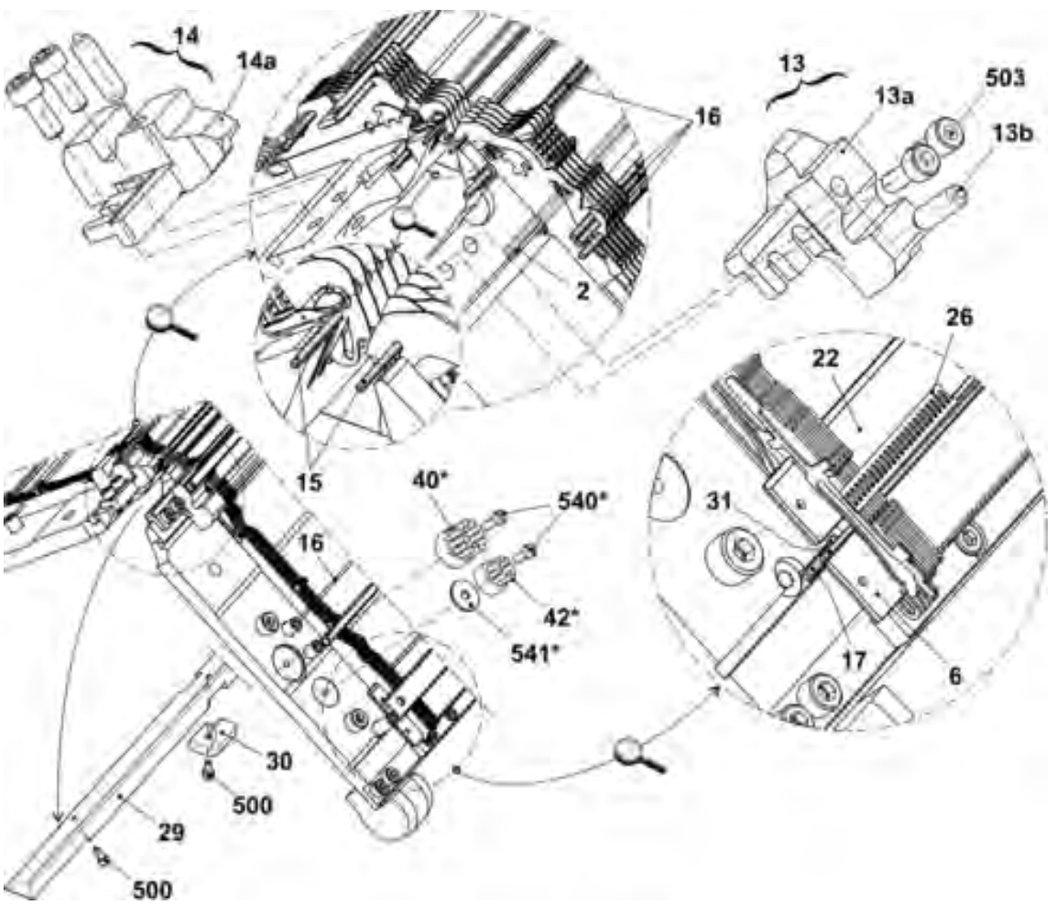

3.9 Nadelbett E9.2

Pos	Benennung	Id		Pos	Benennung	Id
Σ	**Nadelbett vorne hinten komplett E9.2**	**254 173**		19	Deckschiene hinten	218 725
1	Nadelbett vorne hinten E9.2	241 464		20	Deckschiene vorne E18	224 705
3	Hauptsteg Paar komplett E9.2	254 167		21	Deckschiene Auswahl	235 241
4	Kupplungsteil E9.2	240 512		22	Zwischenschiene	251 092
5	Druckleiste	235 177		23	Stütze	240 604
7	Zwischenschieber E9.2	241 254		24	Anschlagschraube AWS	235 243
8	Auswahlplatine E9.2	243 170		25	Anschlagschraube	235 244
9	Drahtstütze E9.2	254 171		27	Platine Garnleiter E9.2	254 170
10	Niederhalteplatine E9.2	254 169		28	Feder NHP E9.2	254 287
11	Nadelführung E9.2	254 172		43*	Justierbolzen	230 742
12	Nadel E9.2	236 260		501	Zylinder-Schraube M5x8	023 154
16	Federstahldraht ø2,0	218 676		502	Zylinder-Schraube M6x12	020 134
18	Nadelschiene	235 242		900	Zylinder-Schraube M8x30	020 143

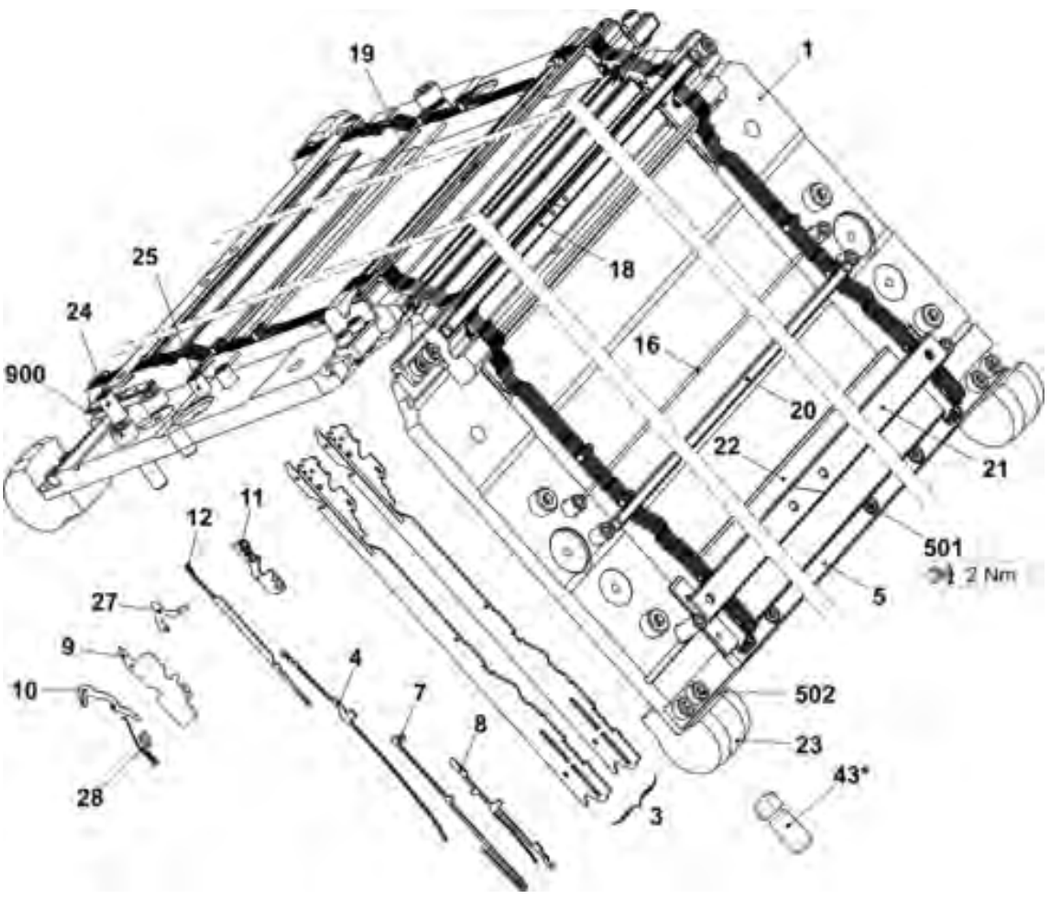

3.10 Fortsetzung Nadelbett E9.2

Pos	Benennung		Id		Pos	Benennung	Id
2	Fixierdraht ø3,4		218 674				
6	Zwischenschiene E9.2		251 092		26	Distanzblech Steg E9.2	241 230
13	Begrenzer links komplett E5.2-9.2		236 976		29	Leiste Einweiser	237 177
	13a	Begrenzer links E5.2-9.2	235 175		30	Einweiser	233 023
	13b	Federndes-Druckstück B-M6	023 897		31	Fixierdraht ø1,6	251 093
14	Begrenzer rechts komplett E5.2-9.2		236 977		500	Zylinder-Schraube M3x6	022 589
	14a	Begrenzer rechts E5.2-9.2	235 170		503	Zylinder-Schraube M5x12	020 132
15	Federstahldraht ø 0,8		234 947		40*	Tellerbürste ø18	230 744
16	Federstahldraht ø2,0		218 676		42*	Tellerbürste ø12	202 600
17	Fixierdraht ø2,8		218 730		540*	Zylinder-Schraube M5x12	020 032
22	Zwischenschiene E9.2		251 092		541*	U-Scheibe 5,3x18x1,5	020 909

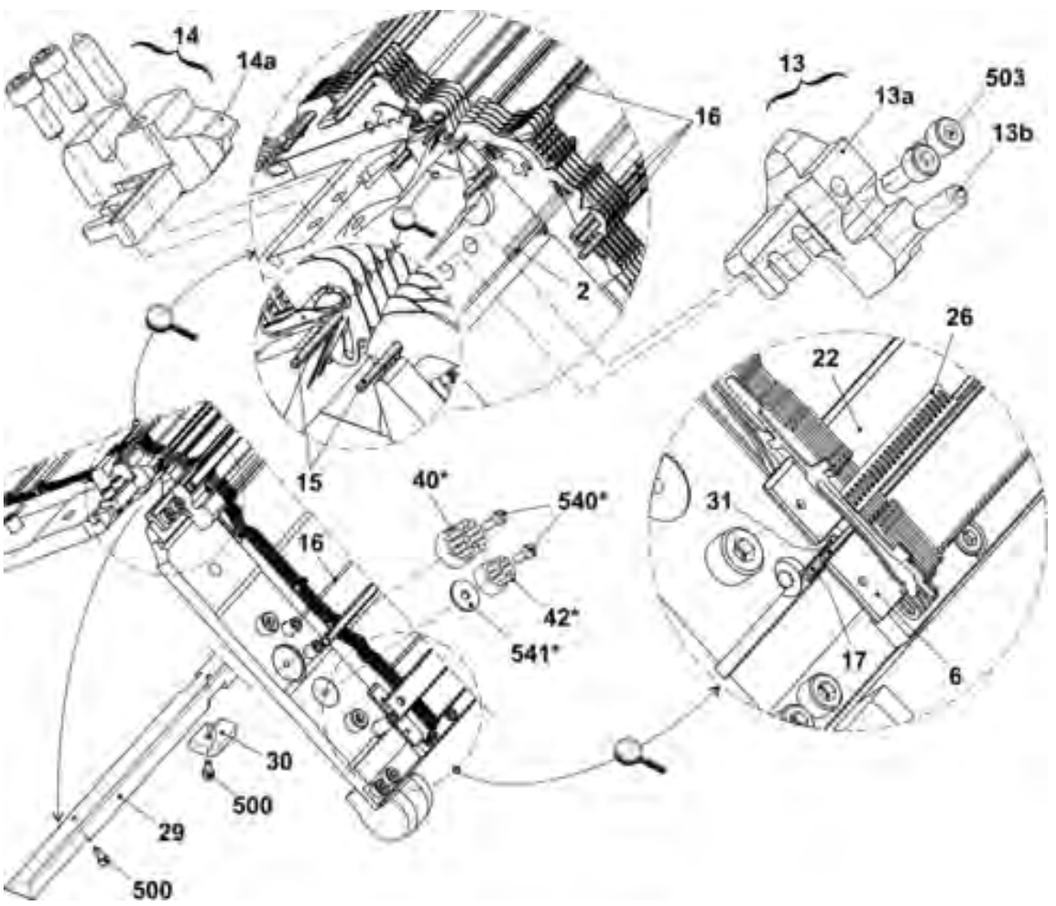

3.11 Nadelbetten, Befestigungselemente

Pos	Benennung	Id		Pos	Benennung	Id
Σ	Befestigungselemente					
500	Zylinder-Schraube M8x25	020 142		501	U-Scheibe	214 040

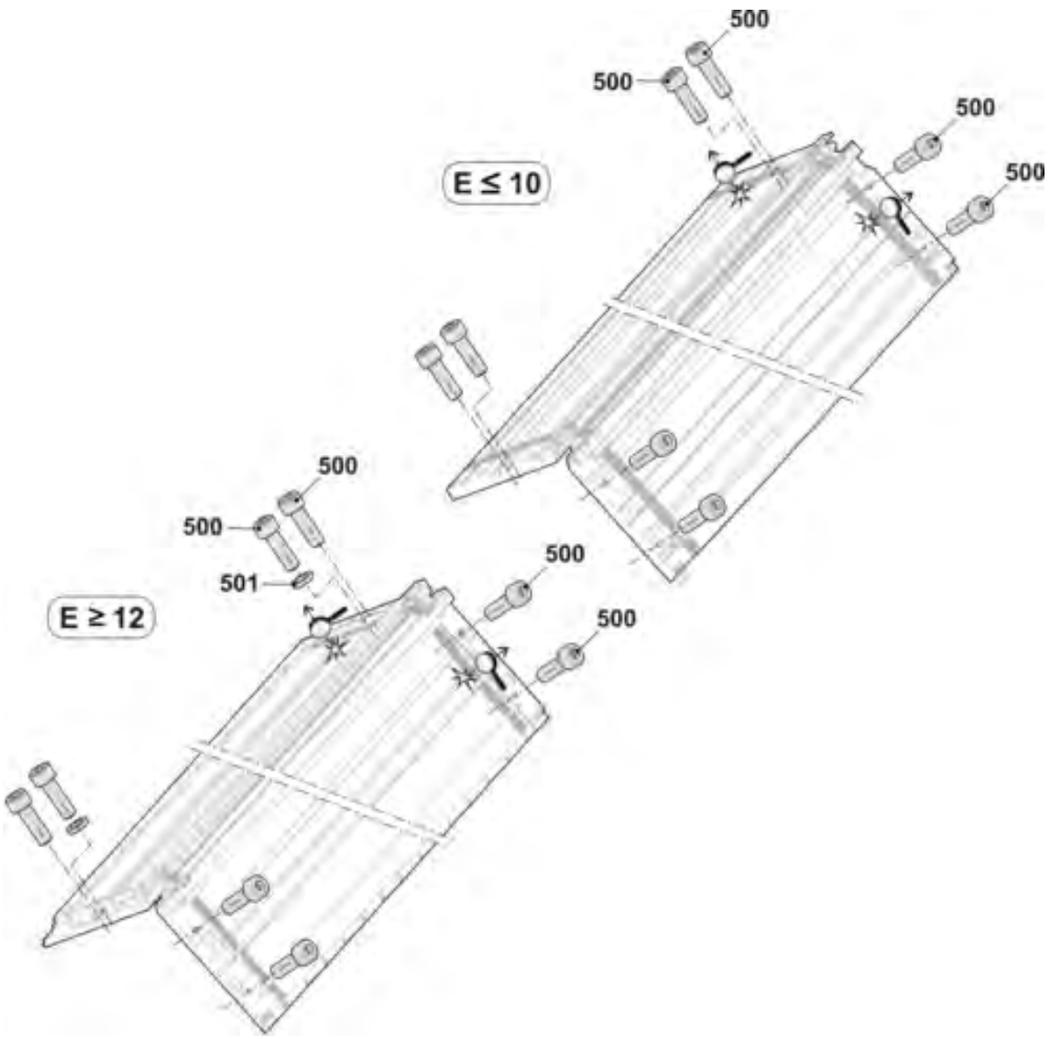

3.12 Klemm/Schneideinheit

Pos	Benennung	Id		Pos	Benennung	Id
Σ	**Klemmen-Schneiden komplett**	**214 257**				
1	Kurbelgehäuse komplett	214 188		4	Befestigungsschelle 225/3,2	008 321
2	Selektionsgehäuse komplett	214 256		500	Zylinder-Schraube M4x45	023 419

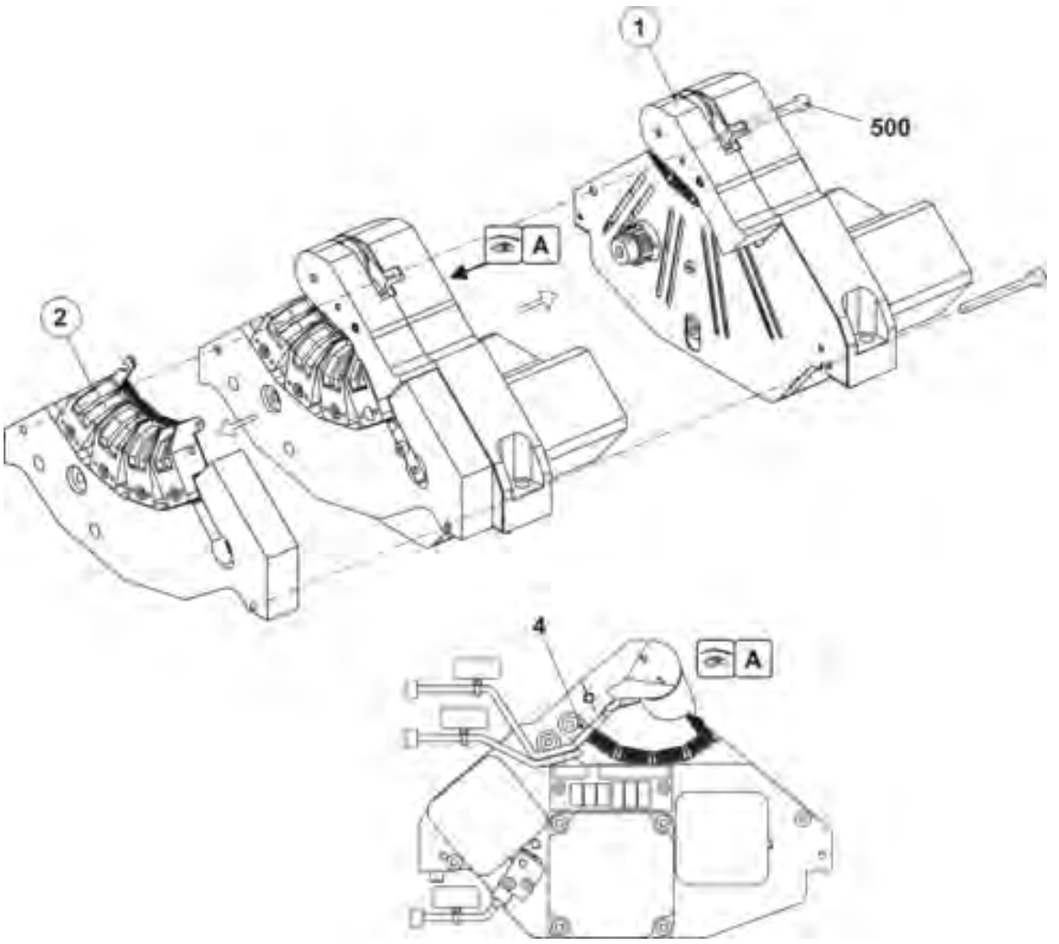

3.12.1 Kurbelgehäuse

Pos	Benennung		Id		Pos	Benennung	Id
Σ	Kurbelgehäuse komplett		214 188				
1	Kurbelgehäuse		215 078		6	Pleuelschieber komplett	214 191
2	Spannrolle komplett		221 211		7	Zahnriemen 6M182	213 890
3	Fingerträger komplett		235 501		8	Führungsplatte	214 185
	3a	Transportsegment komplett	235 500		9	Zwischenplatte	214 704
	3b	Fingerträger	234 993		500	Zylinder-Schraube M3x28	022 350
	3c	Zahnriemen 6M111	213 889		501	Zylinder-Schraube M4x40	023 095
	510	U-Scheibe A5,3	020 871		502	Gewindestift M3x4-45H	022 674
	511	Sicherungsring 5x0,6	023 347		503	U-Scheibe 3,2	020 877
4	Hülse		214 240		504	Zylinder-Schraube M5x8	023 319
5	Stirnrad		213 893		505	U-Scheibe 5,3	020 880

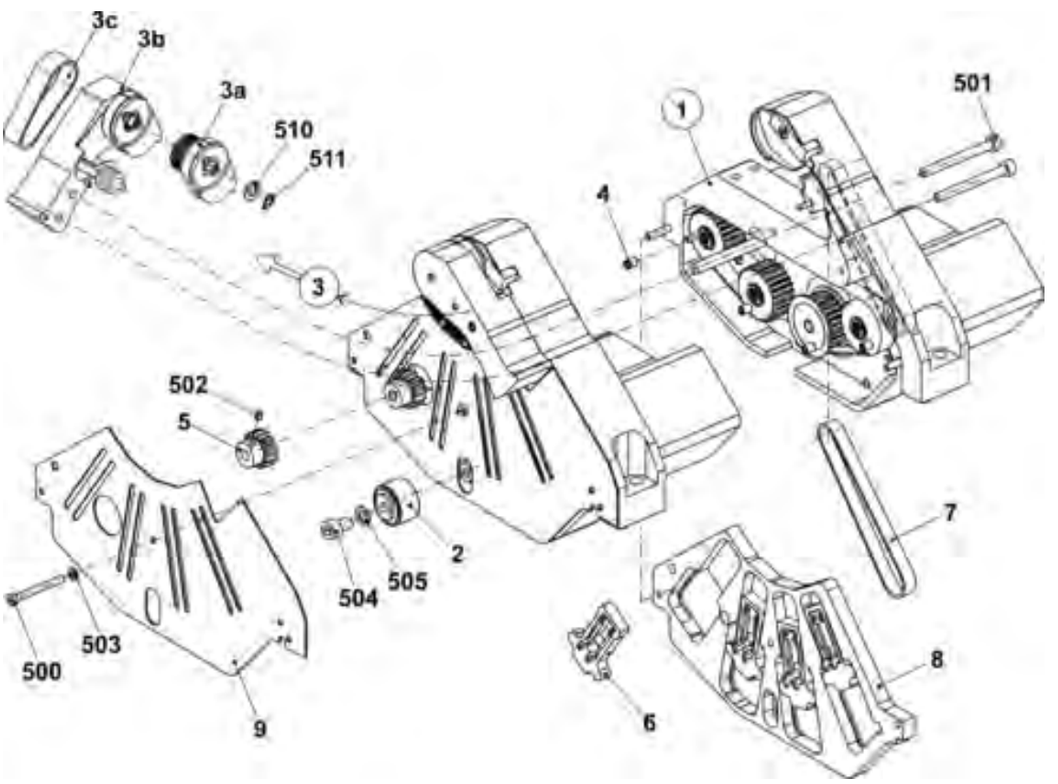

3.12.2 Kurbelgehäuse mit Antrieb

Pos	Benennung	Id		Pos	Benennung	Id
Σ	**Kurbelgehäuse**	**215 078**				
1	Kurbelgehäuse	214 182		10	Sensorschalter	213 721
2	Transportsegmentmotor komplett	213 815		11	Steckerplatine	222 822
3	Schrittmotor komplett	213 819		12	Isolierplatte	222 933
4	Schrittmotor PK245	213 732		501	Zylinder-Schraube M3x10	022 991
5	Näherungsschalter Induktiv	222 821		502	Zylinder-Schraube M4x10	023 136
9	Zahnriemen 80S3M300NG	213 891		503	Zylinder-Schraube M3x8	022 582

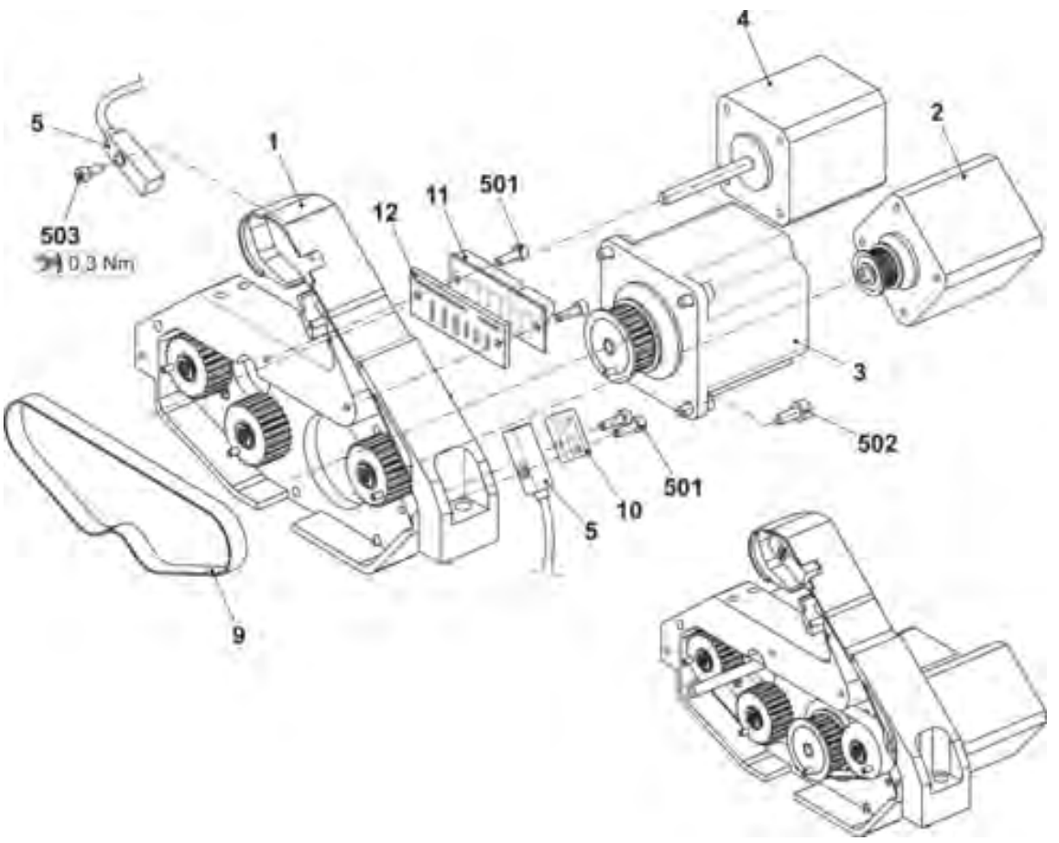

3.12.3 Selektionsgehäuse

Pos	Benennung	Id		Pos	Benennung	Id
Σ	**Selektionsgehäuse komplett**	**214 256**		5	Klemm-Schneidnadel	216 408
1	Selektionsgehäuse	214 288		6	Brücke links	224 698
2	Selektionsschieber	227 073		7	Brücke rechts	224 701
3	Klingenhalter komplett	251 720		500	Zylinder-Schraube M3x12	022 648
4	Induktiver Näherungsschalter	222 821		501	Zylinder-Schraube M4x6	020 019

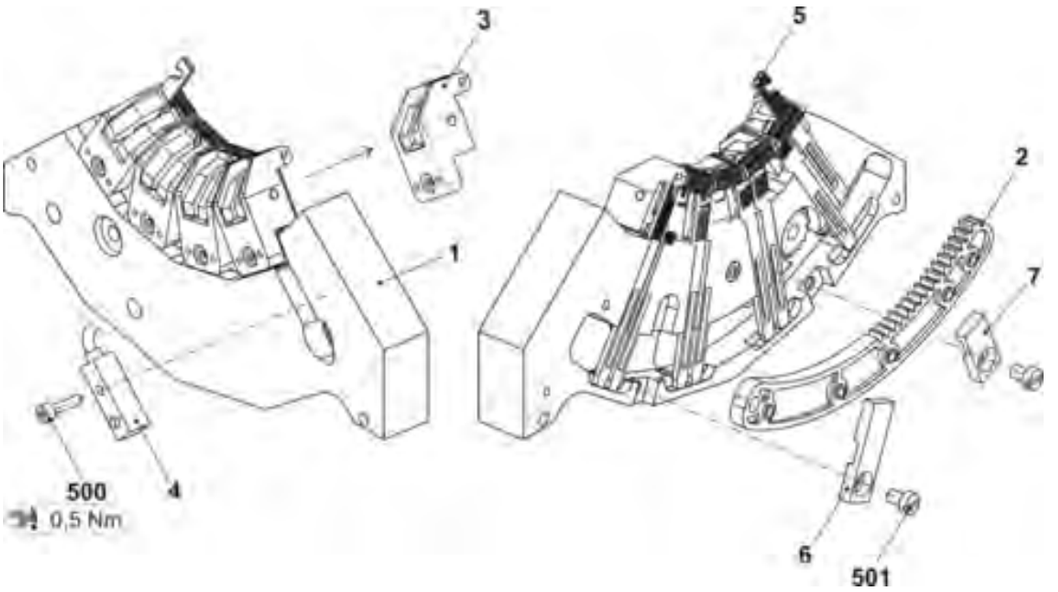

3.13 Fadenklemme

Pos	Benennung	Id		Pos	Benennung	Id
Σ(L)	Fadenleitsystem links komplett	236 115				
Σ(R)	Fadenleitsystem rechts komplett	236 116		8(R)	Magnetsystem rechts	241 886
1(L)	Abdeckung links	235 817		10	Keil	236 292
1(R)	Abdeckung rechts	235 391		11	Distanzbuchse	236 544
2	Blattfeder	236 276		501	Zylinder-Schraube M4x6	023 067
3	Klemmstück	235 616		502	Zylinder-Schraube M3x6	023 671
5(L)	Haltestück links	235 803		503	Zylinder-Schraube M3x5	023 496
5(R)	Haltestück rechts	235 711		505	U-Scheibe 3	022 806
6(L)	Fadenleitbügel links	235 515		506	Sechskant-Mutter M3	020 831
6(R)	Fadenleitbügel rechts	235 515		507	Zylinder-Schraube M2x4	023 624
7	Fadenleitbügel hinten	235 530		508	Zylinder-Schraube M4x8	020 122
8(L)	Magnetsystem links	241 890		511	U-Scheibe 4	022 481

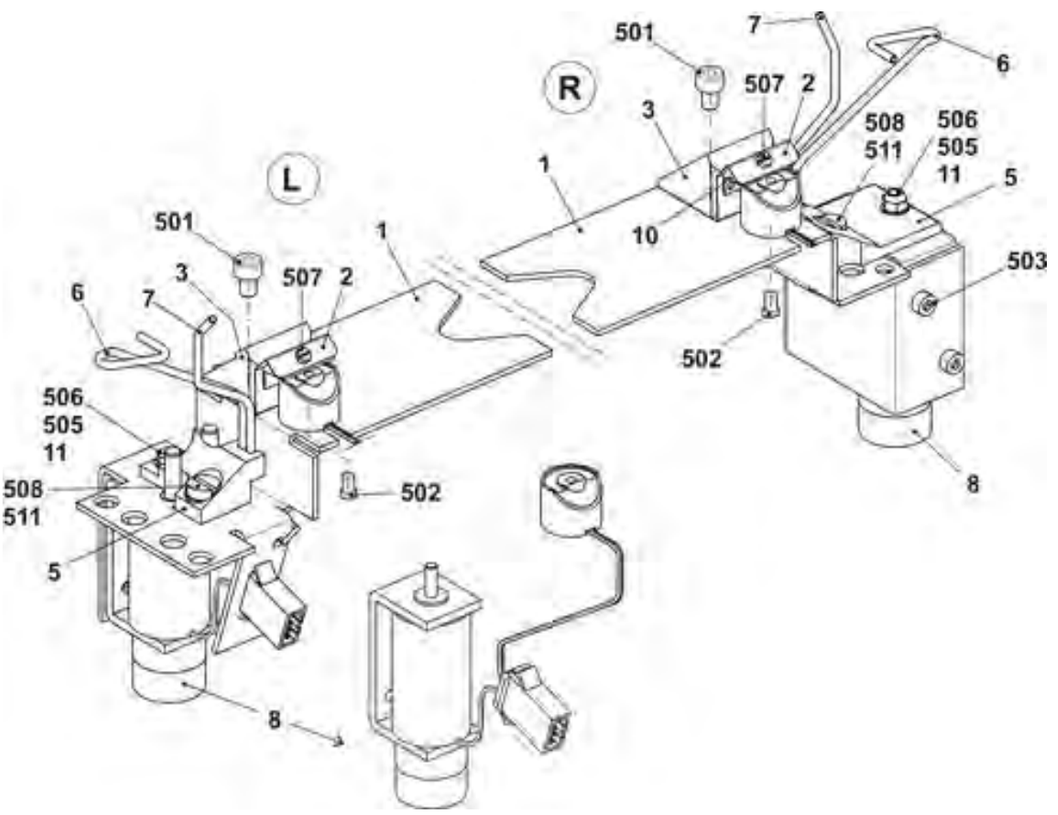

Notizen

4 Schlitten

4 Schlitten

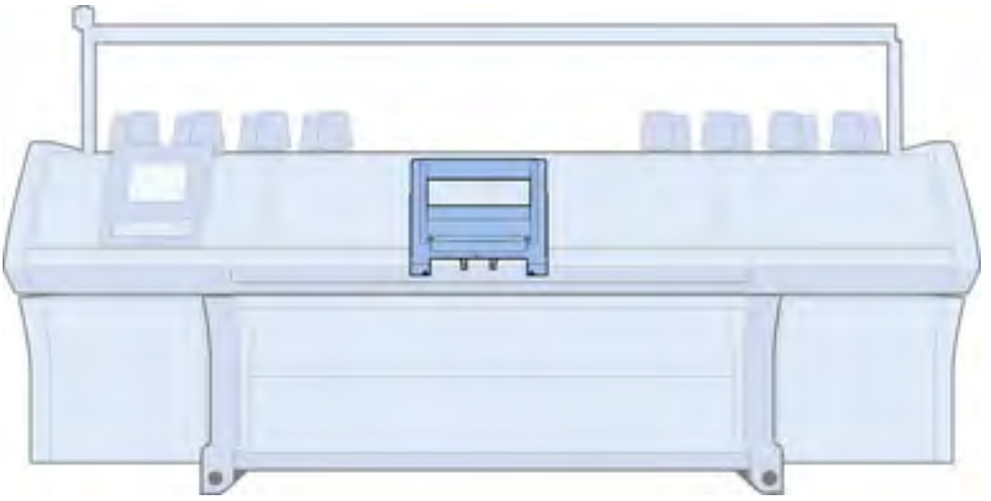

4.1 Schlitten-Übersicht

Pos	Benennung	Id		Pos	Benennung	Id
Σ	**Schlitten komplett E3,5.2**	**256 455**		12	Abstreiffilz	241 411
	Schlitten komplett E5.2	**256 456**		13	Bolzen	212 204
	Schlitten komplett E6.2	**256 648**		14	Bolzen	212 392
	Schlitten komplett E7.2	**256 649**		16	Abdeckblech links	250 274
	Schlitten komplett E9.2	**256 650**		17	Abdeckblech rechts	250 275
1	Nadelschloss komplett			19	Leitblech hinten links	245 323
	E3,5.2+5.2	256 416		20	Leitblech hinten rechts	245 324
	E6.2+7.2	236 143		501	Zylinder-Schraube M4x10	023 136
	E9.2	241 976		509	Sicherungsscheibe 3,2	021 019
2	Platinenschloss komplett	236 199		50*	Nadelwächter komplett	237 050
	Platinenschloss komplett E9.2	254 294		51*	Bürstenhalter komplett	
4	FF-Mitnahme aussen komplett	241 080			E3,5.2+5.2	243 077
5	FF-Mitnahme Mitte komplett	241 081			E6.2+7.2	235 410
6	Exzenter	244 520			E9.2	243 076

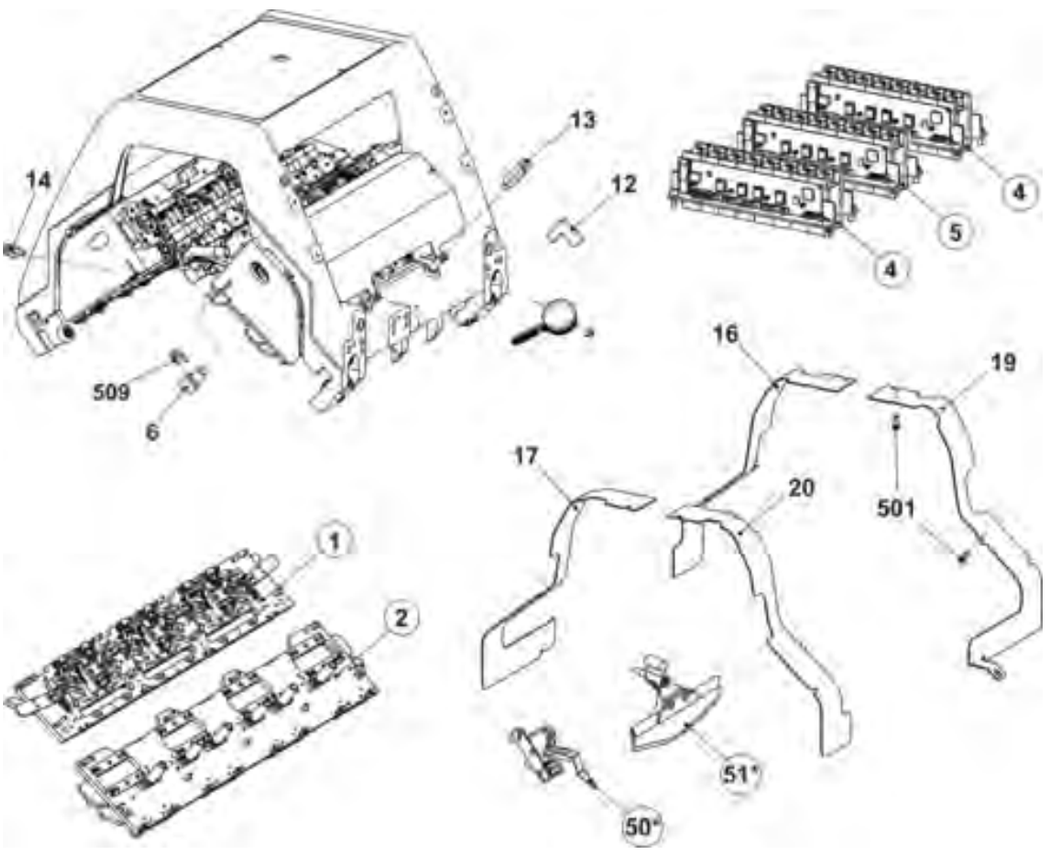

4.2 Schlitten-Übersicht, Fortsetzung

Pos	Benennung	Id		Pos	Benennung	Id
Σ	**Schlitten komplett**			50	Steuereinheit PL/ES links	
	E3,5.2	**256 455**			E3,5.2	255 109
	E5.2	**256 456**			E5.2	254 513
	E6.2	**256 648**			E6.2	254 437
	E7.2	**256 649**			E7.2	253 972
	E9.2	**256 650**			E9.2	254 242
8	Schubstange komplett	236 101		51	Steuereinheit PL/ES mitte	
9	Schlittenwagen 3-Schloss komplett	256 498			E3,5.2	255 123
10	Steuereinheit Bürste	236 102			E5.2	254 512
11	Auswahlsystem komplett				E6.2	254 436
	E2-8 (E3,5.2)	216 218			E7.2	253 973
	E10-12 (E5.2+6.2)	216 219			E9.2	254 243
	E14 (E7.2)	229 300		52	Steuereinheit PL/ES rechts	
	E16-18 (E9.2)	220 114			E3,5.2	255 110
18	Drückerteil Steuerung komplett				E5.2	254 514
	E3,5.2/E5.2/E6.2/E7.2	253 197			E6.2	254 438
	E9.2	254 998			E7.2	253 974
21	Motoreinheit komplett	236 121			E9.2	254 244
25	Verteiler komplett 730S okc	236 067		60*	Kabelsatz Schlitten 730S	236 887
44	Schubstange komplett	242 046		900	Zylinder-Schraube M4x45	023 419

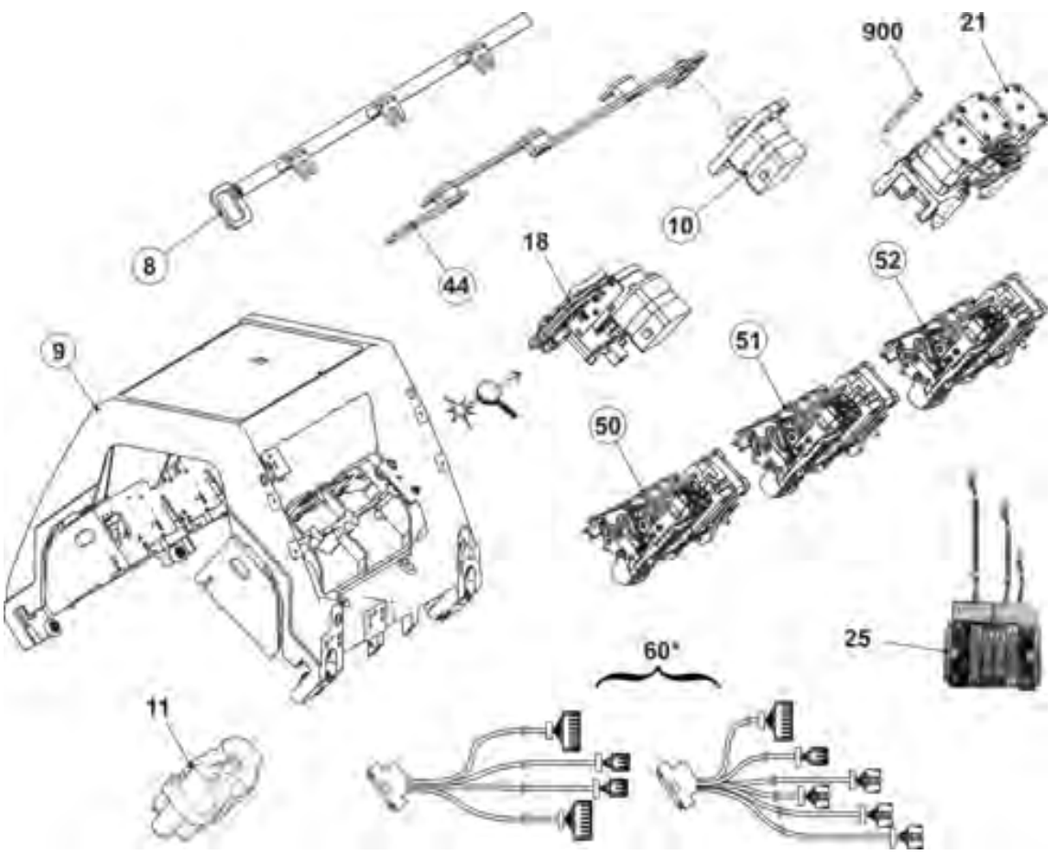

4.2.1 Schlossteile E3,5.2 | E5.2 (Oberseite)

Pos	Benennung	Id		Pos	Benennung		Id
Σ	**Nadelschloss komplett E3,5.2 + 5.2**	**256 416**		32	Steuereinheit komplett		236 293
18	Hebel	235 461			32a	Führungsklotz	235 547
19	Ansatz-Schraube	235 462			32b	Schaltschieber komplett	236 144
20	Platte	235 463			32c	Steuerschieber	235 550
24	Halter rechte Schubstange	235 227			32d	Deckplatte	235 546
25	Halter linke Schubstange	235 738			530	Senk-Schraube M4x8	020 294
26	Schieber rechts 2. Festigkeit	235 230			532	Druckfeder 060x3,23x12,5	236 507
27	Schieber links 2. Festigkeit	235 749			930	Zylinder-Schraube M4x16	020 131
28	Exzenter	235 237		33	Gleitlager		235 556
29	Kuliereinheit links	238 699		501	Zylinder-Schraube M4x8		020 091
30	Kuliereinheit rechts	238 700		508	Passscheibe 8x14x0,5		023 501
31	Lagerplatte	235 548		509	U-Scheibe 4		020 879

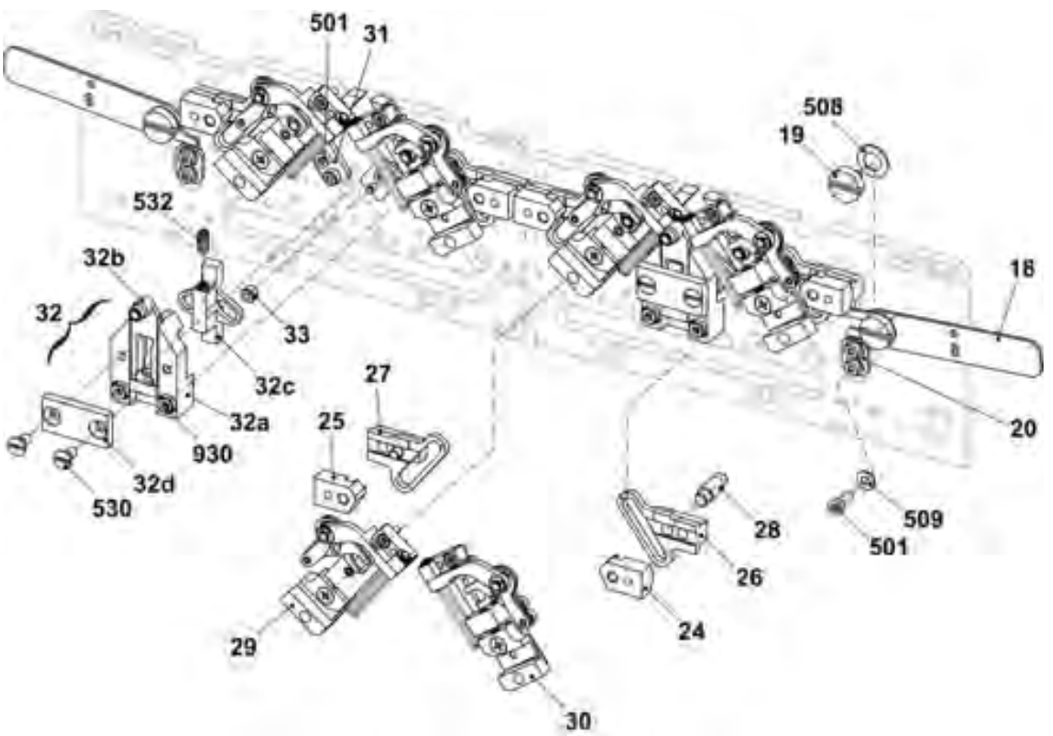

4.2.2 Schlossteile E3,5.2 | E5.2 (Unterseite)

Pos	Benennung	Id		Pos	Benennung	Id
Σ	Nadelschloss komplett E3,5.2 + 5.2	256 416				
1	Schlossplatte Stricken	235 796		13	Einlaufteil rechts oben	253 266
2	Abzugsteil links E3,5.2 + 5.2	253 206		14	Einlaufteil links unten	235 457
3	Abzugsteil rechts E3,5.2 + 5.2	253 207		15	Strickpositionsteil mitte	236 440
4	Schaltteil links E3,5.2 + 5.2	237 895		16	Einlaufteil rechts unten	235 459
5	Schaltteil rechts E3,5.2 + 5.2	237 896		17	Strickpositionsteil	235 460
6	Strickaustriebsteil E3,5.2 + 5.2	254 156		21	Drückerleiste	235 701
7	Übergabeteil E3,5.2 + 5.2	237 898		22	Begrenzungsteil unten	235 702
8	Übernahmeteil E3,5.2 + 5.2	254 157		23	Führungsplatte	235 223
9	Abzugsteil li. 2. Festigkeit komplett E5.2	253 210		500	Zylinder-Schraube M3x8	020 081
10	Abzugsteil re. 2. Festigkeit komplett E5.2	253 211		501	Zylinder-Schraube M4x8	020 091
11	Einlaufteil links oben	253 265		502	Zylinder-Schraube M4x16	023 123
12	Einlaufteil mitte oben	253 273		504	Senk-Schraube M3x6	020 286

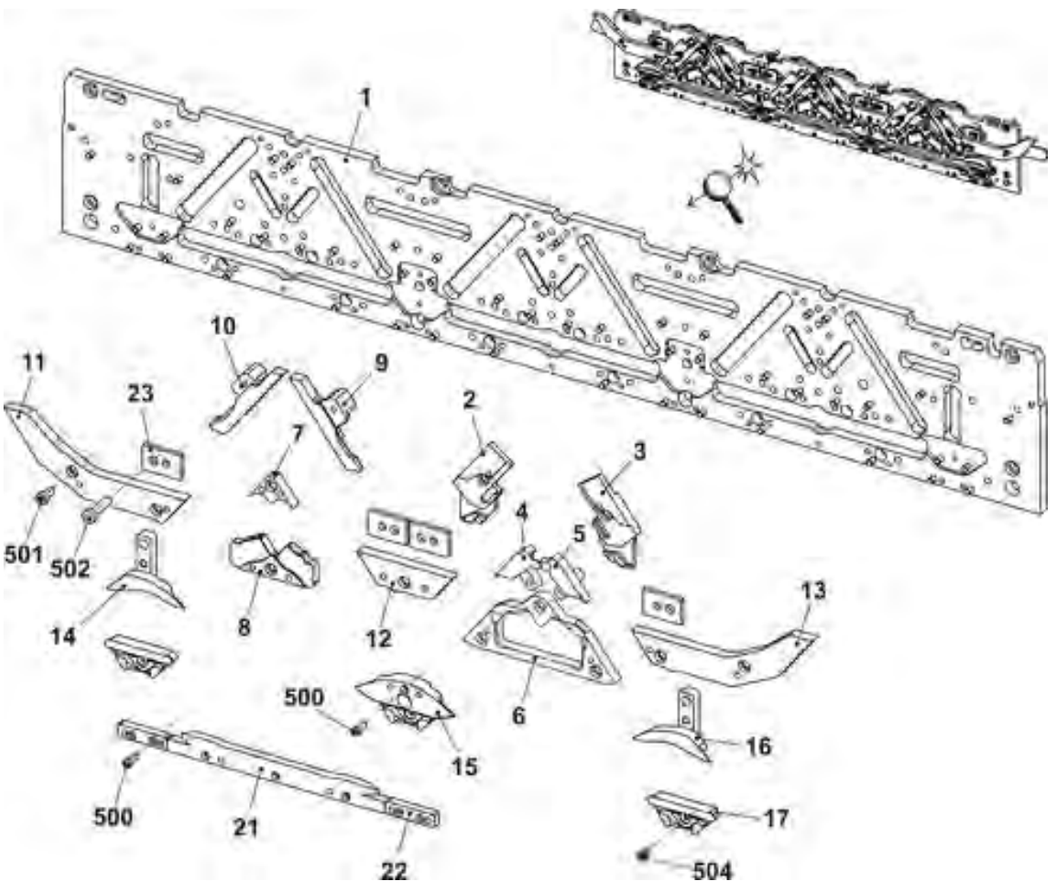

4.2.3 Schlossteile E6.2 | E7.2 (Oberseite)

Pos	Benennung	Id		Pos	Benennung		Id
Σ	Nadelschloss komplett E6.2 + 7.2	236 143		32	Steuereinheit komplett		236 293
18	Hebel	235 461			32a	Führungsklotz	235 547
19	Ansatz-Schraube	235 462			32b	Schaltschieber komplett	236 144
20	Platte	235 463			32c	Steuerschieber	235 550
24	Halter rechte Schubstange	235 227			32d	Deckplatte	235 546
25	Halter linke Schubstange	235 738			530	Senk-Schraube M4x8	020 294
26	Schieber rechts 2. Festigkeit	235 230			532	Druckfeder 060x3,23x12,5	236 507
27	Schieber links 2. Festigkeit	235 749			930	Zylinder-Schraube M4x16	020 131
28	Exzenter	235 237		33	Gleitlager		235 556
29	Kuliereinheit links	238 699		501	Zylinder-Schraube M4x8		020 091
30	Kuliereinheit rechts	238 700		508	Passscheibe 8x14x0,5		023 501
31	Lagerplatte	235 548		509	U-Scheibe 4		020 879

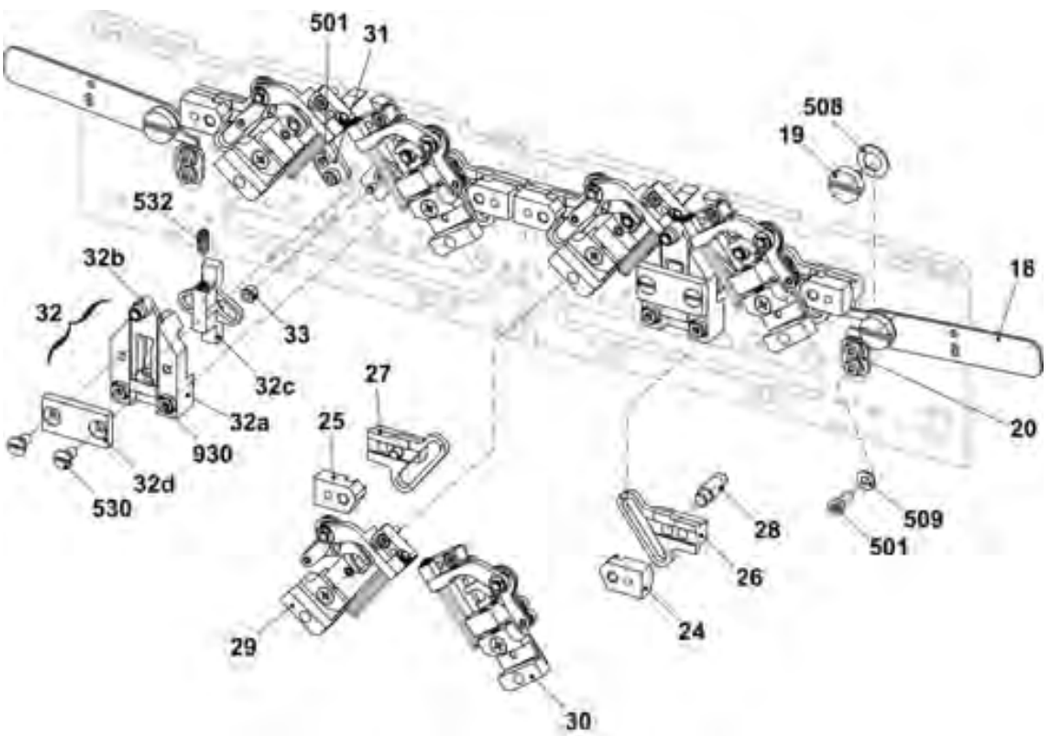

4.2.4 Schlossteile E6.2 | E7.2 (Unterseite)

Pos	Benennung	Id		Pos	Benennung	Id
Σ	Nadelschloss komplett E6.2 + 7.2	236 143				
1	Schlossplatte Stricken	235 796		13	Einlaufteil rechts oben	253 266
2	Abzugsteil links E6.2 + 7.2	253 367		14	Einlaufteil links unten	235 457
3	Abzugsteil rechts E6.2 + 7.2	253 368		15	Strickpositionsteil mitte	236 440
4	Schaltteil links E6.2 + 7.2	235 426		16	Einlaufteil rechts unten	235 459
5	Schaltteil rechts E6.2 + 7.2	235 427		17	Strickpositionsteil	235 460
6	Strickaustriebsteil E6.2 + 7.2	251 853		21	Drückerleiste	235 701
7	Übergabeteil E6.2 + 7.2	235 429		22	Begrenzungsteil unten	235 702
8	Übernahmeteil E6.2 + 7.2	251 854		23	Führungsplatte	235 223
9	Abzugsteil links 2. Festigkeit ko. E6.2 + 7.2	253 128		500	Zylinder-Schraube M3x8	020 081
10	Abzugsteil rechts 2. Festigkeit ko. E6.2 + 7.2	253 129		501	Zylinder-Schraube M4x8	020 091
11	Einlaufteil links oben	253 265		502	Zylinder-Schraube M4x16	023 123
12	Einlaufteil mitte oben	253 273		504	Senk-Schraube M3x6	020 286

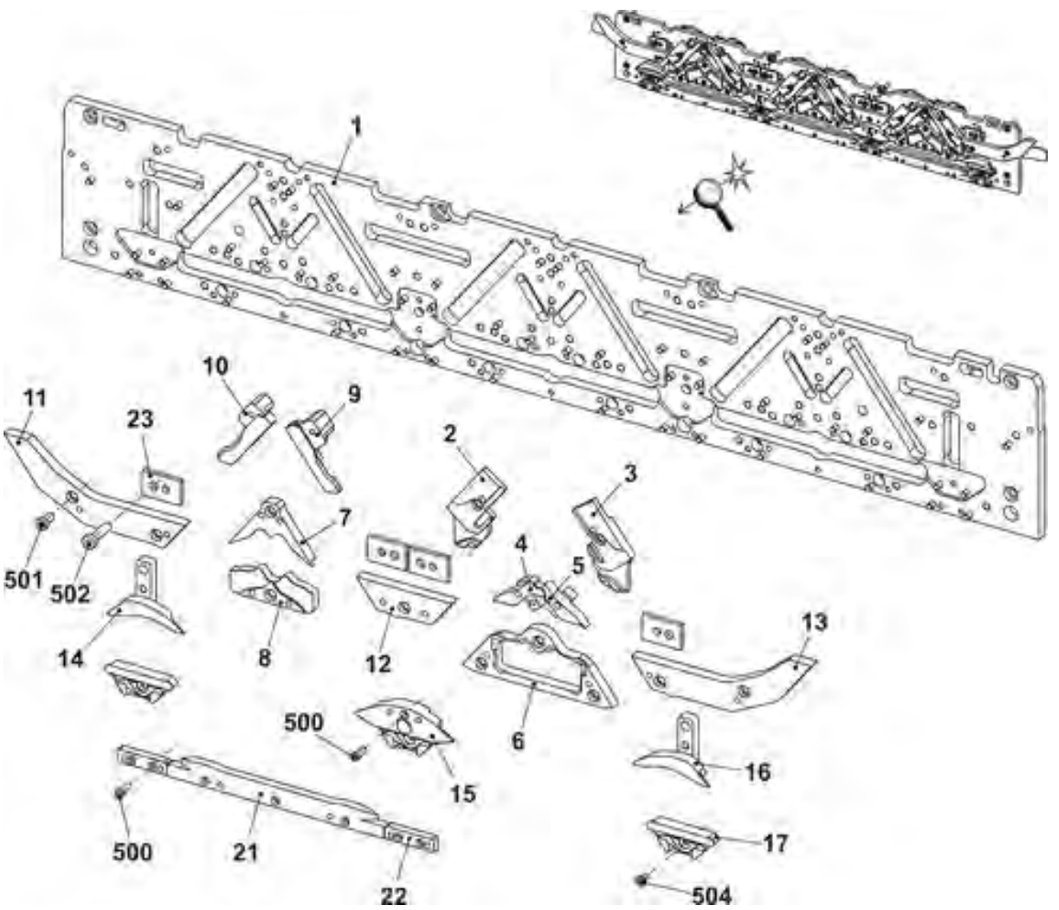

4.2.5 Schlossteile E9.2 (Oberseite)

Pos	Benennung	Id		Pos	Benennung		Id
Σ	Nadelschloss komplett E9.2	241 976		32	Steuereinheit komplett		236 293
18	Hebel	235 461			32a	Führungsklotz	235 547
19	Ansatz-Schraube	235 462			32b	Schaltschieber komplett	236 144
20	Platte	235 463			32c	Steuerschieber	235 550
24	Halter rechte Schubstange	235 227			32d	Deckplatte	235 546
25	Halter linke Schubstange	235 738			530	Senk-Schraube M4x8	020 294
26	Schieber rechts 2. Festigkeit	235 230			532	Druckfeder 060x3,23x12,5	236 507
27	Schieber links 2. Festigkeit	235 749			930	Zylinder-Schraube M4x16	020 131
28	Exzenter	235 237		33	Gleitlager		235 556
29	Kuliereinheit links	238 699		501	Zylinder-Schraube M4x8		020 091
30	Kuliereinheit rechts	238 700		508	Passscheibe 8x14x0,5		023 501
31	Lagerplatte	235 548		509	U-Scheibe 4		020 879

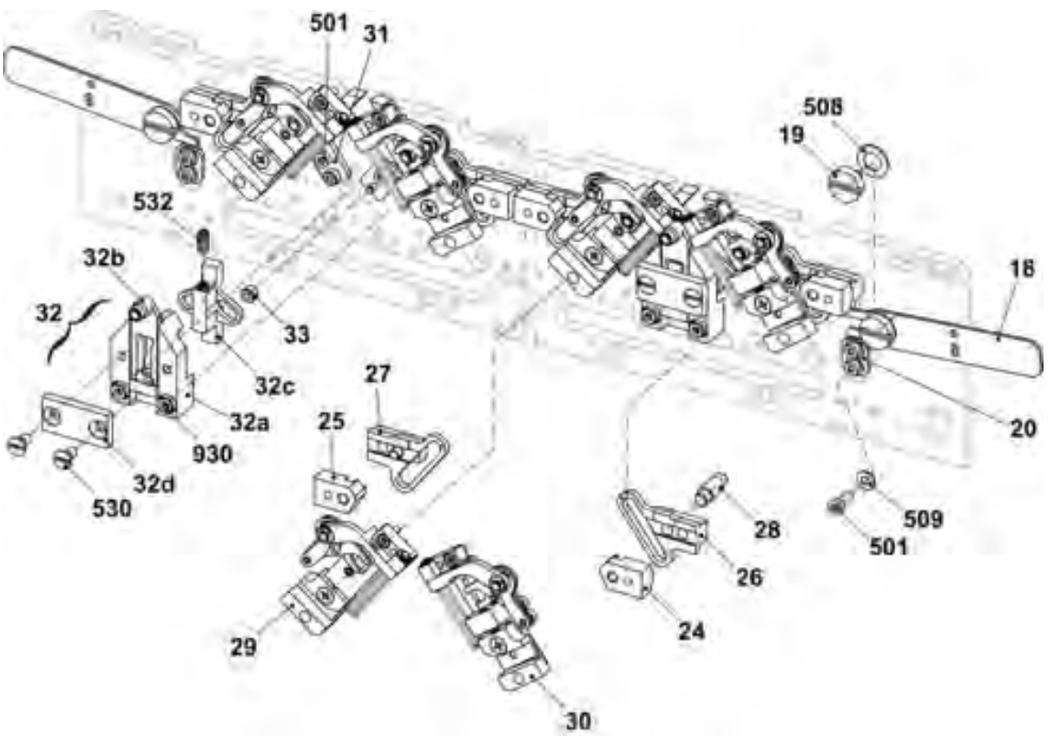

4.2.6 Schlossteile E9.2 (Unterseite)

Pos	Benennung	Id		Pos	Benennung	Id
Σ	Nadelschloss komplett E9.2	241 976				
1	Schlossplatte Stricken	235 796		13	Einlaufteil rechts oben	253 266
2	Abzugsteil links E9.2	252 553		14	Einlaufteil links unten	235 457
3	Abzugsteil rechts E9.2	252 554		15	Strickpositionsteil mitte	236 440
4	Schaltteil links E9.2	241 466		16	Einlaufteil rechts unten	235 459
5	Schaltteil rechts E9.2	241 467		17	Strickpositionsteil	235 460
6	Strickaustriebsteil E9.2	252 779		21	Drückerleiste	235 701
7	Übergabeteil E9.2	241 435		22	Begrenzungsteil unten	235 702
8	Übernahmeteil E9.2	253 342		23	Führungsplatte	235 223
9	Abzugsteil links 2. Festigkeit ko. E9.2	253 130		500	Zylinder-Schraube M3x8	020 081
10	Abzugsteil rechts 2. Festigkeit ko. E9.2	253 131		501	Zylinder-Schraube M4x8	020 091
11	Einlaufteil links oben	253 265		502	Zylinder-Schraube M4x16	023 123
12	Einlaufteil mitte oben	253 273		504	Senk-Schraube M3x6	020 286

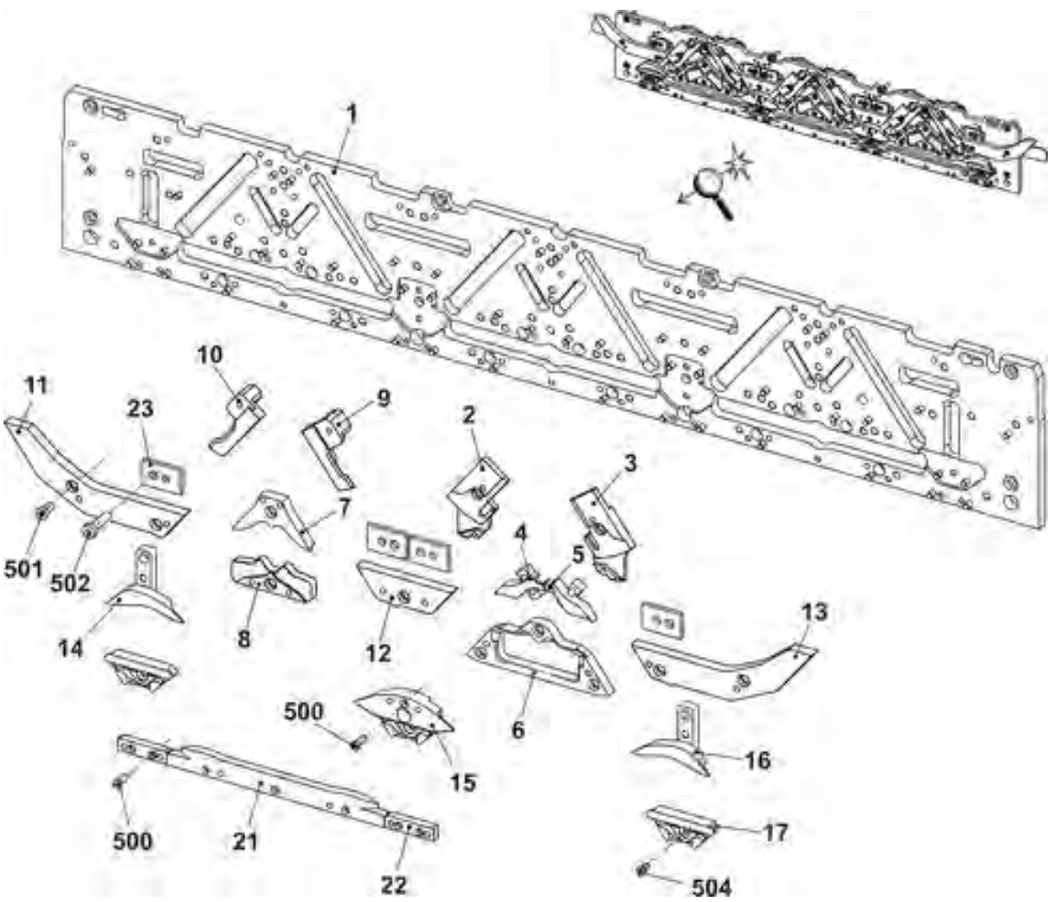

4.2.7 Kulierteil links und rechts

Pos	Benennung	Id		Pos	Benennung	Id
29	**Kulierteil links**	**238 699**		**30**	**Kulierteil rechts komplett E5 – E10**	**238 700**
29a	Kulierteil links	235 753		30a	Kulierteil rechts komplett E5 – E10	235 232
29b	Stangenführungsteil	235 229		30b	Stangenführungsteil	235 229
29c	Federstange	235 239		30c	Federstange	235 239
29d	Führungsteil	238 092		30d	Führungsteil	238 092
29e	Gegenhalter links	238 093		30e	Gegenhalter rechts	238 094
29f	Hebel 2 links komplett	238 681		30f	Hebel 2 rechts komplett	238 682
29g	Hebel 1 links komplett	238 696		30g	Hebel 1 rechts komplett	238 697
29h	Hebel 3 links komplett	238 686		30h	Hebel 3 rechts komplett	238 685
29i	Bolzen	235 238		30i	Bolzen	235 238
500	Passstift 3x6	020 642		500	Passstift 3x6	020 642
501	U-Scheibe 3	020 877		501	U-Scheibe 3	020 877
502	Sicherungsscheibe 1,9	023 565		502	Sicherungsscheibe 1,9	023 565
503	Druckfeder 0,45x5,05x63,14	023 706		503	Druckfeder 0,45x5,05x63,14	023 706
504	Sicherungsscheibe 3,2	021 019		504	Sicherungsscheibe 3,2	021 019
505	Passscheibe 4x8x0,3	023 428		505	Passscheibe 4x8x0,3	023 428
506	Senk-Schraube M4x12	023 075		506	Senk-Schraube M4x12	023 075
507	Gewindestift M5x6	022 580		507	Gewindestift M5x6	022 580
508	Druckfeder 0,60x3,23x12,50	236 507		508	Druckfeder 0,60x3,23x12,50	236 507
900	Zylinder-Schraube M3x8	022 582		900	Zylinder-Schraube M3x8	022 582

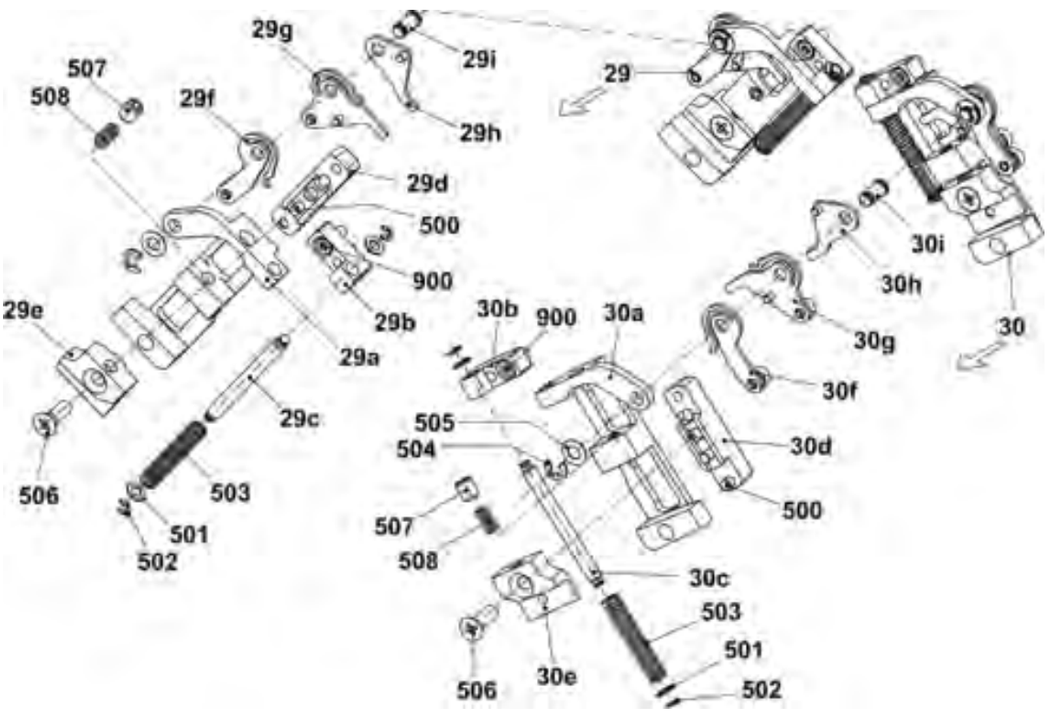

4.2.8 Platinenschloss (E3,5.2 | E5.2 | E6.2 | E7.2)

Pos	Benennung		Id		Pos	Benennung		Id
Σ	**Platinenschloss komplett**		**236 199**		13	510	Druckfeder 0,40x5,00x23,70	236 951
1	Schlossplatte Auswahl		235 795			511	Passstift3x8	020 644
2	Anbieteteil		229 906			910	Zylinder-Schraube M4x10	023 136
3	Auswahlteil links		235 961		14	Begrenzugsteil links komplett		236 966
4	Auswahlteil		235 762			14a	Begrenzugsteil links	236 009
5	Auswahlteil rechts		235 962		15	Begrenzugsteil		241 721
6	Schlossteil links		237 592		500	Zylinder-Schraube M4x8		020 091
7	Schlossteil rechts		237 593		501	Flachkopf-Schraube M3x4		023 142
8	Schlossteil links		237 590		502	Beilage 0,03x12x75		022 828
9	Schlossteil rechts		237 591		503	Beilage 0,05x12x75		022 829
10	Begrenzugsteil links		241 722		504	Beilage 0,10x12x75		022 830
11	Begrenzugsteil mitte		241 723		505	Beilage 0,2x12x75		022 831
12	Begrenzugsteil rechts		241 724		506	Zylinder-Schraube M3x8		020 081
13	Begrenzugsteil rechts komplett		236 965		507	Beilage Auswahlteil 0,05		242 495
	13a	Begrenzugsteil rechts	236 008		508	Beilage Auswahlteil 0,1		242 496
	b	Führung	236 006		509	Beilage Auswahlteil 0,2		242 497
	c	Ansatzschraube	236 004		900	Zylinder-Schraube M4x16		020 131

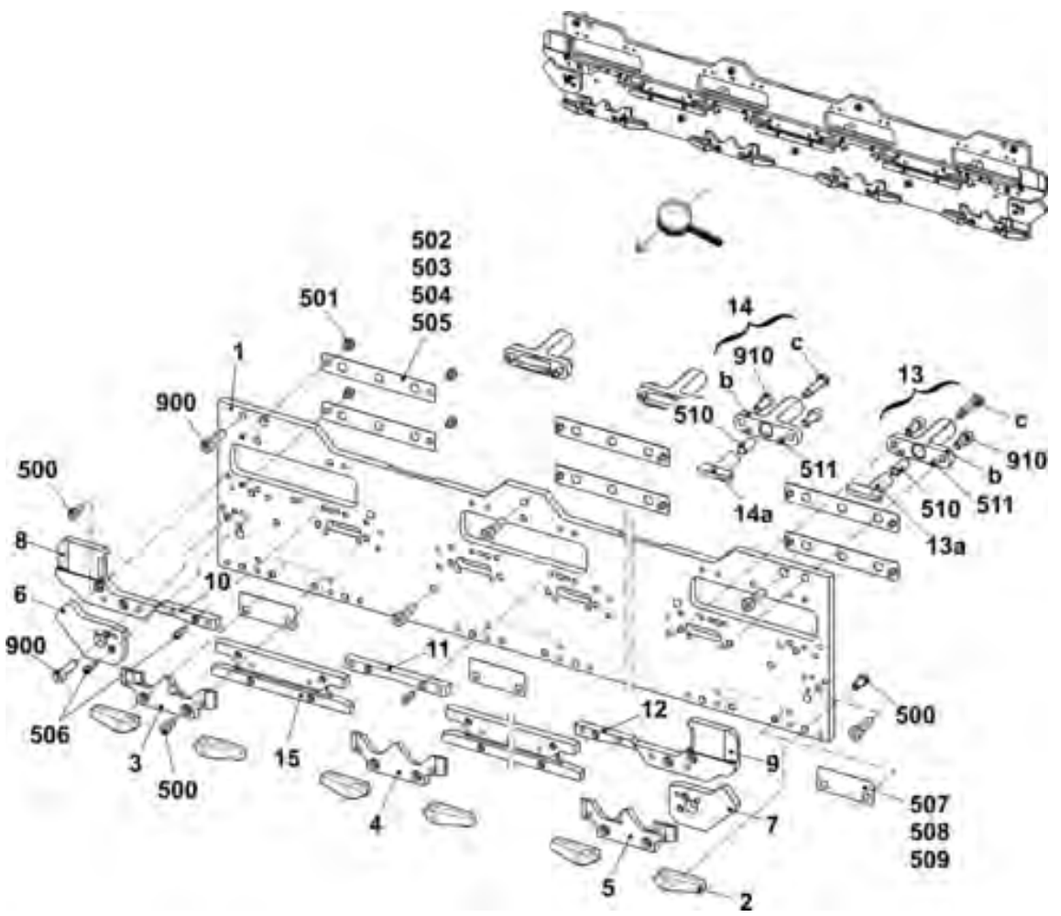

4.2.9 Platinenschloss E9.2

Pos	Benennung		Id		Pos	Benennung		Id
Σ	Platinenschloss komplett E9.2		254 294		13	510	Druckfeder 0,40x5,00x23,70	236 951
1	Schlossplatte Auswahl		235 795			511	Passstift3x8	020 644
2	Anbieteteil		229 906			910	Zylinder-Schraube M4x10	023 136
3	Auswahlteil links		242 347		14	Begrenzugsteil links komplett		236 966
4	Auswahlteil		242 348			14a	Begrenzugsteil links	236 009
5	Auswahlteil rechts		242 349		15	Begrenzugsteil		241 721
6	Schlossteil links		237 592		500	Zylinder-Schraube M4x8		020 091
7	Schlossteil rechts		237 593		501	Flachkopf-Schraube M3x4		023 142
8	Schlossteil links		237 590		502	Beilage 0,03x12x75		022 828
9	Schlossteil rechts		237 591		503	Beilage 0,05x12x75		022 829
10	Begrenzugsteil links		241 722		504	Beilage 0,10x12x75		022 830
11	Begrenzugsteil mitte		241 723		505	Beilage 0,2x12x75		022 831
12	Begrenzugsteil rechts		241 724		506	Zylinder-Schraube M3x8		020 081
13	Begrenzugsteil rechts komplett		236 965		507	Beilage Auswahlteil 0,05		242 495
	13a	Begrenzugsteil rechts	236 008		508	Beilage Auswahlteil 0,1		242 496
	b	Führung	236 006		509	Beilage Auswahlteil 0,2		242 497
	c	Ansatzschraube	236 004		900	Zylinder-Schraube M4x16		020 131

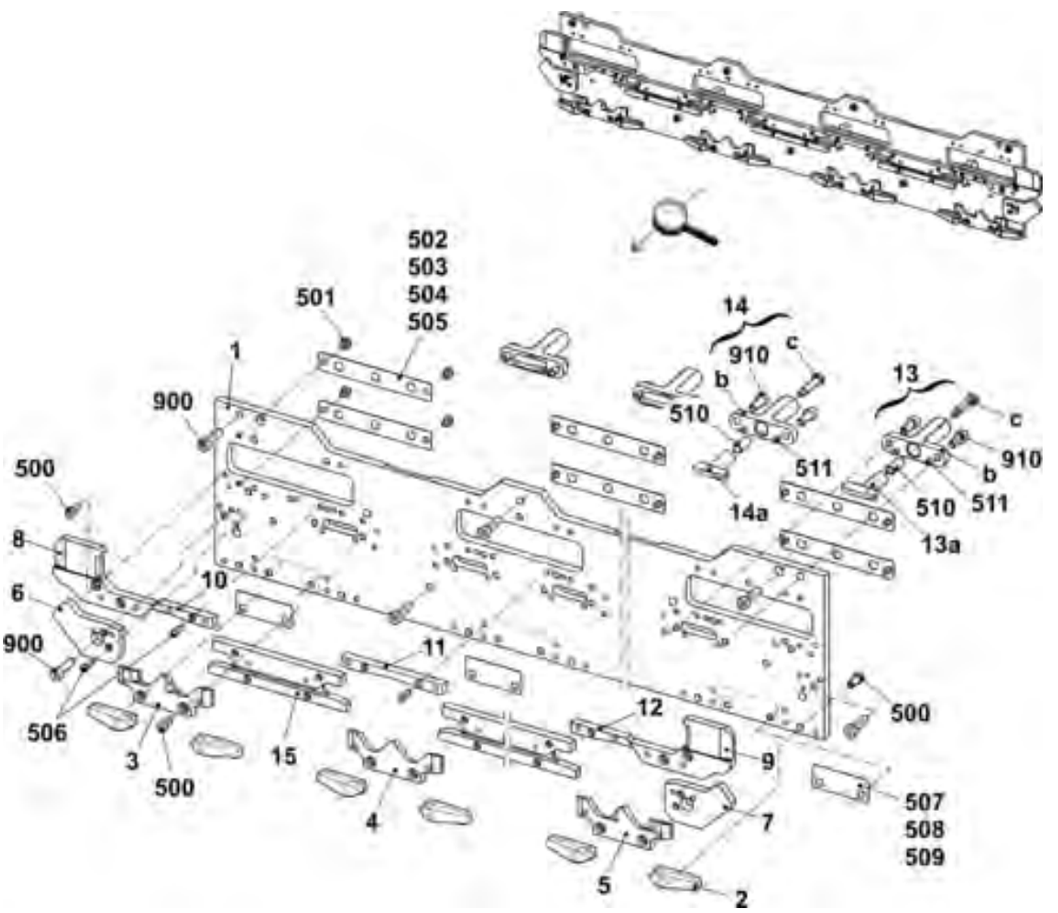

4.2.10 Steuereinheit Platine/Einstreifer links E3,5.2

Pos	Benennung	Id		Pos	Benennung	Id
Σ	Steuereinheit PL/ES links E3,5.2	255 109				
16	Zahnriemen	235 513		37	Einstreifer E3,5.2-6.2	244 362
17	Abdeckung	238 043		37*	Einstreifer E3,5.2-6.2	237 328
19	Kipphebel Stricken rechts E3,5.2	242 353		44	Führung komplett	242 265
20	Kipphebel Transfer rechts E3,5.2	242 368		500	Zylinder-Schraube M3x18	236 485
21	Kipphebel Transfer links E3,5.2	242 369		502	Senk-Schraube M3x8	241 912
22	Kipphebel Stricken links E3,5.2	242 354		503	Senk-Schraube M4x8	241 913
23	Schieber rechts fest innen E3,5.2	242 355		505	Flachkopf-Schraube M4x6	023 427
24	Schieber mitte fest E3,5.2	245 172		516	Sicherungsscheibe 2,3	021 018
25	Schieber links aussen E3,5.2	255 044		517	Zugfeder 5,5x0,5x19,48	235 608
27	Blattfeder	235 502		900	Zylinder-Schraube M4x10	023 136

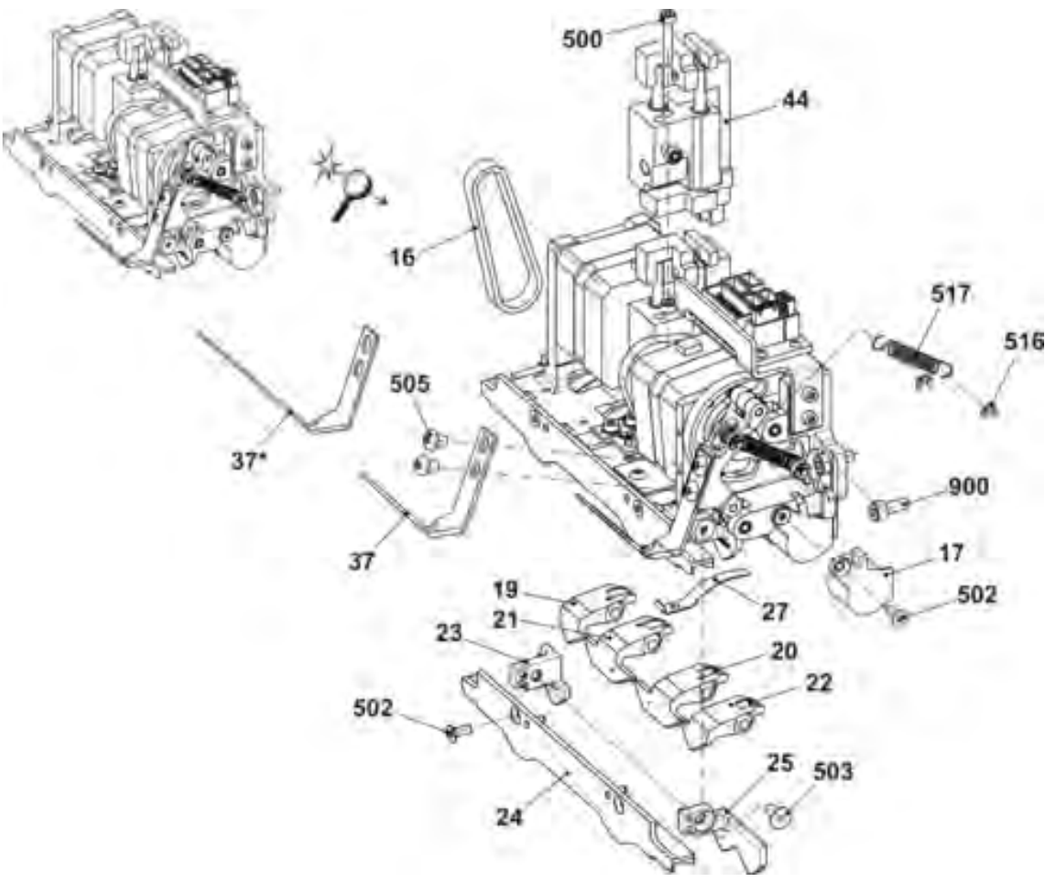

4.2.11 Steuereinheit Platine/Einstreifer mitte E3,5.2

Pos	Benennung	Id		Pos	Benennung	Id
Σ	Steuereinheit PL/ES mitte E3,5.2	255 123				
16	Zahnriemen	235 513		37	Einstreifer E3,5.2-6.2	244 362
17	Abdeckung	238 043		37*	Einstreifer E3,5.2-6.2	237 328
19	Kipphebel Stricken rechts E3,5.2	242 353		44	Führung komplett	242 265
20	Kipphebel Transfer rechts E3,5.2	242 368		500	Zylinder-Schraube M3x18	236 485
21	Kipphebel Transfer links E3,5.2	242 369		502	Senk-Schraube M3x8	241 912
22	Kipphebel Stricken links E3,5.2	242 354		503	Senk-Schraube M4x8	241 913
23	Schieber rechts fest innen E3,5.2	242 355		505	Flachkopf-Schraube M4x6	023 427
24	Schieber mitte fest E3,5.2	245 172		516	Sicherungsscheibe 2,3	021 018
25	Schieber links fest innen E3,5.2	242 357		517	Zugfeder 5,5x0,5x19,48	235 608
27	Blattfeder	235 502		900	Zylinder-Schraube M4x10	023 136

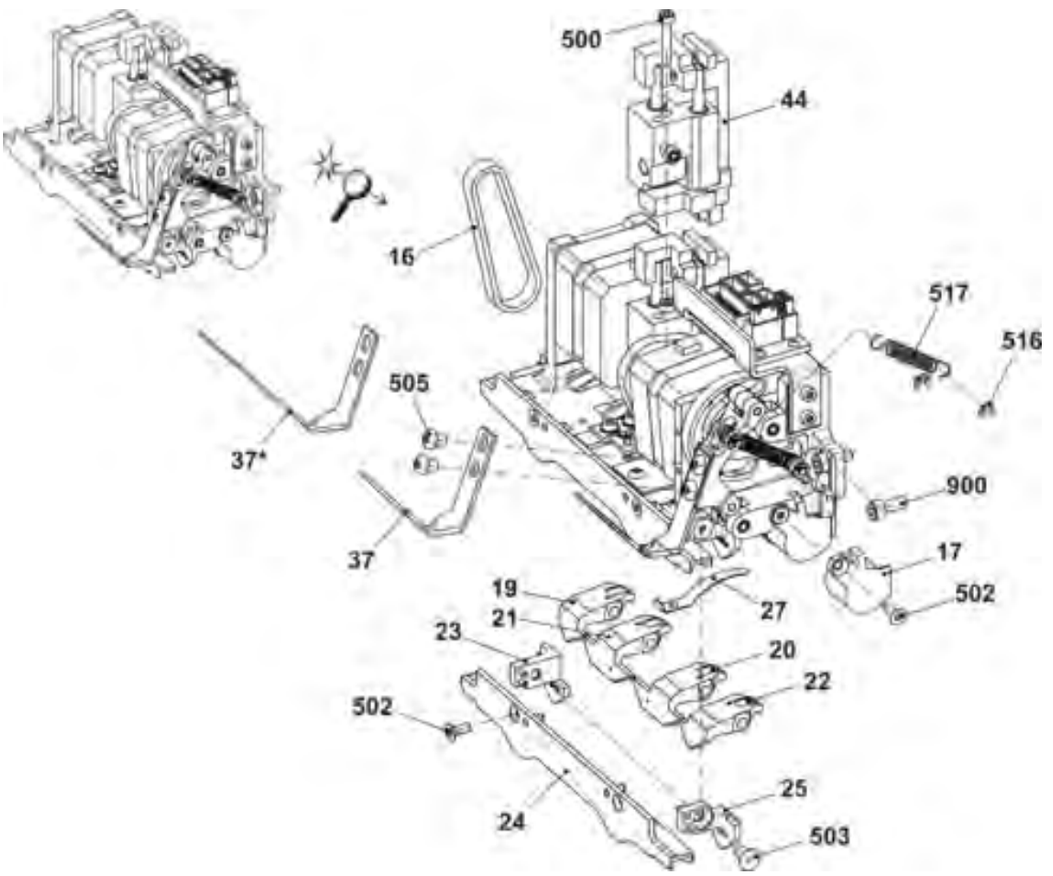

4.2.12 Steuereinheit Platine/Einstreifer rechts E3,5.2

Pos	Benennung	Id		Pos	Benennung	Id
Σ	Steuereinheit PL/ES rechts E3,5.2	255 110				
16	Zahnriemen	235 513		37	Einstreifer E3,5.2-6.2	244 362
17	Abdeckung	238 043		37*	Einstreifer E3,5.2-6.2	237 328
19	Kipphebel Stricken rechts E3,5.2	242 353		44	Führung komplett	242 265
20	Kipphebel Transfer rechts E3,5.2	242 368		500	Zylinder-Schraube M3x18	236 485
21	Kipphebel Transfer links E3,5.2	242 369		502	Senk-Schraube M3x8	241 912
22	Kipphebel Stricken links E3,5.2	242 354		503	Senk-Schraube M4x8	241 913
23	Schieber rechts aussen E3,5.2	255 045		505	Flachkopf-Schraube M4x6	023 427
24	Schieber mitte fest E3,5.2	245 172		516	Sicherungsscheibe 2,3	021 018
25	Schieber links fest innen	242 357		517	Zugfeder 5,5x0,5x19,48	235 608
27	Blattfeder	235 502		900	Zylinder-Schraube M4x10	023 136

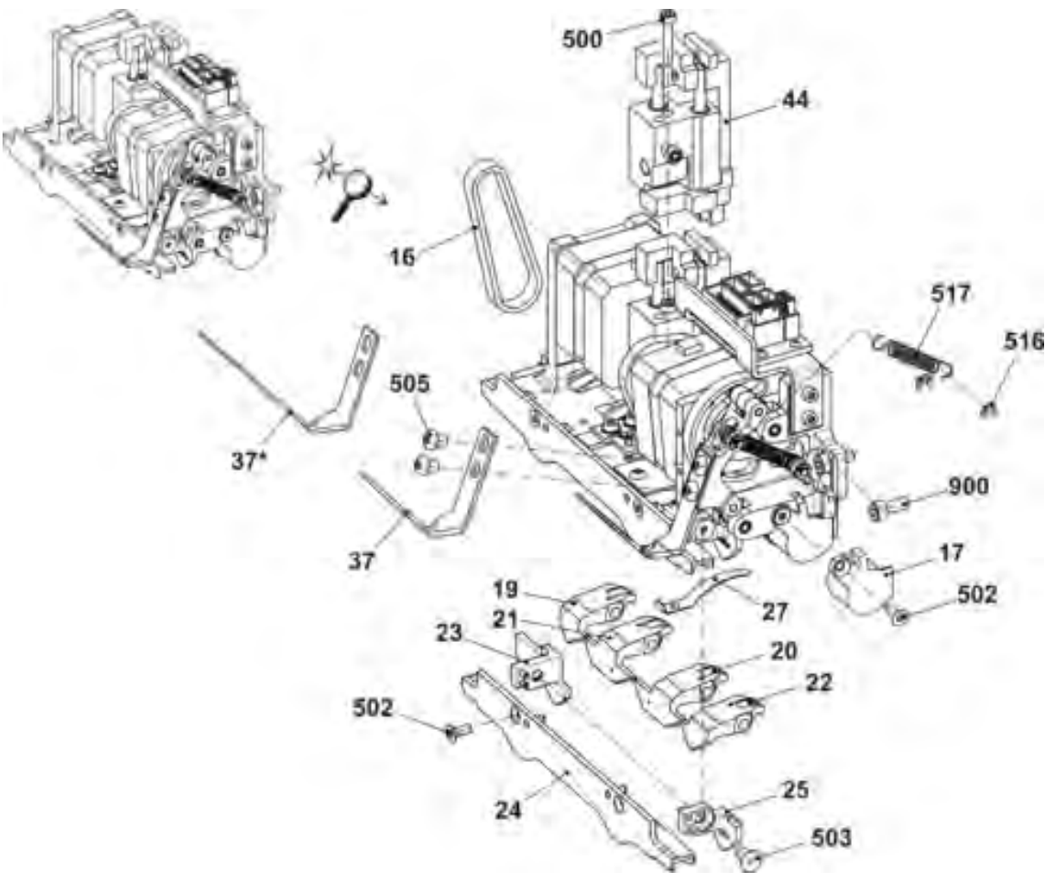

4.2.13 Steuereinheit Platine/Einstreifer links E5.2

Pos	Benennung	Id		Pos	Benennung	Id
Σ	Steuereinheit PL/ES links E5.2	254 513				
16	Zahnriemen	235 513		37	Einstreifer E3,5.2-6.2	244 362
17	Abdeckung	238 043		37*	Einstreifer E3,5.2-6.2	237 328
19	Kipphebel Stricken rechts E5.2	254 470		44	Führung komplett	242 265
20	Kipphebel Transfer rechts E5.2-9.2	254 472		500	Zylinder-Schraube M3x18	236 485
21	Kipphebel Transfer links E5.2-9.2	254 471		502	Senk-Schraube M3x8	241 912
22	Kipphebel Stricken links E5.2	254 469		503	Senk-Schraube M4x8	241 913
23	Schieber rechts fest innen E5.2	251 938		505	Flachkopf-Schraube M4x6	023 427
24	Schieber mitte fest E5.2	244 405		516	Sicherungsscheibe 2,3	021 018
25	Schieber links fest innen E5.2	254 491		517	Zugfeder 5,5x0,5x19,48	235 608
27	Blattfeder	235 502		900	Zylinder-Schraube M4x10	023 136

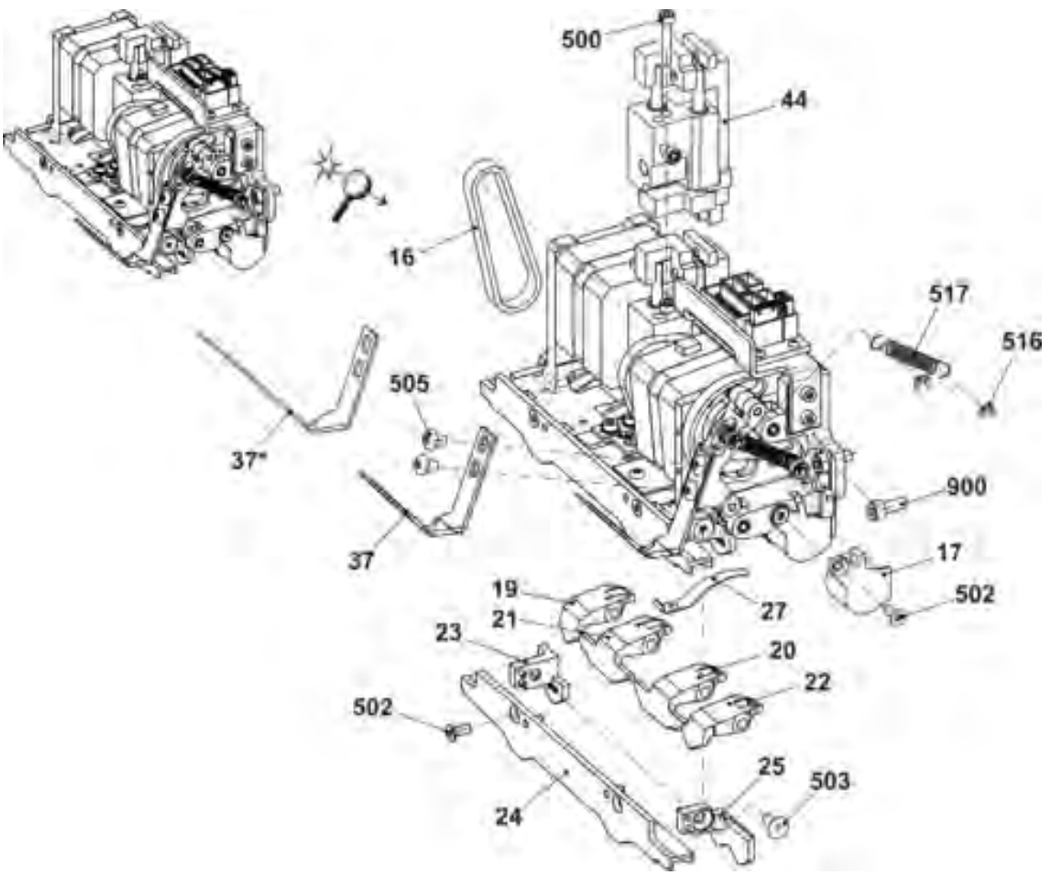

4.2.14 Steuereinheit Platine/Einstreifer mitte E5.2

Pos	Benennung	Id		Pos	Benennung	Id
Σ	Steuereinheit PL/ES mitte E5.2	254 512				
16	Zahnriemen	235 513		37	Einstreifer E3,5.2-6.2	244 362
17	Abdeckung	238 043		37*	Einstreifer E3,5.2-6.2	237 328
19	Kipphebel Stricken rechts E5.2	254 4710		44	Führung komplett	242 265
20	Kipphebel Transfer rechts E5.2-9.2	254 472		500	Zylinder-Schraube M3x18	236 485
21	Kipphebel Transfer links E5.2-9.2	254 471		502	Senk-Schraube M3x8	241 912
22	Kipphebel Stricken links E5.2	254 469		503	Senk-Schraube M4x8	241 913
23	Schieber rechts fest innen E5.2	251 938		505	Flachkopf-Schraube M4x6	023 427
24	Schieber mitte fest E5.2	244 405		516	Sicherungsscheibe 2,3	021 018
25	Schieber links fest innen E5.2	251 943		517	Zugfeder 5,5x0,5x19,48	235 608
27	Blattfeder	235 502		900	Zylinder-Schraube M4x10	023 136

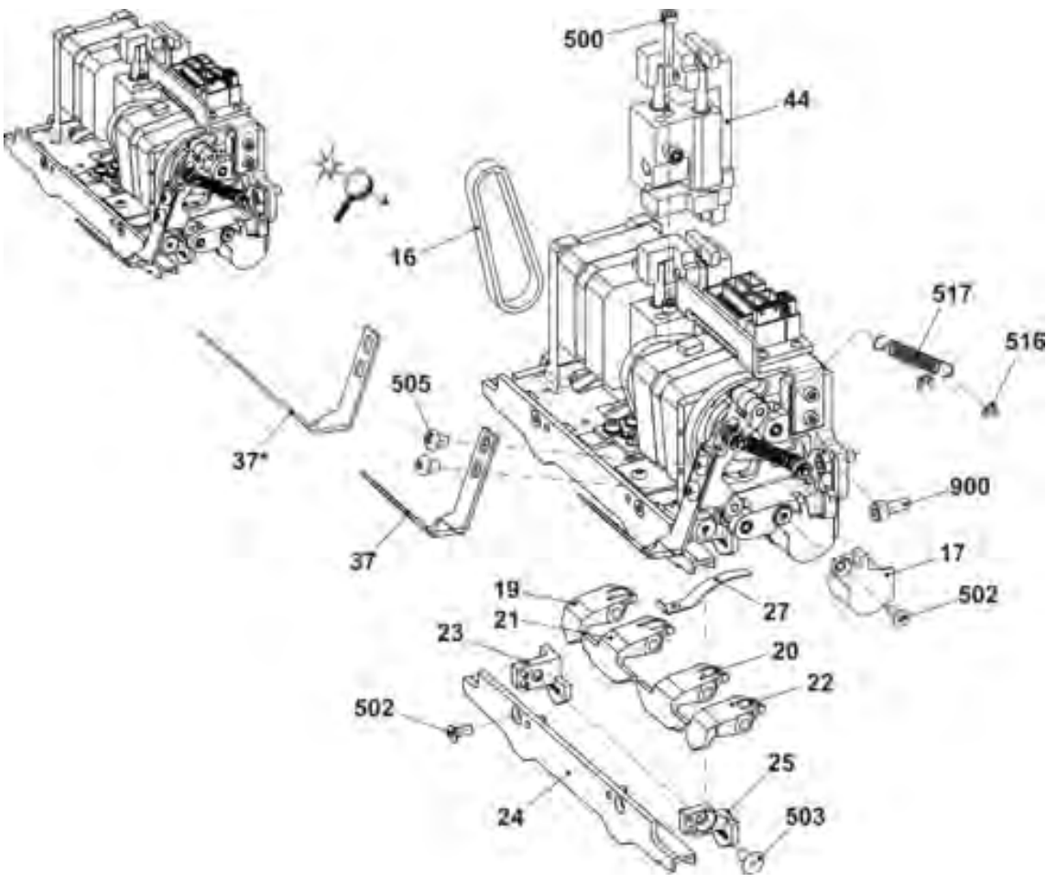

4.2.15 Steuereinheit Platine/Einstreifer rechts E5.2

Pos	Benennung	Id		Pos	Benennung	Id
Σ	Steuereinheit PL/ES rechts E5.2	254 514				
16	Zahnriemen	235 513		37	Einstreifer E3,5.2-6.2	244 362
17	Abdeckung	238 043		37*	Einstreifer E3,5.2-6.2	237 328
19	Kipphebel Stricken rechts E5.2	254 470		44	Führung komplett	242 265
20	Kipphebel Transfer rechts E5.2-9.2	254 472		500	Zylinder-Schraube M3x18	236 485
21	Kipphebel Transfer links E5.2-9.2	254 471		502	Senk-Schraube M3x8	241 912
22	Kipphebel Stricken links E5.2	254 469		503	Senk-Schraube M4x8	241 913
23	Schieber rechts fest innen E5.2	254 492		505	Flachkopf-Schraube M4x6	023 427
24	Schieber mitte fest E5.2	244 405		516	Sicherungsscheibe 2,3	021 018
25	Schieber links fest innen E5.2	251 943		517	Zugfeder 5,5x0,5x19,48	235 608
27	Blattfeder	235 502		900	Zylinder-Schraube M4x10	023 136

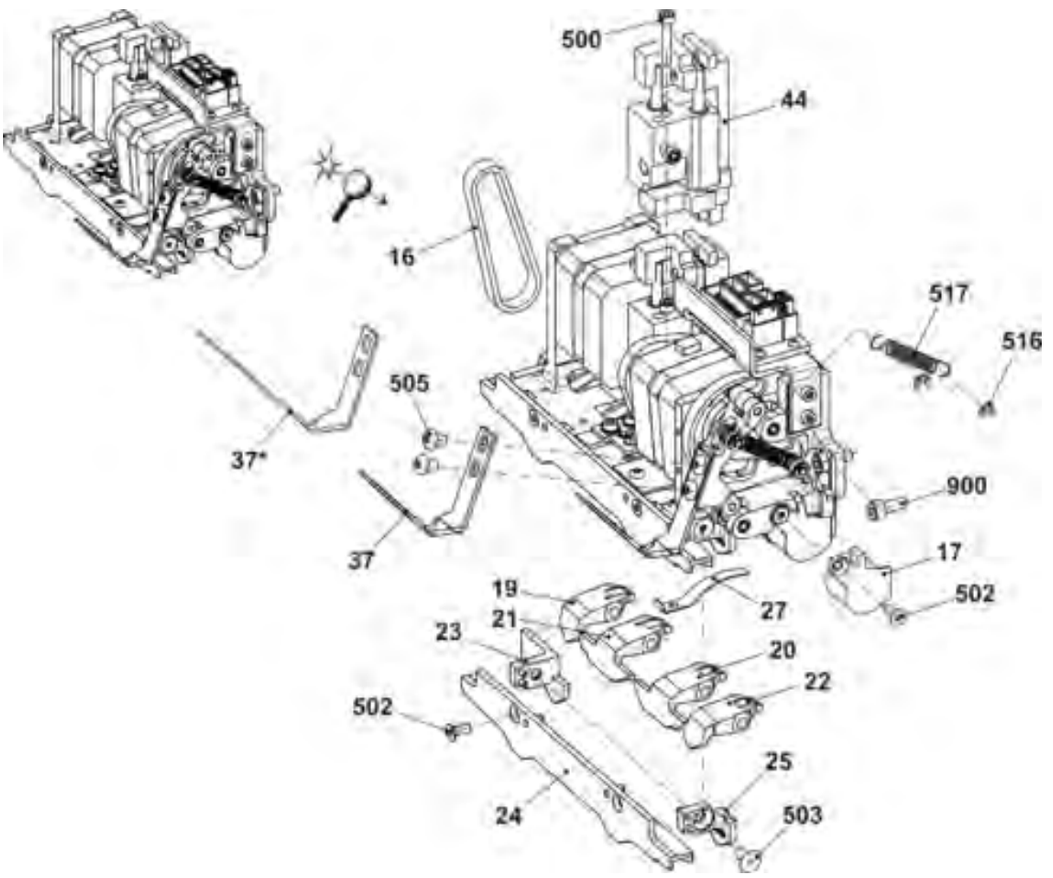

4.2.16 Steuereinheit Platine/Einstreifer links E6.2

Pos	Benennung	Id		Pos	Benennung	Id
Σ	Steuereinheit PL/ES links E6.2	254 437				
16	Zahnriemen	235 513		37	Einstreifer E3,5.2-6.2	244 362
17	Abdeckung	238 043		37*	Einstreifer E3,5.2-6.2	237 328
19	Kipphebel Stricken rechts E6.2	254 250		44	Führung komplett	242 265
20	Kipphebel Transfer rechts E6.2	254 252		500	Zylinder-Schraube M3x18	236 485
21	Kipphebel Transfer links E6.2	254 253		502	Senk-Schraube M3x8	241 912
22	Kipphebel Stricken links E6.2	254 251		503	Senk-Schraube M4x8	241 913
23	Schieber rechts fest innen E6.2	251 932		505	Flachkopf-Schraube M4x6	023 427
24	Schieber mitte fest E6.2	254 254		516	Sicherungsscheibe 2,3	021 018
25	Schieber links fest aussen E6.2	254 267		517	Zugfeder 5,5x0,5x19,48	235 608
27	Blattfeder	235 502		900	Zylinder-Schraube M4x10	023 136

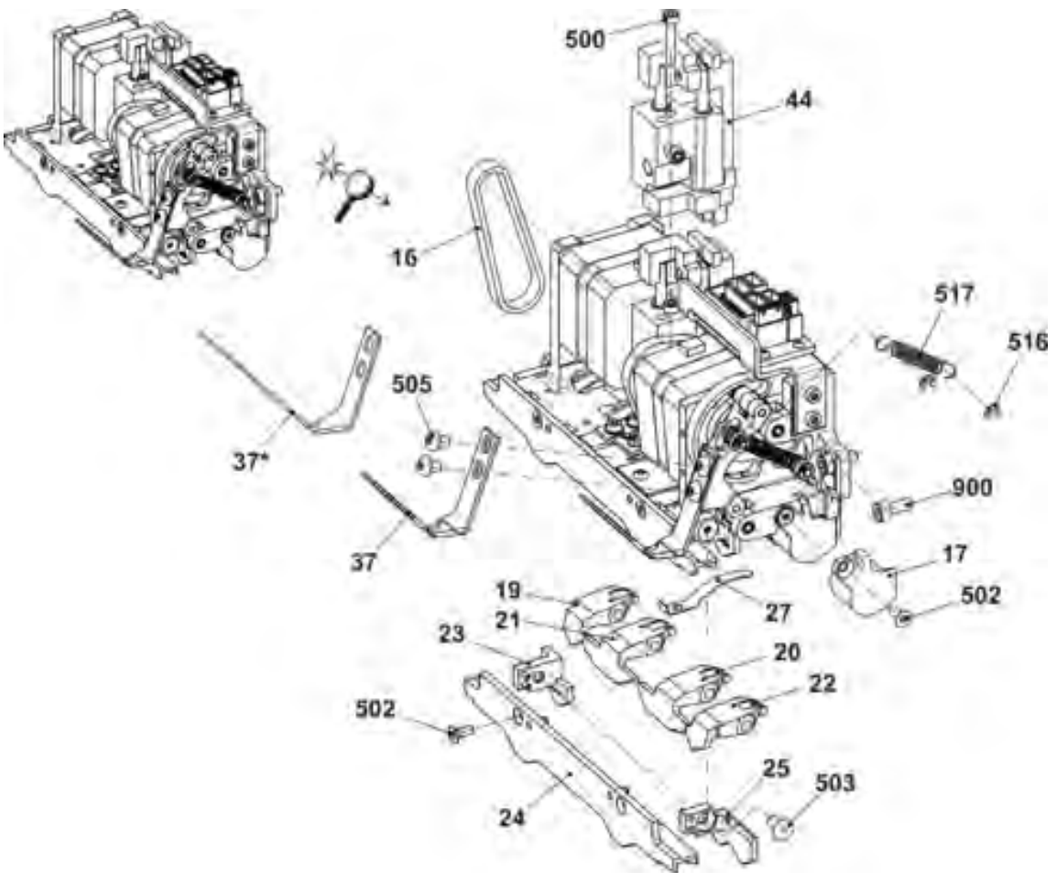

4.2.17 Steuereinheit Platine/Einstreifer mitte E6.2

Pos	Benennung	Id		Pos	Benennung	Id
Σ	Steuereinheit PL/ES mitte E6.2	254 436				
16	Zahnriemen	235 513		37	Einstreifer E3,5.2-6.2	244 362
17	Abdeckung	238 043		37*	Einstreifer E3,5.2-6.2	237 328
19	Kipphebel Stricken rechts E6.2	254 250		44	Führung komplett	242 265
20	Kipphebel Transfer rechts E6.2	254 252		500	Zylinder-Schraube M3x18	236 485
21	Kipphebel Transfer links E6.2	254 253		502	Senk-Schraube M3x8	241 912
22	Kipphebel Stricken links E6.2	254 251		503	Senk-Schraube M4x8	241 913
23	Schieber rechts fest innen E6.2	251 932		505	Flachkopf-Schraube M4x6	023 427
24	Schieber mitte fest E6.2	254 254		516	Sicherungsscheibe 2,3	021 018
25	Schieber links fest innen E6.2	251 936		517	Zugfeder 5,5x0,5x19,48	235 608
27	Blattfeder	235 502		900	Zylinder-Schraube M4x10	023 136

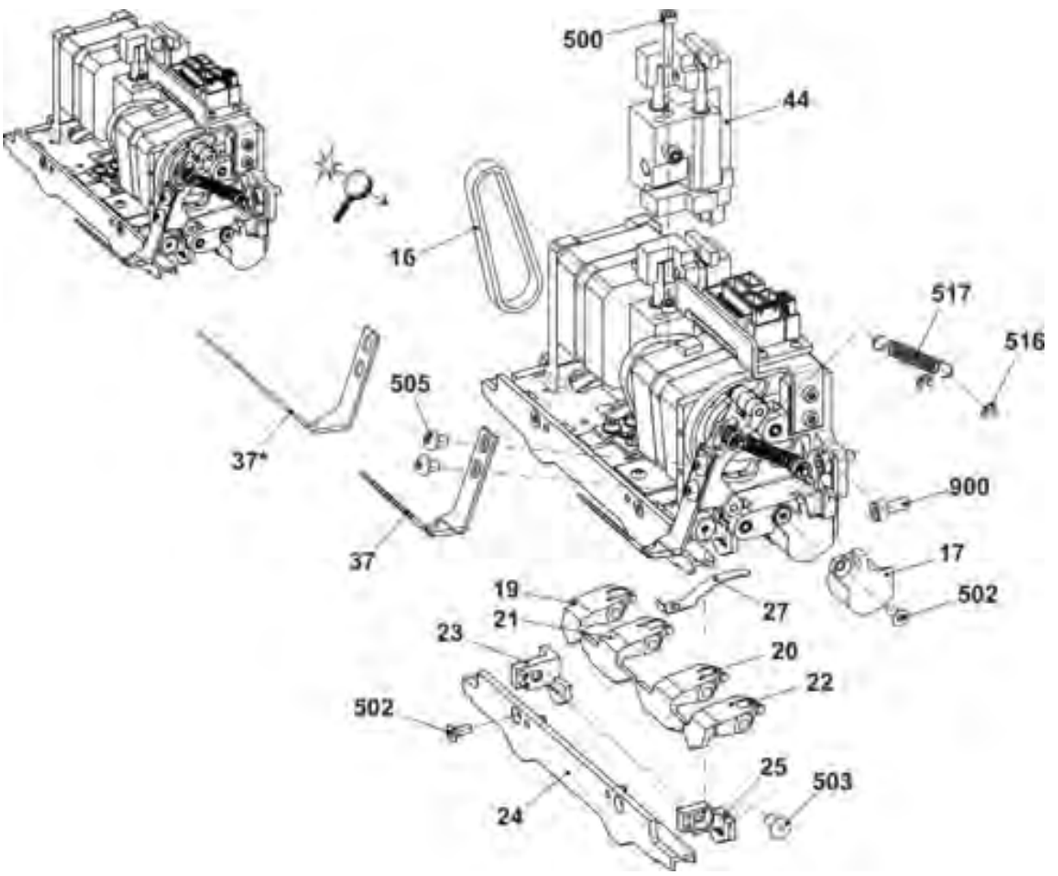

4.2.18 Steuereinheit Platine/Einstreifer rechts E6.2

Pos	Benennung	Id		Pos	Benennung	Id
Σ	Steuereinheit PL/ES rechts E6.2	254 438				
16	Zahnriemen	235 513		37	Einstreifer E3,5.2-6.2	244 362
17	Abdeckung	238 043		37*	Einstreifer E3,5.2-6.2	237 328
19	Kipphebel Stricken rechts E6.2	254 250		44	Führung komplett	242 265
20	Kipphebel Transfer rechts E6.2	254 252		500	Zylinder-Schraube M3x18	236 485
21	Kipphebel Transfer links E6.2	254 253		502	Senk-Schraube M3x8	241 912
22	Kipphebel Stricken links E6.2	254 251		503	Senk-Schraube M4x8	241 913
23	Schieber rechts aussen E6.2	254 268		505	Flachkopf-Schraube M4x6	023 427
24	Schieber mitte fest E6.2	254 254		516	Sicherungsscheibe 2,3	021 018
25	Schieber links fest innen E6.2	251 936		517	Zugfeder 5,5x0,5x19,48	235 608
27	Blattfeder	235 502		900	Zylinder-Schraube M4x10	023 136

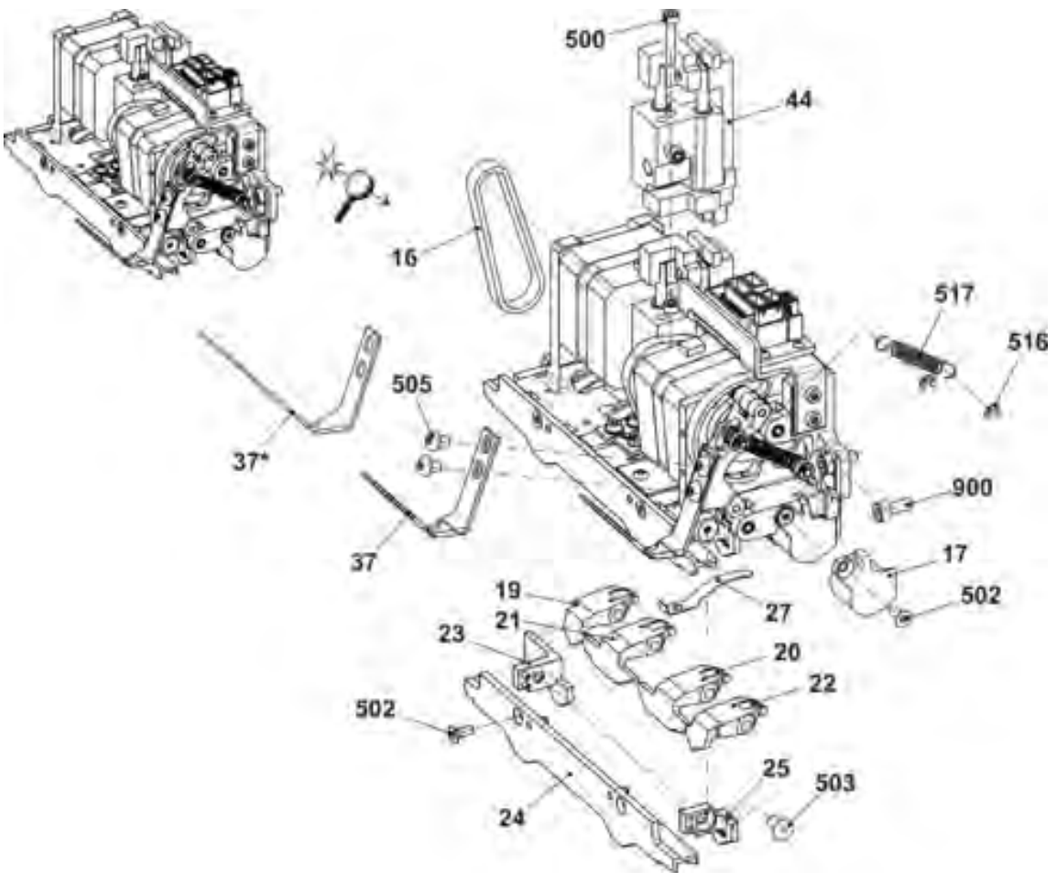

4.2.19 Steuereinheit Platine/Einstreifer links E7.2

Pos	Benennung	Id		Pos	Benennung	Id
Σ	Steuereinheit PL/ES links E7.2	253 972				
16	Zahnriemen	235 513		37	Einstreifer E7.2-9.2	244 363
17	Abdeckung	238 043		37*	Einstreifer E7.2-9.2	240 720
19	Kipphebel Stricken rechts E7.2	253 970		44	Führung komplett	242 265
20	Kipphebel Transfer rechts E7.2	253 297		500	Zylinder-Schraube M3x18	236 485
21	Kipphebel Transfer links E7.2	253 296		502	Senk-Schraube M3x8	241 912
22	Kipphebel Stricken links E7.2	253 971		503	Senk-Schraube M4x8	241 913
23	Schieber rechts fest innen E7.2	251 801		505	Flachkopf-Schraube M4x6	023 427
24	Schieber mitte fest E7.2	253 293		516	Sicherungsscheibe 2,3	021 018
25	Schieber links aussen E7.2	253 264		517	Zugfeder 5,5x0,5x19,48	235 608
27	Blattfeder	235 502		900	Zylinder-Schraube M4x10	023 136

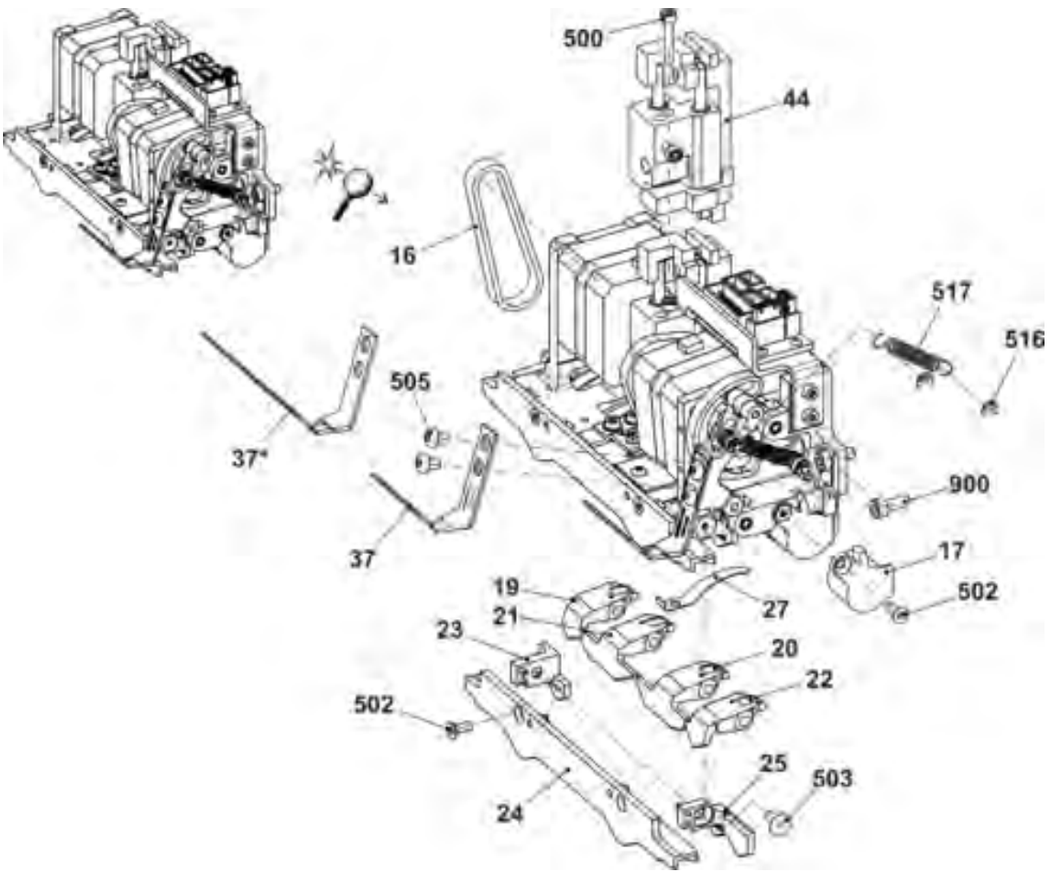

4.2.20 Steuereinheit Platine/Einstreifer mitte E7.2

Pos	Benennung	Id		Pos	Benennung	Id
Σ	**Steuereinheit PL/ES mitte E7.2**	**253 973**				
16	Zahnriemen	235 513		37	Einstreifer E7.2-9.2	244 363
17	Abdeckung	238 043		37*	Einstreifer E7.2-9.2	240 720
19	Kipphebel Stricken rechts E7.2	253 970		44	Führung komplett	242 265
20	Kipphebel Transfer rechts E7.2	253 297		500	Zylinder-Schraube M3x18	236 485
21	Kipphebel Transfer links E7.2	253 296		502	Senk-Schraube M3x8	241 912
22	Kipphebel Stricken links E7.2	253 971		503	Senk-Schraube M4x8	241 913
23	Schieber rechts fest innen E7.2	251 801		505	Flachkopf-Schraube M4x6	023 427
24	Schieber mitte fest E7.2	253 293		516	Sicherungsscheibe 2,3	021 018
25	Schieber links fest innen E7.2	251 838		517	Zugfeder 5,5x0,5x19,48	235 608
27	Blattfeder	235 502		900	Zylinder-Schraube M4x10	023 136

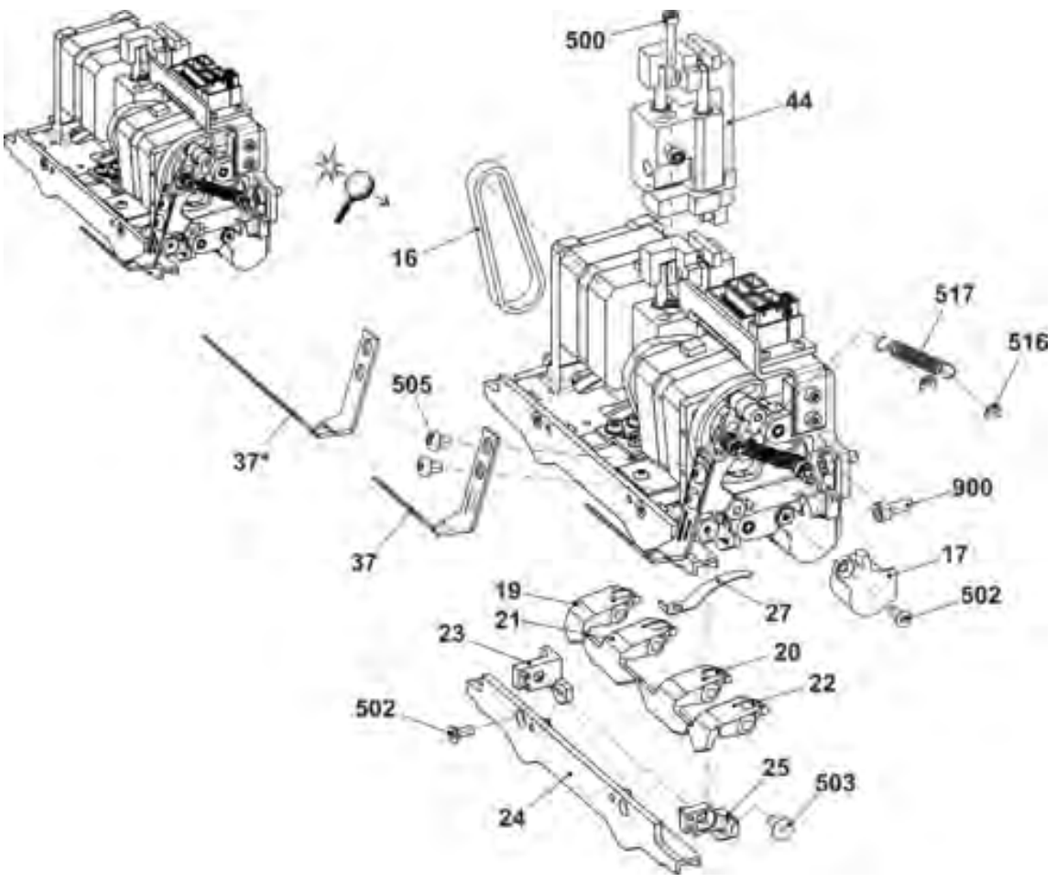

4.2.21 Steuereinheit Platine/Einstreifer rechts E7.2

Pos	Benennung	Id		Pos	Benennung	Id
Σ	Steuereinheit PL/ES rechts E7.2	253 974				
16	Zahnriemen	235 513		37	Einstreifer E7.2-9.2	244 363
17	Abdeckung	238 043		37*	Einstreifer E7.2-9.2	240 720
19	Kipphebel Stricken rechts E7.2	253 970		44	Führung komplett	242 265
20	Kipphebel Transfer rechts E7.2	253 297		500	Zylinder-Schraube M3x18	236 485
21	Kipphebel Transfer links E7.2	253 296		502	Senk-Schraube M3x8	241 912
22	Kipphebel Stricken links E7.2	253 971		503	Senk-Schraube M4x8	241 913
23	Schieber rechts aussen E7.2	253 263		505	Flachkopf-Schraube M4x6	023 427
24	Schieber mitte fest E7.2	253 293		516	Sicherungsscheibe 2,3	021 018
25	Schieber links fest innen E7.2	251 838		517	Zugfeder 5,5x0,5x19,48	235 608
27	Blattfeder	235 502		900	Zylinder-Schraube M4x10	023 136

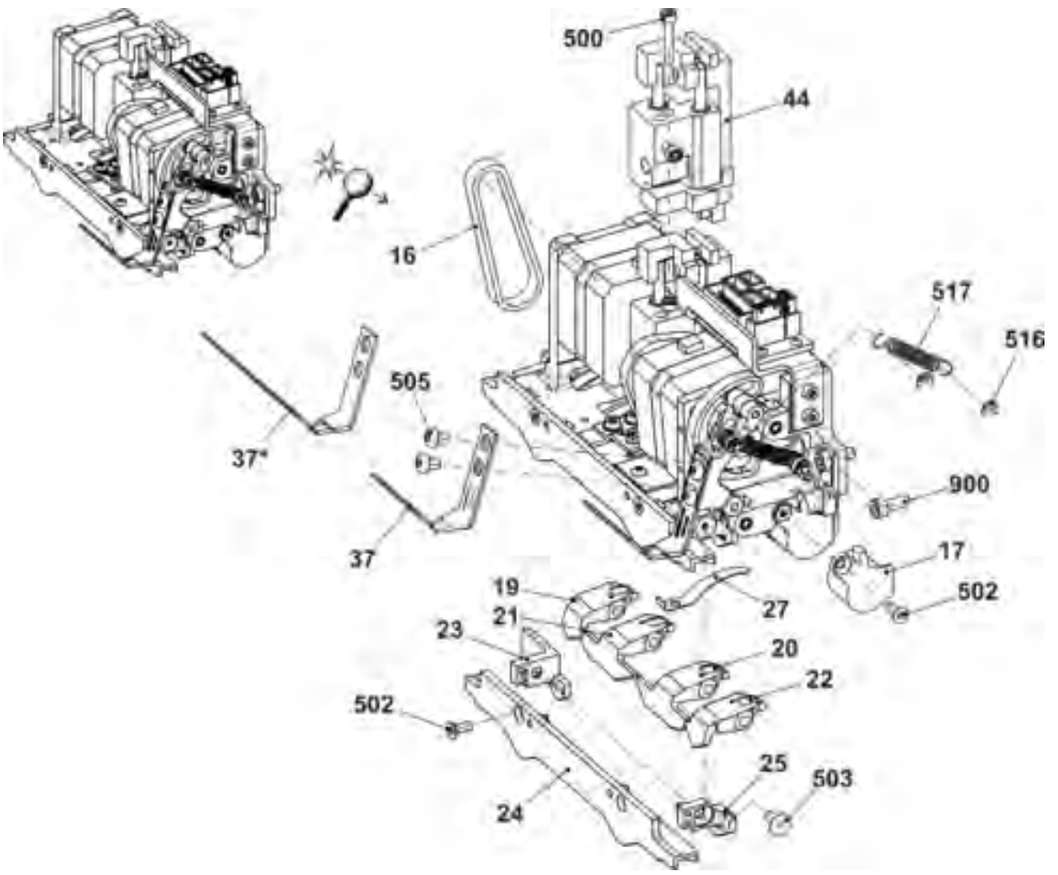

4.2.22 Steuereinheit Platine/Einstreifer links E9.2

Pos	Benennung	Id		Pos	Benennung	Id
Σ	Steuereinheit PL/ES links E9.2	254 242				
16	Zahnriemen	235 513		37	Einstreifer E7.2-9.2	244 363
17	Abdeckung	238 043		37*	Einstreifer E7.2-9.2	240 720
19	Kipphebel Stricken rechts E9.2	253 283		44	Führung komplett	242 265
20	Kipphebel Transfer rechts E9.2	253 292		500	Zylinder-Schraube M3x18	236 485
21	Kipphebel Transfer links E9.2	253 290		502	Senk-Schraube M3x8	241 912
22	Kipphebel Stricken links E9.2	253 282		503	Senk-Schraube M4x8	241 913
23	Schieber rechts fest innen E9.2	251 027		505	Flachkopf-Schraube M4x6	023 427
24	Schieber mitte fest E9.2	253 284		516	Sicherungsscheibe 2,3	021 018
25	Schieber links aussen E9.2	252 752		517	Zugfeder 5,5x0,5x19,48	235 608
27	Blattfeder	235 502		900	Zylinder-Schraube M4x10	023 136

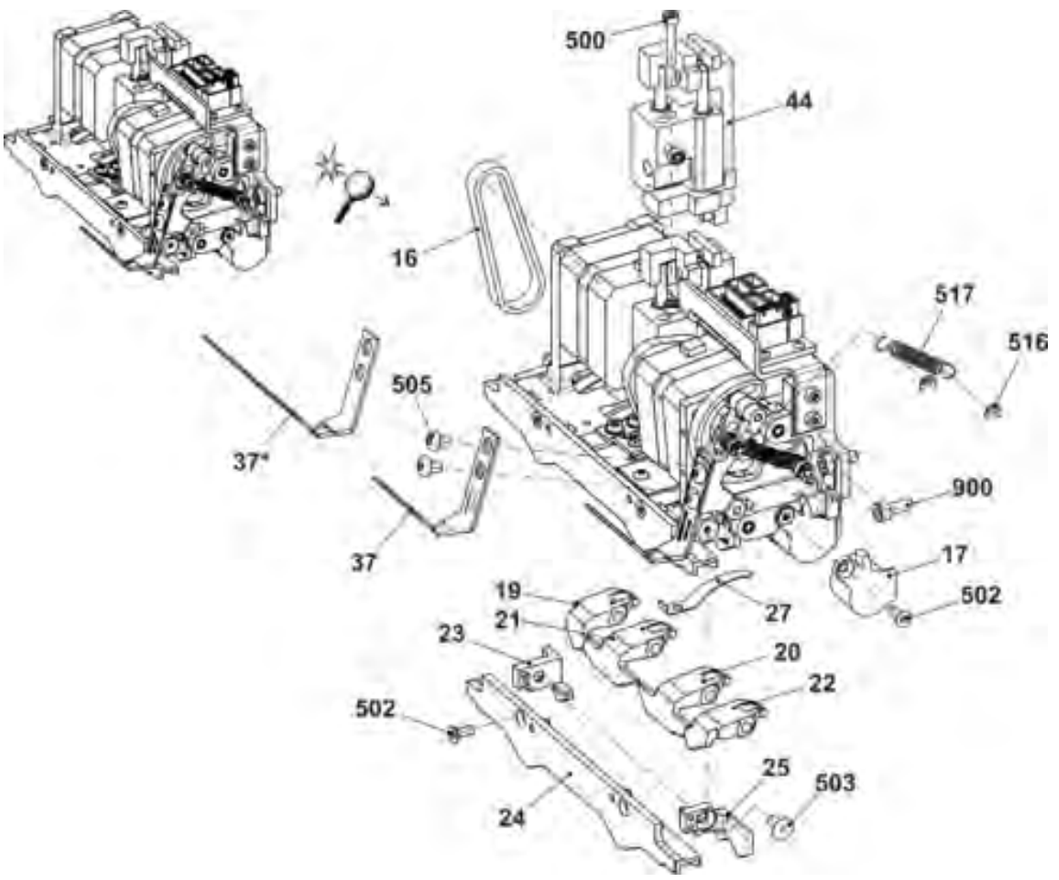

4.2.23 Steuereinheit Platine/Einstreifer mitte E9.2

Pos	Benennung	Id		Pos	Benennung	Id
Σ	Steuereinheit PL/ES mitte E9.2	254 243				
16	Zahnriemen	235 513		37	Einstreifer E7.2-9.2	244 363
17	Abdeckung	238 043		37*	Einstreifer E7.2-9.2	240 720
19	Kipphebel Stricken rechts E9.2	253 283		44	Führung komplett	242 265
20	Kipphebel Transfer rechts E9.2	253 292		500	Zylinder-Schraube M3x18	236 485
21	Kipphebel Transfer links E9.2	253 290		502	Senk-Schraube M3x8	241 912
22	Kipphebel Stricken links E9.2	253 282		503	Senk-Schraube M4x8	241 913
23	Schieber rechts fest innen E9.2	251 027		505	Flachkopf-Schraube M4x6	023 427
24	Schieber mitte fest E9.2	253 284		516	Sicherungsscheibe 2,3	021 018
25	Schieber links fest innen E9.2	251 028		517	Zugfeder 5,5x0,5x19,48	235 608
27	Blattfeder	235 502		900	Zylinder-Schraube M4x10	023 136

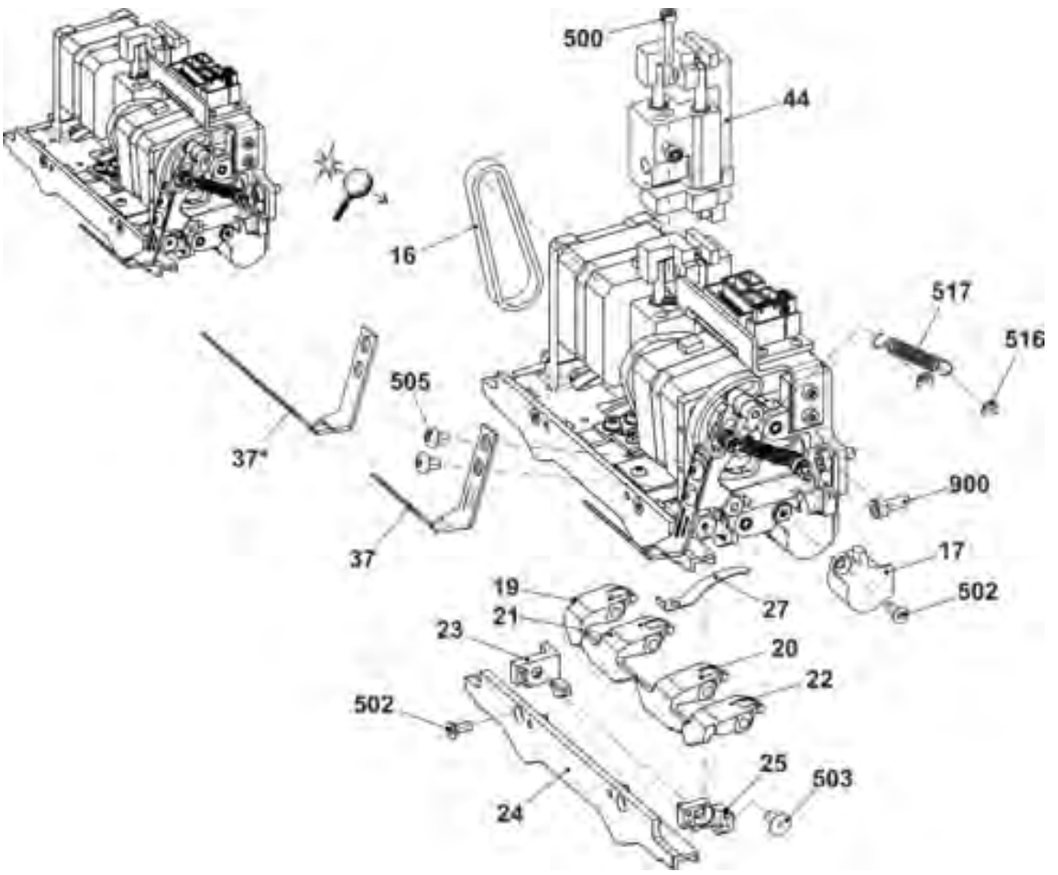

4.2.24 Steuereinheit Platine/Einstreifer rechts E9.2

Pos	Benennung	Id		Pos	Benennung	Id
Σ	Steuereinheit PL/ES rechts E9.2	254 244				
16	Zahnriemen	235 513		37	Einstreifer E7.2-9.2	244 363
17	Abdeckung	238 043		37*	Einstreifer E7.2-9.2	240 720
19	Kipphebel Stricken rechts E9.2	253 283		44	Führung komplett	242 265
20	Kipphebel Transfer rechts E9.2	253 292		500	Zylinder-Schraube M3x18	236 485
21	Kipphebel Transfer links E9.2	253 290		502	Senk-Schraube M3x8	241 912
22	Kipphebel Stricken links E9.2	253 282		503	Senk-Schraube M4x8	241 913
23	Schieber rechts aussen E9.2	252 751		505	Flachkopf-Schraube M4x6	023 427
24	Schieber mitte fest E9.2	253 284		516	Sicherungsscheibe 2,3	021 018
25	Schieber links fest innen E9.2	251 028		517	Zugfeder 5,5x0,5x19,48	235 608
27	Blattfeder	235 502		900	Zylinder-Schraube M4x10	023 136

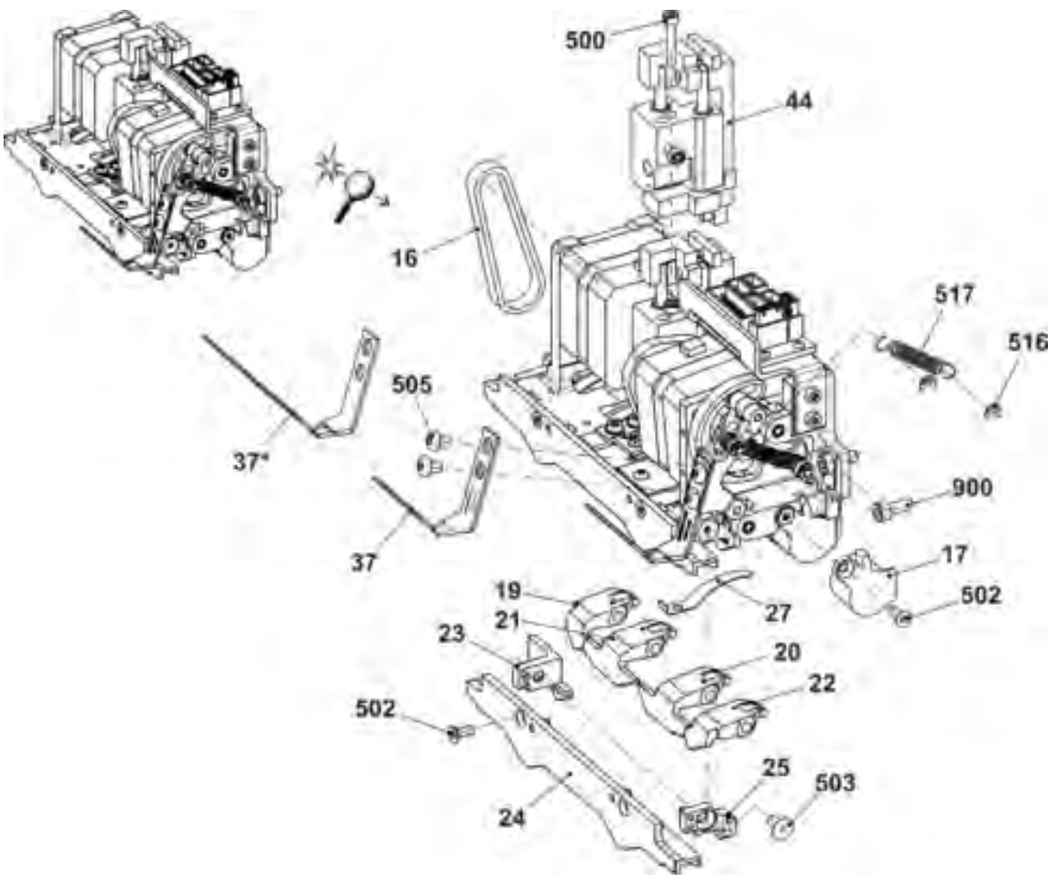

4.2.25 Abdeckungen

Pos	Benennung	Id		Pos	Benennung	Id
1	Abdeckung rechts	237 827		3	Abdeckung links	237 825
2	Abdeckung mitte vorne	237 826		4	Abdeckung mitte hinten	243 054

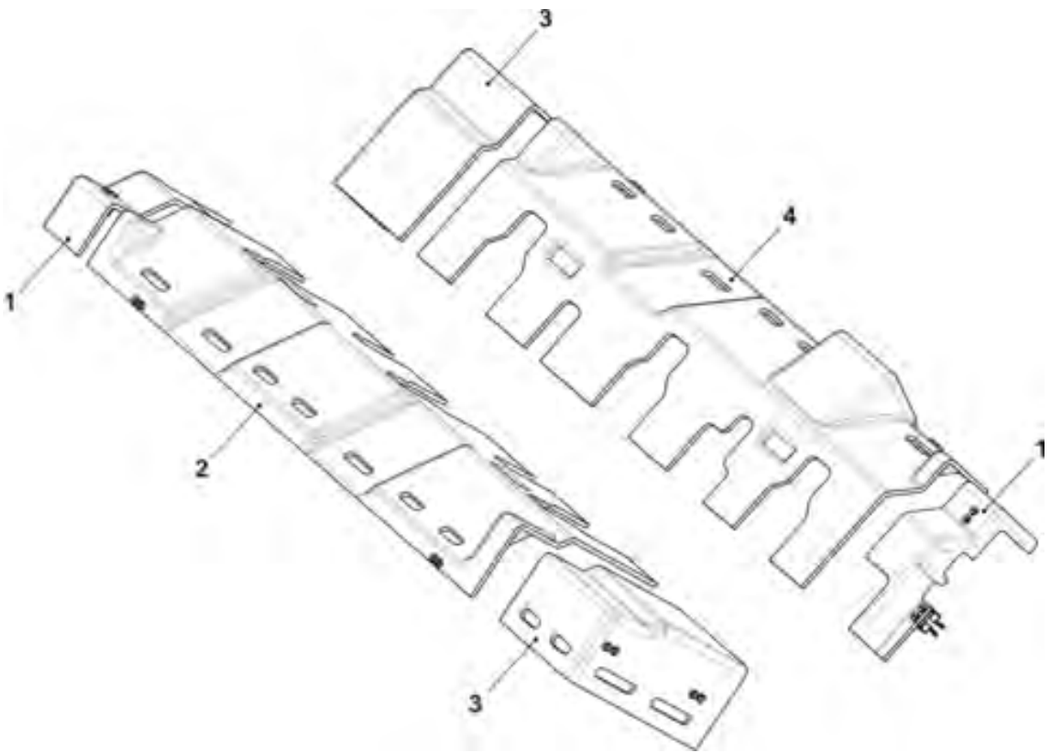

4.2.26 Fadenführer-Mitnahme ohne Führungsteil

Pos	Benennung	Id		Pos	Benennung	Id
Σ	FF-Mitnahme außen komplett	241 080				
1	Fadenführer-Mitnehmer komplett	242 214		500	Zylinder-Schraube M4x14-I-Torx	242 279
2	Haltewinkel für Platine	241 038		501	Zylinder-Schraube M3x12-12.9	022 648
3	Karte Fadenführer Endstufen	300 960		900	Zylinder-Schraube M6x14	022 658
4	Haltewinkel für FF-Mitnahme	242 903		901	Pass-Schraube	231 899

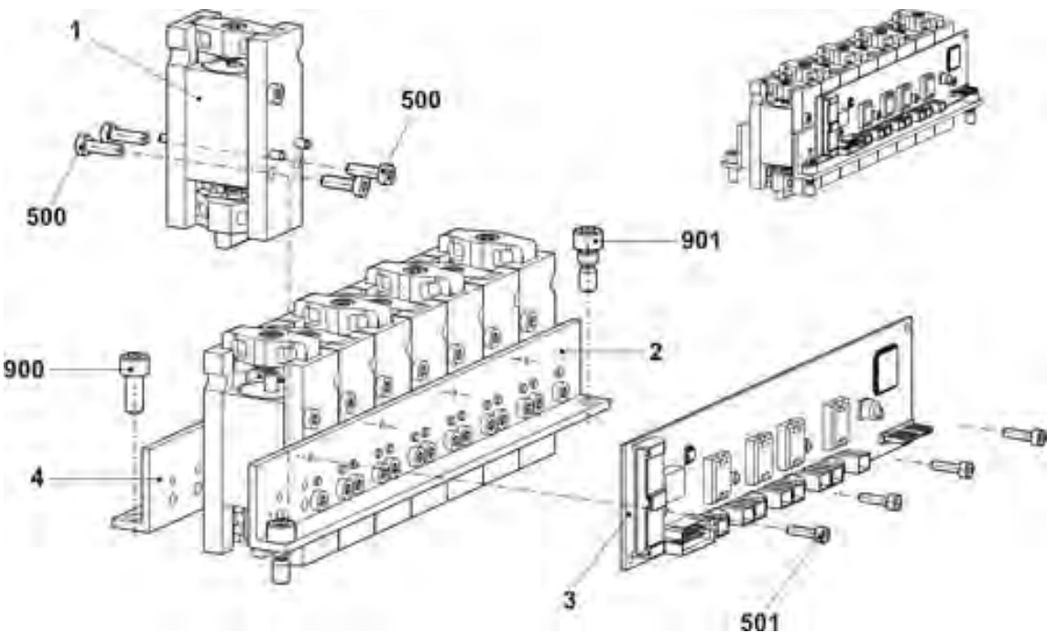

4.2.27 Fadenführer-Mitnahme mit Führungsteil

Pos	Benennung	Id		Pos	Benennung	Id
Σ	FF-Mitnahme Mitte komplett	241 081				
1	Fadenführer-Mitnehmer komplett	242 214		500	Zylinder-Schraube M4x14-I-Torx	242 279
2	Haltewinkel für Platine	241 038		501	Zylinder-Schraube M3x12-12.9	022 648
3	Haltewinkel für FF-Mitnahme	241 044		502	Schraube KB60X20	243 625
4	Karte Fadenführer Endstufen	300 960		900	Zylinder-Schraube M6x14	022 658
5	Führungsteil	239 972		901	Pass-Schraube	231 899

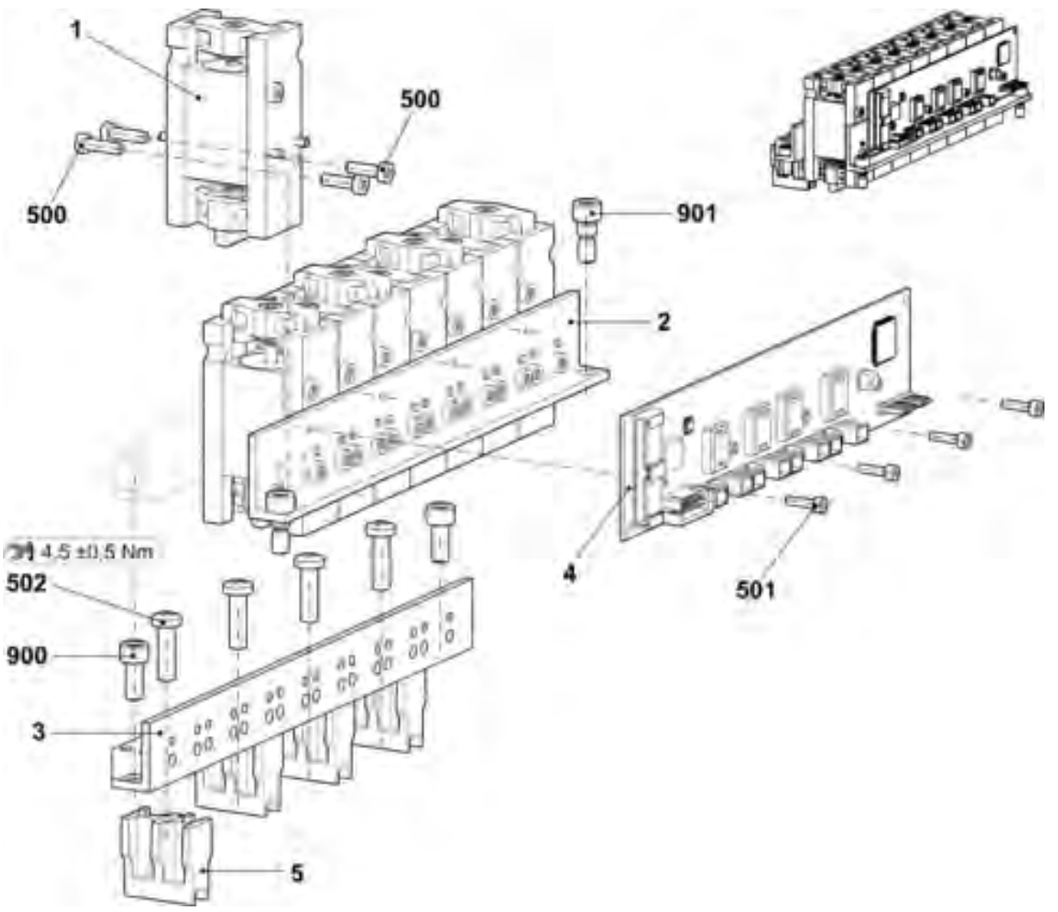

4.2.28 Schubstangen

Pos	Benennung	Id		Pos	Benennung	Id
Σ	**Schubstange komplett (vorne)**	**236 101**		Σ	**Schubstange komplett (hinten)**	**242 046**
1	Schubstange	237 830		1	Schubstange links	242 036
2	Steuerblech	235 396		2	Schubstange mitte	242 037
3	Bürstenmitnehmer	237 432		3	Schubstange rechts	242 038
4	Zwischenstück	237 433		4	Steuerblech	235 396
500	Zylinder-Schraube M3x6	022 589		5	Zwischenstück	242 809
501	Senk-Schraube M3x18	242 728		6	Zwischenstück	237 433
				8	Bürstenmitnehmer	237 432
				500	Zylinder-Schraube M3x6	022 589
				501	Senk-Schraube M3x18	242 728

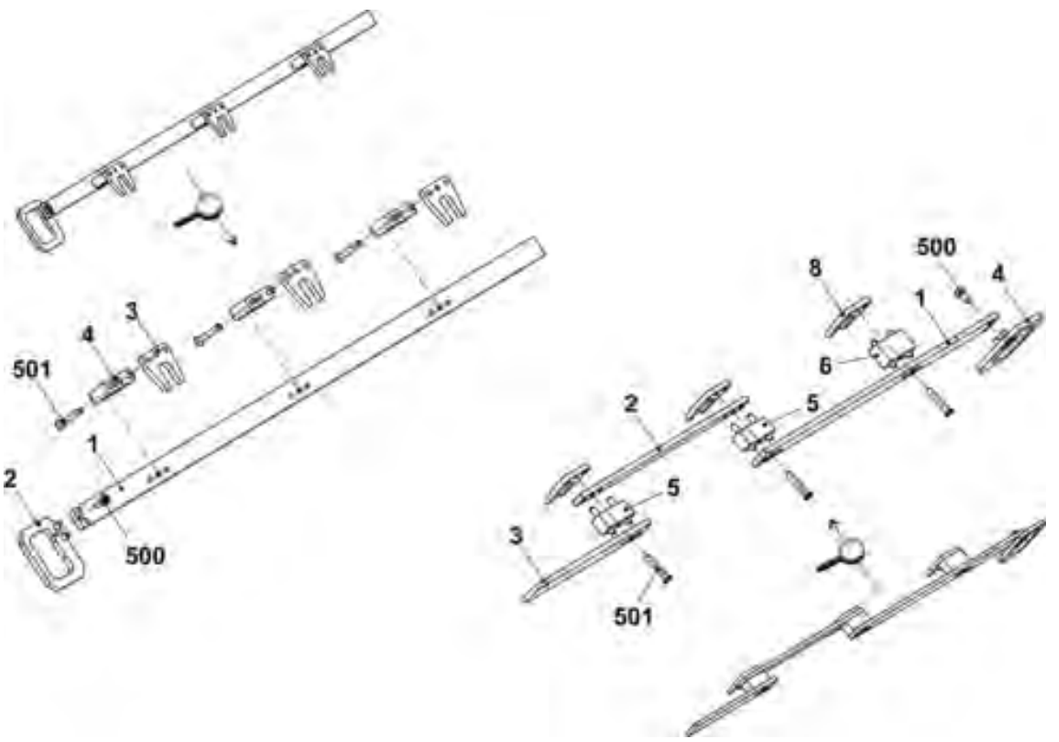

4.2.29 Schlittenwagen

Pos	Benennung	Id		Pos	Benennung	Id
Σ	Schlittenwagen 3-Schloss komplett	256 498				
1	Schlittenrahmen, 3-Schloss	256 503		500	Zylinder-Schraube M8x30	020 143
2	Schlittenteil, 3-Schloss	241 241		502	Flachkopf-Schraube M6x10	023183
4	Unterlage	225 312		504	Sicherheitscheibe 6	021 022
5	Passschraube	211 750		514	Passstift 5x14	020 670
8	Büchse	207 546		515	Gewindebuchse M12x11,5	041 863
9	Büchse	209 275		522	Beilage 0,2x10x70	023 699
10	Büchse	209 274		523	Beilage 0,1x10x70	023 698
13	Fixierbolzen Trennstelle	244 179		524	Beilage 0,05x10x70	023 697

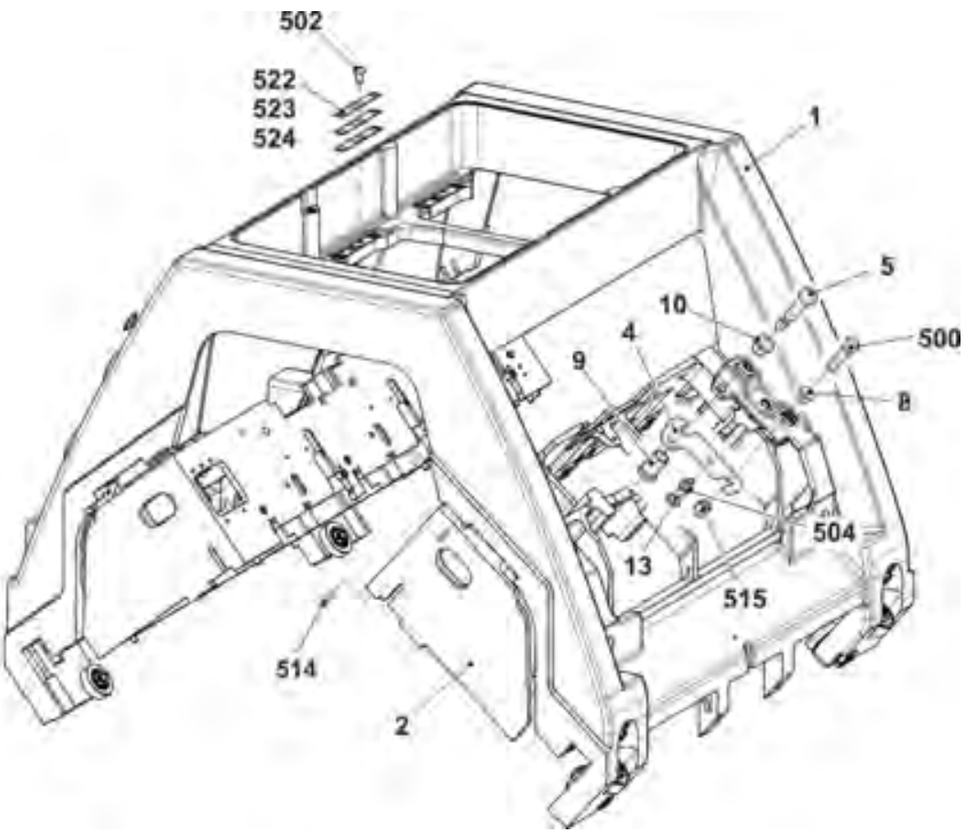

4.2.30 Schlitten-Führung

Pos	Benennung	Id		Pos	Benennung	Id
Σ	**Schlittenwagen 3-Schloss komplett**	**256 498**		501	Sechskant-Mutter M10x1	023 316
4	Lagerbolzen exzentrisch 0,3	240 624		502	Passscheibe 12x18x1	023 315
5	Bolzen vormontiert	244 283		516	Rillen-Kugellager 62201-2RS	241 408
6	Lagerbolzen exzentrisch 0,3	242 060		517	Rillen-Kugellager 62300-2RS1	242 070

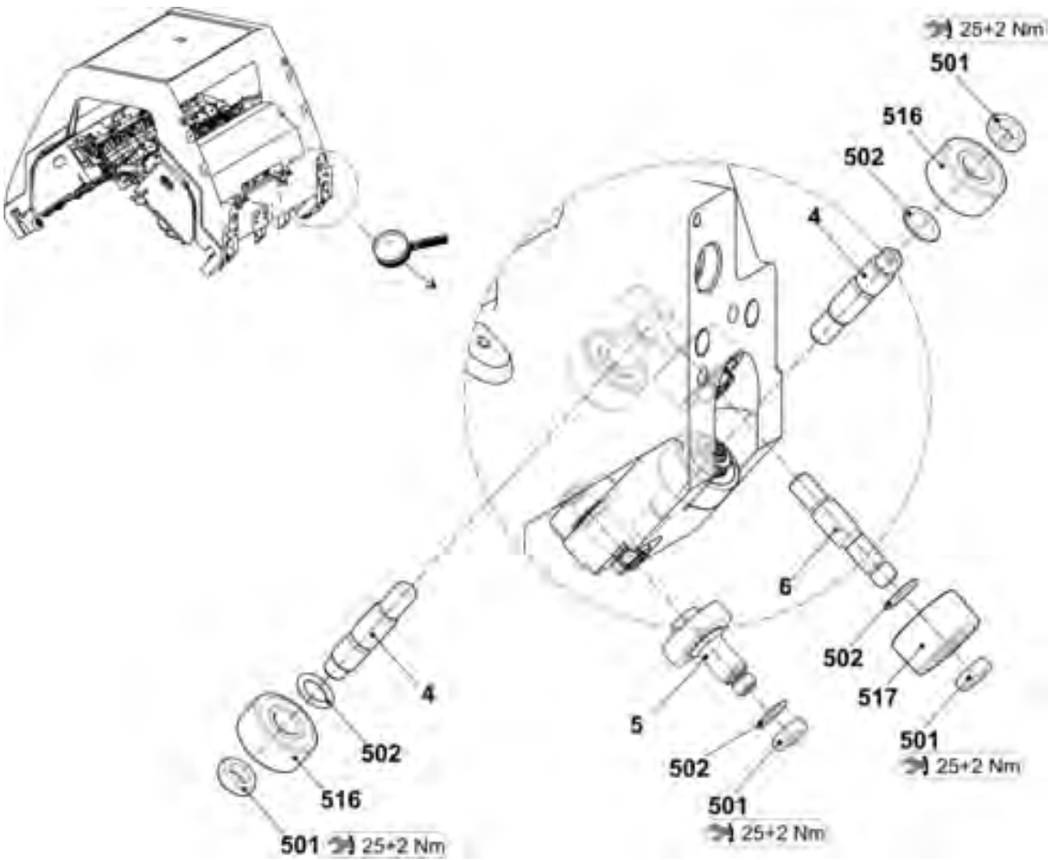

4.2.31 Schlitten-Abdeckung

Pos	Benennung		Id		Pos	Benennung	Id
1	Schlitten-Abdeckung oben 3-Schloss komplett		257 100		10	Fixierbolzen	242 382
	1a	Schlitten-Abdeckung oben 3-Schloss	256 510		500	Sechskant-Mutter M6	257 088
2	Schlitten-Abdeckung hinten komplett 3-Schloß		257 167		501	U-Scheibe 6.1x9x0,5	023 554
	2a	Schlitten-Abdeckung hinten 3-Schloss	256 768		502	Fächerscheibe 6,4	022 385
3	Schlitten-Abdeckung vorne komplett 3-Schloss		257 166		503	O-Ring 3x2	242 420
	3a	Schlitten-Abdeckung vorne 3-Schloss	256 767		504	Druckfeder 0,48x7,02x17,29	023 654

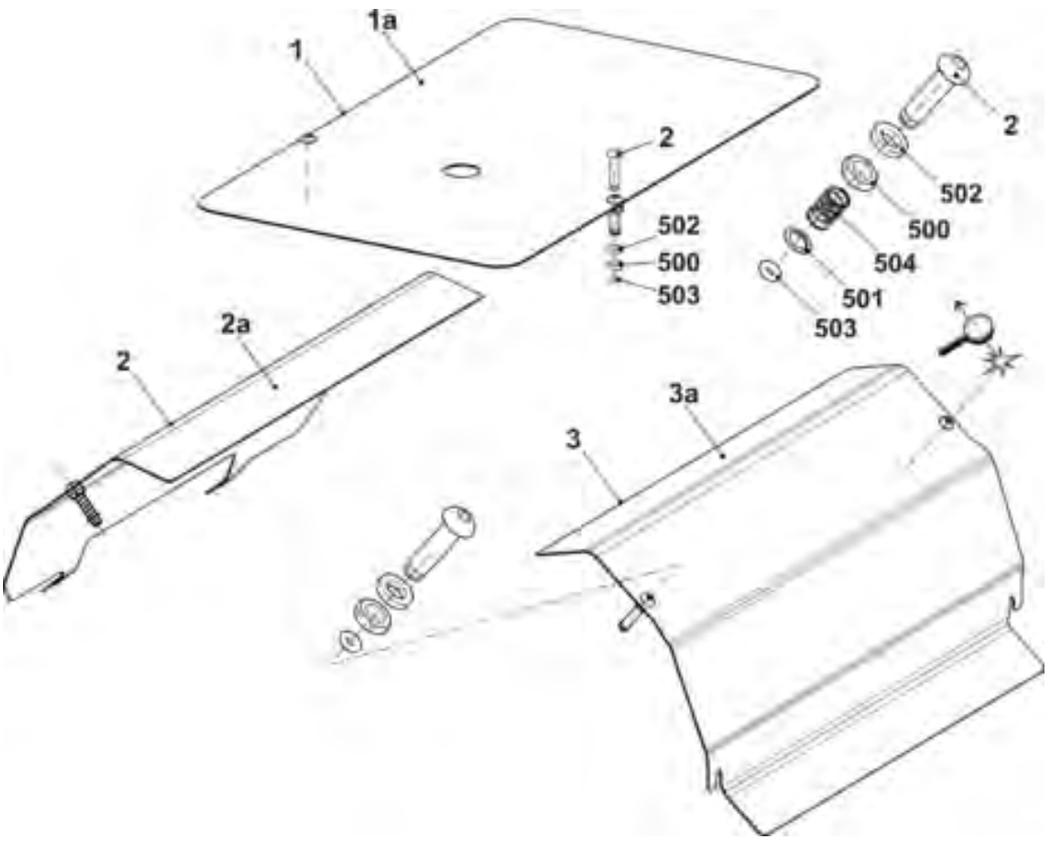

4.2.32 Ersatzteilpaket Schlittenführungsstab

Pos	Benennung	Id		Pos	Benennung	Id
Σ	**Ersatzteilpaket Schlittenführungsstab 72“**	**252 992**		501	Beilage 0,05x22x42	243 291
1	Schlittenführungsstab	241 308		502	Beilage 0,10x22x42	243 292
2	Justierexzenter	241 219		503	Beilage 0,20x22x42	243 293
500	Beilage 0,03x22x42	243 289		510*	Zylinder-Schraube M8x20	020 141

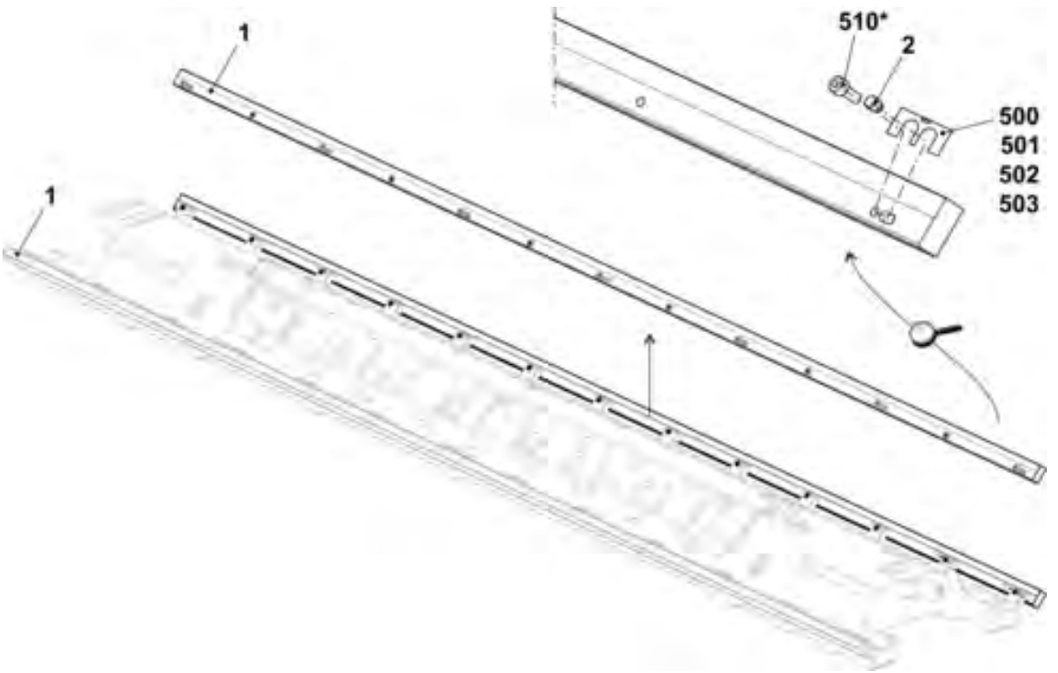

4.2.33 Steuereinheit Bürste

Pos	Benennung	Id		Pos	Benennung	Id
Σ	Steuereinheit Bürste	236 102		3	Motorplatte	235 646
1	Schrittmotor Bürsten	236 896		500	Zylinder-Schraube M3x8	022 582
2	Exzenter	235 395		501	Gewindestift M4x4	022 875

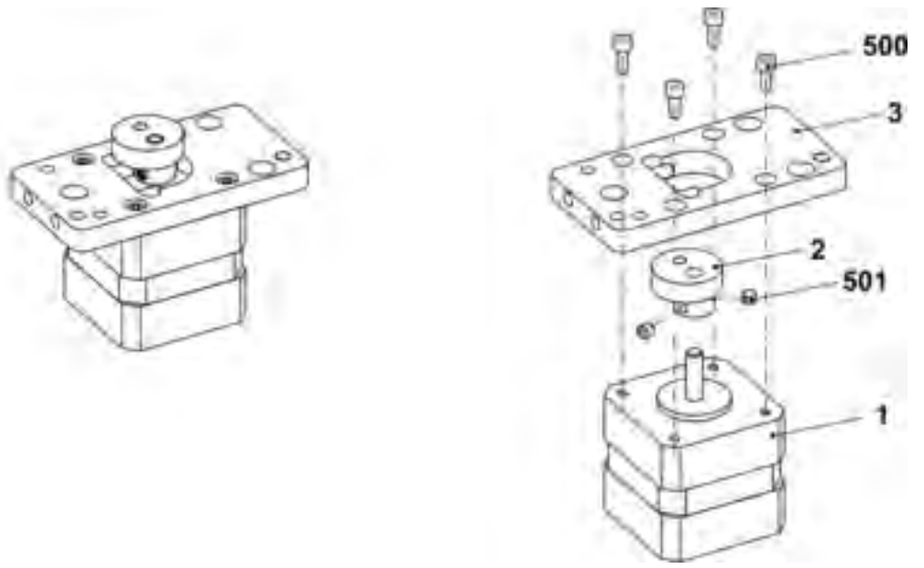

4.2.34 Nadelwächter

Pos	Benennung	Id		Pos	Benennung	Id
Σ	**Nadelwächter komplett**	**237 050**				
1	Kabel Nadelwächter TC-S	235 728		501	Flachkopf-Schraube M4x6	023 427
2	Aufnahme	235 668		502	Gewindestift M5x20	023 526
3	Schaltwippe	220 637		503	Zylinder-Stift 4x8	023 525
4	Taster E16-20	252 239		504	Druckfeder 4,3x0,45x10	021 398
5	Winkel	221 175		900	Flachkopf-Schraube M5x10	023 247
500	Zylinder-Schraube M2x8	258 310				

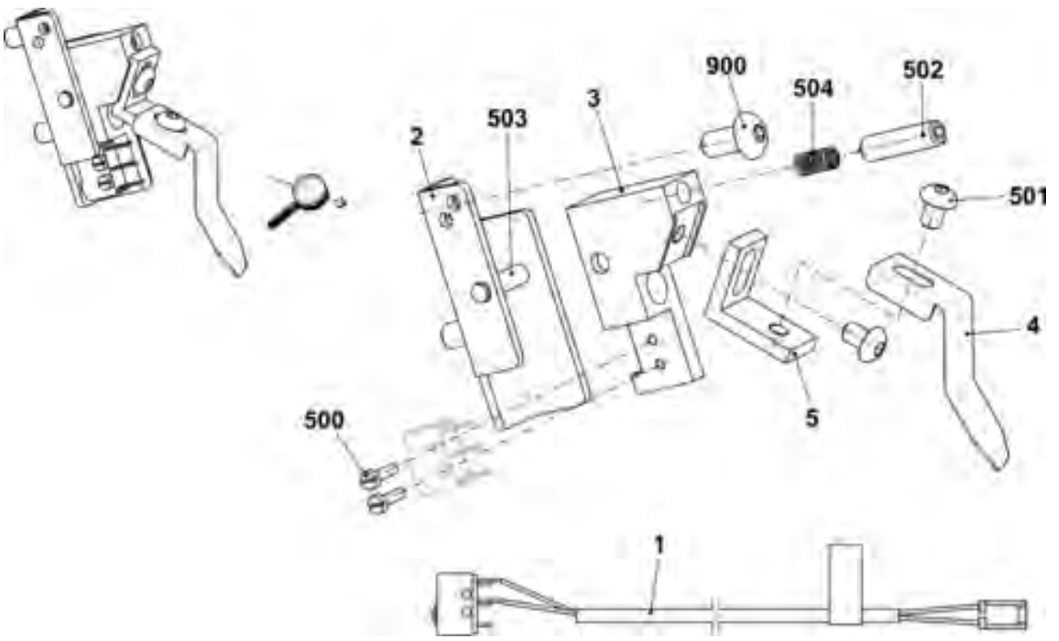

4.2.35 Bürstenhalter

Pos	Benennung	Id		Pos	Benennung	Id
Σ	**Bürstenhalter E3,5.2-5.2**	**243 077**		1	Bürste E4-8	203 254
	Bürstenhalter E6.2-7.2	**235 410**			Bürste E6.2-7.2	243 074
	Bürstenhalter E9.2	**243 076**			Bürste E9.2	237 977
2	Bürstenhalter	235 411		500	Senk-Schraube M4x12	023 062
3	Bürstenklemme	213 010		502	Pass-Scheibe 5x10x0,5	023 348
4	Gewindestange	242 066		503	Sicherungsring 5x0,6	023 347
				504	Sicherungsscheibe 4	021 020

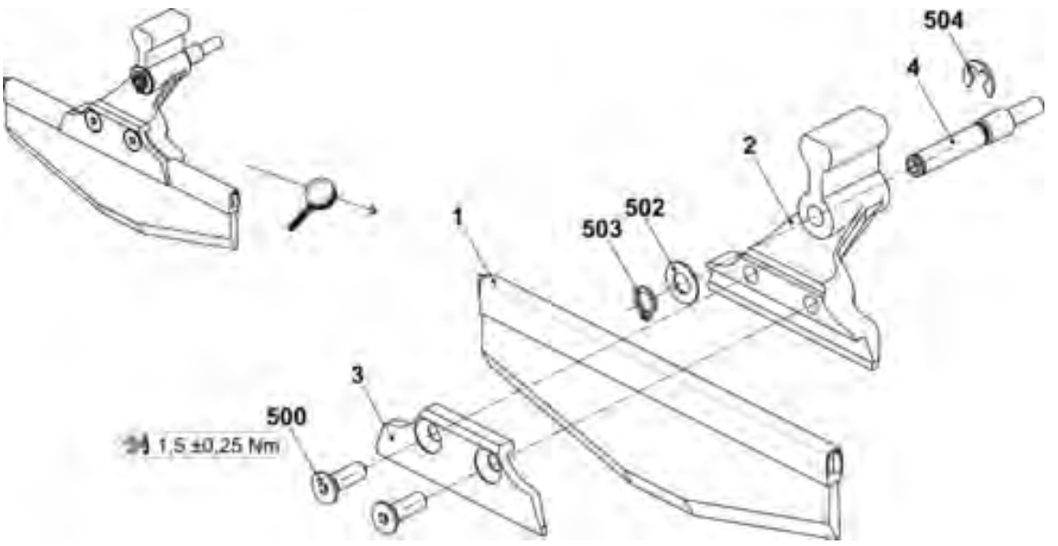

5 Zentralschmierung

5 Zentralschmierung

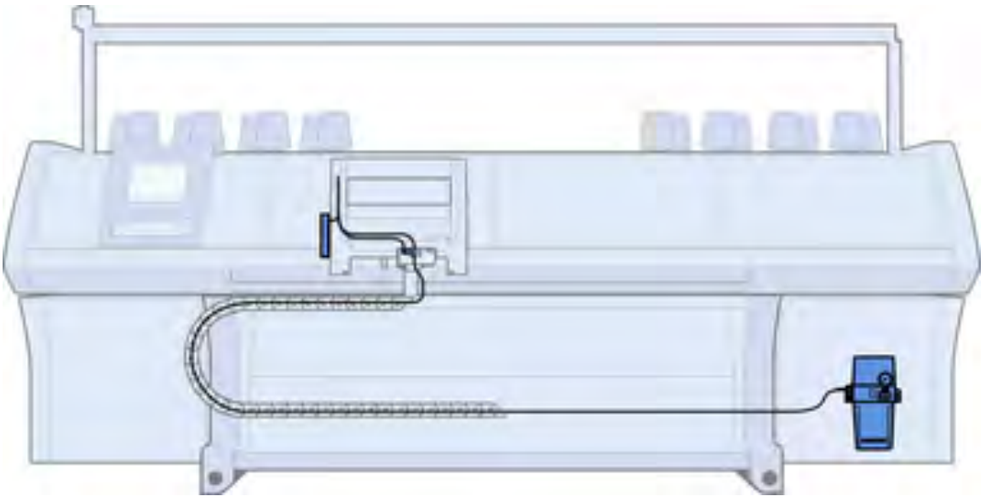

5.1 Zentralschmierung

Pos	Benennung	Id		Pos	Benennung	Id
Σ	Gleichteile Zentralschmierung 730S	241 812		11	Verschlussstopfen	240 777
1	Ölzentralschmierpumpe Vogel	235 068		12	Blende	240 778
2	Halter Ölgerät	241 636		500	Schlauch D6, L = 500	235 037
3	Schmiereinheit vorne komplett	241 066		501	Schlauch D6, L = 1000	235 038
4	Schmiereinheit hinten komplett	241 067		503	Zylinder-Schraube M8x16	023 629
7	T-Stück komplett	235 039		504	U-Scheibe 8	020 883
8	Kabel Zuleitung ZS 72“/84“	241 850		509	Montageelement	209 543
9	Kabel Ansteuerung ZS	238 704		510*	Schlauch D6, L = 4400	241 693

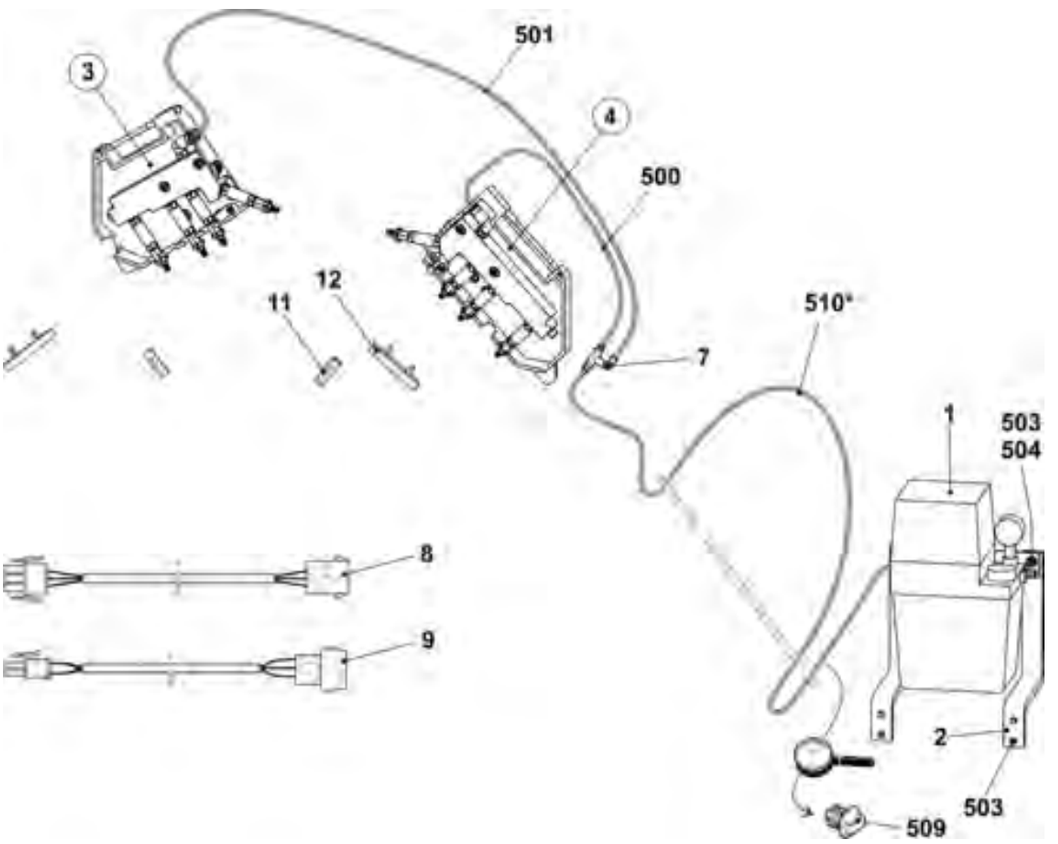

5.1.1 Schmiereinheit vorne komplett

Pos	Benennung	Id		Pos	Benennung	Id
Σ	Schmiereinheit vorne komplett	241 066				
1	Gehäuse vorne	241 052		500	Sechskantmutter M4	023 046
2	Verteiler komplett	254 891		501	U-Scheibe 4	023 047
4	Riegel	235 054		502	Schraube KB 40x8	238 089
5	Ansatzschraube	240 790		503	Schraube KB 30x8	236 228
20*	Gelenk vorne	240 791		520*	Flachkopf-Schraube M6x12	235 935

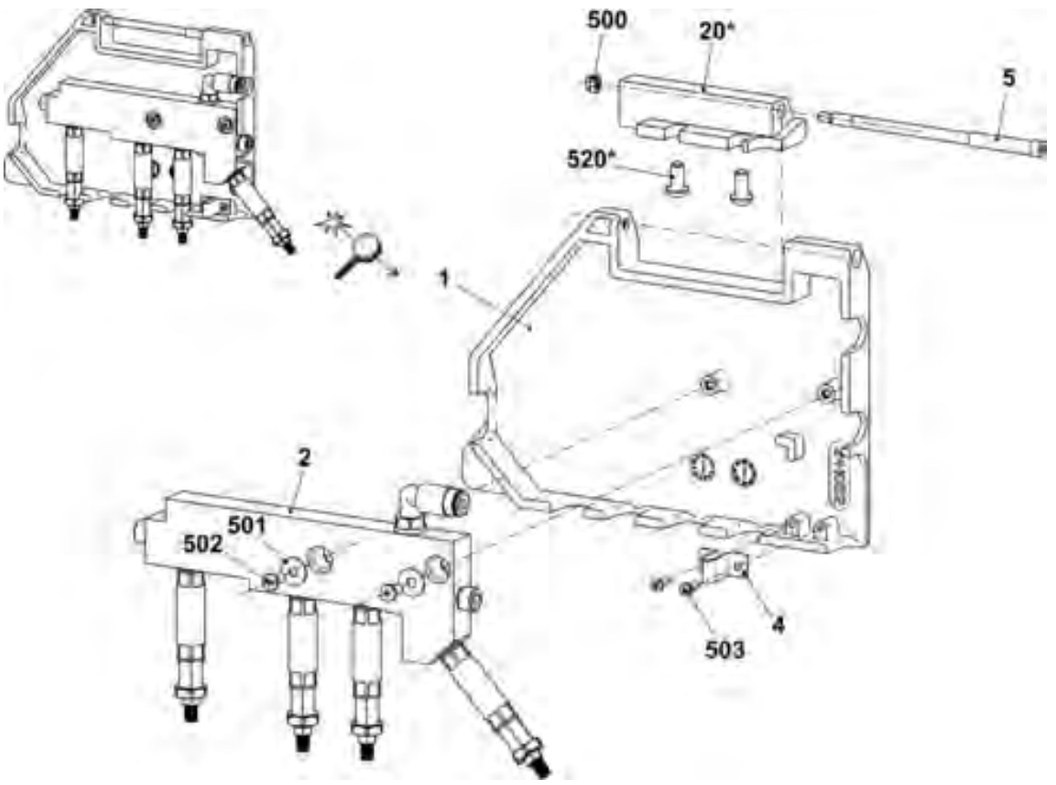

5.1.2 Schmiereinheit hinten komplett

Pos	Benennung	Id		Pos	Benennung	Id
Σ	Schmiereinheit hinten komplett	241 067				
1	Gehäuse hinten	241 053		500	Sechskantmutter M4	023 046
2	Verteiler komplett	254 891		501	U-Scheibe 4	023 047
4	Riegel	235 054		502	Schraube KB 40x8	238 089
5	Ansatzschraube	240 790		503	Schraube KB 30x8	236 228
20*	Gelenk hinten	240 792		520*	Flachkopf-Schraube M6x12	235 935

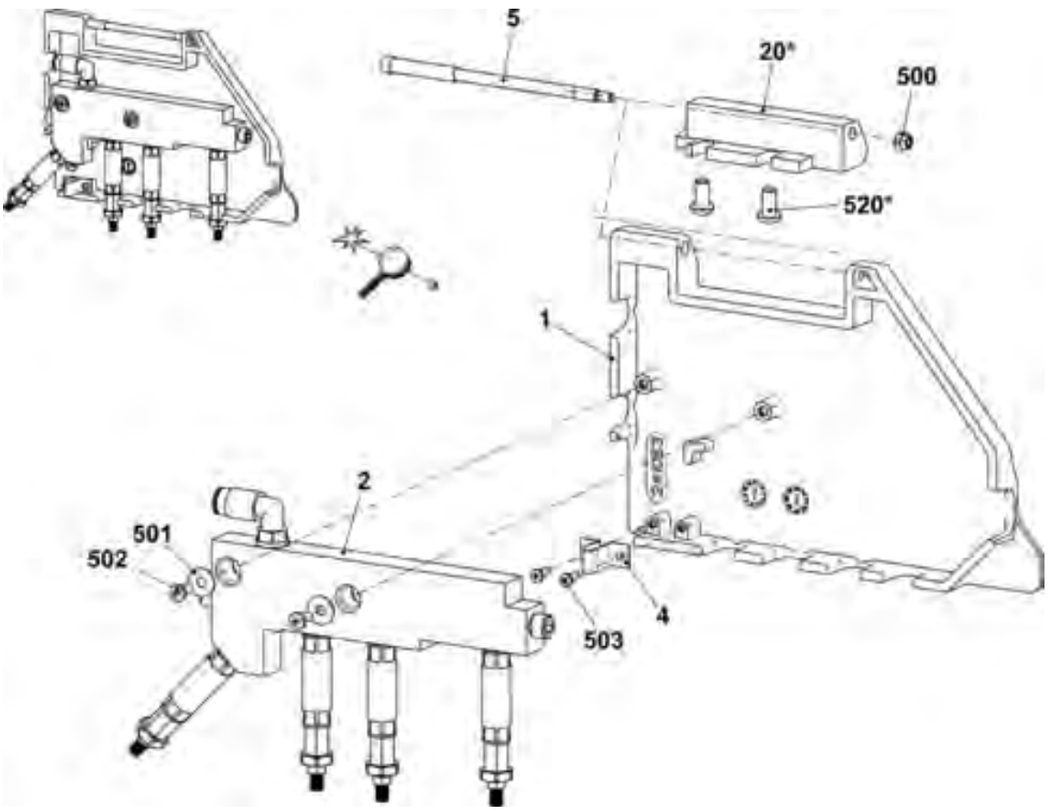

5.1.3 Verteiler

Pos	Benennung	Id		Pos	Benennung	Id
Σ	**Verteiler komplett**	**254 891**				
1	Verteiler	254 890		502	Sechskantmutter M8-04	020 856
2	Bürste	235 050		503	Dichtring A8x11,5	023 892
3	Adapter Bürste	235 049		505	Schwenkverbindung	235 067
500	Zylinder-Schraube M6x10	023 690		506	Dosiereinheit Schraubanschluss	235 079
501	Dichtring A6,5x9,5	237 456		507	Dosiereinheit Schraubanschluss	237 809

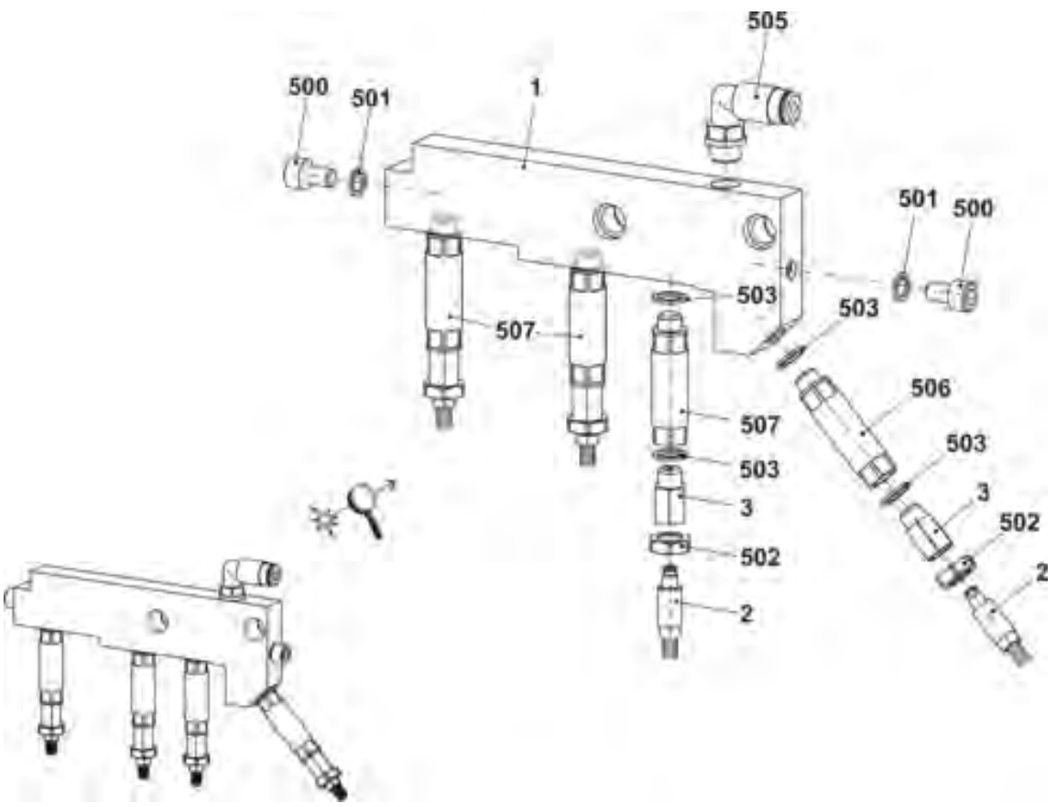

Notizen

6 Hauptabzug

6 Hauptabzug

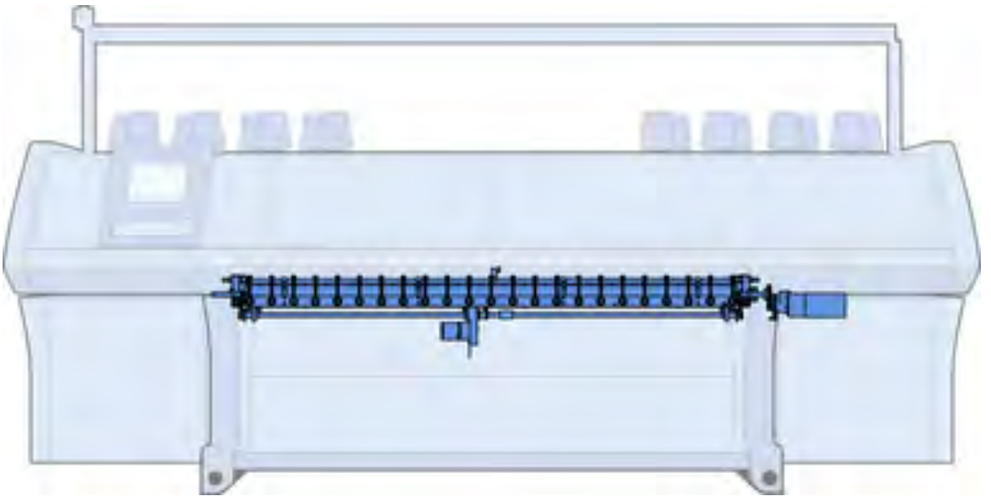

6.1 Abzugswalzen und linkes Lager

Pos	Benennung	Id		Pos	Benennung	Id
∑	Hauptabzug 72“					
3	Welle links hinten	221 012		18	Lagerbock mitte komplett	237 357
4	Abstreifwinkel hinten komplett	240 413		500	Schraube 50x15	251 728
5	Bolzen	208 538		502	U-Scheibe 18	023 295
7	Aufnahmeblech links komplett	231 725		503	Sicherungsring 18x1,2	020 955
9	Schwenklager	253 247		504	Zylinder-Schraube M8x25	020 142
11	Steckachse links	235 829		505	U-Scheibe 8	020 883
13	Abzugswalze hinten komplett E5 - 14	242 463		506	Zylinder-Schraube M6x12	020 134
15	Abzugswalze vorne komplett	253 912		507	Stellring A20	020 938
16	Anschlag	252 503		508	Gewindestift M6x8	022 684
17	Hauptabzug auf-zu komplett 72“	253 935		509	Linsen-Flanschkopf-Schraube M4x6	235 450

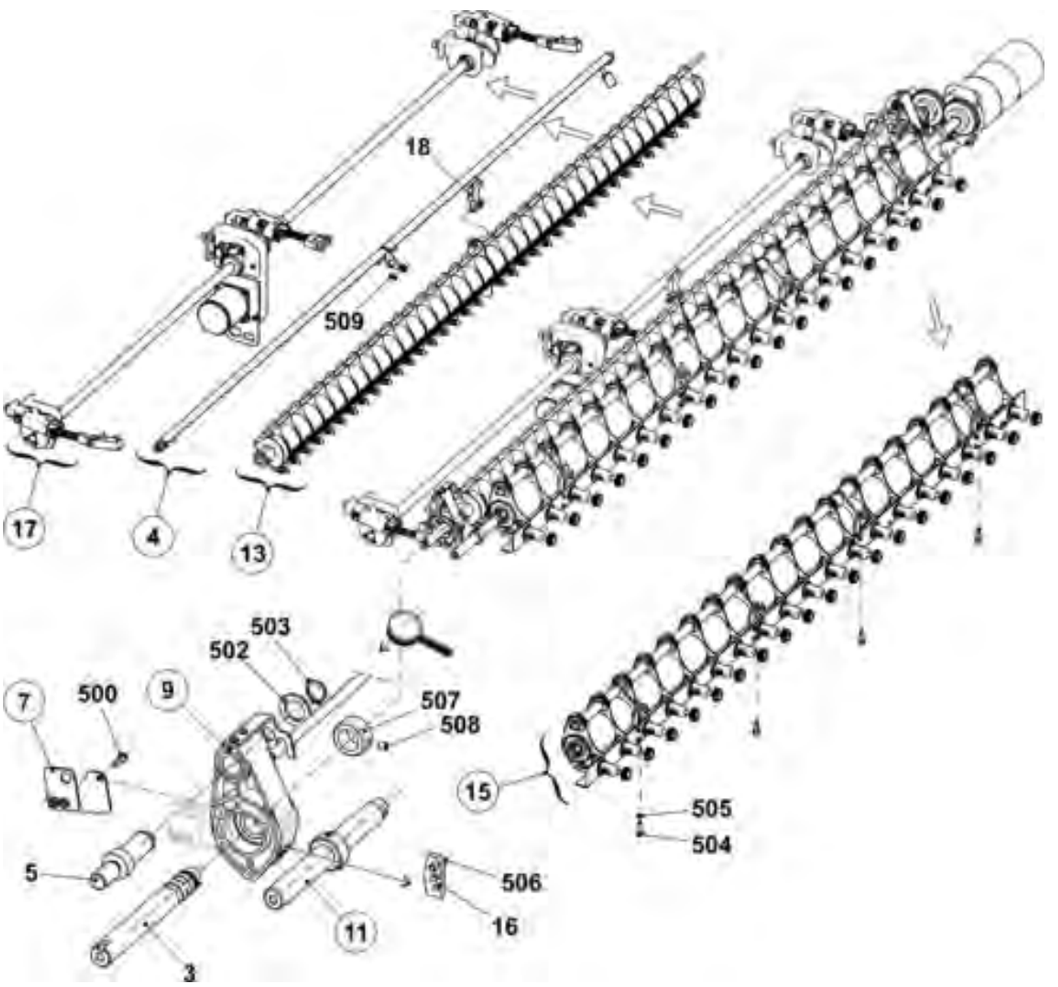

6.2 Abzugsmotor und rechtes Lager

Pos	Benennung	Id		Pos	Benennung	Id
	Hauptabzug (Fortsetzung)			19	Anschlusskabel Wickelblech	241 703
1	Kupplungssatz	251 677		500	Schraube	251 728
5	Bolzen	208 538		502	U-Scheibe 18-200	023 295
8	Aufnahmeblech rechts komplett	240 069		503	Sicherungsring 18x1,2	020 955
9	Schwenklager	253 247		504	Zylinder-Schraube M8x25-12.9	020 142
10	Steckachse rechts	235 830		506	Zylinder-Schraube M6x12	020 134
12	Motor Abzugseinheit komplett	253 803		507	Stellring A20	020 938
16	Anschlag	252 503		508	Gewindestift M6x8	022 684

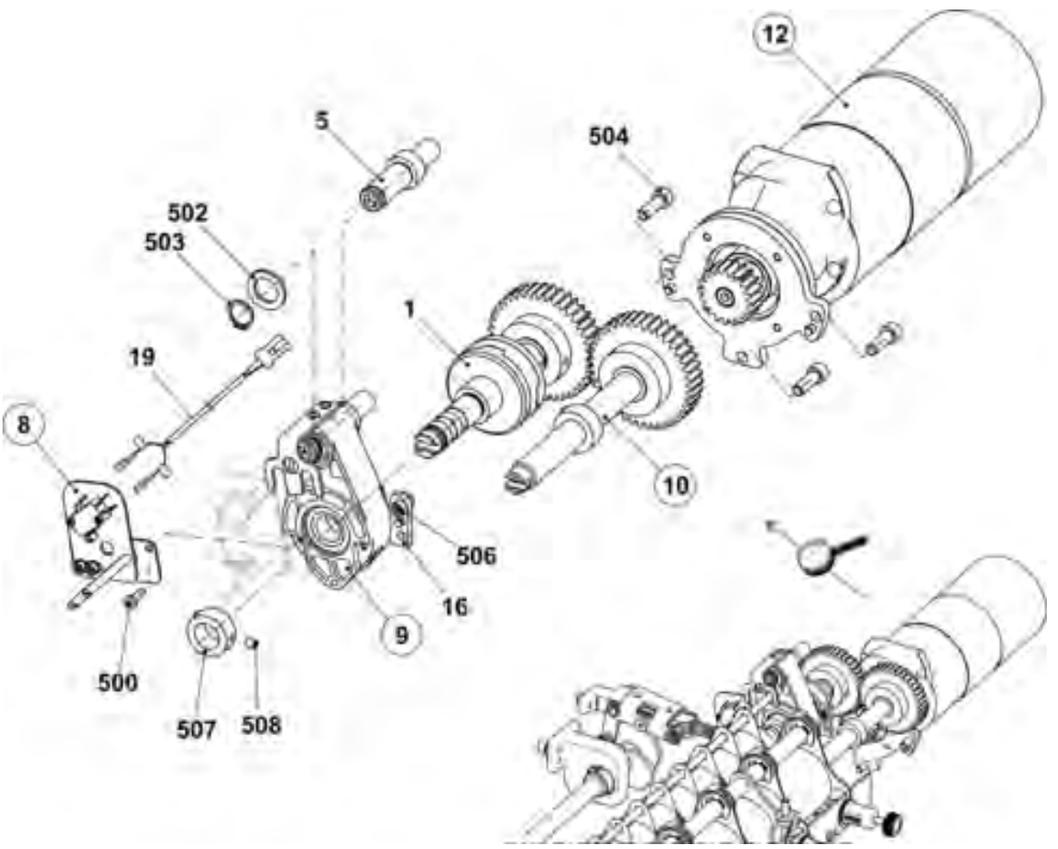

6.2.1 Schwenklager

Pos	Benennung	Id		Pos	Benennung	Id
Σ	Schwenklager	253 247		2	Blechstütze	253 212
1	Schwenklager	253 200		500	Schraube 35x10	251 729

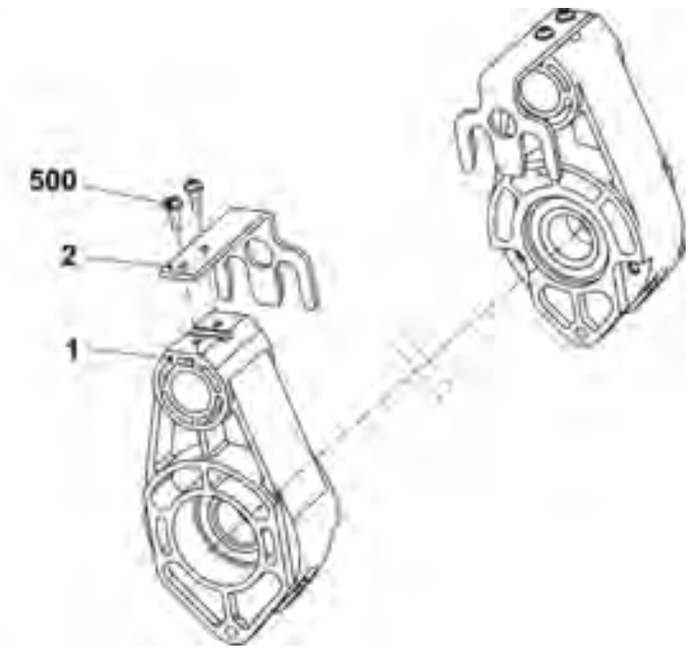

6.2.2 Hintere Abzugswalze

Pos	Benennung	Id		Pos	Benennung		Id
Σ	**Abzugswalze hinten komplett E5 -14**	**242 463**		10	Abstützung		232 578
1	Walze	206 770			10a	Stützblech	232 512
2	Abstreifer	241 612			10b	Lager	232 571
3	Welle	222 147			10c	Ring	222 895
4	Ring links	250 573			510	Rillenkugellager 16007	021 697
5	Ring rechts	250 574			511	Gleitlager GFM-101216-06	023 280
6	Distanzkeil	222 062			512	Gleitlager GFM-101216-09	023 356
7	Anschlagring links	204 369		11	Bürste		225 819
8	Distanzkeil	240 104		12	Stange		219 218
9	Anschlagring links	222 910		500	Gewindestift M10x15-4		020 635
				501	Pass-Stift 6x32		020 685

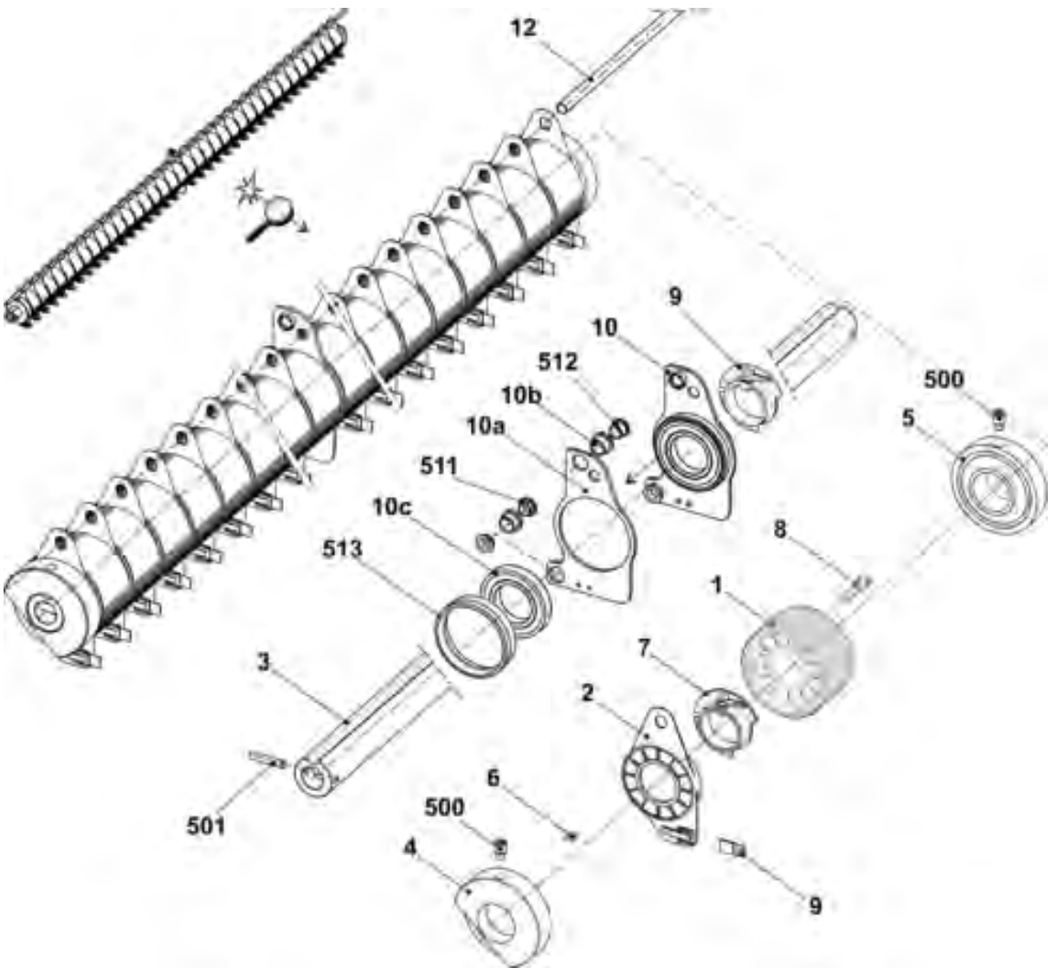

6.2.3 Abstreifwinkel

Pos	Benennung	Id		Pos	Benennung	Id
Σ	Abstreifwinkel hinten komplett	240 413		6	Lasche	235 731
1	Abstreifwinkel rechts	240 414		7	Abstreifwinkel links	240 415
2	Welle	240 127		8	Einstellgewicht	229 248
3	Nocken	209 278		500	Zylinder-Schraube M5x8	023 319
4	Bolzen	228 310		501	Stellring	020 934
5	Achse	228 803		502	Gewindestift M5x6	022 738

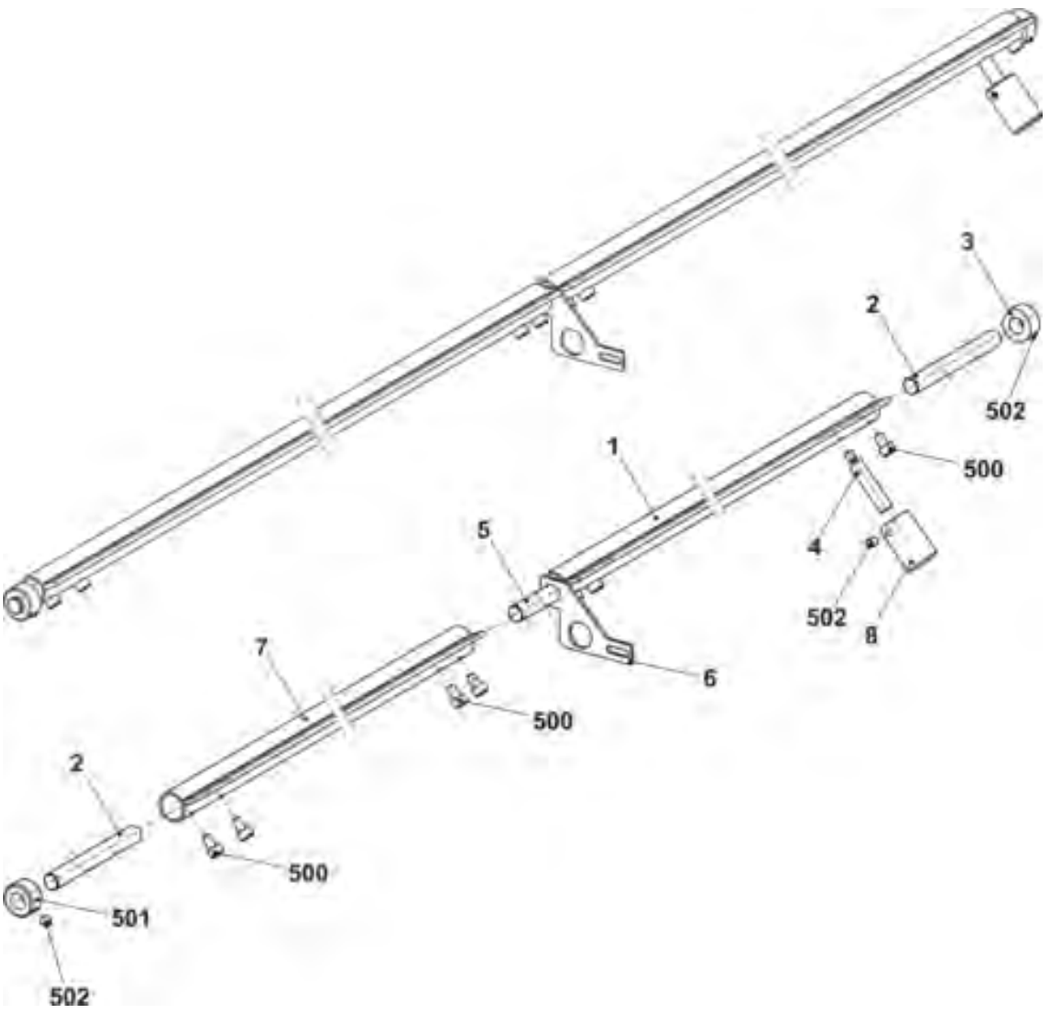

6.2.4 Vordere Abzugswalze

Pos	Benennung	Id		Pos	Benennung	Id
Σ	**Abzugswalze vorn komplett**	**253 912**		4	Fixierstück	221 935
1	Abzugswalze vorn	253 902		500	Druckfeder 1x10x30	023 741
2	Winkelschiene komplett	241 828		501	Zylinder-Schraube M5x12	020 132
3	Druckhülse	220 911		502	U-Scheibe 5-200	020 880

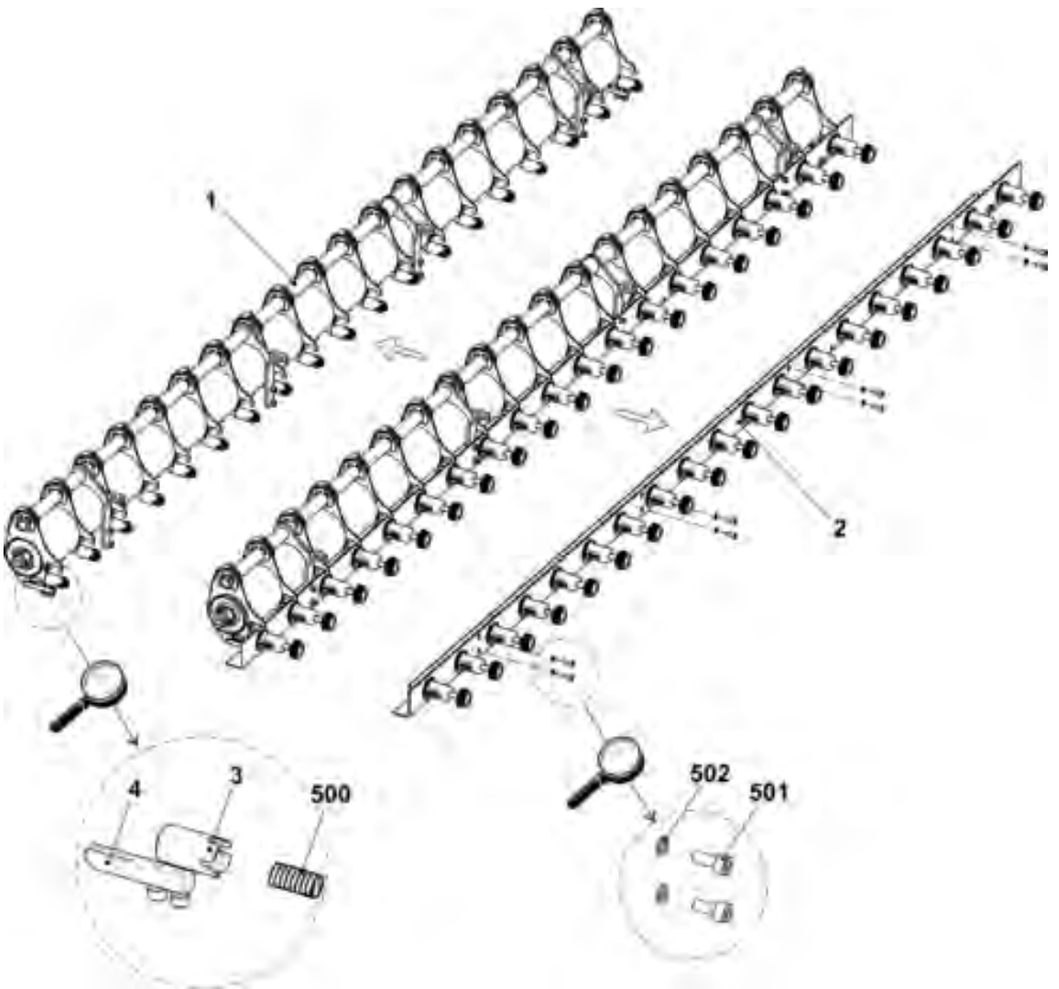

STOLL
THE RIGHT WAY TO KNIT

6.2.4.1 Vordere Walzenelemente

Pos	Benennung		Id		Pos	Benennung		Id
Σ	Abzugswalze vorn		253 902					
1	Lagerträger links komplett		221 225		3	532	Zylinder-Schraube M5x30	022 396
	aa	Adapter	221 132		4	Walze		220 905
	ab	Kreuzgelenk	221 137		5	Rohr		222 151
	b	Lagerträger	220 913		6	Lagerträger rechts komplett		221 240
	c	Zahnrad	220 910			aa	Adapter	221 132
	510	Zylinder-Schraube M5x20	020 133			ab	Kreuzgelenk	221 137
	511	U-Scheibe 5-100hv	023 542			b	Lagerträger	220 913
	500	Spannstift 4x20	023 551			c	Zahnrad	220 910
2	Träger		251 557			510	Zylinder-Schraube M5x20	020 133
3	Lagerträger komplett		221 241			511	U-Scheibe 5-100hv	023 542
	3b	Lagerträger	220 913			500	Spannstift 4x20	023 551
	3a	Zahnrad	220 910		7	Distanzrohr rechts		253 407
	530	Sechskant-Mutter M5-8	023 541		8	Distanzrohr links		253 408
	531	U-Scheibe 5-100hv	023 542		500	Sicherungsscheibe		021 025

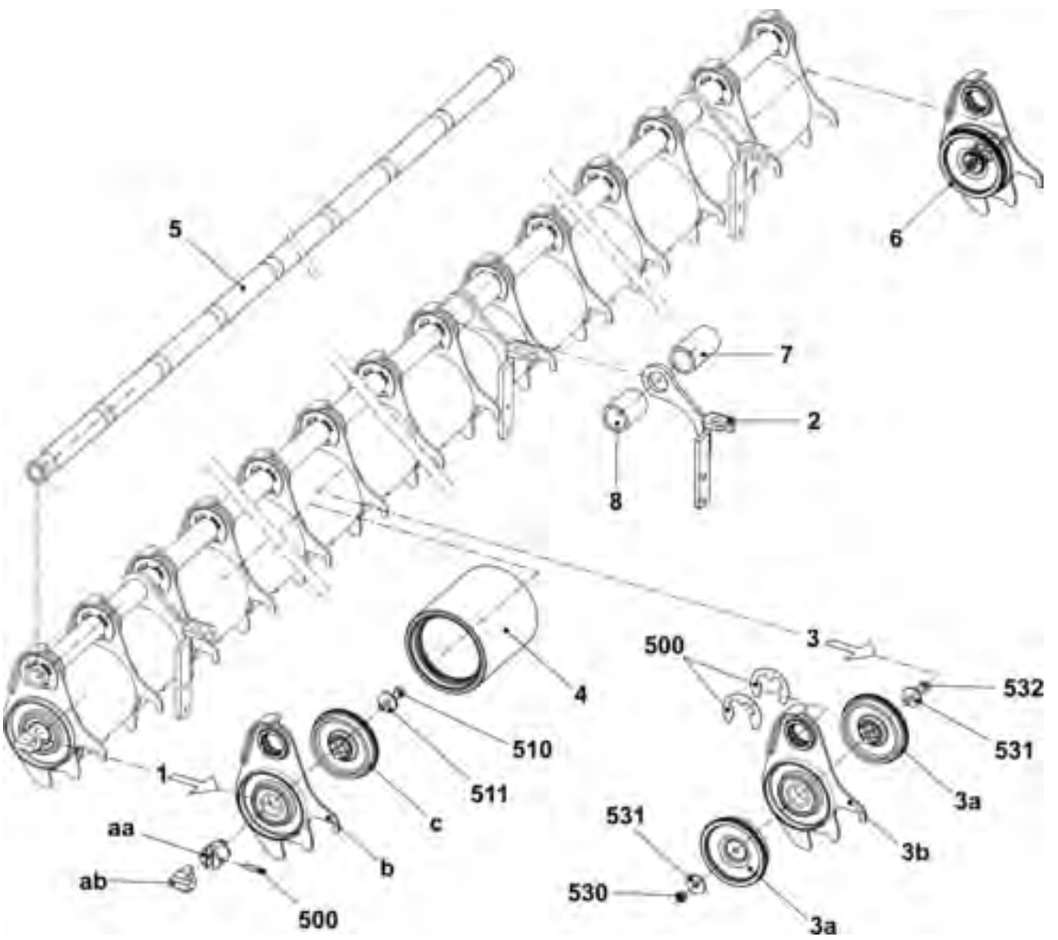

6.2.4.2 Anpress-Winkelschiene

Pos	Benennung	Id		Pos	Benennung	Id
Σ	Winkelschiene komplett	241 828		500	U-Scheibe 6	022 431
1	Schalter komplett mit Kabel	221 265		501	Sechskant-Mutter M5-8	023 541
2	Federflansch	242 327		502	Druckfeder 0,8x9,2x27,5	023 537
3	Winkelschiene	241 774		503	Zylinder-Schraube M2x12	023 522
4	Wickelblech	222 105		504	U-Scheibe 2-200	022 908
5	Sicherungsring	242 325		505	Ansatz-Schraube M5x20x5	023 675

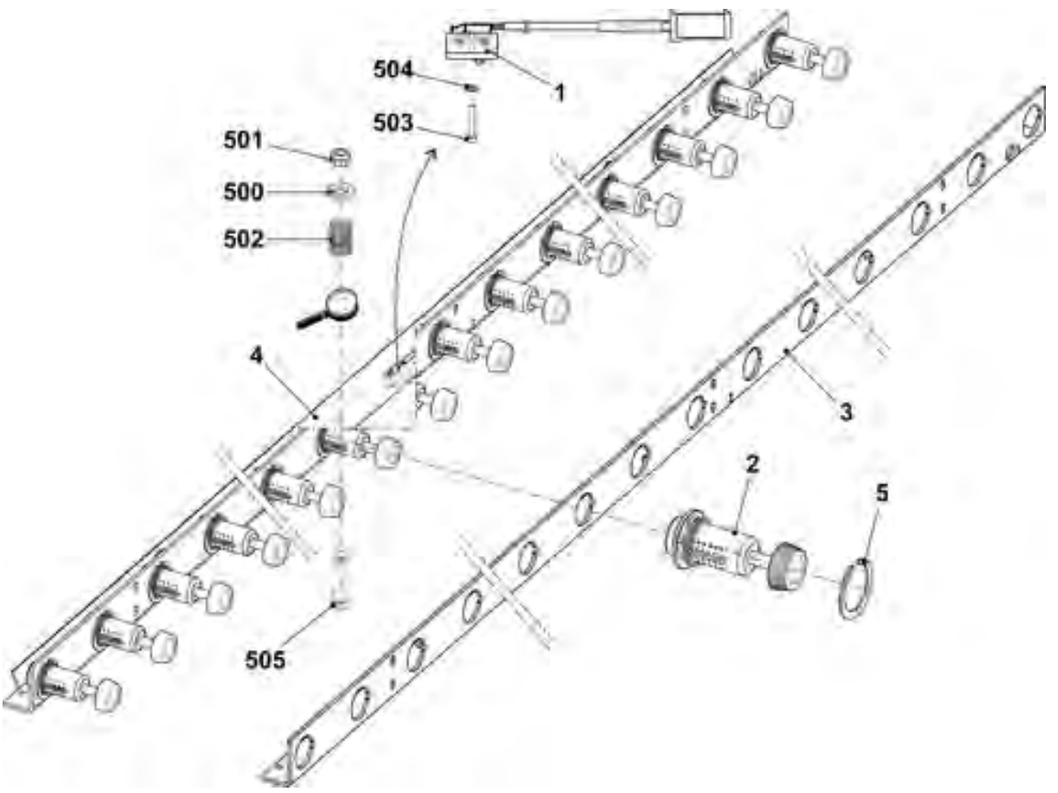

6.2.5 Steckachse

Pos	Benennung	Id		Pos	Benennung	Id
Σ L	Steckachse links	235 829		Σ R	Steckachse rechts	235 830
1	Welle links vorn	235 827		1	Welle rechts vorne	235 826
500	Stellring	020 938		2	Zahnrad Z=40, M=2	213 744
501	Gewindestift M6x8	022 684		500	Stellring	020 938
				501	Gewindestift M6x8	022 684
				502	Passfeder A 6x6x25	023 017

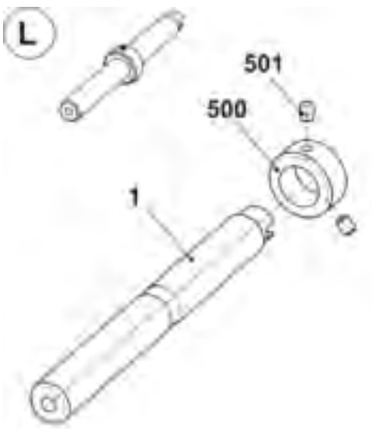

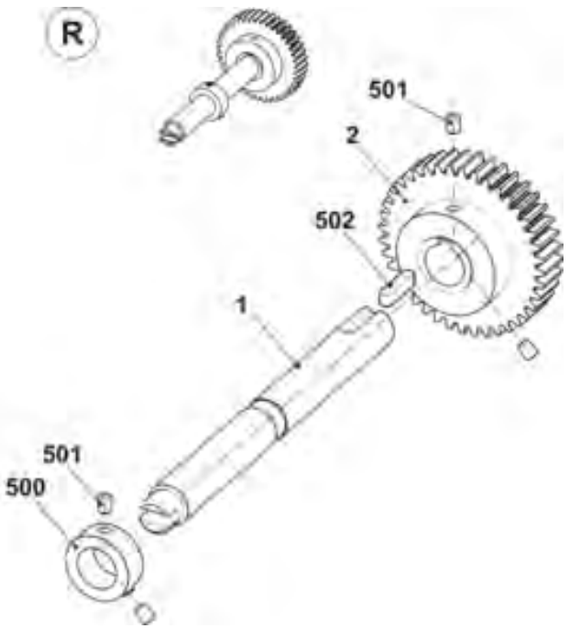

6.2.6 Aufnahmeblech

Pos	Benennung	Id		Pos	Benennung	Id
Σ L	**Aufnahmeblech links komplett**	**231 725**		**Σ R**	**Aufnahmeblech rechts komplett**	**240 069**
1	Aufnahmeblech links	231 541		1	Aufnahmeblech rechts	240 068
2	Halteblech links	231 539		2	Schaftschraube	240 067
500	Flachkopf-Schraube M5x10	023 247		3	Halteblech rechts	240 066
501	Fächerscheibe J6,4	022 489		500	Sechskant-Mutter M4-6	022 536
				501	Mikroschalter	026 259
				502	Zylinder-Schraube M3x16	022 583
				503	Zylinder-Schraube M5x8	244 278
				504	U-Scheibe 5-200	020 871

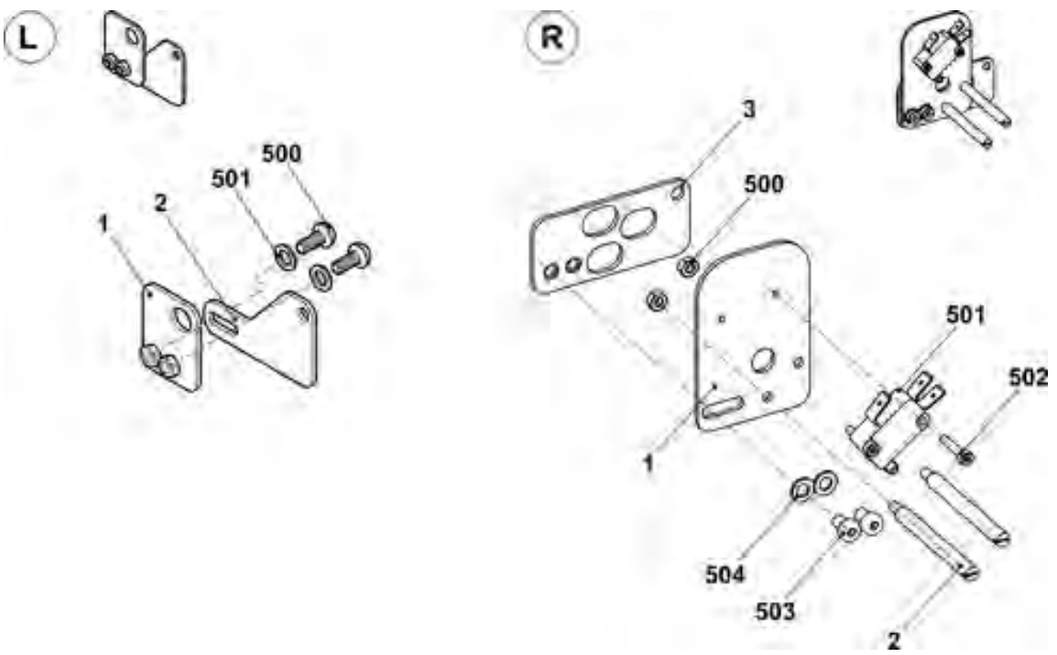

6.3 Abzugsschließer

Pos	Benennung		Id		Pos	Benennung	Id
Σ	Hauptabzug auf-zu komplett		253 935				
1	Motor komplett		235 246		20	Schwenkhalter links komplett	253 388
	1a	Motor 25W	232 456		21	Schwenkhalter mitte komplett	239 188
	1b	Getriebe	234 983		22	Kabel Schalter HAAB offen	232 442
	910	Zylinder-Schraube M5x55	023 321		500	Zylinder-Schraube M5x8	023 319
2	Blech		232 992		501	Gewindestift M4x4	022 875
3	Zahnrad		232 434		505	Zylinder-Schraube M3x15	020 009
5	Halterung mitte komplett		235 247		506	Montageelement	209 543
	550	Rillenkugellager 6004-2Z	022 720		900	Zylinder-Schraube M6x14	022 658
	551	Sicherungsring 42x1,75	023 293		901	Zylinder-Schraube M10x16	023 895
12	Mikroschalter XGK2-S21 250 VAC		210 510		902	Schraube 50x30	253 257
19	Schwenkhalter rechts komplett		253 389		903	Zylinder-Schraube 10x25	023 751

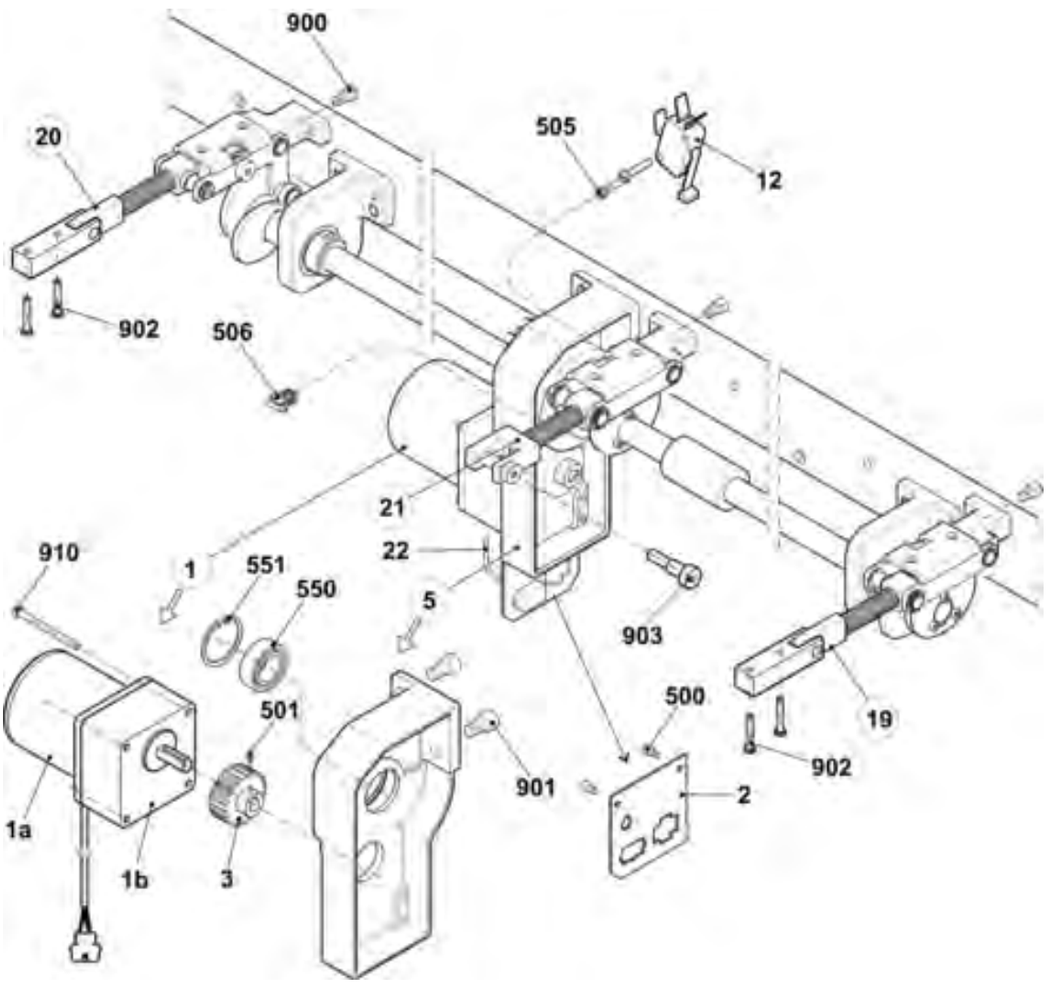

6.3.1 Schließer-Welle

Pos	Benennung		Id		Pos	Benennung	Id
Σ	**Hauptabzug auf-zu komplett**		**253 935**		16	Führungsbüchse	235 623
4	Zahnrad		213 744		17	Exzenter	232 382
6	Welle		235 618		18	Distanzrohr	235 128
7	Welle		235 619		502	Passfeder A 6x6x25	023 017
8	Distanzhülse		232 385		503	Gewindestift M6x8	023 723
9	Schaltnocken		232 383		504	Gewindestift M6x5	023 192
10	Kupplung		232 604		508	Stellring A20	020 938
13	Halterung außen komplett		235 248		510	Zylinderschraube M4x25	023 302
	13a	Halter	234 780		511	Zylinderschraube M4x14	023 604
14	Exzenter		235 135		513	Rillenkugellager 6004-2Z	022 720
15	Führungsbüchse		234 876		901	Zylinderschraube M10x16	023 895

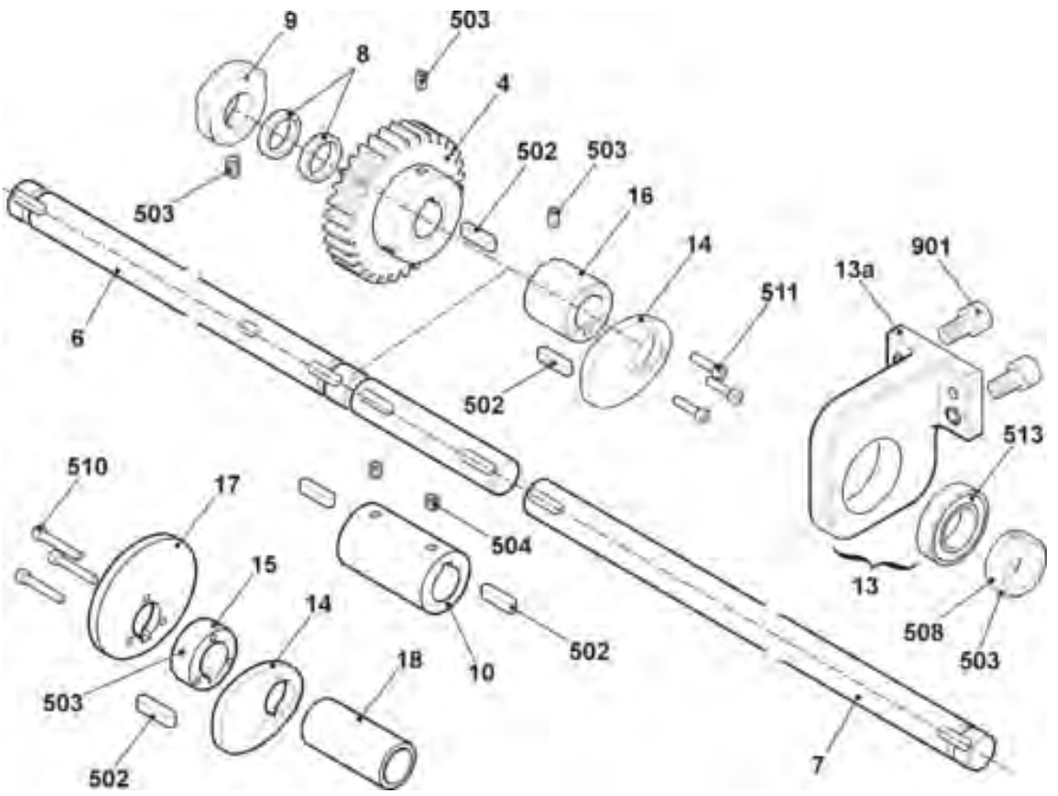

6.3.2 Rechter Schwenkhalter

Pos	Benennung		Id		Pos	Benennung	Id
Σ	Schwenkhalter rechts komplett		253 389		11	Hebel	253 199
1	Halter		239 163		500	Rillenkugellager 619/8-2RS	023 728
2	Lagerstift		239 164		501	Rillenkugellager 6000-2Z	022 599
3	Bügel		238 974		502	Sechskantmutter M8-8	022 843
	3a	Clipslager 11-MCM-12-04	023 639		503	Passscheibe 10x16x2	023 600
4	Ansatzschraube		239 133		504	Gleitlager GFM-081014-06	023 358
5	Distanzhülse		239 134		505	Gleitlager GSM-0810-10	023 896
6	Ansatzschraube		239 132		506	Passscheibe 12x18x1	023 315
7	Schwenklager		239 100		507	Sicherungsring 12x1	020 951
8	Lagerbolzen		239 117		508	Druckfeder 2,5x12,5x67,5	023 743
9	Federdorn innen		232 388		509	Zylinderstift 10x20	023 616
10	Hebel		238 370		510	Gleitlager GSM-1012-10	239 178

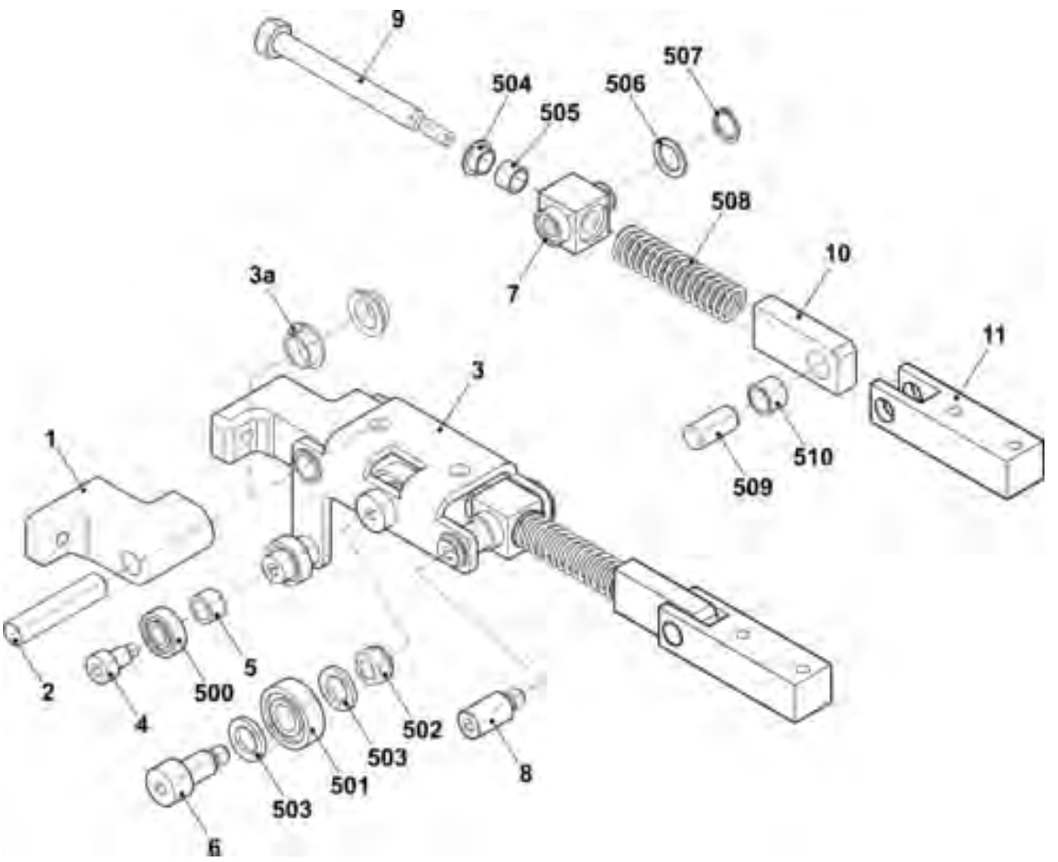

6.3.3 Linker Schwenkhalter

Pos	Benennung		Id		Pos	Benennung	Id
Σ	Schwenkhalter links komplett		253 388		11	Hebel	253 199
1	Halter		239 163		500	Rillenkugellager 619/8-2RS	023 728
2	Lagerstift		239 164		501	Rillenkugellager 6000-2Z	022 599
3	Bügel links		239 184		502	Sechskantmutter M8-8	022 843
	3a	Clipslager 11-MCM-12-04	023 639		503	Passscheibe 10x16x2	023 600
4	Ansatzschraube		239 133		504	Gleitlager GFM-081014-06	023 358
5	Distanzhülse		239 134		505	Gleitlager GSM-0810-10	023 896
6	Ansatzschraube		239 132		506	Passscheibe 12x18x1	023 315
7	Schwenklager		239 100		507	Sicherungsring 12x1	020 951
8	Lagerbolzen		239 117		508	Druckfeder 2,5x12,5x67,5	023 743
9	Federdorn innen		232 388		509	Zylinderstift 10x20	023 616
10	Hebel		238 370		510	Gleitlager GSM-1012-10	239 178

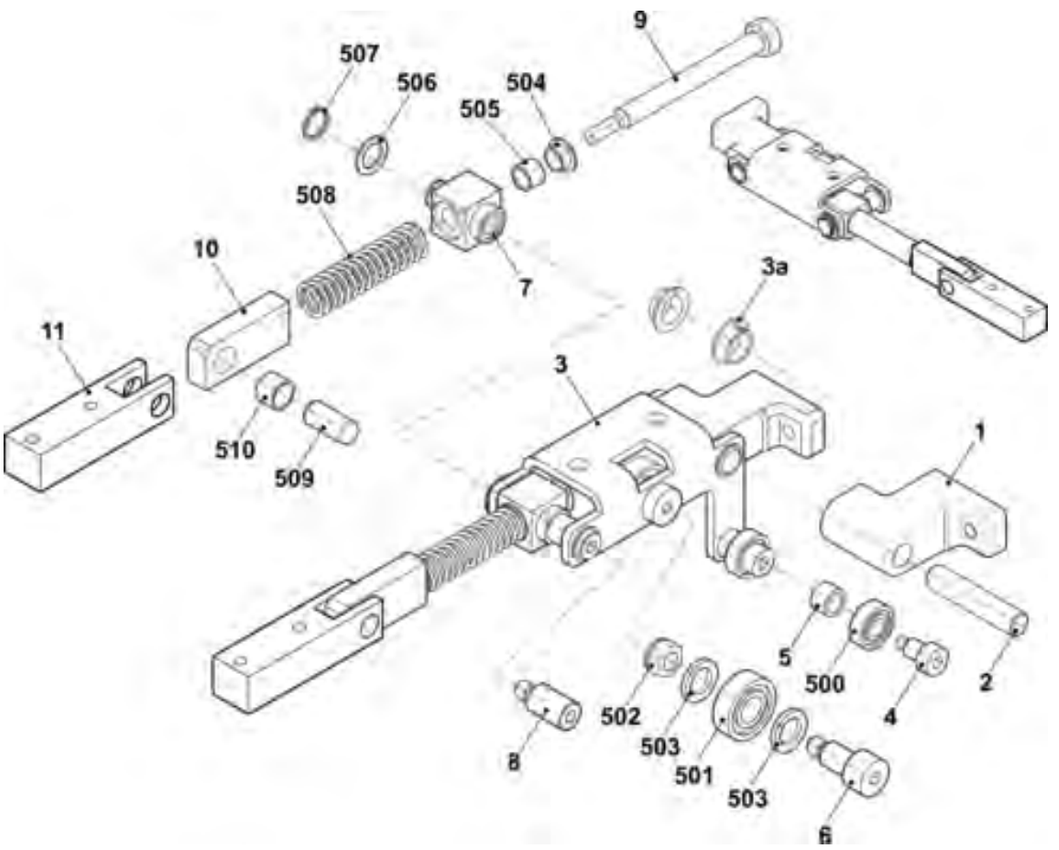

6.3.4 Mittlerer Schwenkhalter

Pos	Benennung		Id		Pos	Benennung	Id
Σ	Schwenkhalter mitte komplett		239 188		10	Winkel	238 778
1	Halter		239 163		501	Rillenkugellager 6000-2Z	022 599
2	Lagerstift		239 164		502	Sechskantmutter M8-8	022 843
3	Bügel		238 974		503	Passscheibe 10x16x2	023 600
	3a	Clipslager 11-MCM-12-04	023 639		504	Gleitlager GFM-081014-06	023 358
6	Ansatzschraube		239 132		505	Gleitlager GSM-0810-10	023 896
7	Schwenklager		239 100		506	Passscheibe 12x18x1	023 315
8	Lagerbolzen		239 117		507	Sicherungsring 12x1	020 951
9	Federdorn innen		232 388		508	Druckfeder 2,5x12,5x67,5	023 743

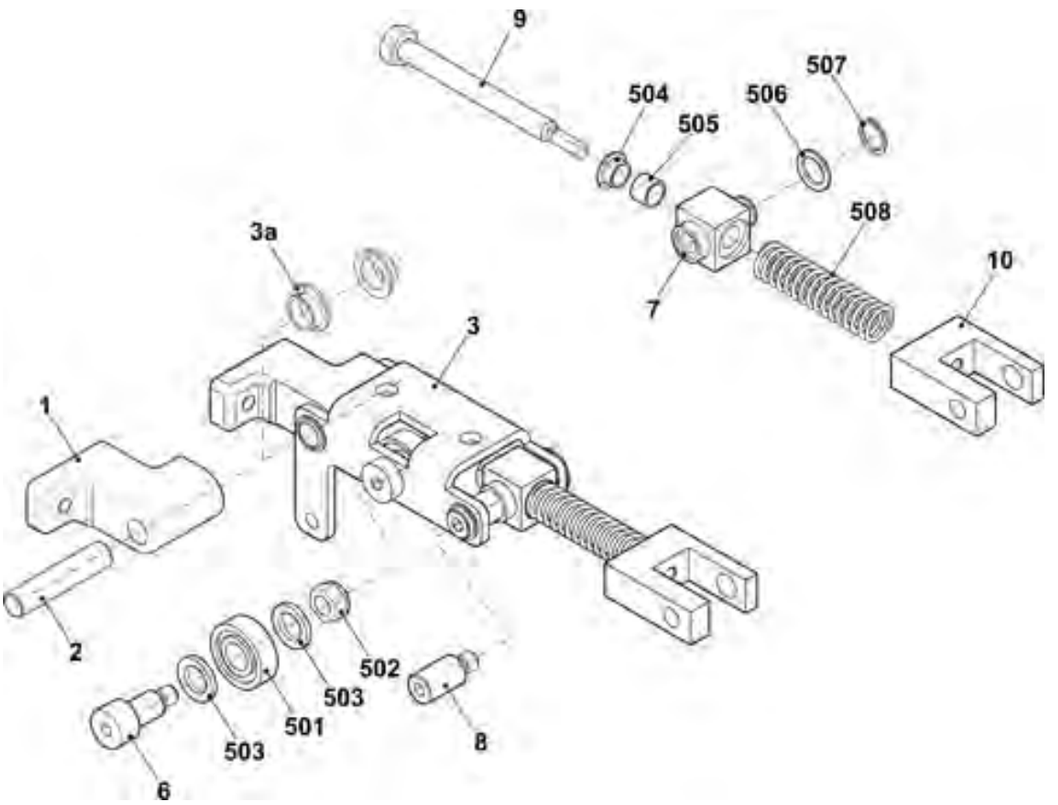

7 Hilfsabzug

7 Hilfsabzug

7.1 Hilfsabzug

Pos	Benennung	Id		Pos	Benennung	Id
Σ	Hilfsabzug					
1	Hilfsabzug vormontiert	254 945		2	Motor 2-Phasen Hilfsabzug komplett	235 602

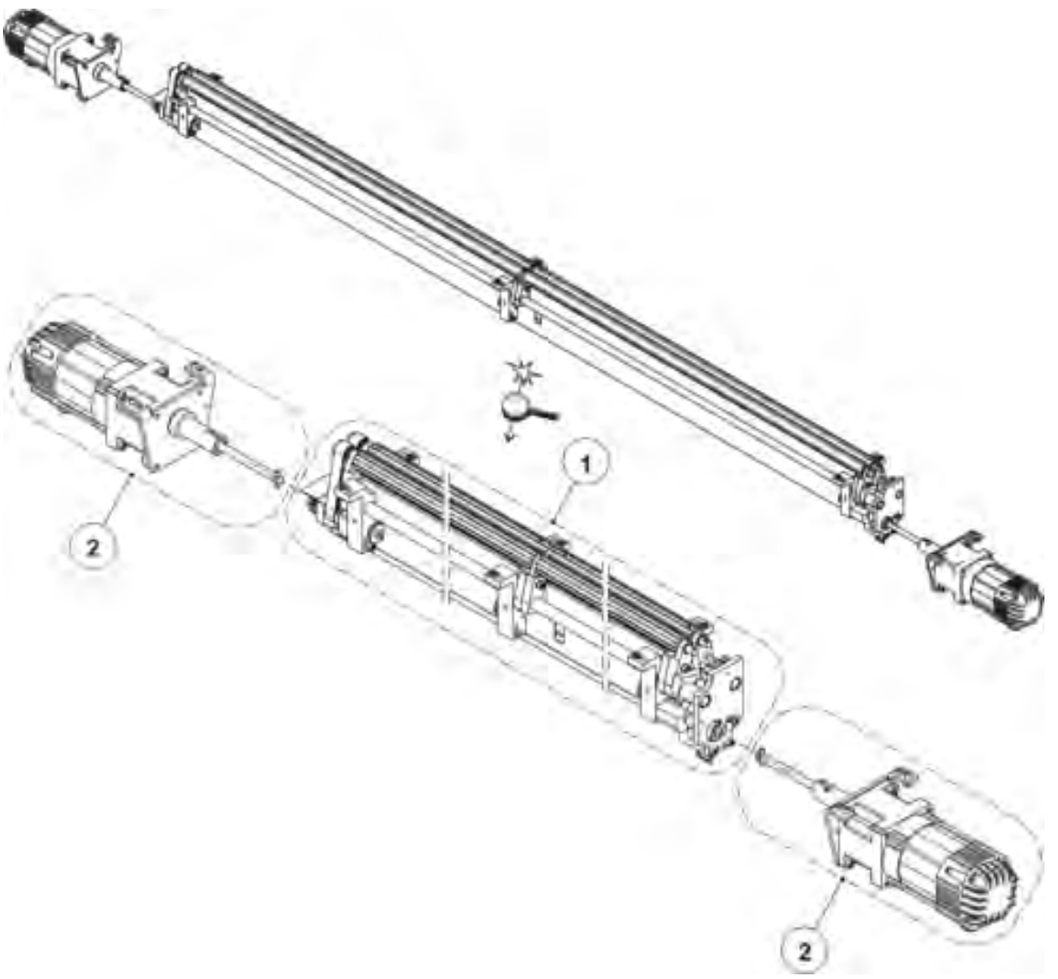

7.1.1 Hilfsabzug vormontiert

Pos	Benennung	Id		Pos	Benennung	Id
Σ	Hilfsabzug vormontiert	254 945				
6	Anpresswelle	235 595		B	Abzugswalze	235 601
7	Hebel	235 164		L	Lager links	236 894
8	Klemmhebel	235 156		R	Lager rechts	235 353
9	Exzenter	236 952		500	Zylinderschraube M5x10	022 918
10	Distanzrohr	235 189		502	Zylinderschraube 6x10	235 448
11	Distanzrohr	235 192		503	Anlaufscheibe GTM-1524-015	235 447
12	Abdeckblech	235 596		504	Scheibe 5	020 871
13	Rolle	235 178		512	Zylinderstift 6x10	023 268
24	Halter	235 150		513	Gleitlager FSM-1517-20	237 060
A	Anpresshebel	235 356		900	Zylinderschraube M6x12	020 134

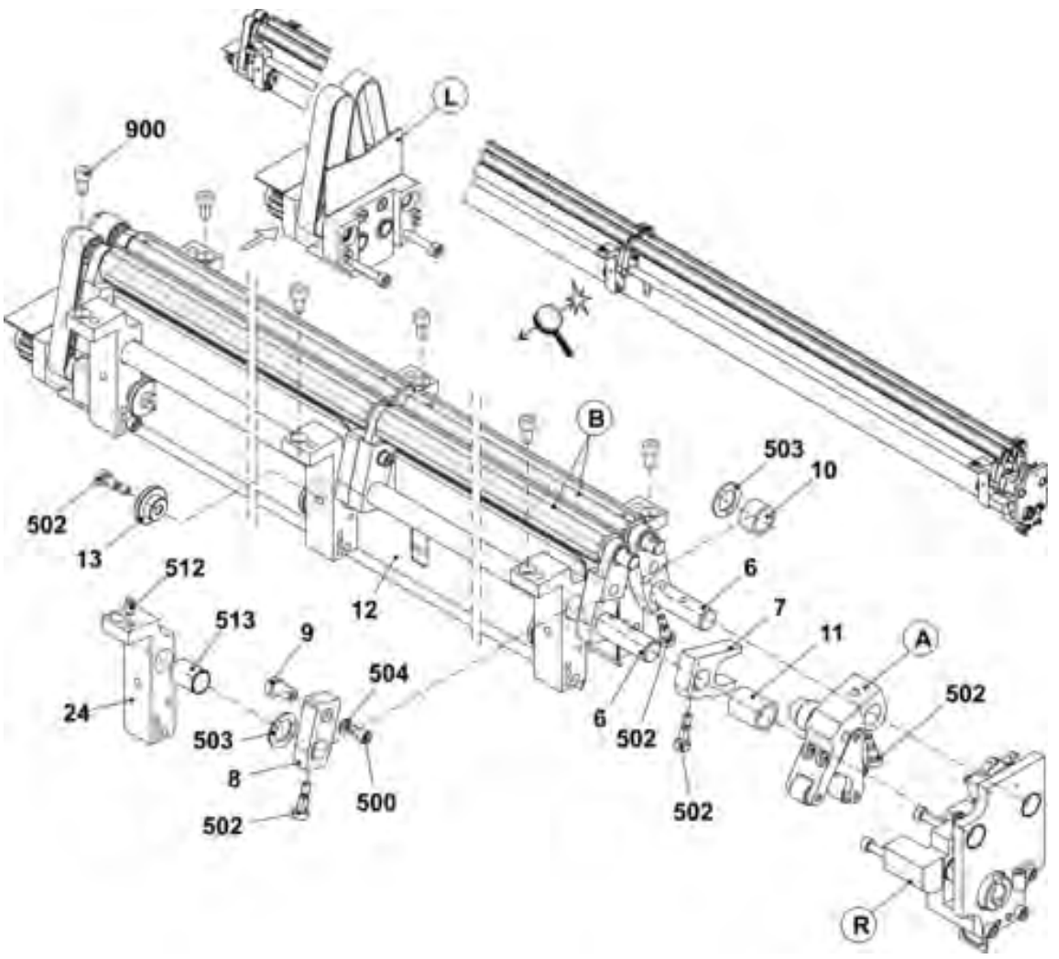

7.1.1.1 Anpresshebel

Pos	Benennung	Id		Pos	Benennung	Id
Σ	**Anpresshebel komplett**	**235 356**		501	Zylinderschraube 10x16-12.9	023 748
1	Hebel	235 172		502	Senkschraube 1-M4x45	023 291
2	Kipphebel	235 173		503	Druckfeder 1,6x6,4x27,1	023 288
3	Laufrolle	235 176		504	U-Scheibe 4-200HV	020 870
4	Rolle	235 171		505	Sechskantmutter M4-8	023 046
500	Gleitlager GFM-10x1216-06	023 280		506	Zylinderstift 5x22-A-ST	023 716

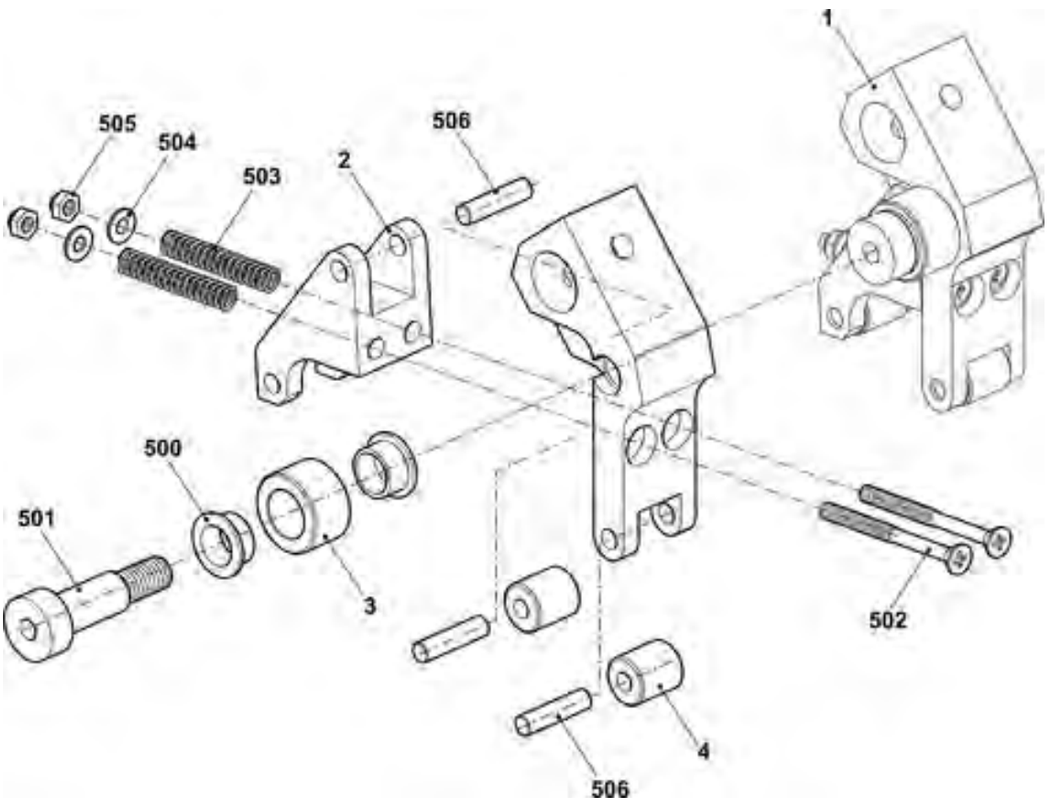

7.1.1.2 Abzugswalze

Pos	Benennung		Id		Pos	Benennung	Id
Σ	**Abzugswalze komplett**		**235 601**		6	Hebel Lager mitte komplett	235 359
1	Abzugswalze		236 957		500	Gleitlager GFM-101214-07	023 627
2	Zahnscheibe		237 043		501	Spannstift 3x18	237 059
3	Bolzen		236 973				
5	Hebel Lager rechts/links komplett		235 358				
	5a	Nadellager 10x14x10	023 665				

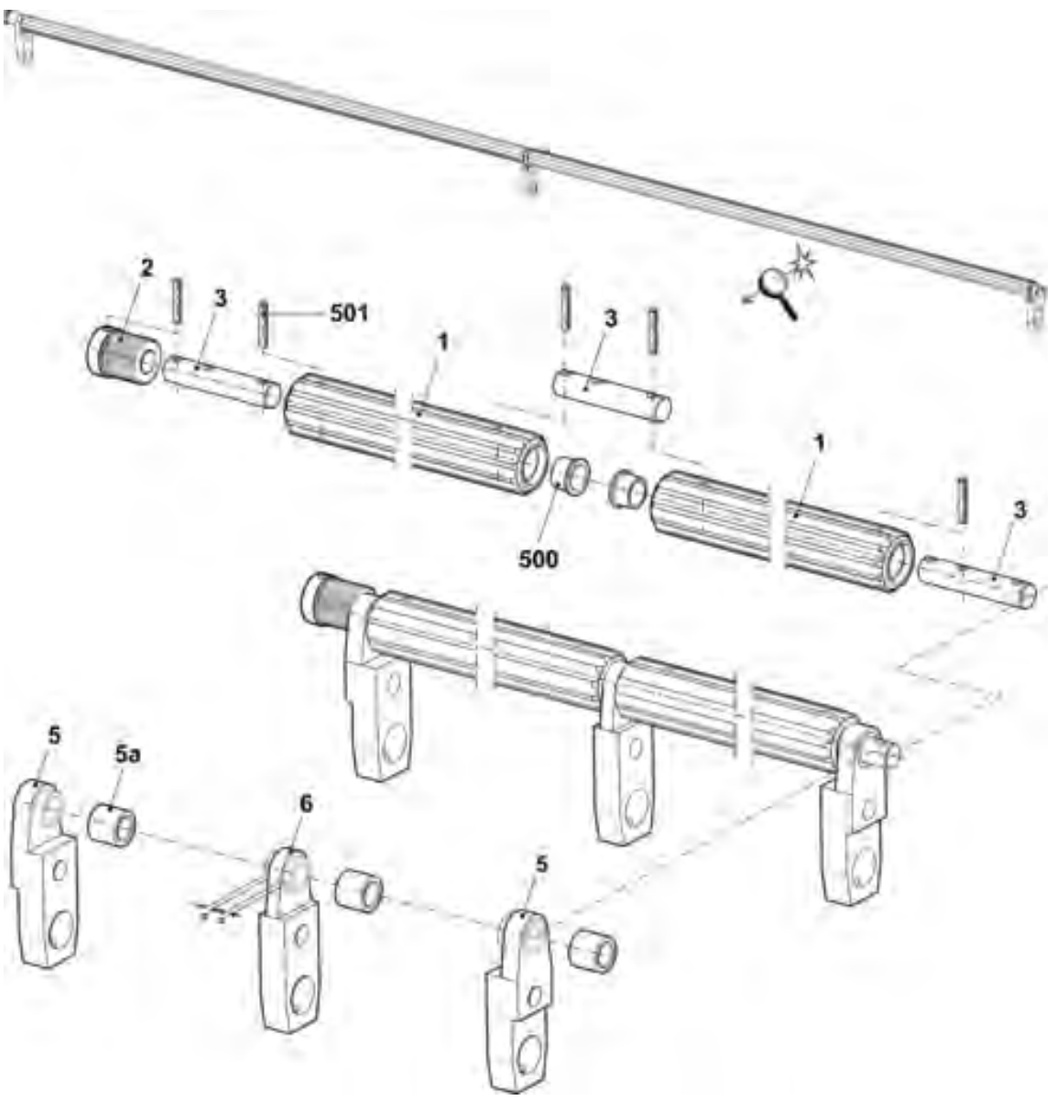

7.1.1.3 Linkes Lager Hilfsabzug

Pos	Benennung		Id		Pos	Benennung	Id
Σ	Lager links		236 894				
1	Antriebslager		237 422		9	Zahnscheibe	237 043
	500	Passstift 5x12	021 988		10	Zahnriemen HPS5M NG CLEAN	237 118
2	Abdeckblech		236 970		501	Rillenkugellager 61900-2RS1	023 714
3	Abdeckblech		237 037		502	Nadellager 10x14x10	023 664
4	Bolzen		236 964		503	Zylinderschraube M4x8	022 501
5	Bolzen		236 963		504	Senkschraube M4x12	023 062
6	Zahnrad		236 914		505	Sicherungsring 10x1	020 950
7	Zahnrad		236 916		506	Spannstift 3x18	237 059
8	Zahnrad		236 917		900	Zylinderschraube M5x35	022 879

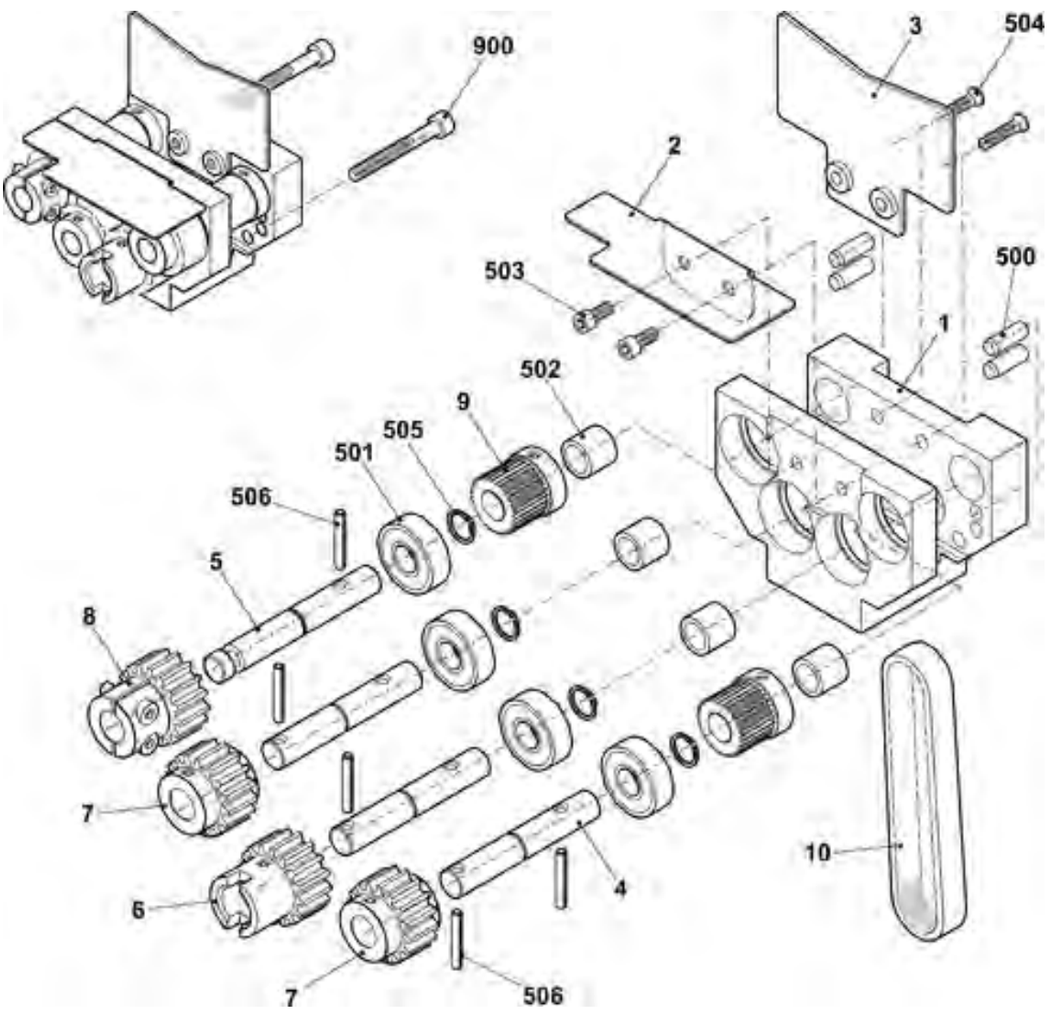

7.1.1.4 Rechtes Lager Hilfsabzug

Pos	Benennung		Id		Pos	Benennung	Id
Σ	Lager rechts		235 353		502	Druckfeder 1,6x6,4x27,1	023 288
1	Lager rechts		237 520		503	Gleitlager GFM-2427-07	023 712
	501	Pass-Stift 5x12	021 988		504	Sechskant-Schraube M3x16	237 058
2	Platte		235 168		505	Zylinder-Schraube M4x8	022 501
3	Mikroschalter		026 259		506	Gewindestift M6x12	023 724
4	Kabelschelle N-3B 5mm		210 729		507	Zylinderschraube M5x16	022 726
5	Kabel Schalter HIAB		235 027		509	Gleitlager GFM-1517-09	235 342
6	Steckerblech		236 068		510	Passfeder A 4x4x20	235 349
7	Welle		235 159		511	Flachkopfschraube M4x8	023 579
8	Exzenter		235 165		512	U-Scheibe 3	020 877
500	Gleitlager GFM-101216-09		023 356		900	Zylinder-Schraube M5x35	022 879

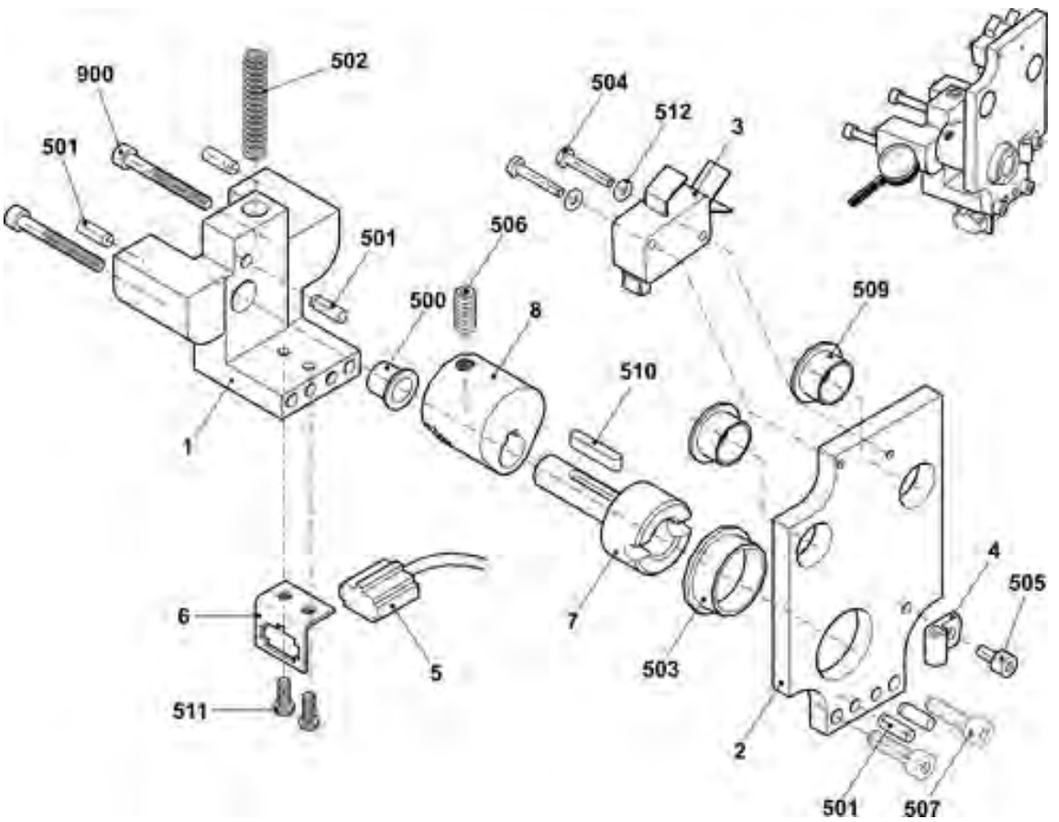

7.1.2 Motor Hilfsabzug komplett

Pos	Benennung	Id		Pos	Benennung	Id
Σ	Motor 2-Phasen Hilfsabzug komplett	235 602				
1	Motor 1,8NM 30MIN-1	234 805		501	Zylinderschraube M6x16	020 135
2	Motorhalterung	235 276		502	Druckfeder 0,63x10,97x40	023 500
3	Antriebshülse	235 285		503	Passscheibe 6x12x1	023 444
4	Welle	235 300		504	Zylinderstift 5x22-A-ST	023 716
500	Gewindestift M6x10	023 543		510*	Zylinderschraube M6x12	020 134

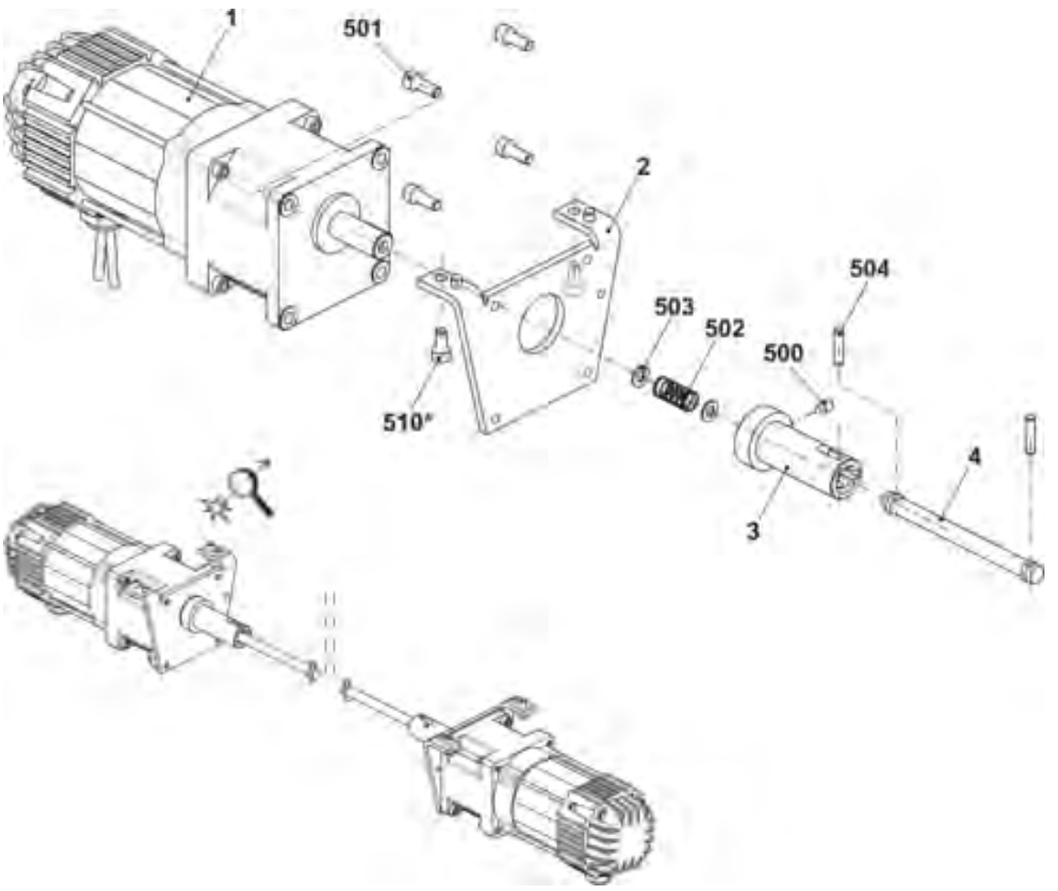

8 Kammabzug

8 Kammabzug

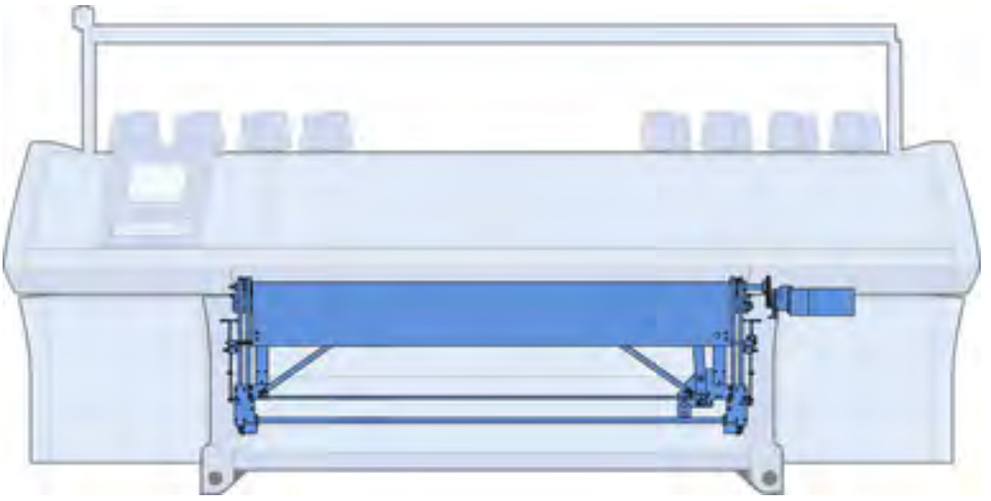

8.1 Kammabzug

Pos	Benennung	Id		Pos	Benennung	Id
Σ	Kammabzug			3	Kammabzug mitte E3,5.2	254 961
1	Kammabzug links	256 838			Kammabzug mitte E5.2	254 962
2	Kammabzug rechts	256 839			Kammabzug mitte E6.2	254 935
					Kammabzug mitte E7.2	254 964
					Kammabzug mitte E9.2	254 965

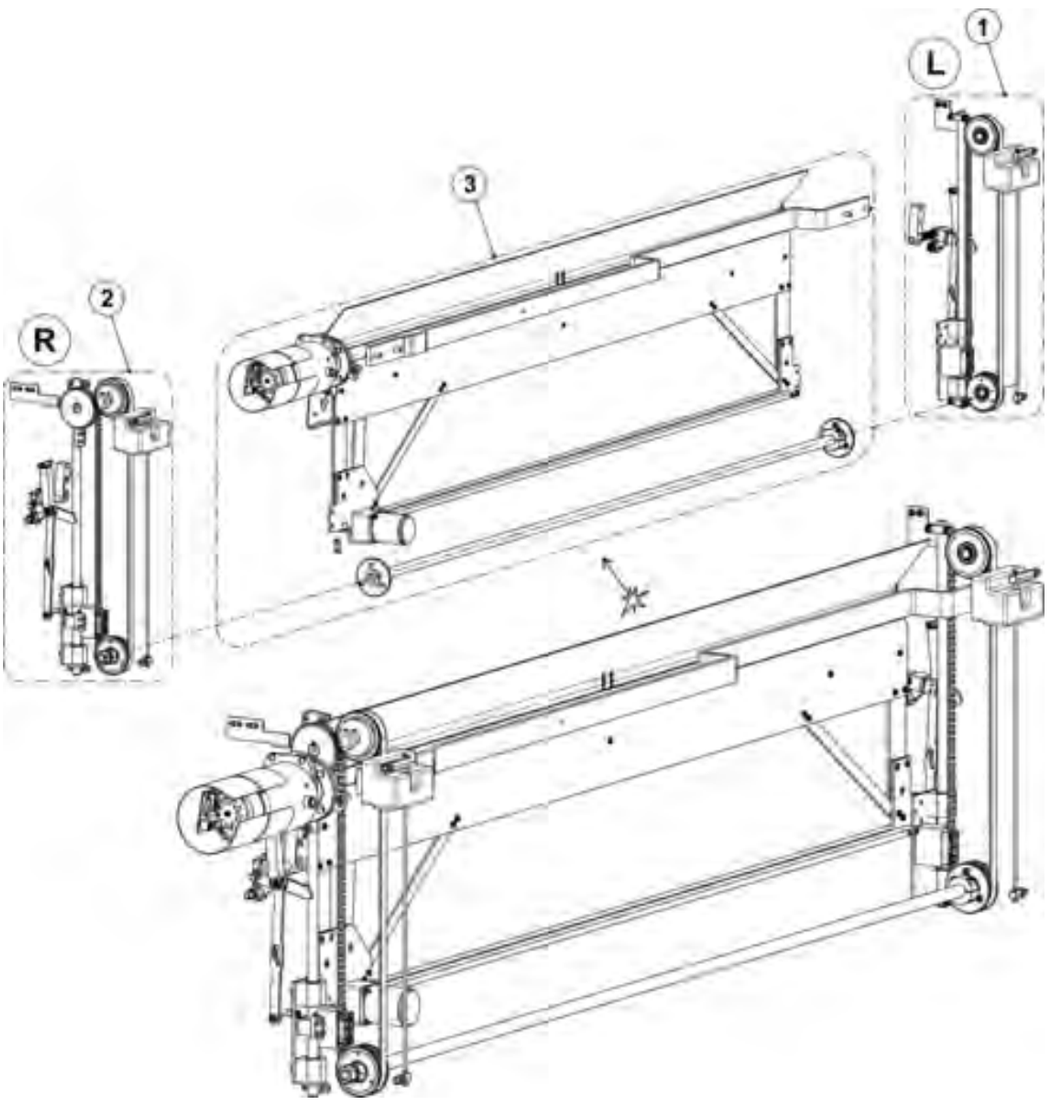

8.1.1 Kammabzug links

Pos	Benennung		Id		Pos	Benennung		Id
Σ	Kammabzug links		256 838					
1	Klemmstück		209 379			528	Sechskantmutter M8-6	020 838
2	Druckplatte		241 967		34	Schwenkhebel links		252 859
3	Bolzen		222 152		36	Spannplatte		227 159
5	Zahnriemen 16T10/1300		240 065		500	Zylinder-Schraube M6x16		020 135
6	Exzenterzapfen		222 320		507	Zylinder-Schraube M6x65		240 162
11	Bolzen		207 689		508	Zylinder-Schraube M6x45		022 689
14	Zahnscheibe unten komplett		211 822		511	Sechskantmutter M5-8		023 541
15	Zahnscheibe oben komplett		211 823		512	Sechskantmutter M5-6		020 835
17	Stehbolzen		222 315		513	Sechskantmutter M6-6		020 836
18	Stehbolzen		240 056		514	Sechskantmutter M8-6		020 838
19	Gewindestange M5		240 057		515	Sechskantmutter M16-6		020 845
25	Reflektor komplett		256 826		517	U-Scheibe 16		020 876
26	Führungsstange C35		206 560		524	Sicherungsring 17x1		023 299
27	Gummipuffer		206 561		530	Zugfeder Din2097 15x1,50x70,94		251 614
28	Kammführung links		255 425		531	Zylinder-Schraube M6x12		020 134
	28a	Mitnahmebolzen	255 427		540*	Flachkopf-Schraube M5x10		023 247

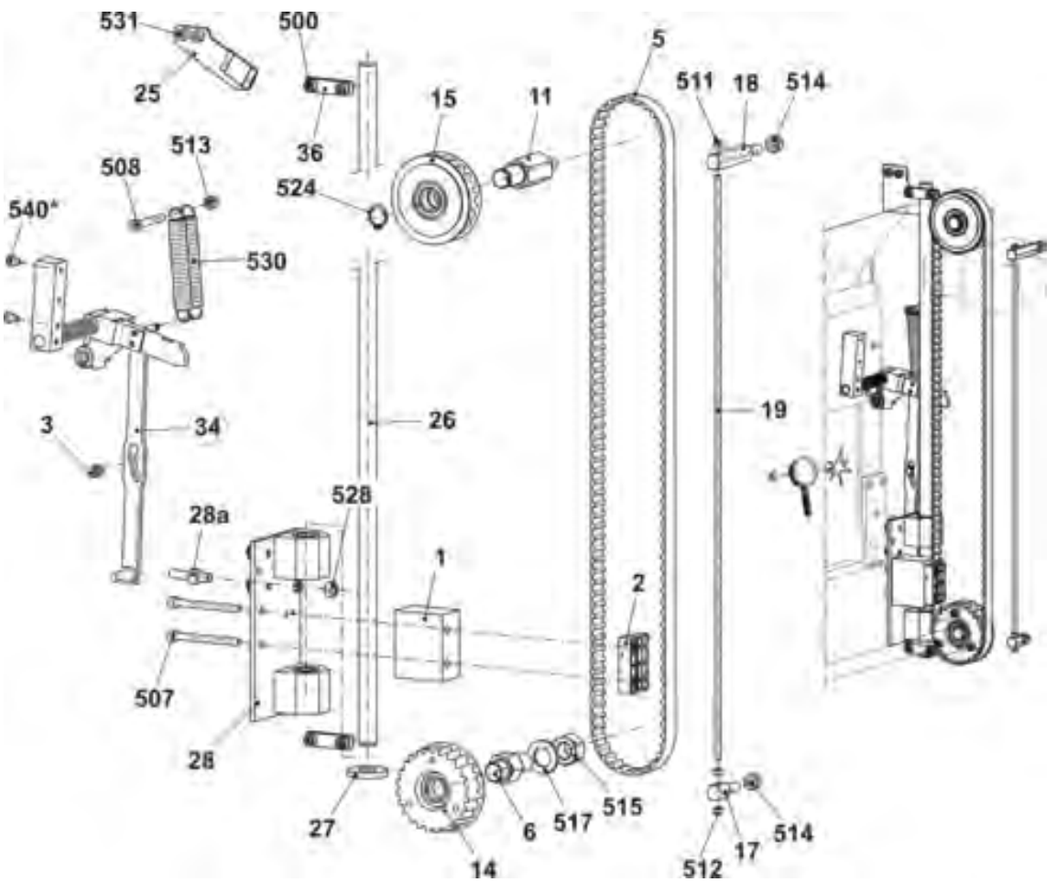

8.1.2 Kammabzug rechts

Pos	Benennung		Id		Pos	Benennung		Id
Σ	Kammabzug rechts		256 839					
1	Klemmstück		209 379			529	Sechskantmutter M8-6	020 838
2	Druckplatte		241 967		33	Schwenkhebel rechts		252 858
3	Bolzen		222 152		36	Spannplatte		227 159
5	Zahnriemen 16T10/1300		240 065		500	Zylinder-Schraube M6x16		020 135
6	Exzenterzapfen		222 320		507	Zylinder-Schraube M6x65		240 162
12	Antriebswelle Kamm komplett		214 583		508	Zylinder-Schraube M6x45		022 689
14	Zahnscheibe unten komplett		211 822		511	Sechskantmutter M5-8		023 541
17	Stehbolzen		222 315		512	Sechskantmutter M5-6		020 835
18	Stehbolzen		240 056		513	Sechskantmutter M6-6		020 836
19	Gewindestange M5		240 057		514	Sechskantmutter M8-6		020 838
22	Näherungsschalter induktiv oben		231 516		515	Sechskantmutter M16-6		020 845
23	Näherungsschalter induktiv unten		231 520		517	U-Scheibe 16		020 876
24	Haltewinkel Lichtschranke		257 409		530	Zugfeder 15x1,50x70,94		251 614
26	Führungsstange C35		206 560		531	Zylinder-Schraube M6x12		020 134
27	Gummipuffer		206 561		532	U-Scheibe 6		020 872
29	Kammführung rechts		255 424		533*	Beilage 0,2x12x27		023 735
	29a	Mitnahmebolzen	255 427		534*	Beilage 0,5x12x27		023 736
	29b	Winkel	240 112		540*	Flachkopf-Schraube M5x10		023 247

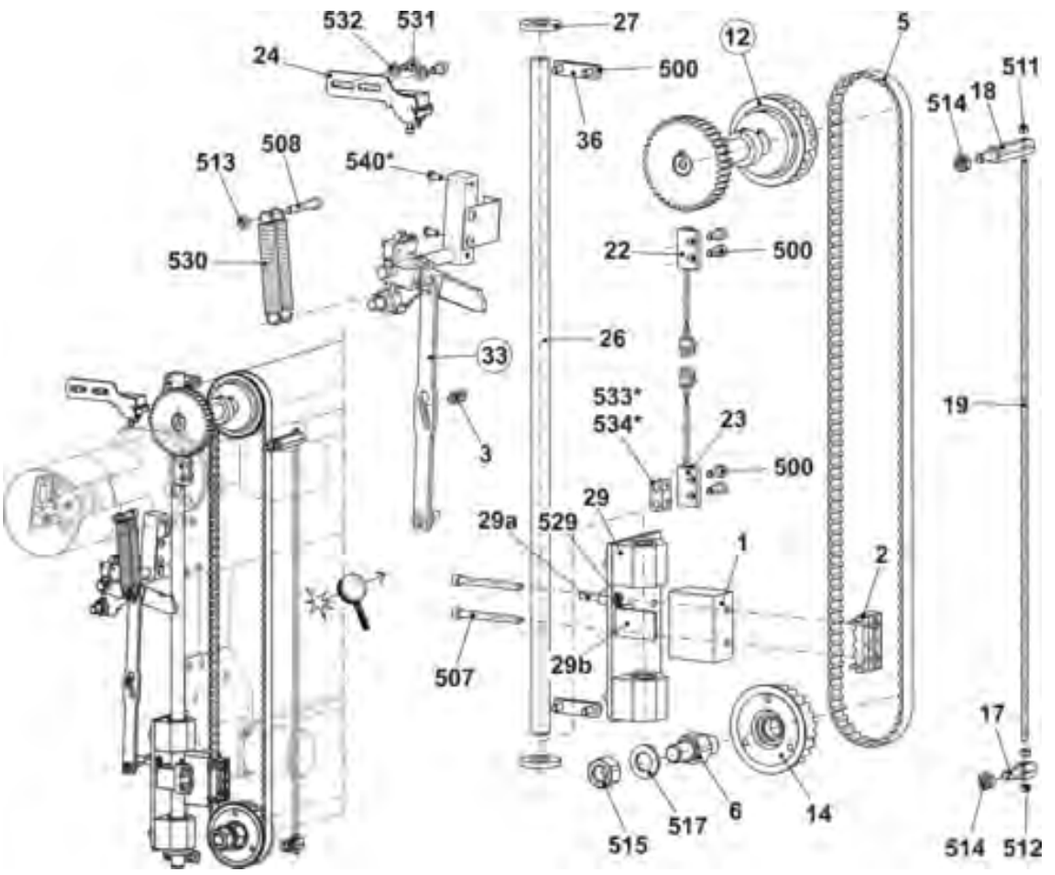

8.1.2.1 Kamm-Antriebswelle

Pos	Benennung	Id		Pos	Benennung	Id
Σ	Antriebswelle Kamm komplett	214 583				
1	Welle	213 969		500	Passfeder A 6x6x25	023 017
2	Zahnrad Z=40, M=2	213 744		502	Gewindestift M6x8	022 684
	Position 502 immer mitbestellen			503	Gewindestift M6x12	023 898
3	Zahnriemen-Scheibe oben	206 394		504	Stellring	020 938
	Position 503 immer mitbestellen					

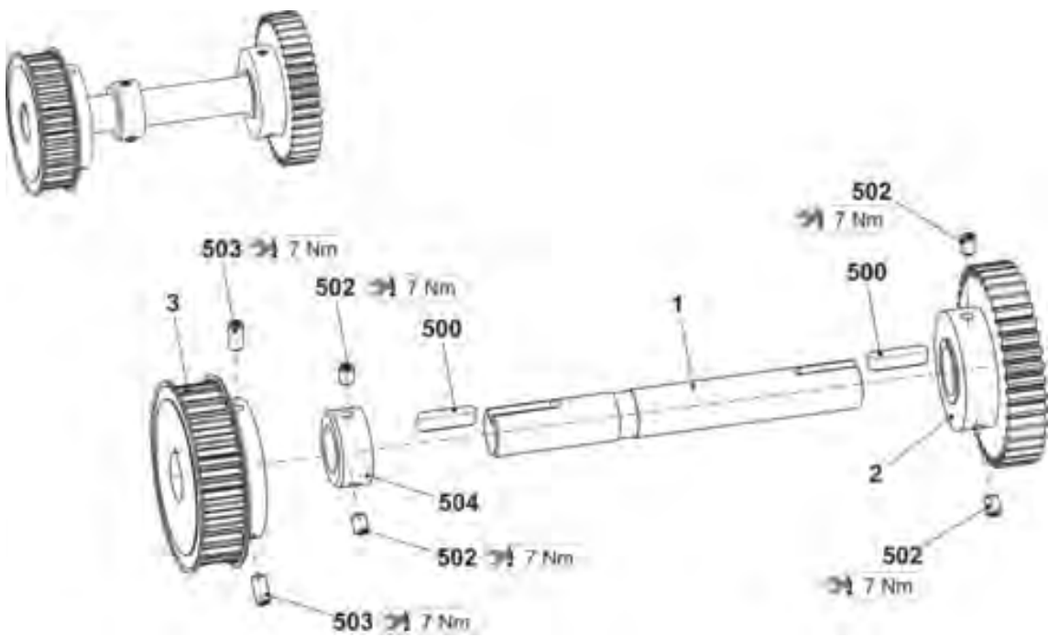

STOLL
THE RIGHT WAY TO KNIT

8.1.2.2 Schwenkhebel Kammabzug

Pos	Benennung	Id		Pos	Benennung	Id
Σ L	Schwenkhebel links	252 859		Σ R	Schwenkhebel rechts	252 858
1	Halter	252 780		1	Halter	252 780
2	Welle	223 994		2	Welle	238 339
4	Mitnehmer	255 650		3	Mikroschalter	026 259
5	Schwenkhebel	239 248		4	Mitnehmer	255 650
6	Bolzen	214 053		5	Schwenkhebel	239 248
7	Exzenterbolzen	255 651		6	Bolzen	214 053
500	Druckfeder 1,4x13,6x93	023 572		7	Winkel	224 009
501	Spannstift Iso8752-5x20	020 794		8	Winkel	238 304
502	Zylinder-Stift 5x22	023 716		9	Exzenterbolzen	255 651
504	Schaft-Schraube M5x29x35	251 618		500	Flachkopf-Schraube M5x10	023 247
505	Ansatz-Schraube M5x5,8x6,2	023 365		501	Spannstift 5x20	020 794
507	U-Scheibe 10	020 884		502	Zylinder-Stift 5x22	023 716
508	Sicherungsring	020 950		503	Spannstift 5x12	020 793
509	Schaftschraube M5x12x18	020 539		504	Schaft-Schraube M5x29x35	251 618
511	Sechskant-Mutter M8-6	020 838		505	Ansatz-Schraube M5X5,8X6,2	023 365
				506	Zylinder-Schraube M4x8	022 501
				507	U-Scheibe 10	020 884
				508	Sicherungsring 10x1	020 950
				509	Schaft-Schraube M5X12X18	020 539
				510	Zylinder-Schraube M3x16	022 583
				511	U-Scheibe 3	020 877
				513	Sechskant-Mutter M8-6	020 838

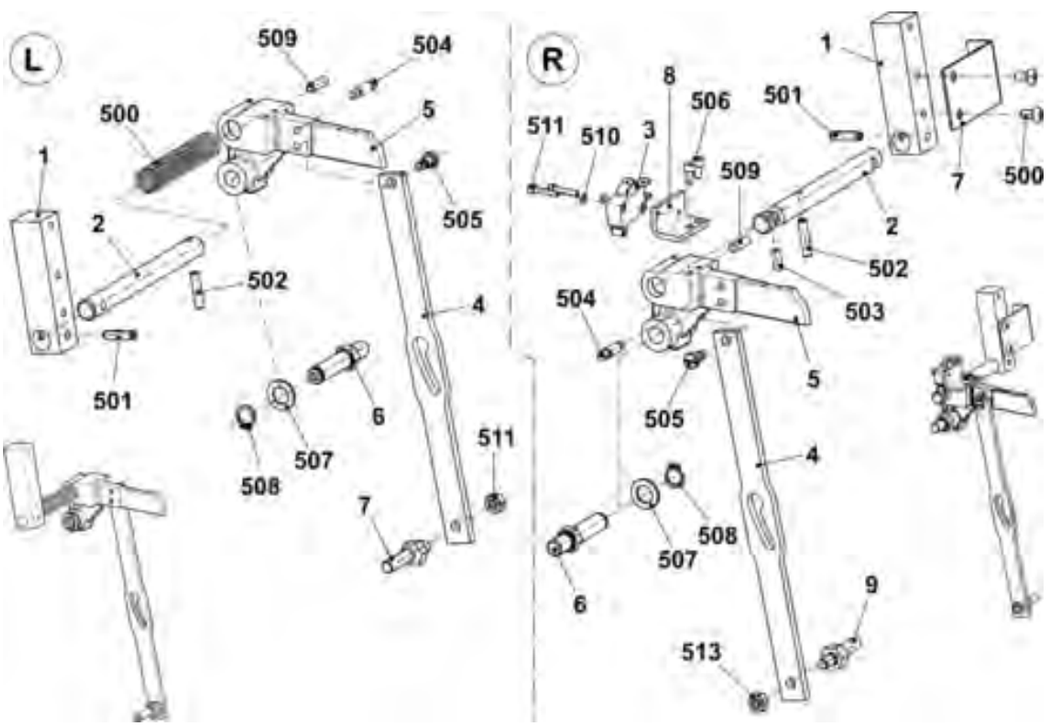

8.1.3 Kammabzug Mitte

Pos	Benennung	Id		Pos	Benennung	Id
Σ	Kammabzug Mitte			31	Kammeinheit	
	E3,5.2	254 961			E3,5.2	232 962
	E5.2	254 962			E5.2	232 964
	E6.2	254 935			E6.2	232 965
	E7.2	254 964			E7.2	232 966
	E9.2	254 965			E9.2	232 967
8	Flansch	207 695		32	Motor Abzugseinheit komplett	253 803
9	Welle lang	218 532		35	Ausweiserblech	252 829
500	Zylinder-Schraube M6x16	020 135		502	Zylinder-Schraube M8x25	020 142
501	Flachkopf-Schraube M5x10	023 247		525	Fächerscheibe J6,4	022 489

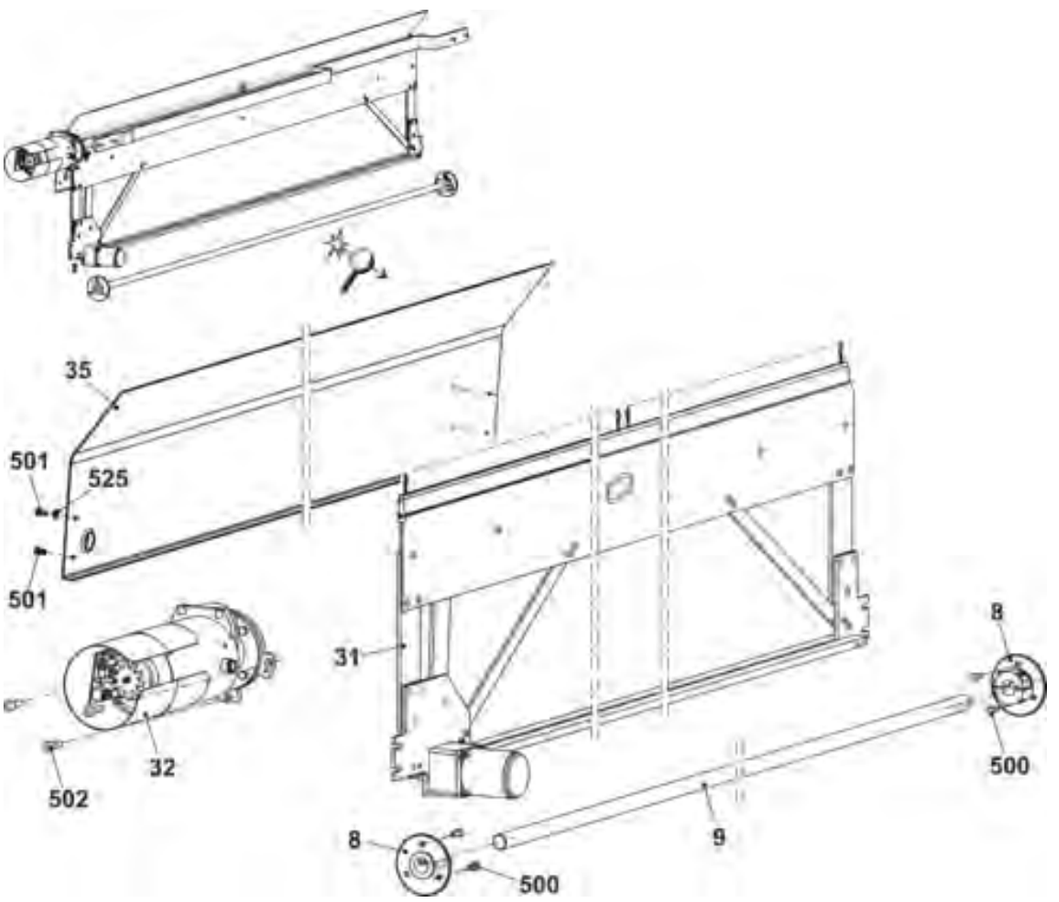

8.1.3.1 Kammeinheit

Pos	Benennung	Id		Pos	Benennung	Id
Σ	Kammeinheit					
	E3,5.2	232 962		5	E6.2	232 952
	E5.2	232 964			E7.2	232 953
	E6.2	232 965			E9.2	232 952
	E7.2	232 966		6	Stabilisator	218 555
	E9.2	232 967		7	Bundbolzen komplett	211 036
1	Hakenbett			8	Querschieber	218 552
	E3,5.2	232 936		9	Deckschiene	218 549
	E5.2	232 938		10	Mitnehmer	205 678
	E6.2	232 939		11	Schalthebel komplett	235 690
	E7.2	232 940		12	Strebe	218 740
	E9.2	232 941		13	Zwischenplatte	218 742
2	Schließer			500	Zylinder-Schraube M4x50	023 102
	E3,5.2-7.2	232 771		502	Senkkopf-Schraube M5x12	023 340
	E9.2	240 619		504	Sechskant-Mutter M4-8	023 046
3	Körper			505	Sechskant-Mutter M5-04	020 854
	E3,5.2-7.2	232 772		506	Senk-Schraube M5x16	023 417
	E9.2	240 620		508	U-Scheibe 5-200	020 871
5	Hakenschieber			510	Zylinder-Schraube M4x30	023 290
	E3,5.2	232 949		511	Sicherungsscheibe	022 774
	E5.2	232 951		520*	Exzenter	232 188

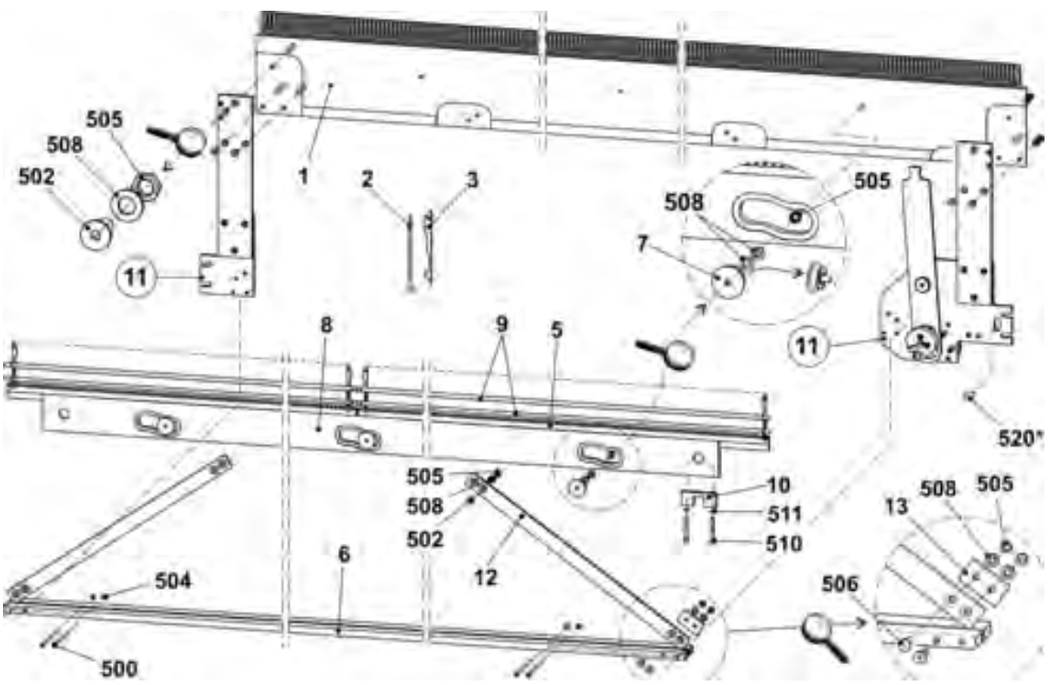

8.1.3.1.1 Schalthebel Kammabzug

Pos	Benennung	Id		Pos	Benennung	Id
Σ	Schalthebel komplett	235 690		500	Zylinder-Schraube M3x25	023 093
1	Anschraubplatte rechts	232 968		501	Zylinder-Schraube M4x20	023 171
2	Anschraubplatte links	240 059		502	Zylinder-Schraube M4x16	023 123
3	Hebel	215 228		504	Senk-Schraube M6x12	023 435
4	Lagerbolzen	215 675		505	Senk-Schraube M5x16	023 417
5	Exzenter	205 681		506	Passscheibe 16x22x2	023 449
6	Spannocken	215 287		507	Passscheibe 10x16x1	023 260
13	Zwischenplatte	213 980		510	Sechskant-Mutter M5	020 854
14	Halteplatte	218 977		511	Bundlager 10x16x22	022 841
15	Motor Kammhaken 2-Phasen	244 635		515	Distanzhülse	210 488

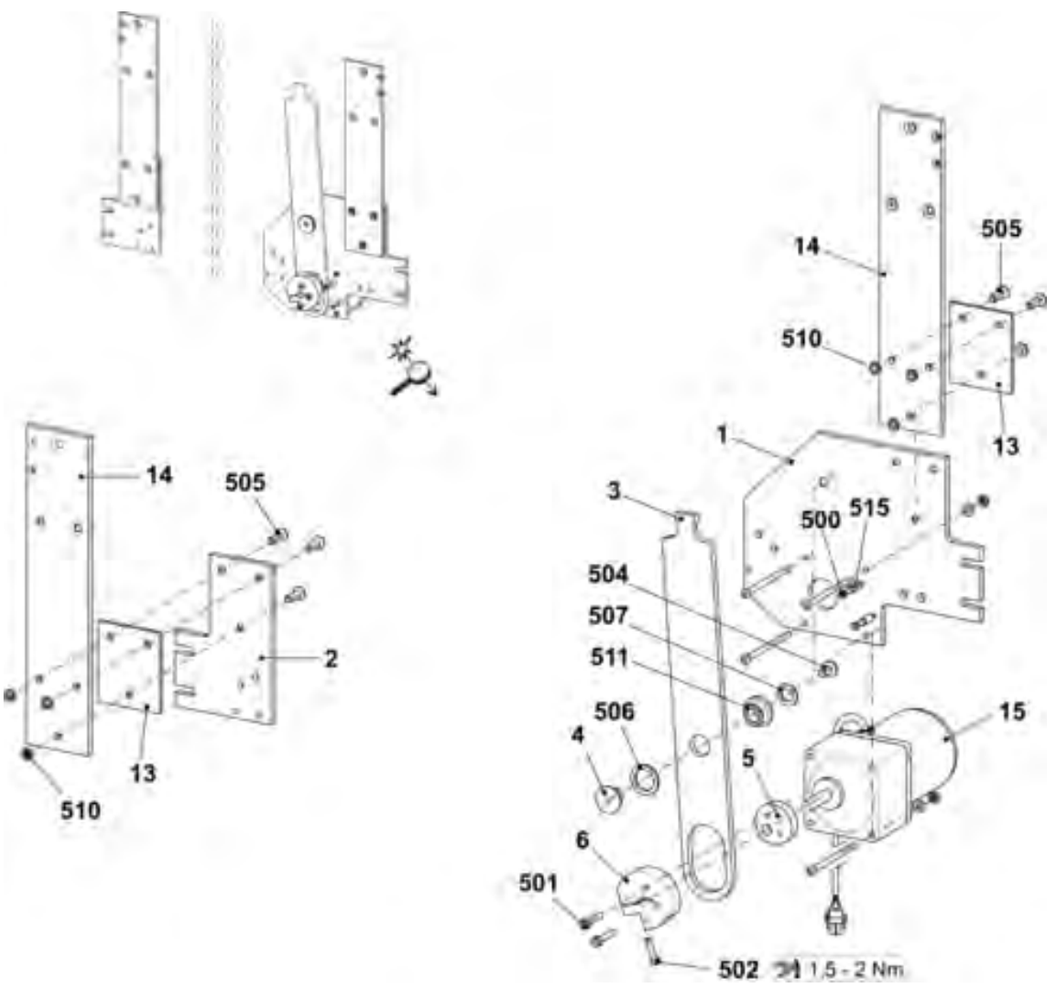

Notizen

9 Fadenliefereinrichtung

9 Fadenliefereinrichtung

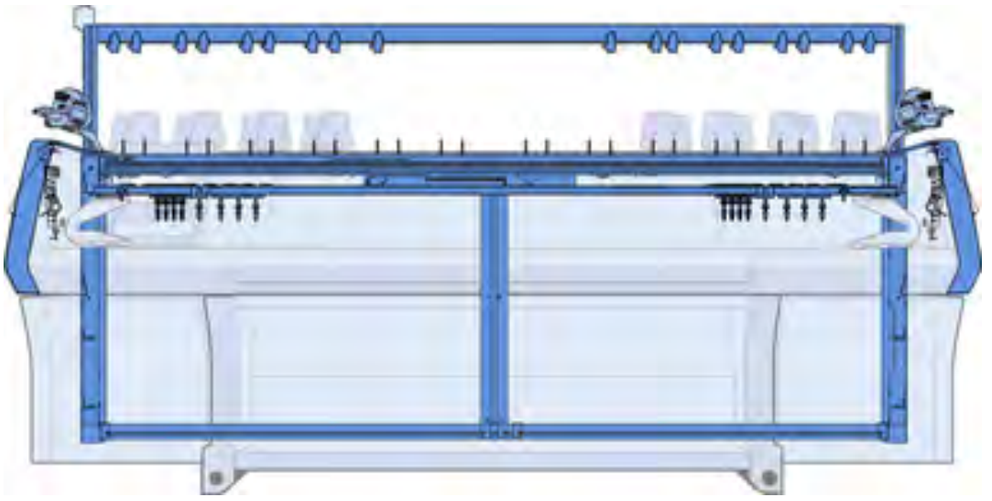

9.1 Fadenleitsystem mit 18, 22 und 24 FKE

Pos	Benennung	Id		Pos	Benennung	Id
Σ	**Fadenleitsystem 18 FKE 72''**	**241 296**		9	Träger	243 792
	Fadenleitsystem 22 FKE 72''	**240 387**		11	Garnleiter komplett	241 581
	Fadenleitsystem 24 FKE 72''	**241 295**		16	Nutenstein	228 851
1	Träger 72“	243 111		501	Sperrzahn-Schraube M6x12	023 415
3	Fadenkontrolleinrichtung (FKE)	237 124		502	Schraube M6x20	023 721
4	Anschlusskabel FKE-3 72"	240 348		503	Ripp-Sicherungsmutter M6-10	023 414
6	Garnleiterschiene 72''	228 596		505	U-Scheibe 6-200	022 431
7	Träger rechts	243 601		506	Flachkopfschraube M8x16	023 113
8	Träger links	243 600		508	Fächerscheibe	023 388

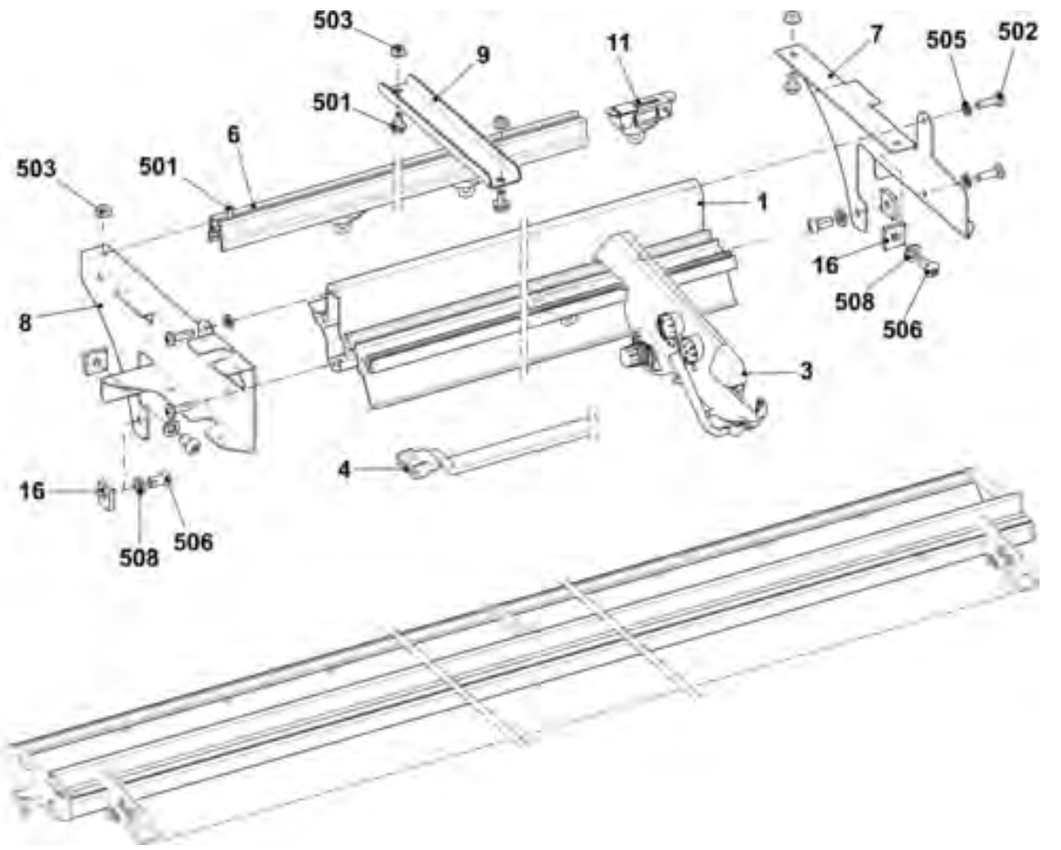

9.1.1 Fadenkontrolleinheit

Pos	Benennung	Id		Pos	Benennung	Id
Σ	**Fadenkontrolleinheit**	**237 124**				
1	Lampenkappe	251 166		13	Zugfeder	253 040
2	Drehknopf	251 167		14	Zugfeder	253 041
3	Knotenfühler groß	251 168		15	Keramiköse offen	240 733
4	Knotenfühler klein	251 169		16	Abstellbügel	253 043
5	Schraube	251 170		17	Platine	253 046
6	Faden-Bremsteller	216 365		18	Kontaktstift	253 047
7	Fadenhalter	244 407		19	Kontaktstift	253 048
8	Hülse	253 034		20	Kontaktstift	253 049
9	Druckfeder	253 035		21	Kontaktstift	253 050
10	Stift	253 036		22	Druckfeder	253 055
11	Schaltnocken	253 037		23	Drehknopf	253 056
12	Zugfeder	253 038		24	Scheibe	216 372

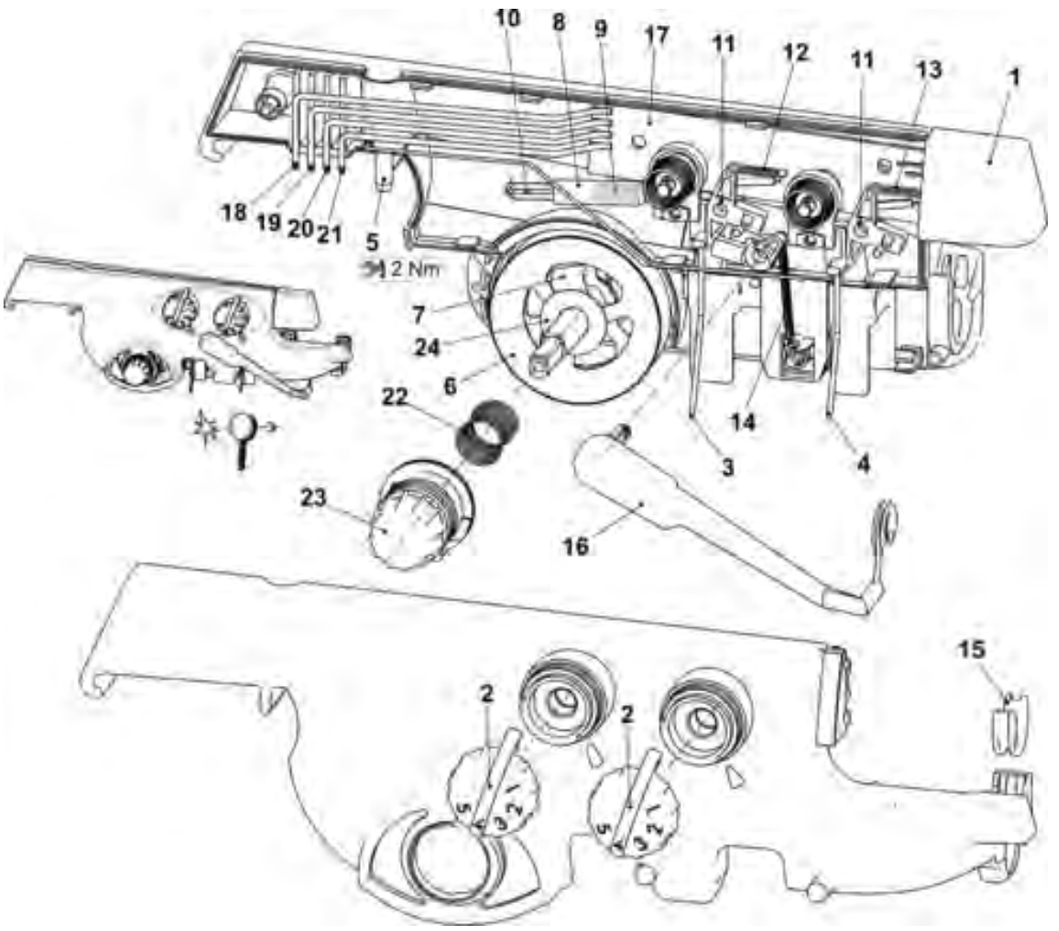

9.2 Linke Fadenführung

Pos	Benennung	Id		Pos	Benennung	Id
Σ	Sicherheitshaube links komplett			9	Drahtbügel links	241 370
	E3 - E5 (E3,5.2 | E5.2)	241 271		10	Fadenumlenker	242 011
	E7 - E8 (E6.2)	241 272		11	Anschlusskabel Aufholspanner	240 808
	E10 - E18 (E7.2 | E9.2)	241 273		13	Fadenbremse nicht verstellbar	244 356
5	Fadenbremse komplett	244 347		14	Klemmbügel	244 409
6	Welle	241 318		15	Massekabel	244 404
7	Fadenspanner links komplett			501	Keramiköse	240 640
	E3 - E5 (E3,5.2 | E5.2)	241 363		502	Druckfeder 0,90x5,40x13,60	241 360
	E7 - E8 (E6.2)	241 364		504	U-Scheibe	022 537
	E10 - E18 (E7.2 | E9.2)	241 365		510	Schraube KB 60x20	237 682
8	Abdeckung	240 783		512	Flachsteckverteiler 2x45° M6	243 117

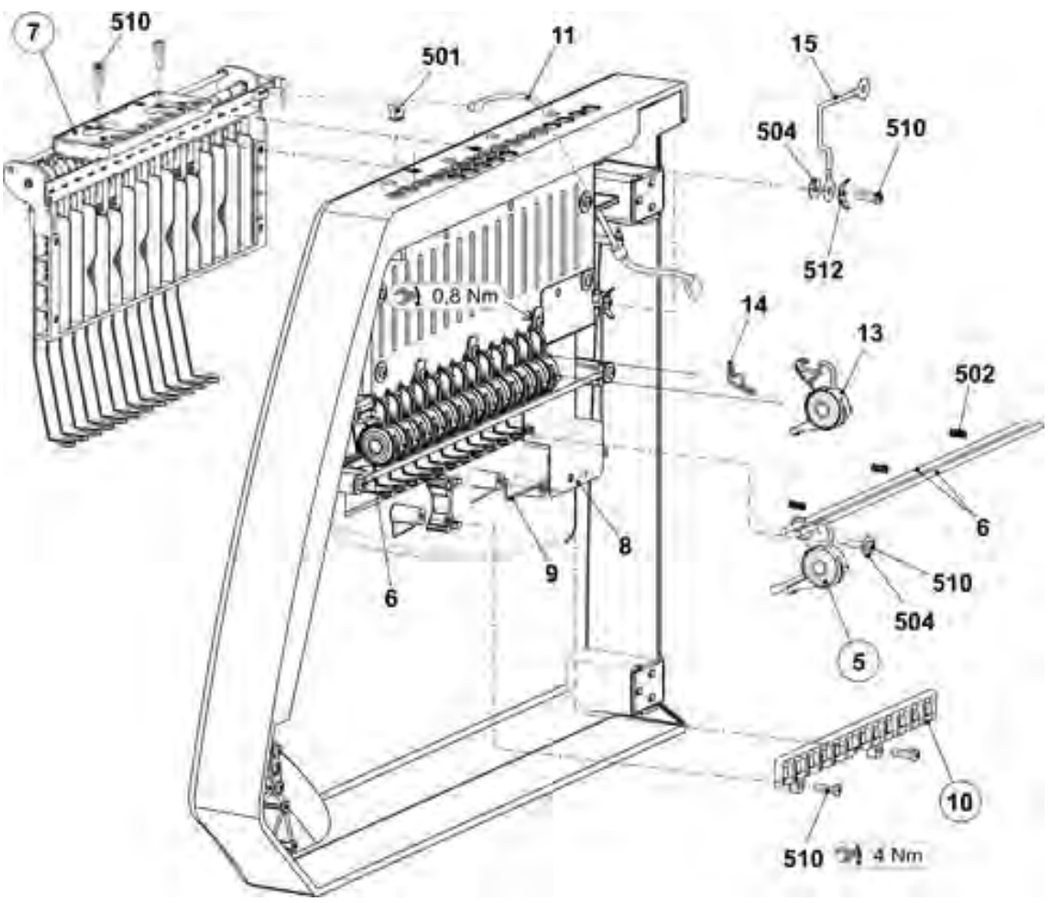

9.2.1 Linke Fadenspanner

Pos	Benennung	Id		Pos	Benennung	Id
Σ	**Fadenspanner links komplett**			6	Blende	242 268
	E3 - E5 (E3,5.2|E5.2)	**241 363**		7	Abstandshalter	242 048
	E7 - E8 (E6.2)	**241 364**		8	Erdungsblech Spannerachse	243 121
	E10 - E18 (E7.2|E9.2)	**241 365**		9	Massekabel Aufholspanner	243 105
1	Karte Aufholspanner 16-fach links	241 345		500	Schraube KB 30x8	236 228
2	Spannerachse links komplett			501	Sicherungsscheibe	021 022
	E3 - E8 (E3,5.2|E5.2|E6.2)	241 366		502	Zugfeder 5,05x0,55x53 (E3,5.2|E5.2)	023 502
	E10 - E18 (E7.2|E9.2)	241 381			Zugfeder 4,9x0,5x53 (E6.2)	023 503
3	Gehäuse	241 367			Zugfeder 4,9x0,45x53 (E7.2|E9.2)	023 504
4	Schieber	241 694		503	Sicherungsscheibe	021 020
5	Anschlag	241 368		504	Senkschraube M4x10	241 914

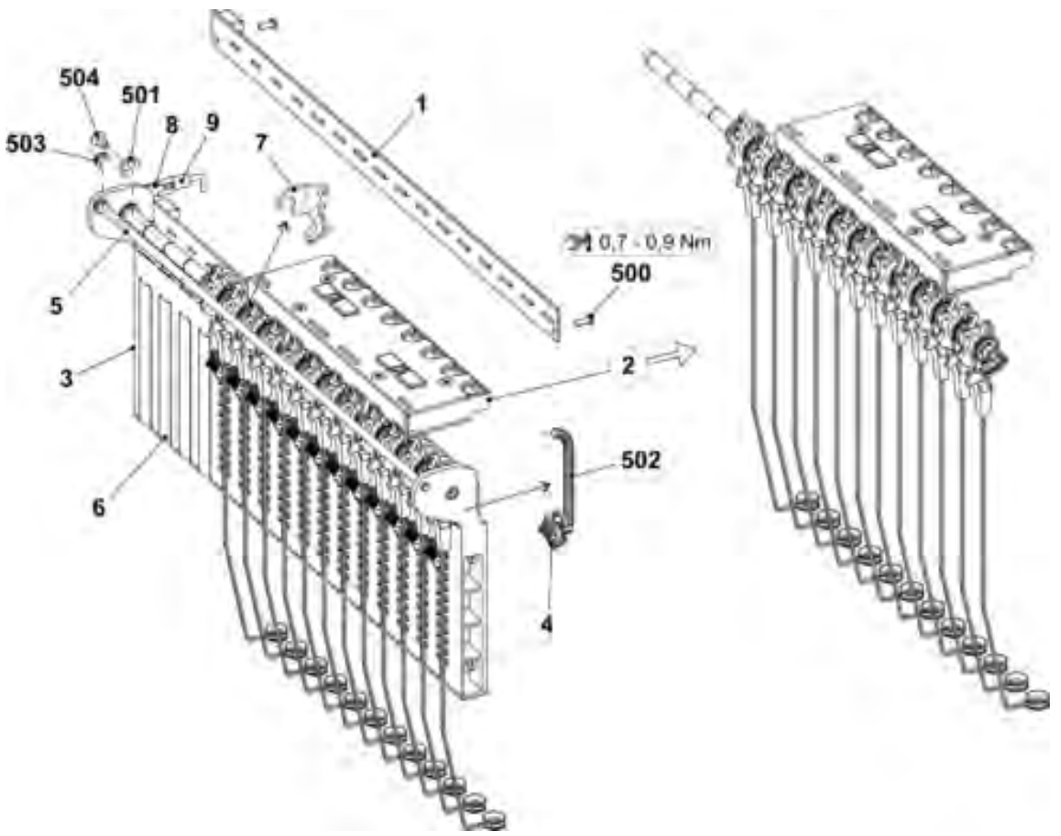

9.2.2 Fadenbremse und Fadenumlenker

Pos	Benennung	Id		Pos	Benennung	Id
A	**Fadenbremse komplett**	**244 347**		B	**Fadenumlenker**	**242 011**
1	Halter	240 607		1	Halter Fadenumlenker	242 009
2	Schieber	240 606		2	Keramiköse offen	240 733
3	Bremsteller	244 355				
4	Keramiköse offen	243 778				
500	Druckfeder 0,65x20,15x14,80	241 361				
501	O-Ring 11x2	241 434				

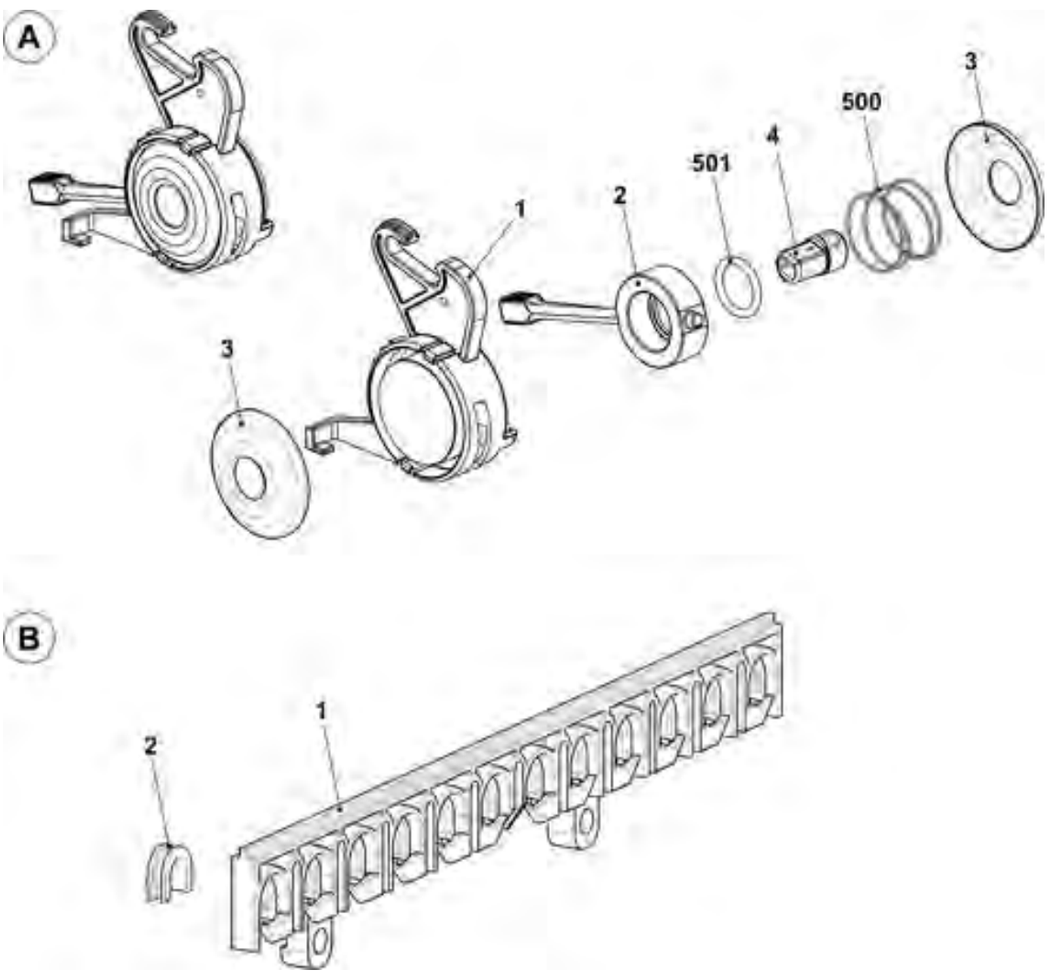

9.2.3 Linke Spannerachse

Pos	Benennung	Id		Pos	Benennung	Id
Σ	**Spannerachse links komplett**			**5**	**Fadenklemme AKF**	**238 695**
	E3 - E8 (E3,5.2 | E5.2 | E6.2)	**241 366**		51	Gehäuse AKF	238 689
	E10 - E18 (E7.2 | E9.2)	**241 381**		52	Abdeckung AKF	237 926
1	Achse	243 107		53	Blech unten (Gehäuse AKF)	240 719
2	Spannarm vormontiert			54	Hebel AKF	238 692
	E3 - E8 (E3,5.2 | E5.2 | E6.2)	242 770		55	Druckstück AKF	238 690
	E10 - E18 (E7.2 | E9.2)	242 771		56	Schieber AKF	238 691
6	Drahtbügel	238 694		57	Drahtbügel	238 694
500	Passscheibe 8x14x0,5	023 501		58	Draht	237 940
501	Sicherungsscheibe	021 022		551	Schraube KB 35x12	237 681
502	Kerbstift 2x6	243 172		552	Schraube KB 40x8	236 227
				553	Druckfeder 0,30x4,50x18,50	241 437
				554	Kerbstift 2x6	243 172

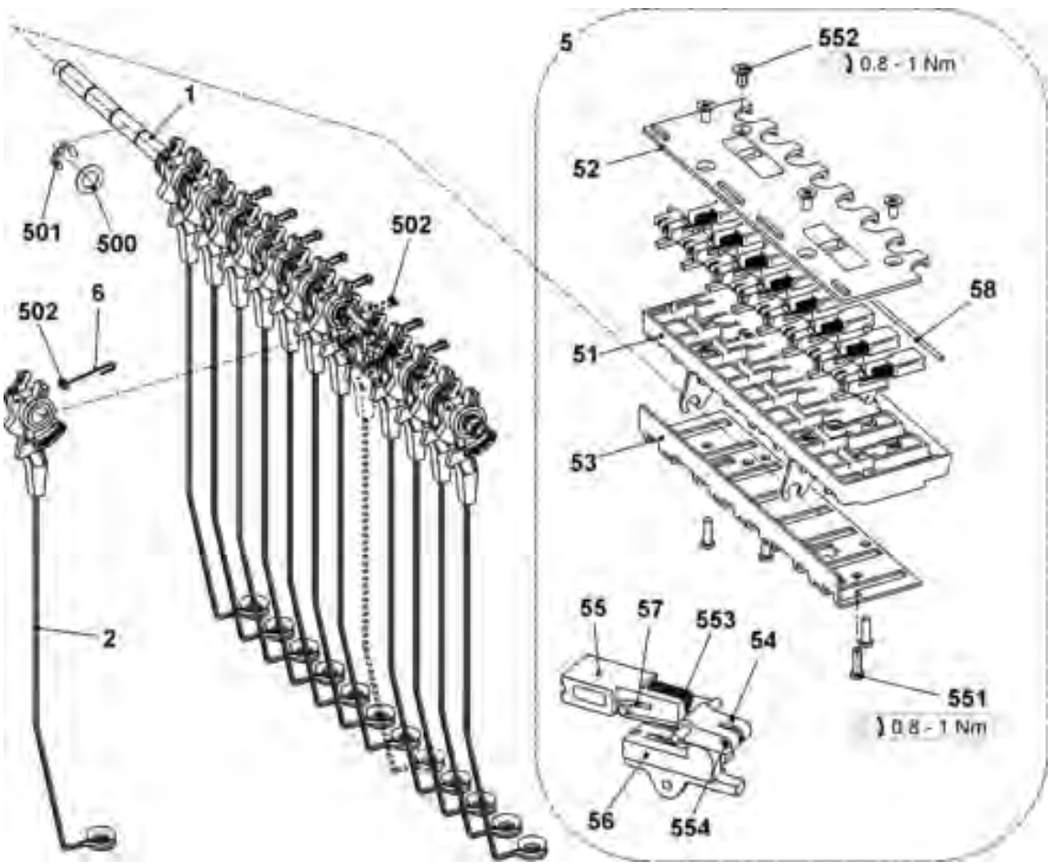

9.3 Rechte Fadenführung

Pos	Benennung	Id		Pos	Benennung	Id
Σ	Sicherheitshaube rechts komplett			9	Drahtbügel rechts	241 369
	E3 - E5 (E3,5.2 | E5.2)	241 274		10	Fadenumlenker	242 011
	E7 - E8 (E6.2)	241 275		11	Anschlusskabel Aufholspanner	240 808
	E10 - E18 (E7.2 | E9.2)	241 276		13	Fadenbremse nicht verstellbar	244 356
5	Fadenbremse komplett	244 347		14	Klemmbügel	244 409
6	Welle	241 318		15	Massekabel	244 404
7	Fadenspanner rechts komplett			501	Keramiköse	240 640
	E3 - E5 (E3,5.2 | E5.2)	241 382		502	Druckfeder 0,90x5,40x13,60	241 360
	E7 - E8 (E6.2)	241 383		504	U-Scheibe	022 537
	E10 - E18 (E7.2 | E9.2)	241 384		510	Schraube KB 60x20	237 682
8	Abdeckung	240 783		512	Flachsteckverteiler 2x45° M6	243 117

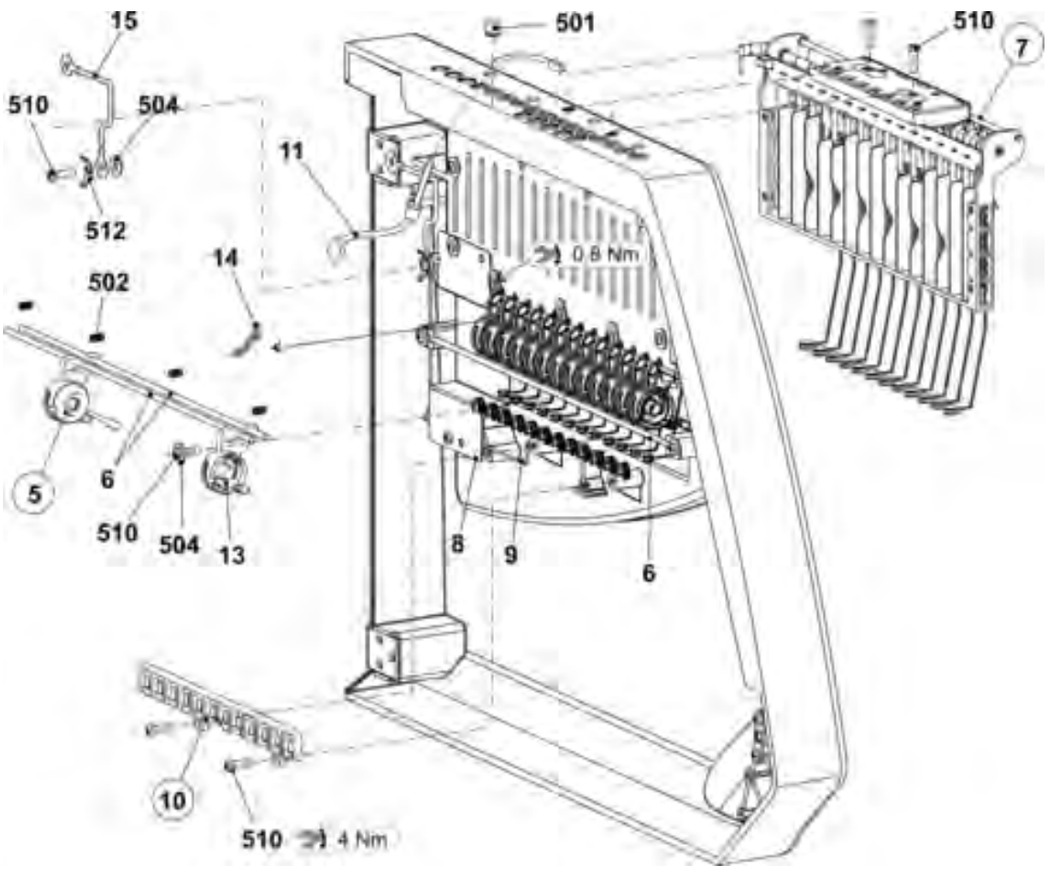

9.3.1 Rechte Fadenspanner

Pos	Benennung	Id		Pos	Benennung	Id
Σ	**Fadenspanner rechts**			6	Blende	242 268
	E3 - E5 (E3,5.2 | E5.2)	**241 382**		7	Abstandshalter	242 048
	E7 - E8 (E6.2)	**241 383**		8	Erdungsblech Spannerachse	243 121
	E10 - E18 (E7.2 | E9.2)	**241 384**		9	Massekabel Aufholspanner	243 105
1	Karte Aufholspanner 16-fach rechts	241 346		500	Schraube KB 30x8	236 228
2	Spannerachse rechts komplett			501	Sicherungsscheibe	021 022
	E3 - E8 (E3,5.2 | E5.2 | E6.2)	241 379		502	Zugfeder 5,05x0,55x53 (E3,5.2 + E5.2)	023 502
	E10 - E18 (E7.2 | E9.2)	241 380			Zugfeder 4,9x0,5x53 (E6.2)	023 503
3	Gehäuse	241 367			Zugfeder 4,9x0,45x53 (E7.2 + E9.2)	023 504
4	Schieber	241 694		503	Sicherungsscheibe	021 020
5	Anschlag	241 368		504	Senkschraube M4x10	241 914

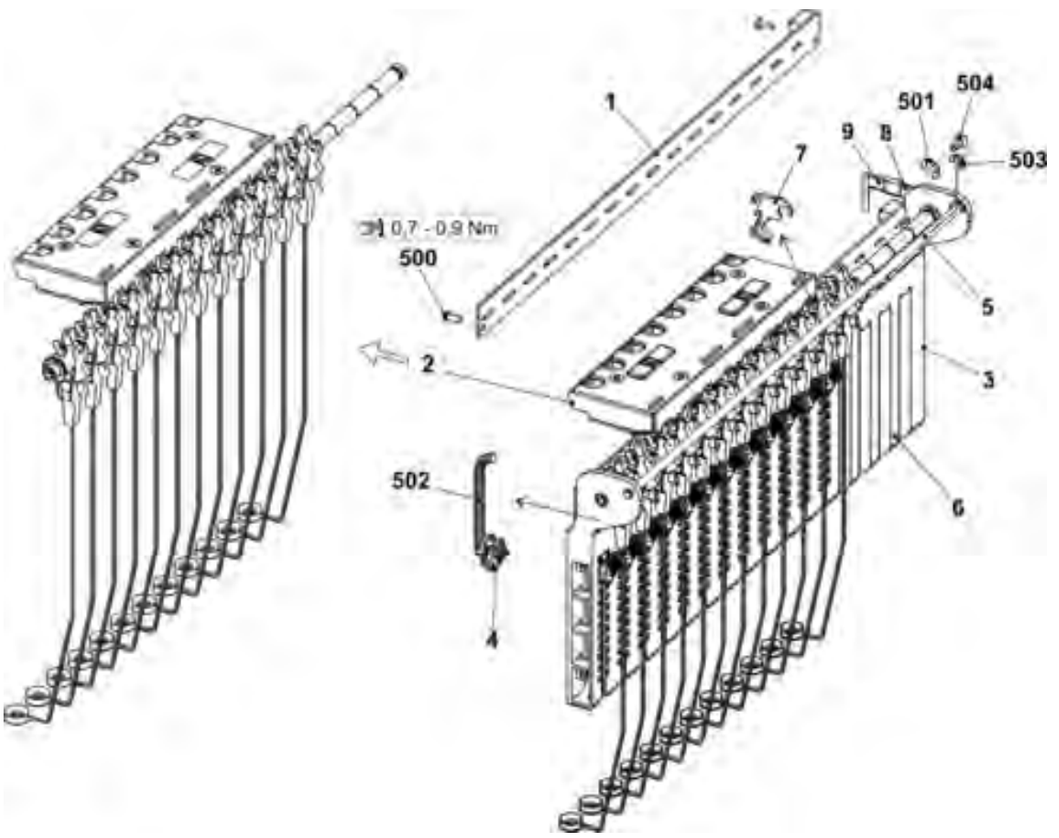

9.3.2 Rechte Spannerachse

Pos	Benennung	Id		Pos	Benennung	Id
Σ	Spannerachse rechts komplett			5	Fadenklemme AKF	238 695
	E3 - E8 (E3,5.2 | E5.2 | E6.2)	241 379		51	Gehäuse AKF	238 689
	E10 – E18 (E7.2 | E9.2)	241 380		52	Abdeckung AKF	237 926
1	Achse	243 107		53	Blech unten (Gehäuse AKF)	240 719
2	Spannarm vormontiert			54	Hebel AKF	238 692
	E3 - E8 (E3,5.2 | E5.2 | E6.2)	242 770		55	Druckstück AKF	238 690
	E10 - E18 (E7.2 | E9.2)	242 771		56	Schieber AKF	238 691
6	Drahtbügel	238 694		57	Drahtbügel	238 694
500	Passscheibe 8x14x0,5	023 501		58	Draht	237 940
501	Sicherungsscheibe	021 022		551	Schraube KB 35x12	237 681
502	Kerbstift 2x6	243 172		552	Schraube KB 40x8	236 227
				553	Druckfeder 0,30x4,50x18,50	241 437
				554	Kerbstift 2x6	243 172

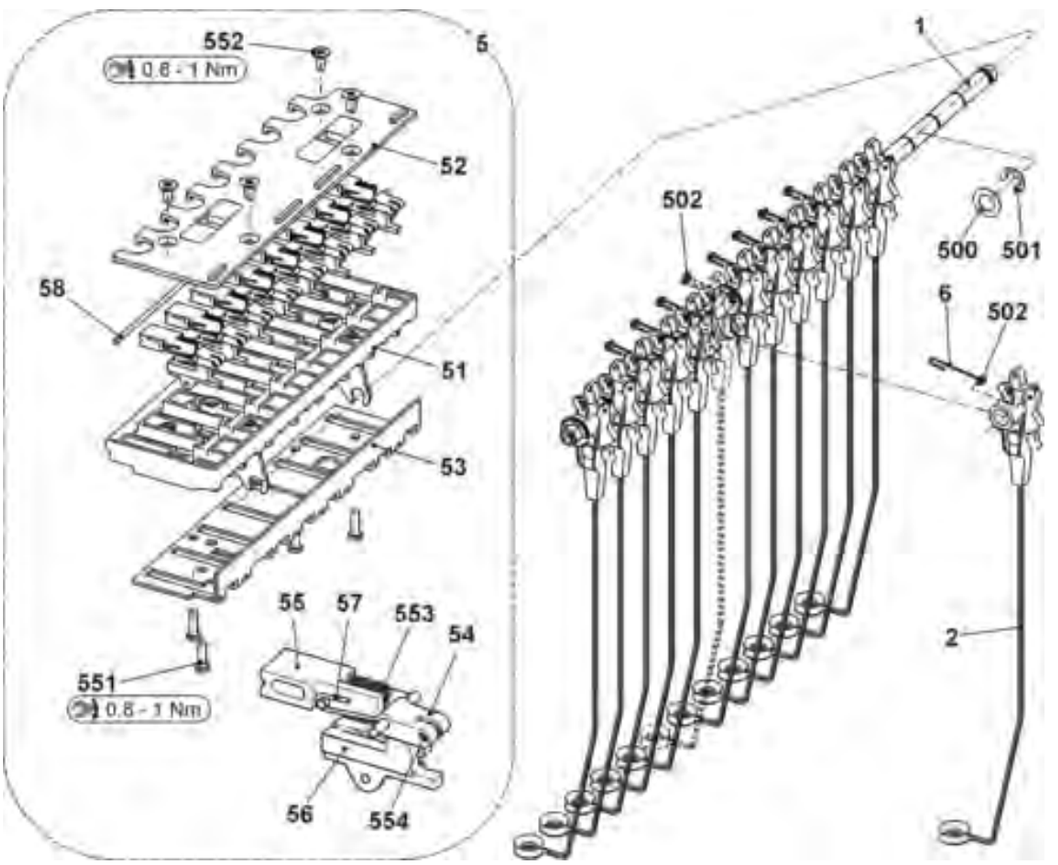

9.4 Spulentisch

Pos	Benennung		Id		Pos	Benennung		Id
Σ	**Tisch komplett 72"**		**240 391**		17	17b	Klemmbügel	209 504
1	Tisch		251 245			17c	Zellkautschuk 40x20	208 018
4	Trägerelement		228 594			17d	Lampenträger	221 951
10	Magnetschalter Schutzhaube		219 983		18	Aufnahmestift		204 819
11	Magnetschalter Schutzhaube		220 159		24	Energiekette Display 38 Glieder		253 888
13	Führungsschiene oben komplett		257 518		31	Kabel USB Verlängerung		243 070
17	Leuchte oben komplett		222 509		508	Flachkopf-Schraube M3x8		023 251
	17a	Leuchte 230 V 50/60 Hz	205 546		520	U-Scheibe		020 901

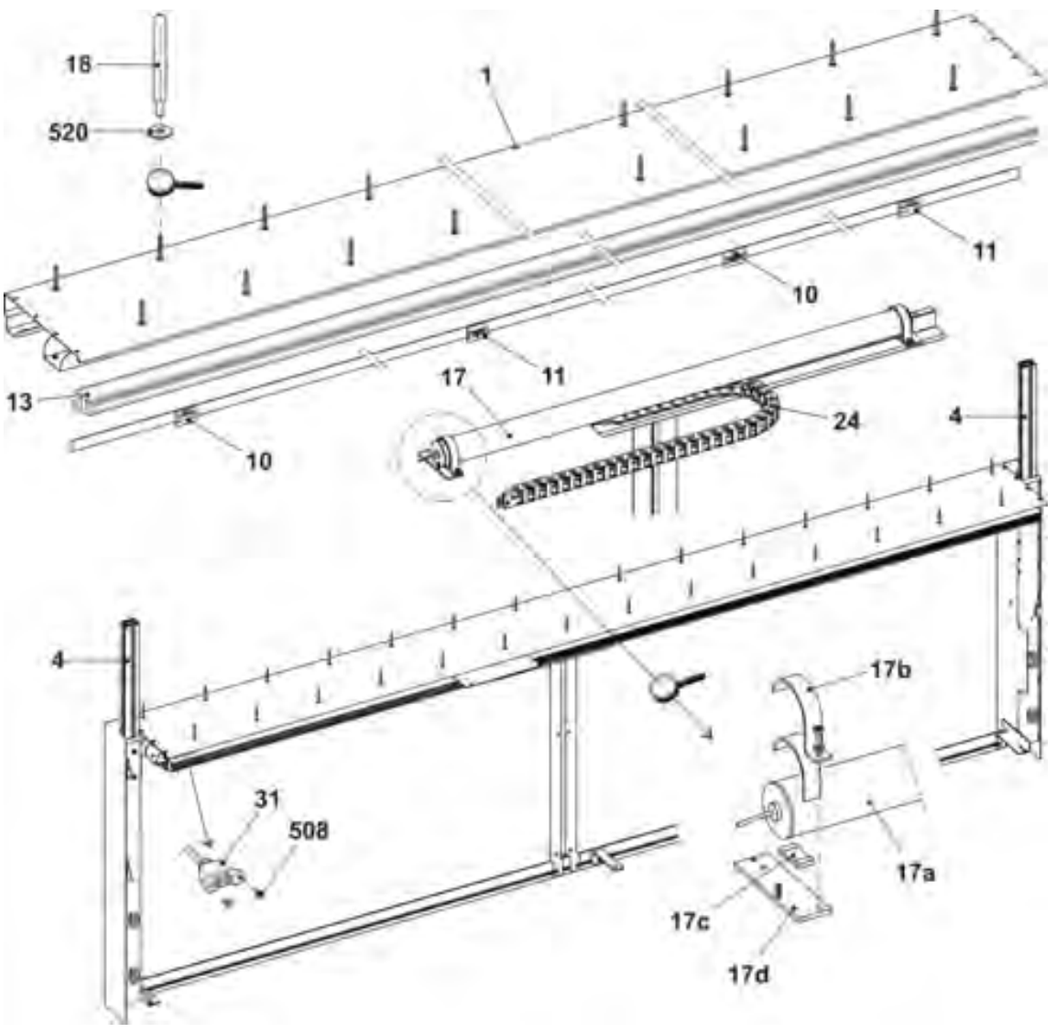

9.5 Fadenführer und Führungsstäbe

Pos	Benennung	Id		Pos	Benennung	Id
Σ	Fadenführung komplett					
	E3,5.2 | E5.2	256 542		E7.2 + E9.2		
	E6.2	256 543		1	FF-Schlitten 1+8 komplett	256 553
	E7.2 | E9.2	256 544		2	FF-Schlitten 2+7 komplett	256 554
E3,5.2 + E5.2				3	FF-Schlitten 3+6 komplett	256 555
1	FF-Schlitten 1+8 komplett	256 545		4	FF-Schlitten 4+5 komplett	256 556
2	FF-Schlitten 2+7 komplett	256 546		7	Begrenzer rechts komplett	244 098
3	FF-Schlitten 3+6 komplett	256 547		8	Begrenzer links komplett	244 099
4	FF-Schlitten 4+5 komplett	256 548		9	Schieber mit Öse	230 709
E6.2				20*	Schieneneinheit	244 101
1	FF-Schlitten 1+8 komplett	256 549			20a* Fadenführerschiene	218 665
2	FF-Schlitten 2+7 komplett	256 550			500* Zylinder-Schraube M6x35	020 139
3	FF-Schlitten 3+6 komplett	256 551		21*	FF-Träger	236 501
4	FF-Schlitten 4+5 komplett	256 552				

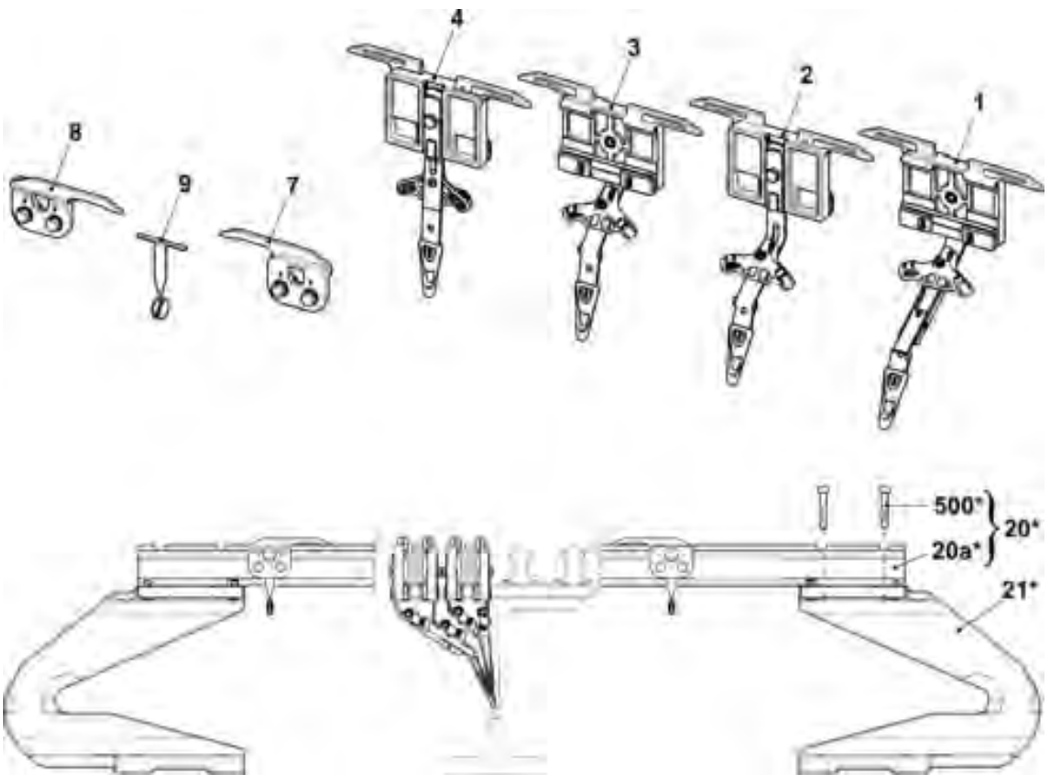

9.6 Fadenführerschlitten

Pos	Benennung	Id		Pos	Benennung		Id
A	FF-Schlitten 1+8 komplett E3,5.2 | E5.2	256 545		2	FF-Bügel 1+8 komplett E3,5.2 | E5.2		240 542
B	FF-Schlitten 2+7 komplett E3,5.2 | E5.2	256 546			FF-Bügel 2+7 komplett E3,5.2 | E5.2		240 543
C	FF-Schlitten 3+6 komplett E3,5.2 | E5.2	256 547			FF-Bügel 3+6 komplett E3,5.2 | E5.2		240 544
D	FF-Schlitten 4+5 komplett E3,5.2 | E5.2	256 548			FF-Bügel 4+5 komplett E3,5.2 | E5.2		240 545
A	FF-Schlitten 1+8 komplett E6.2	256 549			FF-Bügel 1+8 komplett E6.2		240 538
B	FF-Schlitten 2+7 komplett E6.2	256 550			FF-Bügel 2+7 komplett E6.2		240 539
C	FF-Schlitten 3+6 komplett E6.2	256 551			FF-Bügel 3+6 komplett E6.2		240 540
D	FF-Schlitten 4+5 komplett E6.2	256 552			FF-Bügel 4+5 komplett E6.2		240 541
A	FF-Schlitten 1+8 komplett E7.2 | E9.2	256 553			FF-Schlitten 1+8 komplett E7.2 | E9.2		240 354
B	FF-Schlitten 2+7 komplett E7.2 | E9.2	256 554			FF-Schlitten 2+7 komplett E7.2 | E9.2		240 330
C	FF-Schlitten 3+6 komplett E7.2 | E9.2	256 555			FF-Schlitten 3+6 komplett E7.2 | E9.2		240 331
D	FF-Schlitten 4+5 komplett E7.2 | E9.2	256 556			FF-Schlitten 4+5 komplett E7.2 | E9.2		240 332
1	FF-Schlitten komplett	256 069			2a	Fadenleitstern	242 013
3	Beilage 0,03x11x80	213 035			520	Flachkopf-Schraube M3x10	023 032
500	Sechskant-Schraube M5x10	020 351					

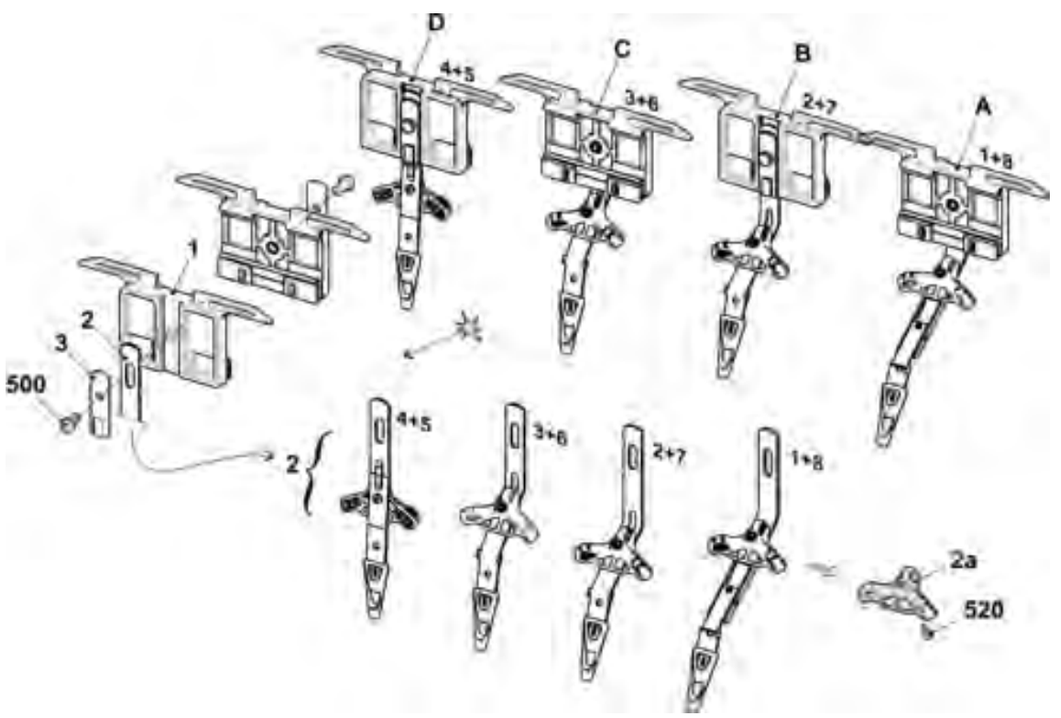

9.7 Friktionsfournisseur links und rechts komplett

Pos	Benennung	Id		Pos	Benennung	Id
Σ L	**Friktionsfornisseur links komplett**	**243 573**		**Σ R**	**Friktionsfornisseur rechts komplett**	**243 574**
1	Friktionsfornisseur links	243 571		1	Friktionsfornisseur rechts	243 572
2	Halter Fournisseur links	250 966		2	Halter Fournisseur rechts	250 967
504	Zylinder-Schraube M6x16	020 135		504	Zylinder-Schraube M6x16	020 135
505	Nutenstein	228 851		505	Nutenstein	228 851
506	Flachkopf-Schraube M8x18	251 331		506	Flachkopf-Schraube M8x18	251 331
40*	Flachkopf-Schraube M8x16	023 113		40*	Flachkopf-Schraube M8x16	023 113

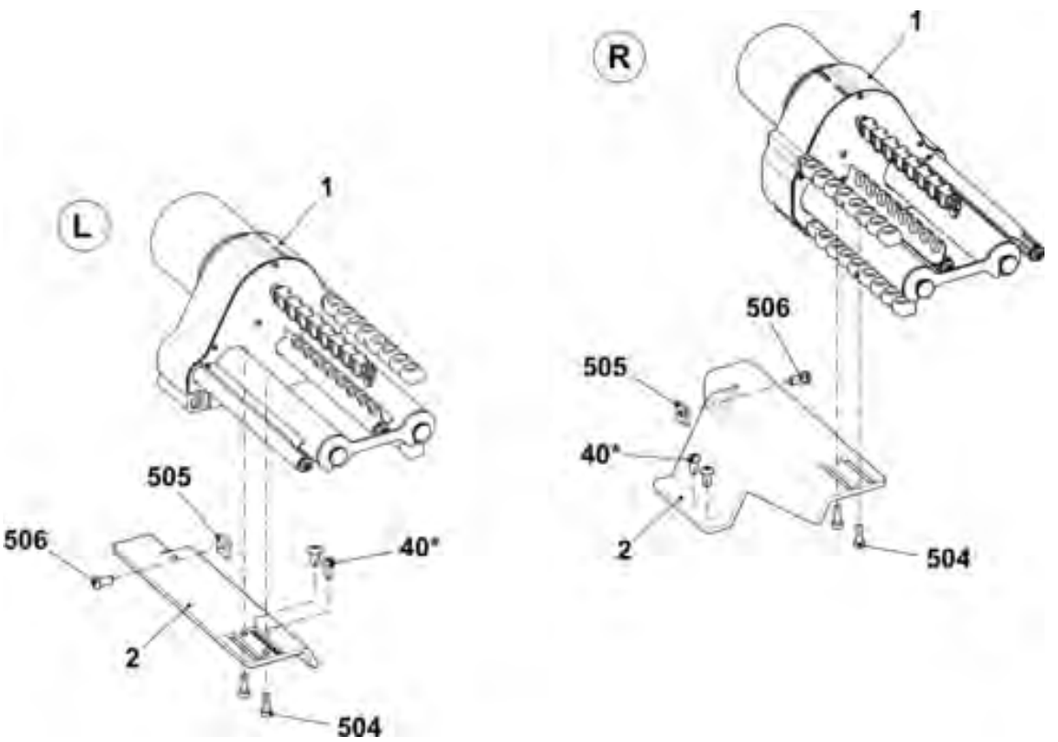

9.7.1 Linker Friktionsfournisseur

Pos	Benennung		Id		Pos	Benennung	Id
Σ	**Friktionsfournisseur links komplett**		**243 571**		14	Keilrippenscheibe	221 268
1	Gehäuse		240 368		15	Keilrippenriemen V3J 406	206 927
2	Friktionswalze komplett		231 704		16	Stange	221 319
3	Drehstrommotor komplett		219 800		18	Deckel	230 758
	3a	Mikroschalter	008 664		19	Rändelschraube	223 361
4	Umlenker komplett 8-fach		250 089		20	Stange	230 658
	4a	Trägerschiene	250 055		21	Erdungsblech	256 622
	4b	Ösenhalter komplett	250 077		22	Federblech	256 702
	540	Spannstift 4x15	020 783		500	Schraube KB 30x8	236 228
	541	Sechskantmutter M8-8	022 843		501	Schraube 20x10	244 736
7	Fadenleitstab komplett		239 431		503	Zylinder-Schraube M5x12	020 132
	570	Öse 8	021 504		504	Zylinder-Schraube M5x16	022 726
8	Abstellschiene rechts komplett		230 690		506	Schraube KB 40x14	241 358
9	Abstellschiene links komplett mit Ösen		230 683		507	Schraube KB 40x25	241 595
	9b	Fadenöse	230 662		509	U-Scheibe 5,3x22x2,5	023 219
	590	Gleitlager	023 627		510	U-Scheibe 5	020 901
11	Lasche		221 316		512	Pass-Scheibe 15x21x1	023 216
12	Deckel		251 098		514	U-Scheibe 4,3	020 908
13	Büchse		221 391		517	Flachkopf-Schraube M4x8	023 579

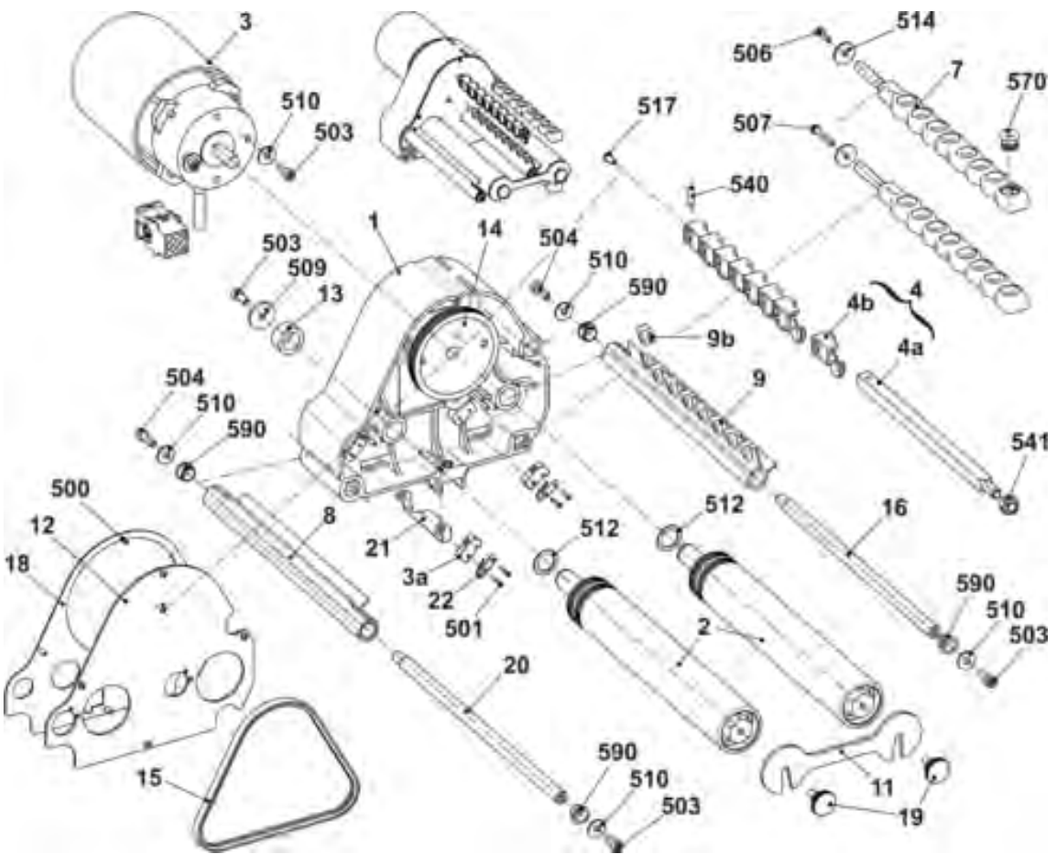

9.7.2 Rechter Friktionsfournisseur

Pos	Benennung		Id		Pos	Benennung	Id
Σ	**Friktionsfournisseur rechts komplett**		**243 572**		14	Keilrippenscheibe	221 268
1	Gehäuse		240 368		15	Keilrippenriemen V3J 406	206 927
2	Friktionswalze komplett		231 704		16	Stange	221 319
3	Drehstrommotor komplett		219 800		18	Deckel	230 758
	3a	Mikroschalter	008 664		19	Rändelschraube	223 361
4	Umlenker komplett 8-fach		250 089		20	Stange	230 658
	4a	Trägerschiene	250 055		21	Erdungsblech	256 622
	4b	Ösenhalter komplett	250 077		22	Federblech	256 702
	540	Spannstift 4x15	020 783		500	Schraube KB 30x8	236 228
	541	Sechskantmutter M8-8	022 843		501	Schraube 20x10	244 736
7	Fadenleitstab komplett		239 431		503	Zylinder-Schraube M5x12	020 132
	570	Öse 8	021 504		504	Zylinder-Schraube M5x16	022 726
8	Abstellschiene rechts komplett		230 690		506	Schraube KB 40x14	241 358
9	Abstellschiene rechts komplett mit Ösen		230 682		507	Schraube KB 40x25	241 595
	9b	Fadenöse	230 662		509	U-Scheibe 5,3x22x2,5	023 219
	590	Gleitlager	023 627		510	U-Scheibe 5	020 901
11	Lasche		221 316		512	Pass-Scheibe 15x21x1	023 216
12	Deckel		251 098		514	U-Scheibe 4,3	020 908
13	Büchse		221 391		517	Flachkopf-Schraube M4x8	023 579

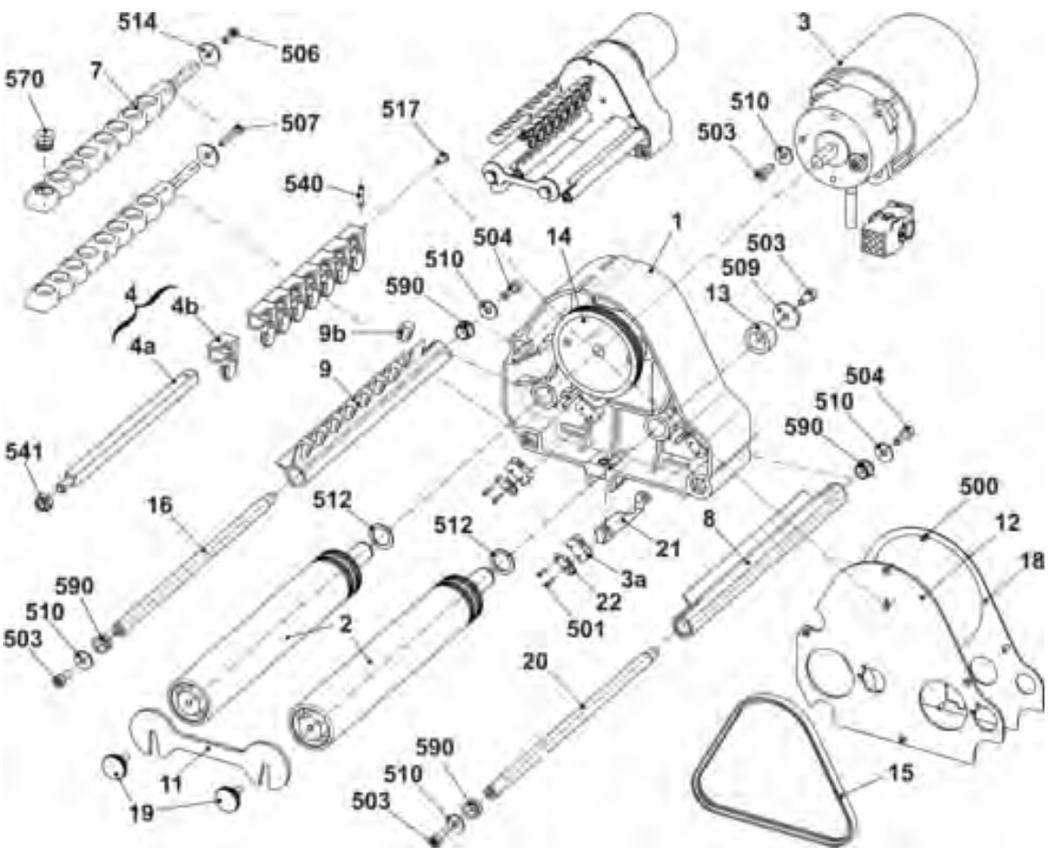

10 Flusenentsorgung

10 Flusenentsorgung

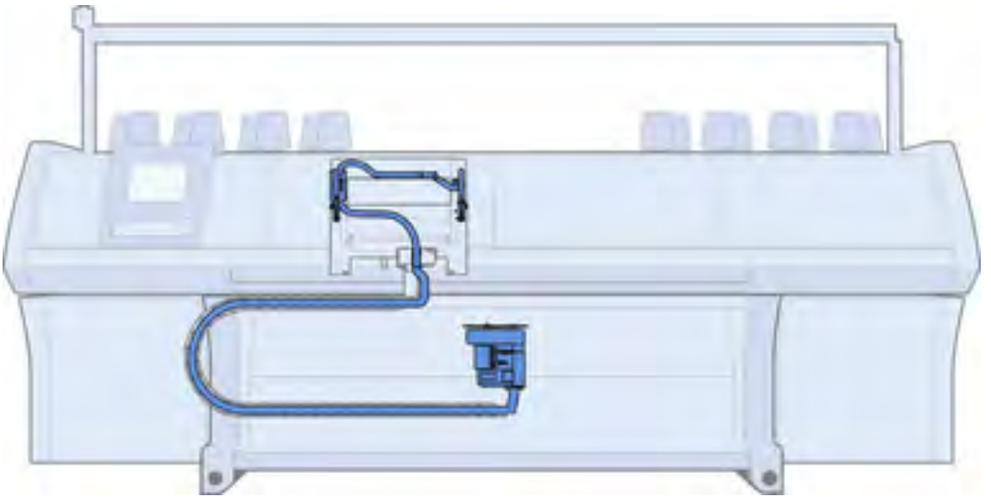

10.1 Flusenentsorgung

Pos	Benennung	Id		Pos	Benennung	Id
Σ	Flusenentsorgung					
1	Sauggebläse komplett	251 332		4	Flusenbehälter	245 024
2	Saugschlauch 29x25x3350	251 328		5	Schlauchsatz komplett 730S	251 354
3	Schlauchschelle	214 653		551	Zylinder-Schraube M4x8	022 501

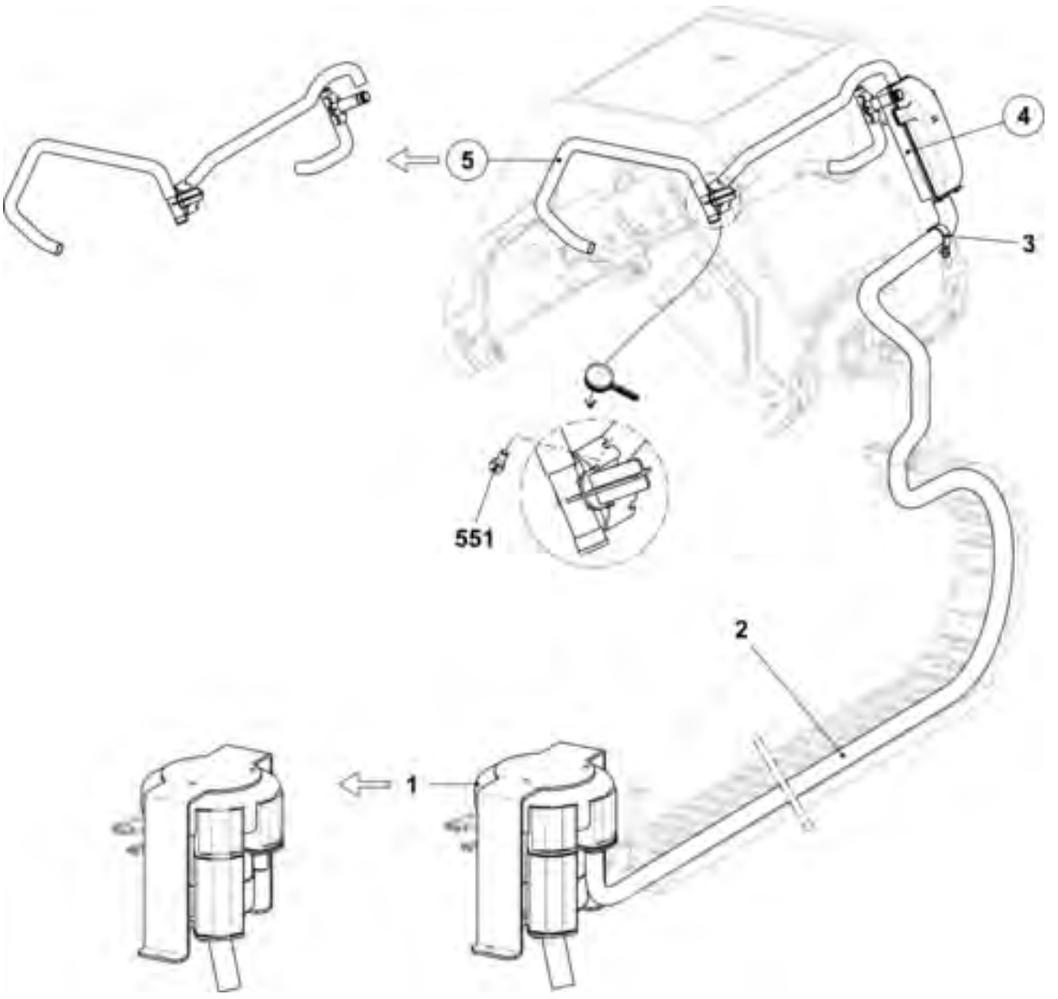

10.2 Schlauchsatz

Pos	Benennung	Id		Pos	Benennung		Id
Σ	Schlauchsatz komplett 730S	251 354					
1	T-Stück FLENT	245 021		7*	Saugrohr komplett		241 596
2	Verbindungsstück Flent	245 022			7a*	Halter	254 001
500	Verschlussstopfen	245 029			7b*	Saugrohr	258 701
501	Saugschlauch 20x16x570	251 044			7c*	Bürste	254 009
502	Saugschlauch 20x16x140	251 353			570*	Scheibe 3,2x12x1	020 892
506*	Kabelschelle	250 051			571*	Schraube KB 30x6	241 424
521*	Zylinder-Schraube M4x8	022 501					

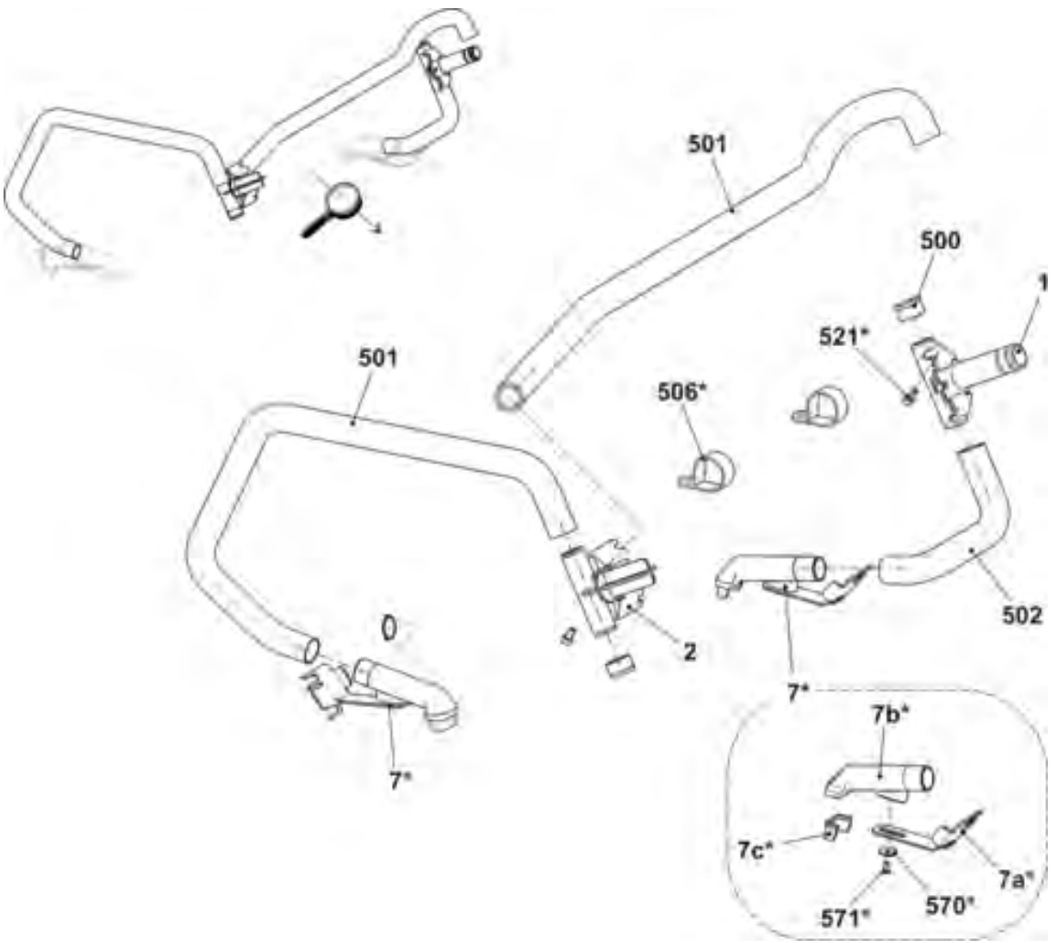

10.3 Flusenbehälter

Pos	Benennung	Id		Pos	Benennung	Id
Σ	Flusenbehälter			6*	Verschlussstopfen	245 029
1	Flusenbehälter	245 024		10*	Deckel mit Filter	251 335
5*	Verschlussstopfen	245 028		501*	Zylinder-Schraube M6x10	023 690

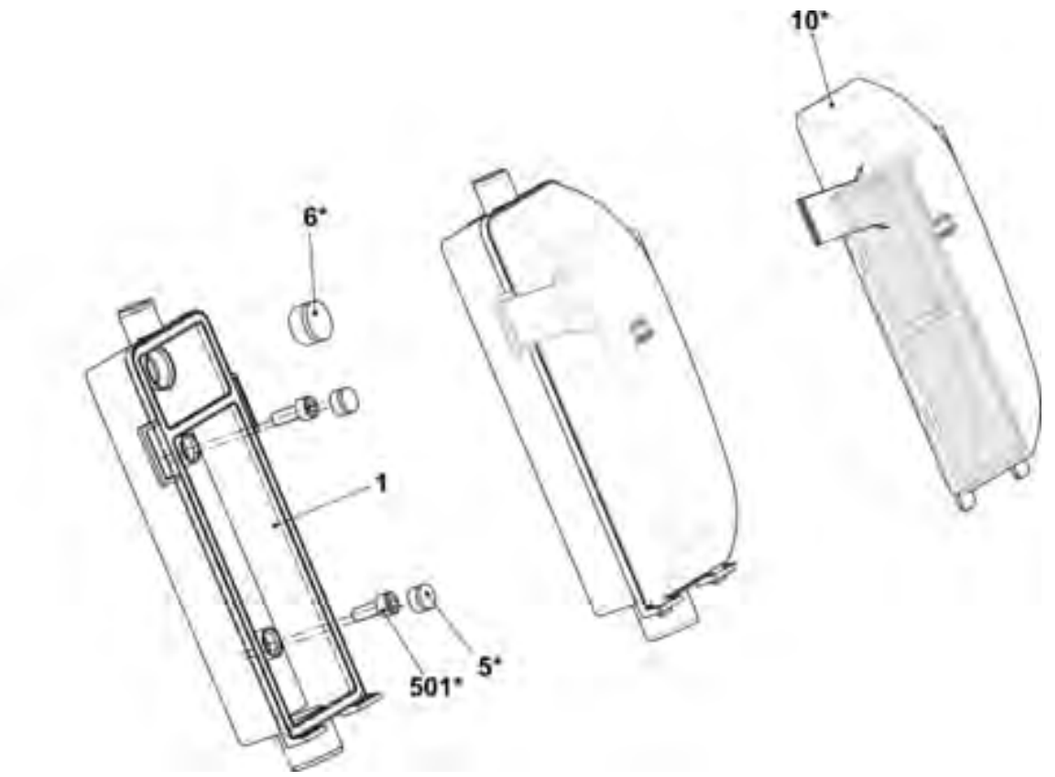

11 Bedienung und Überwachung

11 Bedienung und Überwachung

11.1 Eingabeeinheit

Pos	Benennung	Ident-Nr.		Pos	Benennung	Ident-Nr.
Σ	Eingabeeinheit komplett	240 194		6	Touchstift	242 812
1	Grundrahmen	240 195		10*	Ersatzteilpaket Touch-Scheibe	244 554
3	Lagerleiste komplett	240 198		502	U-Scheibe	020 901
4	Display Touch komplett	250 298		503	Schraube KB 50x12	240 359

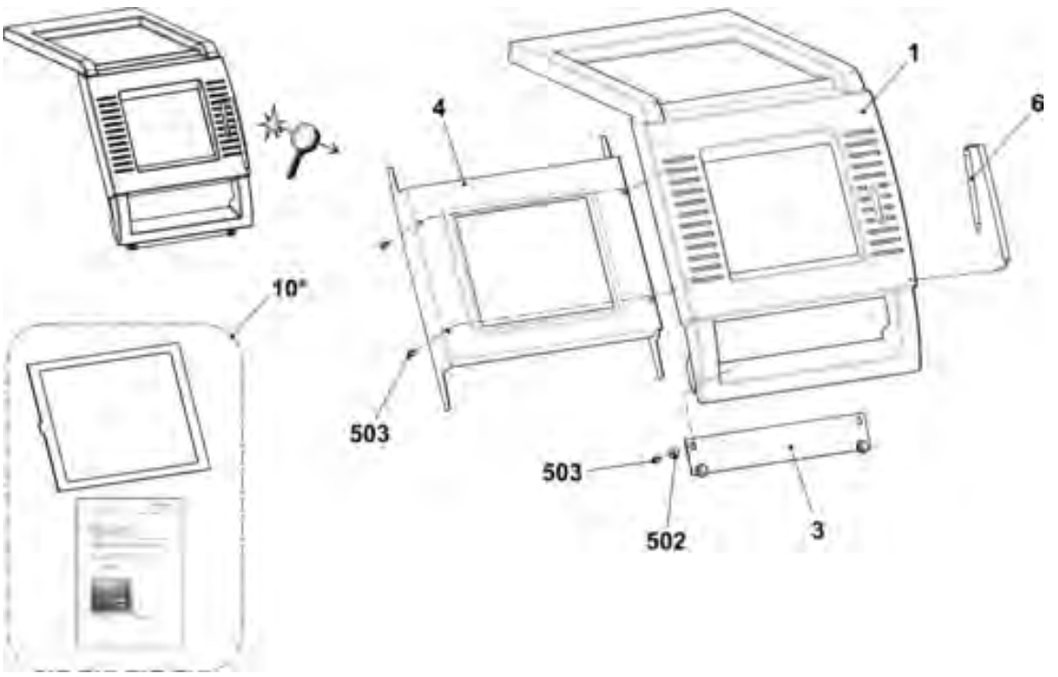

11.2 Signal-Leuchte

Pos	Benennung		Id		Pos	Benennung	Id
Σ	Signalleuchte LED		240 395				
	500	Flachkopf-Schraube M4x14	023 037				
	501	Fächerscheibe A4,3-FS	022 482				

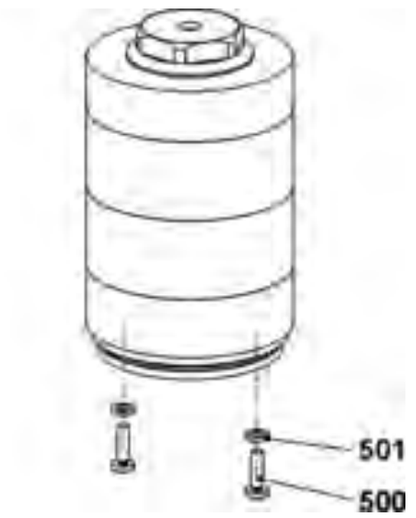

11.3 Starteinrichtung

Pos	Benennung	Id		Pos	Benennung	Id
Σ	Starteinrichtung	240 569		12	Nutenstein	225 099
1	Einrückstange	240 718		502	Zylinder-Schraube M6x16	020 135
2	Lager links komplett	250 071		503	Flachkopf-Schraube M5x14	023 588
3	Führungsschiene unten komplett	257 516		505	Zylinder-Schraube M6x12	020 134
6	Abdeckblech rechts	251 214		506	Zylinder-Schraube M6x20-12.9	020 136
7	Abdeckblech links	251 215		507	U-Scheibe	020 872
8	Lager rechts komplett	252 964		510	Schraube M6x25	023 510
9	Fixierbolzen	219 107		513	Klebesockel	243 055
11	Kabel Schalter Schutzhauben	223 350		514	Zylinder-Schraube M6x10	023 690

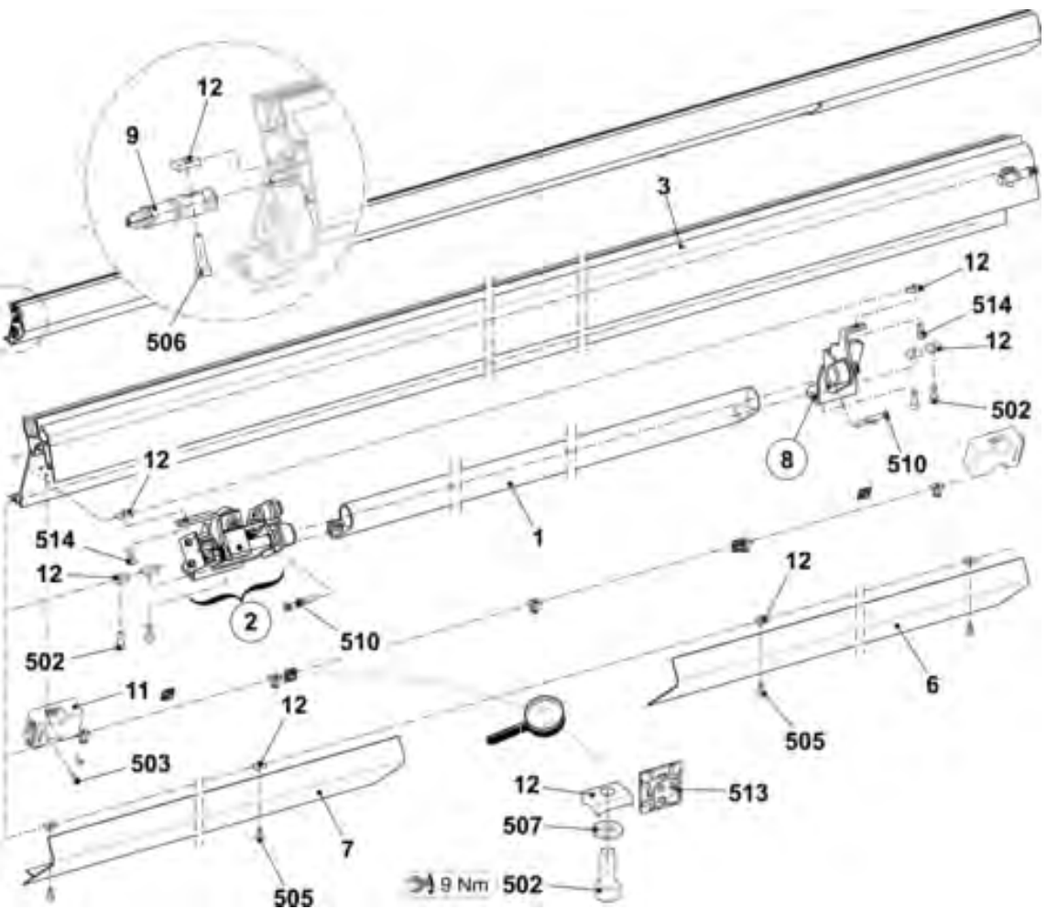

11.3.1 Einrückstangen-Lager

Pos	Benennung		Ident-Nr.		Pos	Benennung		Ident-Nr.
L	**Lager links komplett**		**250 071**					
1	Lager links		245 218		505	Sechskant-Mutter M4-6		020 838
	1a	Clips-LagerMCM 12-04	023 639		506	Zylinder-Stift 1,5x8		236 923
2	Halter Puffer		220 561		507	Spannstift 6x20		023 719
	2a	O-Ring 14x4	023 237		508	Ansatz-Schraube M4x24,8x7,7		240 299
3	Welle links		245 219		509	Ansatz-Schraube		251 316
4	Anker		253 776		510	Pass-Scheibe 12x18x1		023 315
5	Schaltfahne		245 220		511	Sicherungsring 12x1		020 951
6	Federdorn		251 340		512	Druckfeder 1,25x15x98,2		023 609
7	Teller		245 222		513	Druckfeder 0,5x11x12		251 369
8	Ansatz-Schraube		254 528					
9	Abstandsbolzen		240 287		R	**Lager rechts komplett**		**252 964**
500	Zylinder-Schraube M4x6		023 067		1	Lager rechts		240 230
501	Zylinder-Schraube M4x8		022 501			1a	Clips-Lager MCM 12-04	023 639
502	Pass-Scheibe 4x8x1		023 369		2	Welle rechts		242 888
503	Karte Einrücken		240 167		500	Passscheibe 12x18x1		023 315
504	Haftmagnet Gleichstrom		026 233		502	Sicherungsring 12x1		020 951

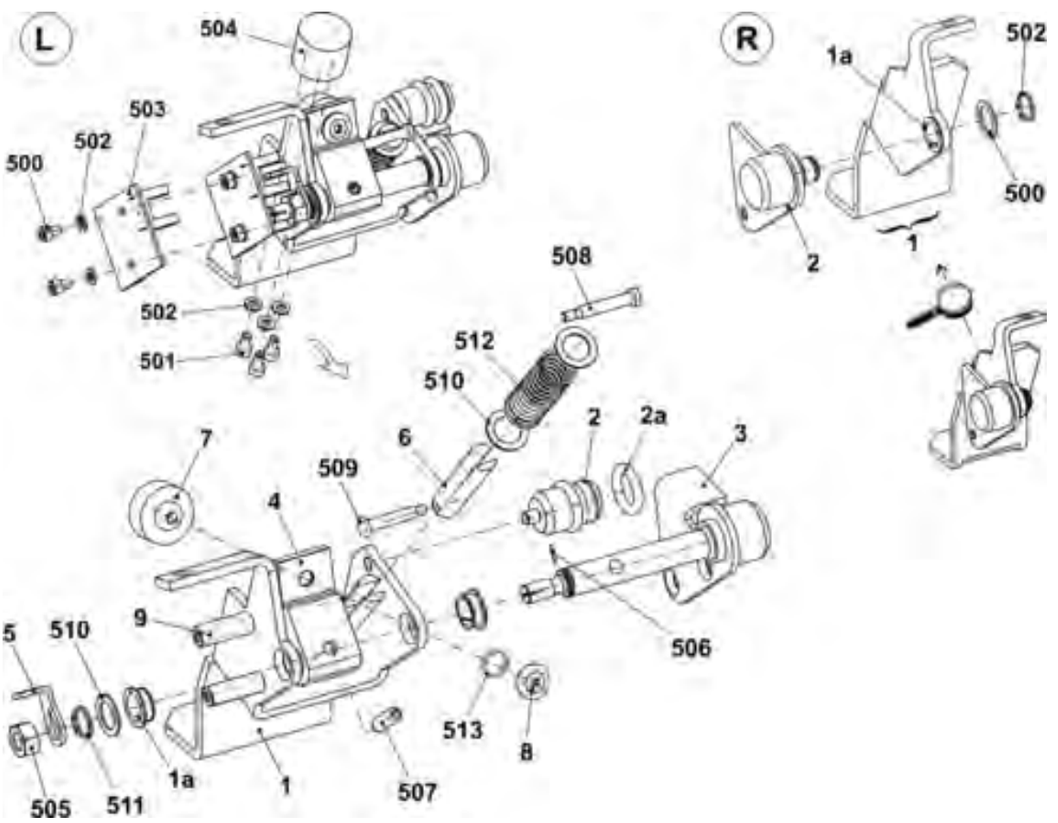

11.4 Schockabstellung

Pos	Benennung	Id		Pos	Benennung	Id
Σ	Schockabstellung komplett 730S	255 316		2	Kabel Mikrofonverteilung vorne	255 296
1	Schocksensor	255 315		3	Kabel Mikrofonverteilung hinten	255 296

11.5 Stauraum-Überwachung

Pos	Benennung	Id		Pos	Benennung	Id
A	Reflektor komplett	256 826		B	Haltewinkel Lichtschranke	257 409
900*	Zylinder-Schraube M6x12	020 134		1	Haltewinkel	256 806
				2	Lichtschranke	243 355
				500	Zylinder-Schraube M4x10	023 136
				501	Zylinder-Schraube M3x10	022 991
				900*	Zylinder-Schraube M6x12	020 134
				901*	U-Scheibe	020 872

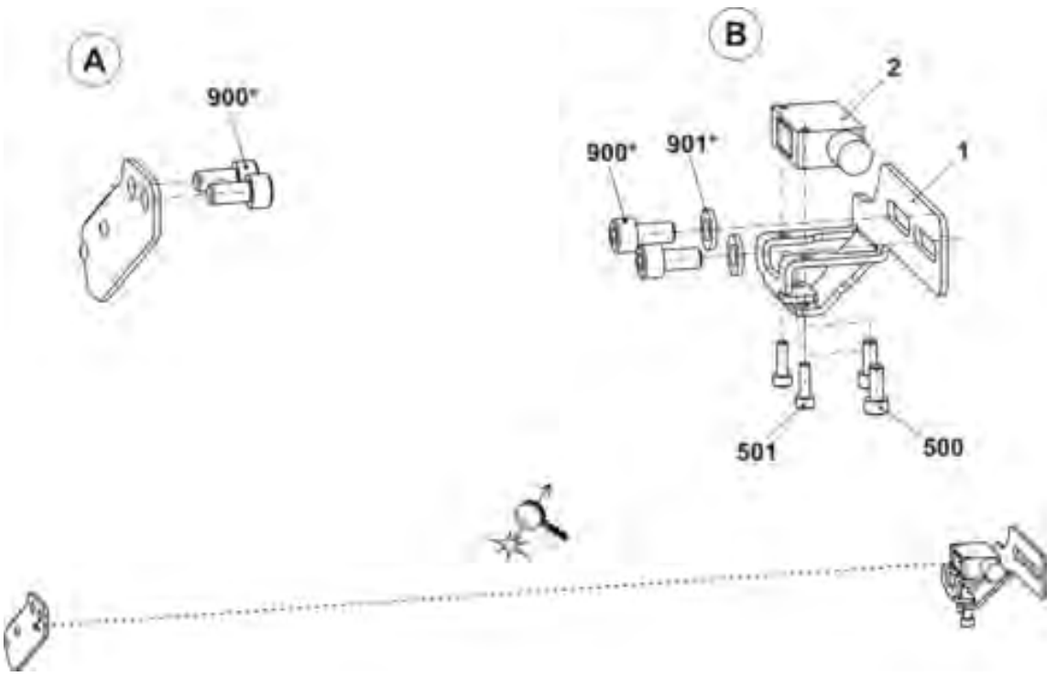

11.6 Messeinrichtung

Pos	Benennung	Id		Pos	Benennung	Id
Σ	Messeinrichtung					
1	Messschiene	241 037		10*	Messkopf komplett	240 562
2	Führung	251 676		500	U-Scheibe	020 881
4	Führung	240 672		501	Flachkopf-Schraube	241 603
5	Führung aussen	251 605		502	Schraube 60x20	243 625

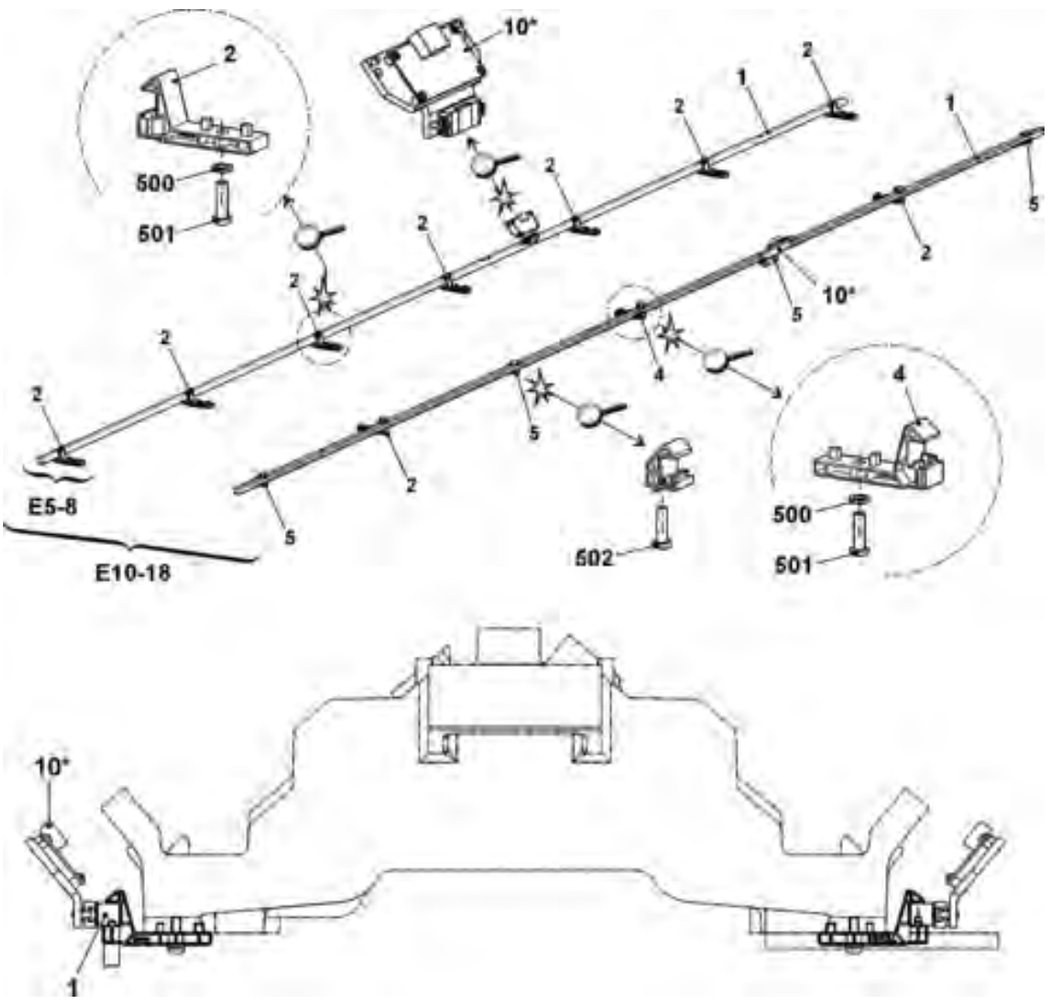

12 Schutzeinrichtung

12 Schutzeinrichtung

12.1 Seitliche Sicherheitshauben

Pos	Benennung	Id		Pos	Benennung	Id
Σ	Linke Sicherheitshaube			Σ	Rechte Sicherheitshaube	
	E3 - E5 (E3,5.2 | E5.2)	241 271			E3 - E5 (E3,5.2 | E5.2)	241 274
	E7 - E8 (E6.2)	241 272			E7 - E8 (E6.2)	241 275
	E10 - E18 (E7.2 | E9.2)	241 273			E10 - E18 (E7.2 | E9.2)	241 276
1	Sicherheitshaube links	250 562		1	Sicherheitshaube rechts	250 563
2	Scharnier	241 994		505	Schraube KB 60x30	237 683
3	Platte	224 717		510	Schraube KB 60x20	237 682
4	Verrastungsblech	219 748				

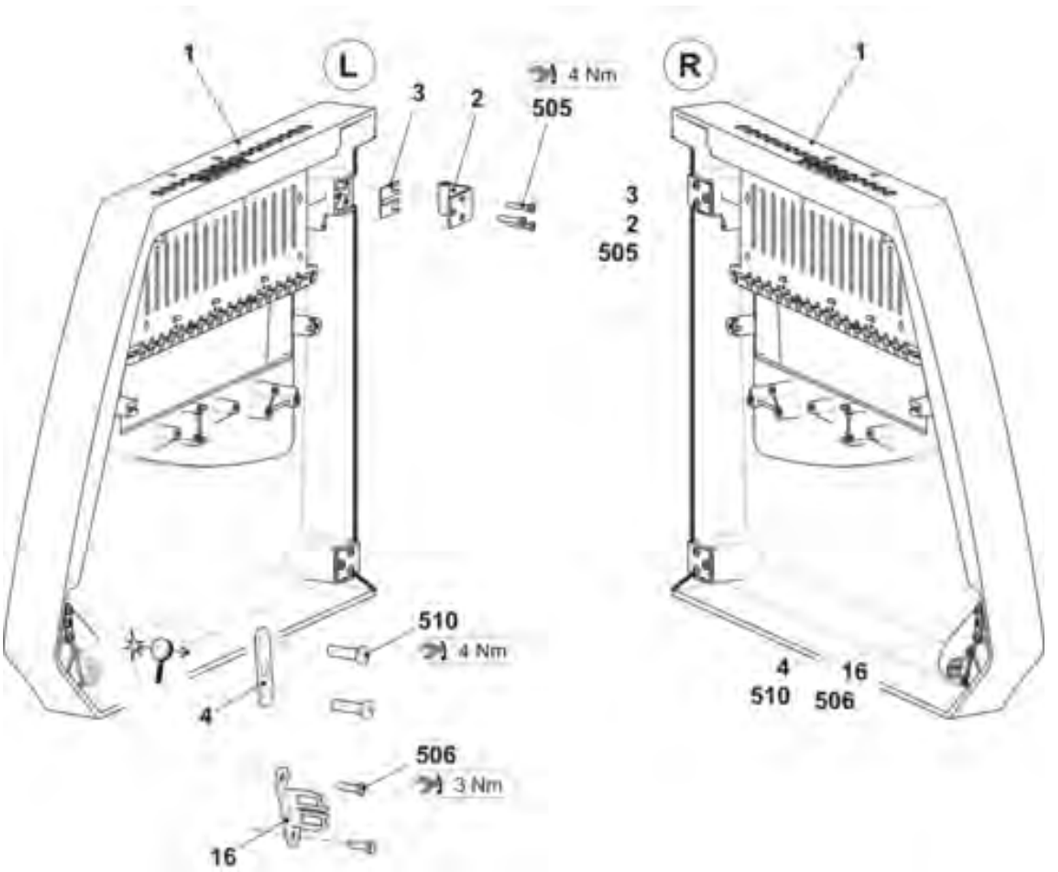

12.2 Verkleidung

Pos	Benennung		Id		Pos	Benennung		Id
1	Abdeckung 1 (komplett)		257 511		3	Abdeckung 3 (komplett)		257 513
	1a	Abdeckung 1	257 503			3a	Abdeckung 3	257 505
	1b	Einlassmuschelgriff	251 376			3b	Einlassmuschelgriff	251 376
	1c	Abstreifer	219 393			3c	Abstreifer	219 393
	1d	Magnet	204 666			3d	Magnet	204 666
2	Abdeckung 2 (komplett)		257 512		4	Abdeckung 4 (komplett)		257 514
	2a	Abdeckung 2	257 504			4a	Abdeckung 4	257 506
	2b	Einlassmuschelgriff	251 376			4b	Einlassmuschelgriff	251 376
	2c	Abstreifer	219 393			4c	Abstreifer	219 393
	2d	Magnet	204 666			4d	Magnet	204 666
5	Verkleidung Steuergerät links komplett		251 235		6	Verkleidung Steuergerät rechts komplett		251 236
	5a	Verkleidung Steuergerät links	251 188			6a	Verkleidung Steuergerät rechts	251 189
	5b	Seitenteil	244 989			6b	Seitenteil	244 989
	5c	Scharnier	250 273			6c	Scharnier	250 273
	5d	Lasche	240 412			6d	Lasche	240 412
	550	Schraube KB 50x12	240 359			550	Schraube KB 50x12	240 359
	551	Zylinder-Schraube M6x16	020 135			551	Zylinder-Schraube M6x16	020 135

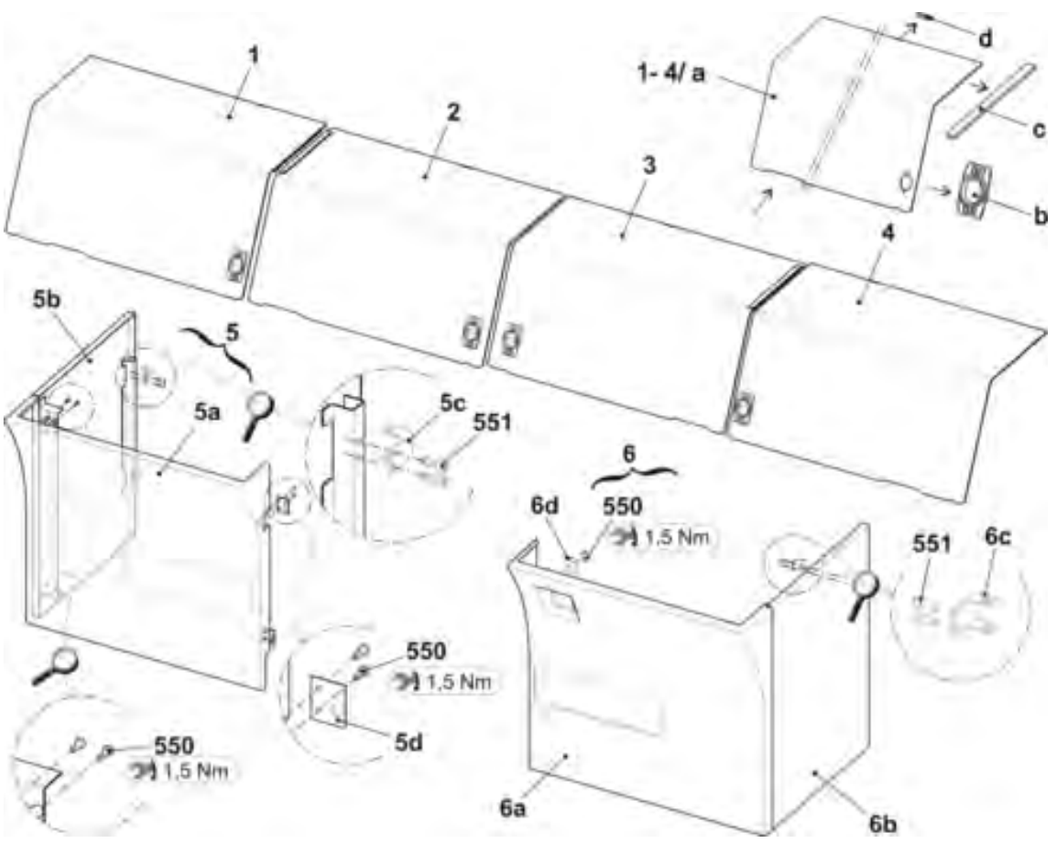

12.3 Rückwand

Pos	Benennung	Id		Pos	Benennung	Id
1	Verkleidung hinten komplett	257 669		1a	Verkleidung	257 663
				1b	Sicherheitsvorreiber	243 052

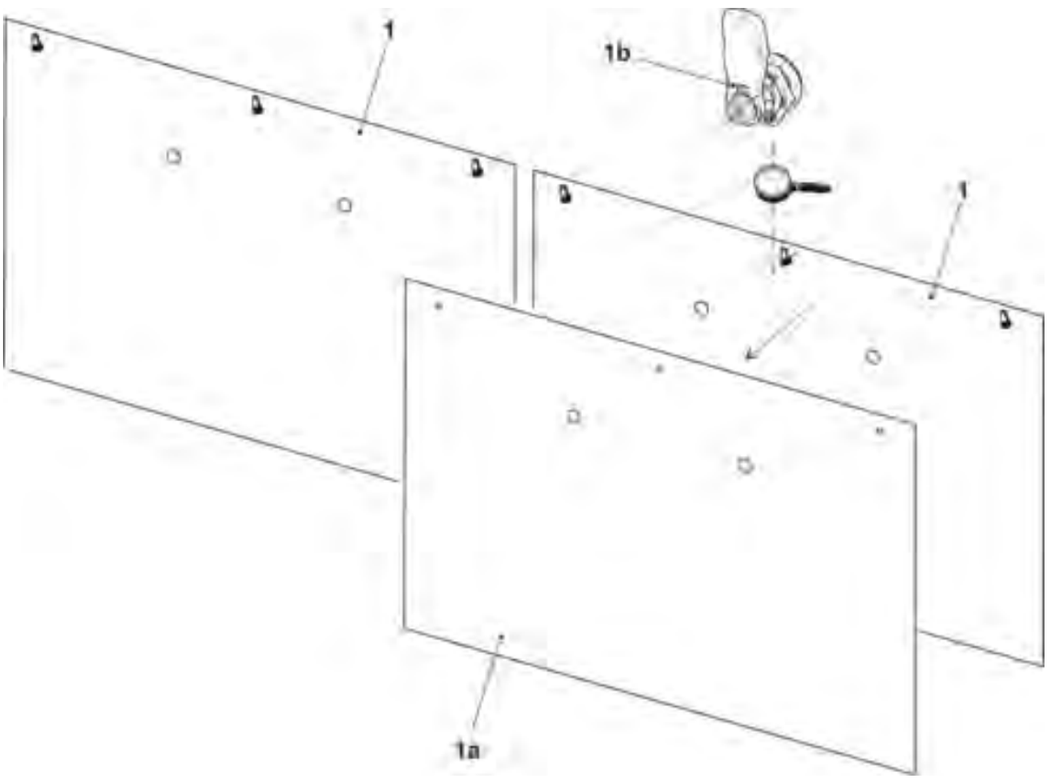

13 Elektrik

13 Elektrik

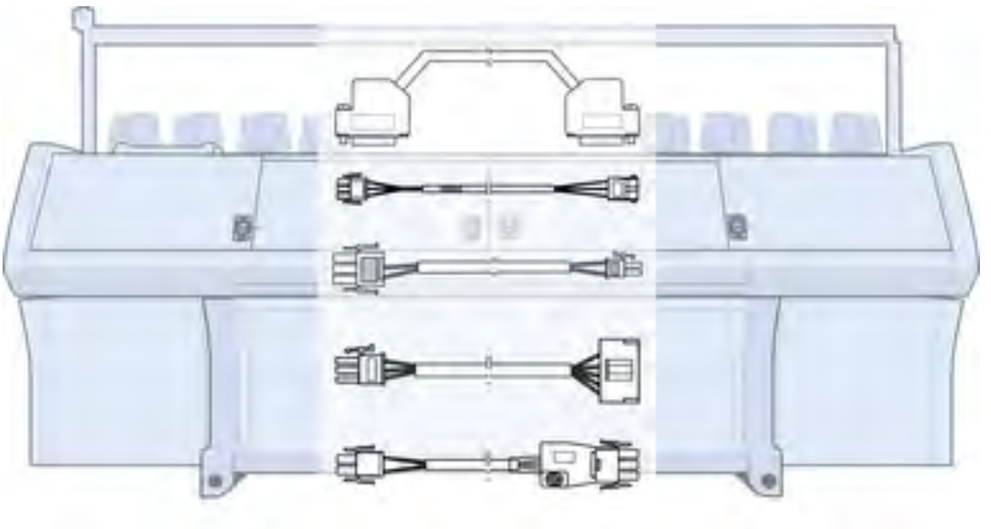

13.1 Schaltplan (221) als PDF

Benennung	Id	Kennzeichen
Schaltplan 221 deutsch	257 279	_DE
Schaltplan 221 englisch	257 279	_GB
Schaltplan 221 chinesisch	257 279	_CN

Den Schaltplan 221 finden Sie auf der CMS-Dokumentation DVD mit der Id.-Nr.: 257 157

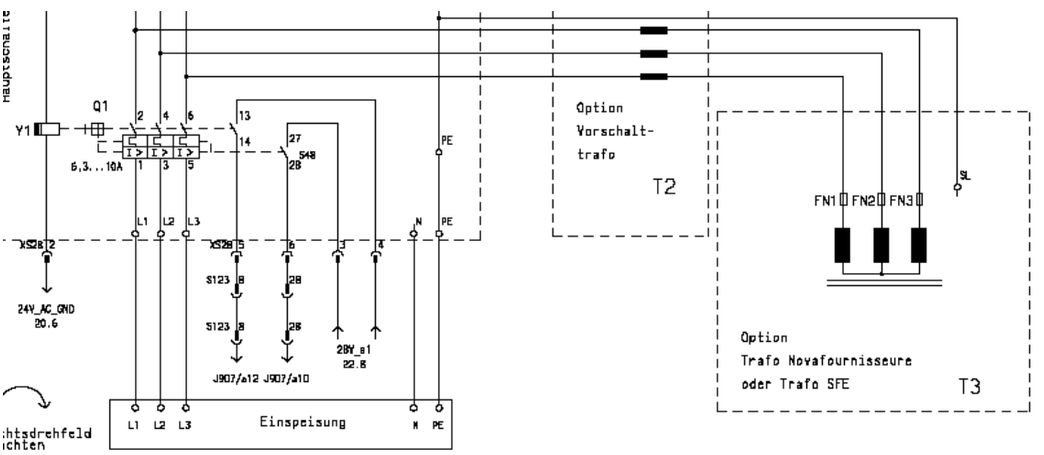

13.2 Sicherungen

Benennung		Ident-Nr.
	Sicherung 1,0A F 5x20	008 748
	Sicherung 3,15A T/440V 6,3x32	025 261
	Sicherung 10A T/440V 6,3x32	025 258
	Sicherung 2,5A T/440V 6,3x32	217 465
	Sicherung 1,6A T/440V 6,3x32	236 229
	Sicherung 6,3A T/440V 6,3x32	026 809
	Sicherung 8A T/440V 6,3x32	241 866
	Sicherung 12,5A T/440V 6,3x32	232 367

13.3 Schleppkabel E3,5.2

Benennung	Id		Benennung	Id
Schleppkabelsatz 730S E5-8	**253 737**			
Kabel Impulsgeber hinten XL136 730S	240 599		Kabel SM1 hinten XD4 730S	235 671
			Kabel SM1 vorne XD4 730S	235 675
Kabel Fadenführer 730S	241 836		Kabel SM2 hinten XD3 730S	235 672
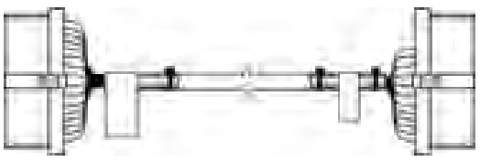			Kabel SM2 vorne XD3 730S	235 676
			Kabel SM3 hinten XD2 730S	235 673
			Kabel SM3 vorne XD2 730S	235 677
Kabel Signal hinten XD1 730S	235 670			
Kabel Signal vorne XD1 730S	235 674			
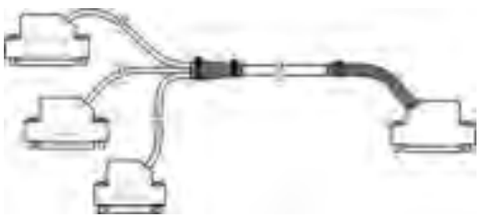				

13.4 Schleppkabel E5.2 | E6.2 | E7.2 | E9.2

Benennung	Id		Benennung	Id
Schleppkabelsatz 730S	**235 669**			
Kabel Impulsgeber hinten XL136 730S	240 599		Kabel SM1 hinten XD4 730S	235 671
Kabel Impulsgeber vorne XL137 730S	240 600		Kabel SM1 vorne XD4 730S	235 675
Kabel Fadenführer 730S	241 836		Kabel SM2 hinten XD3 730S	235 672
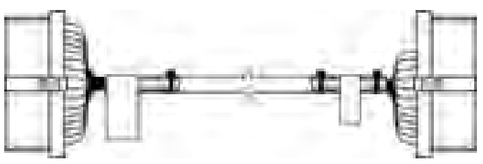			Kabel SM2 vorne XD3 730S	235 676
			Kabel SM3 hinten XD2 730S	235 673
			Kabel SM3 vorne XD2 730S	235 677
Kabel Signal hinten XD1 730S	235 670			
Kabel Signal vorne XD1 730S	235 674			
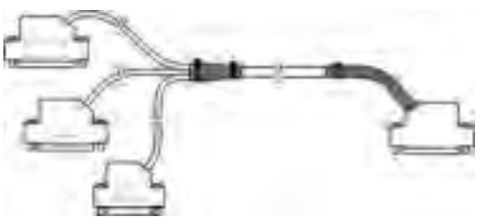				

13.5 Kabelstrang Basis 1

Benennung	Id		Benennung	Id
Kabelstrang Basis 1	**253 439**			
Kabel Einrücken OKC	240 289		Kabel Zuleitung FKE Leuchte	240 290
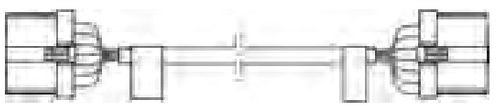				
Kabel Schutzeinrichtung links	253 442			

13.6 Kabelstrang Basis 2

Benennung	Id		Benennung	Id
Kabelstrang Basis 2	**253 440**			
Kabel Motor HAAB	240 291		Kabel Endschalter Versatz	240 292
			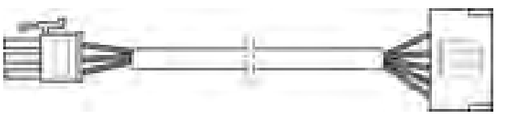	
Kabel Lüfter Antrieb	240 293		Kabel Fournisseur rechts	240 294
			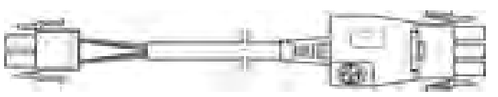	
Kabel Antriebsmotor	240 295		Kabel Resolver Antrieb	240 296
Kabel Versatzmotor	240 297		Kabel Resolver Versatz	240 298
			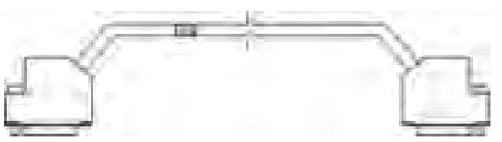	
Kabel Schutzeinrichtung rechts	253 441			

13.7 Kabelstrang Kamm

Benennung	Id		Benennung	Id
Kabelstrang Kamm	**240 259**			
Kabel Motor Kammhaken	240 308		Kabel Schalter KAHA	240 309
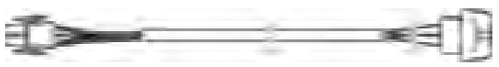				
Kabel Motor Kamm	240 310		Kabel Schalter Kamm	240 311
			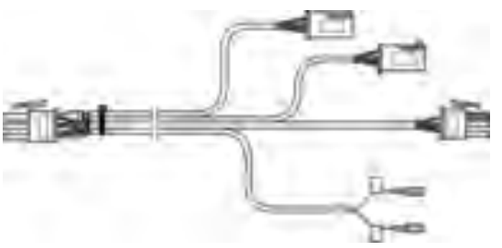	
Kabel Schalter HAAB	240 312			

13.8 Kabelstrang 72"

Benennung	Id		Benennung	Id
Kabelstrang 72“	**240 588**			
Kabel CAN 72“	240 460		Kabel Elektro 72“	240 462
Kabel Fournisseur links 72“	240 465		Kabel Motor HIAB 72“	240 590
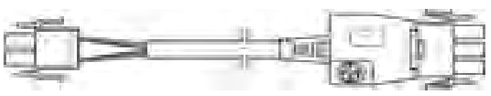			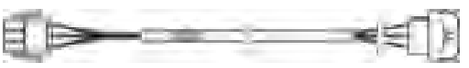	
Kabel Schalter HIAB 72“	240 591		Kabel Spannungsversorgung WAZ/F 72“	240 470
			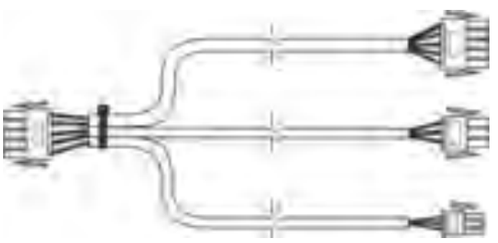	
Kabel Spannungsversorgung Servo 72“	240 503		Kabel Spannungsversorgung Netzteil	236 573
Kabel Spannungsversorgung 72“	240 506		Kabel Motor HAAB OEF/S 72“	240 610
			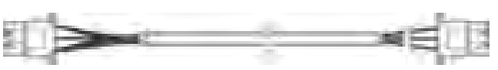	
Kabel Schalter HAOS 72“	240 611		Kabel Schalter HIAB Anpr. OKC	240 593
			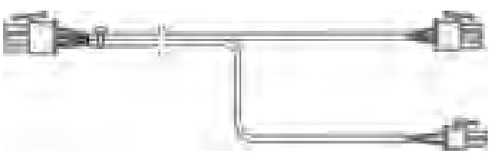	
Kabel Motor HIAB Anpr. OKC	240 592		Kabel Spannungsversorgung FLENT 72“	251 242
			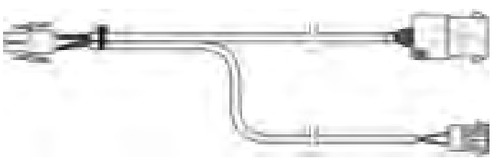	

13.9 Kabelstrang

Benennung	Id		Benennung	Id
Kabelstrang 730S	**240 589**			
Kabel K/S Antrieb rechts	240 613		Kabel K/S Antrieb links	240 612
Kabel K/S Sensoren 72“	240 614		Kabel Fadenleitsystem 730S	236 055
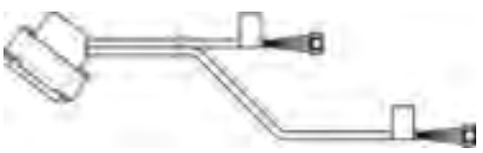				

14 Steuerungselektronik

14 Steuerungselektronik

14.1 Linker Steuerschrank

Pos	Benennung		Id		Pos	Benennung	Id
Σ	**Steuergerät links komplett 730S**		**255 963**		5	Karte FF-Endstufen	300 939
1	Steuergerät links unbestückt 730S		255 962		6	Karte Endstufen 4SM 7TE	300 943
2	Batterie-Einschub		300 924		7	Karte N-CPU 432	300 965
3	Netzteil CG54		300 977		8	Karte Power CPU B	301 009
	3a	Lüfter Netzteil	239 305		9	Karte IPC P8X S 01	301 010
	3b	Filtermatte CG54	239 350		10	Karte SM-CPU 2	300 946
4	Karte Batterie		300 951		11	Karte SM-CPU 2	300 947

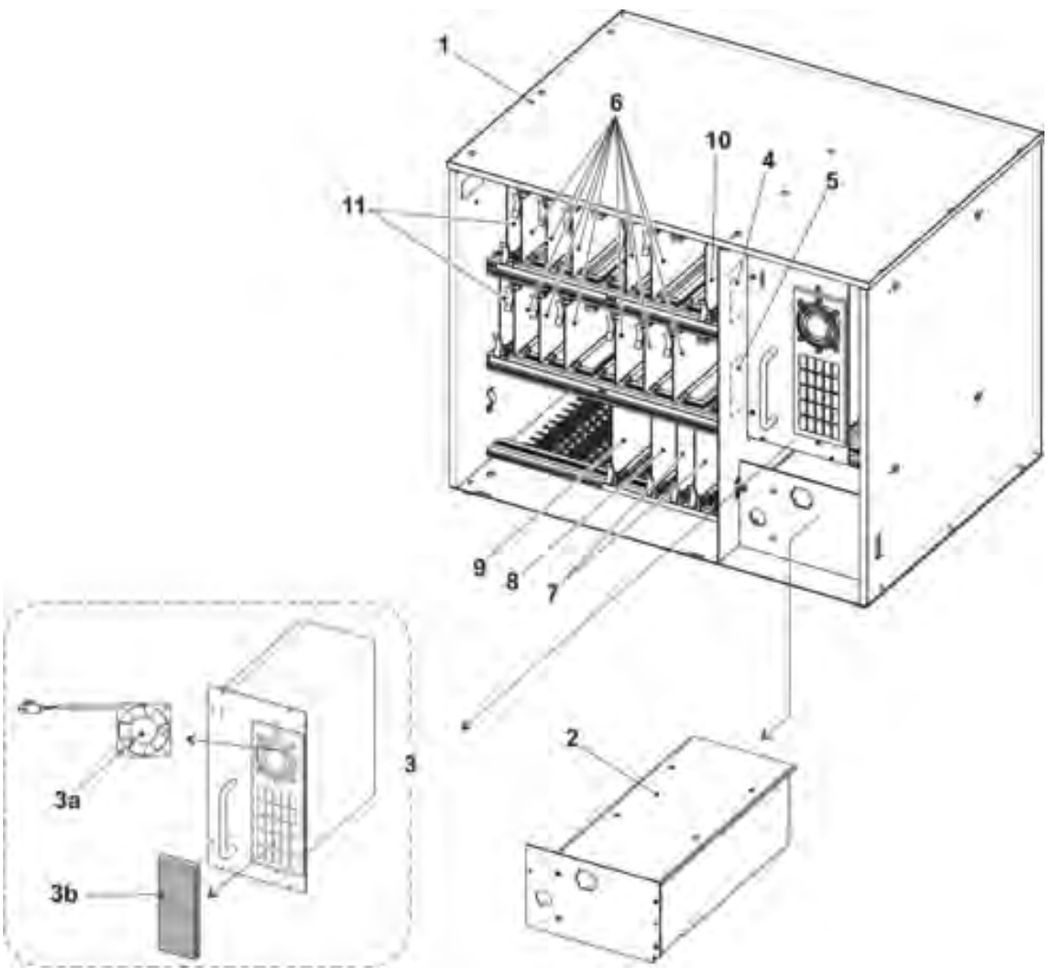

14.2 Rechter Steuerschrank

Pos	Benennung		Id		Pos	Benennung	Id
Σ	**Steuergerät rechts komplett 2A 72''**		**238 738**				
1	Steuergerät rechts unbestückt 2A		238 737		3	Karte Relais	300 953
	1a	Axial-Lüfter Servo05	229 059		4	Karte CWAZ	300 929
2	Karte Servo 6		301 000		5	Karte CWAZ Kondensator	300 936

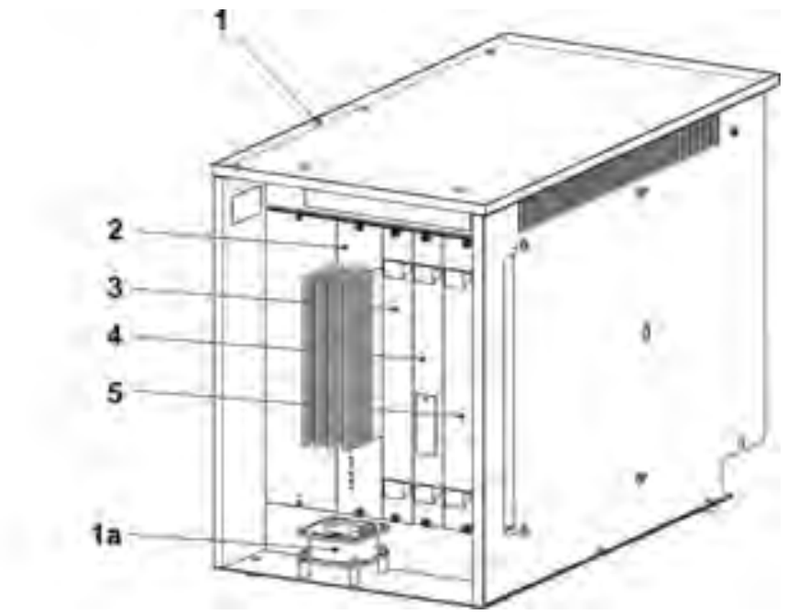

Notizen

15 Lieferbares Zubehör

15 Lieferbares Zubehör

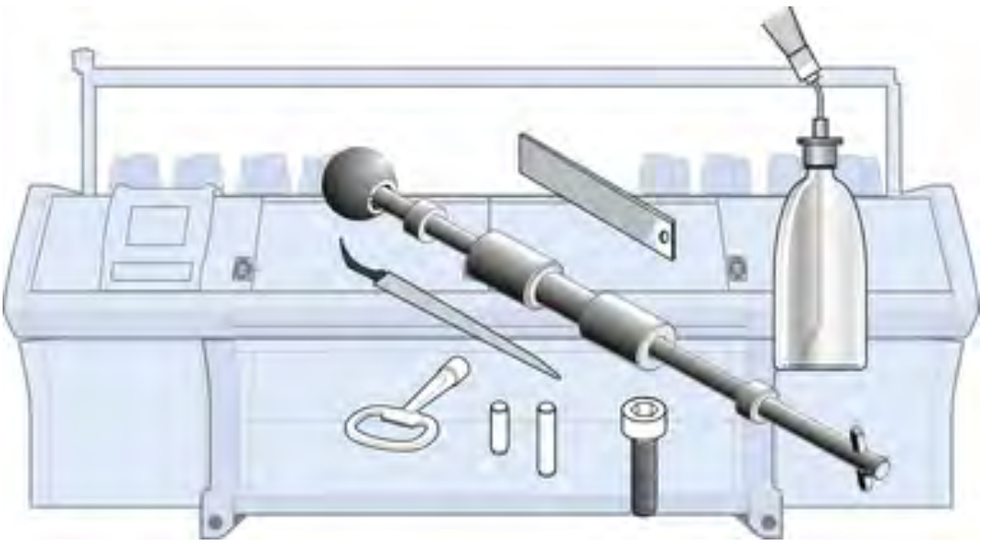

Folgende Werkzeuge, Schmiermittel und Verbrauchsmaterialien können Sie bestellen.
Die folgende Auflistung entspricht nicht dem Lieferumfang der Strickmaschine.

15.1 Werkzeug

Pos	Benennung		Id		Pos	Benennung	Id
1	Kanalstütze E4		062 309		6	Nutenfeile 1,33mm E3-4	006 169
	Kanalstütze E5, E2,5.2		062 310			Nutenfeile 1,25mm E5-8, E3,5.2	006 170
	Kanalstütze E7, E3,5.2		062 312			Nutenfeile 0,90mm E10-12, E5.2 + 6.2	006 175
	Kanalstütze E8		062 313			Nutenfeile 0,73mm E14, E7.2	006 173
	Kanalstütze E10, E5.2		062 314			Nutenfeile 0,45mm E16-18, E9.2	006 179
	Kanalstütze E12, E6.2		062 315		7	Schaltschrankschlüssel	009 346
	Kanalstütze E14, E7.2		218 069		8	Nutenreiniger E4	031 232
	Kanalstütze E16, E8.2		230 188			Nutenreiniger E5	031 233
	Kanalstütze E18, E9.2		230 189			Nutenreiniger E6	031 234
	Kanalstütze E20		230 190			Nutenreiniger E7, E3,5.2	031 235
2	Kanalmeissel E14-20 (E5-14)		062 316			Nutenreiniger E8	031 236
	Kanalmeissel E4-8 (E3,5.2)		062 317			Nutenreiniger E10 (E5.2)	031 238
	Kanalmeissel E10-14		062 318			Nutenreiniger E12 (E6.2)	031 240
3	Fadenleiter links		227 071			Nutenreiniger E14 (E7.2)	031 242
	Fadenleiter rechts		227 070			Nutenreiniger E16	225 111
4	Arbeitshäkchen		227 249			Nutenreiniger E18 (E9.2)	225 112
5	Ausziehhaken		232 027			Nutenreiniger E20	225 113
	5a	Kleiner Stift	202 843		9	Massband L=150cm	228 180
	5b	Stift	232 022		10	Werkzeugsatz	209 527

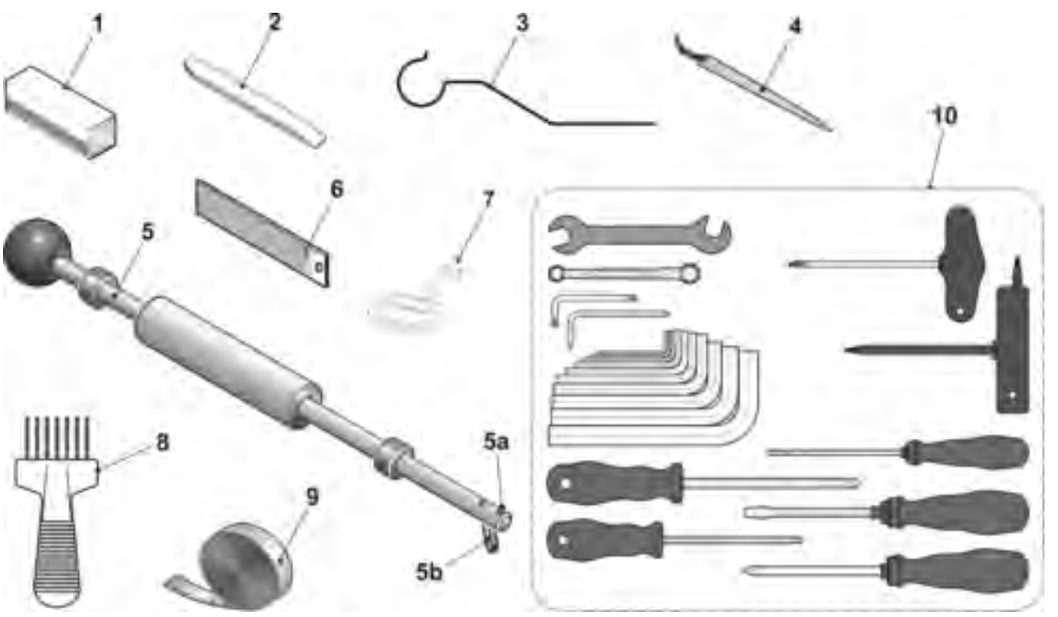

15.2 Schmiermittel

Pos	Benennung	Id		Pos	Benennung	Id
1	Textilmaschinen-Öl T46, 1l	230 614		4	Ölkombifix Nummer 8/10 Größe 10	216 732
2	Fett OKS 475, 1kg	009 200		5	Weisse Fettpaste OKS270	229 372
3	Fett OKS 475, 150g	005 351		6	Fett Staburags NBU 12/300KP	231 191

15.3 Werkzeug

Pos	Benennung		Ident-Nr		Pos	Benennung	Ident-Nr
2	Kanalmeißel E14-18 (E5-14)		062 316		6	Nutenfeile 1,25mm E5-8, E3,5.2	006 170
	Kanalmeißel E4-8 (E3,5.2)		062 317			Nutenfeile 0,65mm E10-12, E5.2 + 6.2	006 174
	Kanalmeißel E10-14		062 318			Nutenfeile 0,73mm E14, E7.2	006 173
4	Arbeitshäkchen		227 249			Nutenfeile 0,45mm E16-18, E9.2	006 179
5	Ausziehhaken		232 027		7	Schaltschrankschlüssel	009 346
	5a	Kleiner Stift	202 843		9	Maßband L=150cm	228 180
	5b	Stift	232 022		10	Werkzeugsatz	209 527

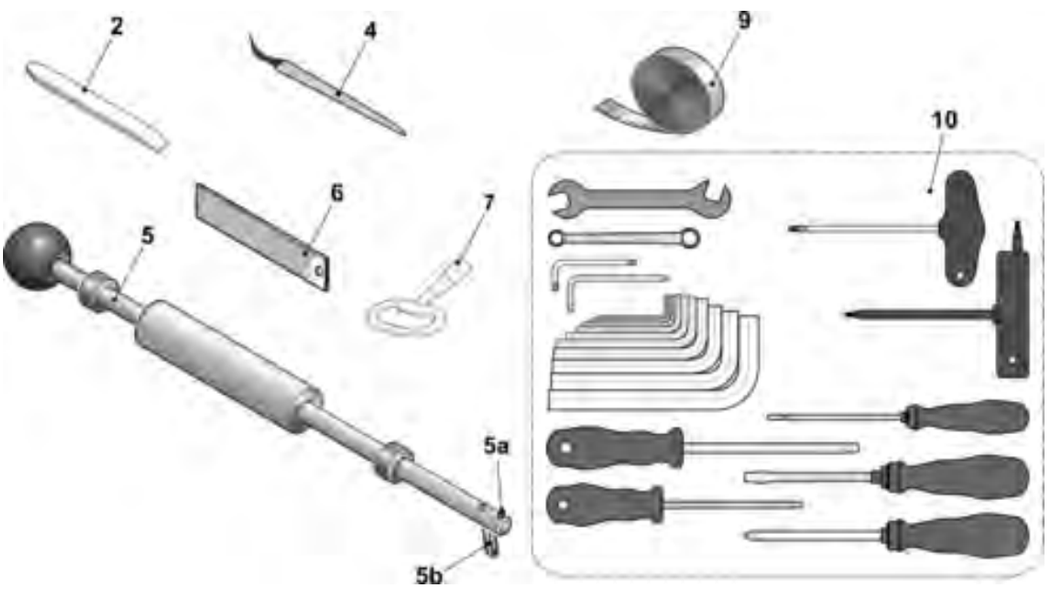

16 Sondereinrichtungen

16 Sondereinrichtungen

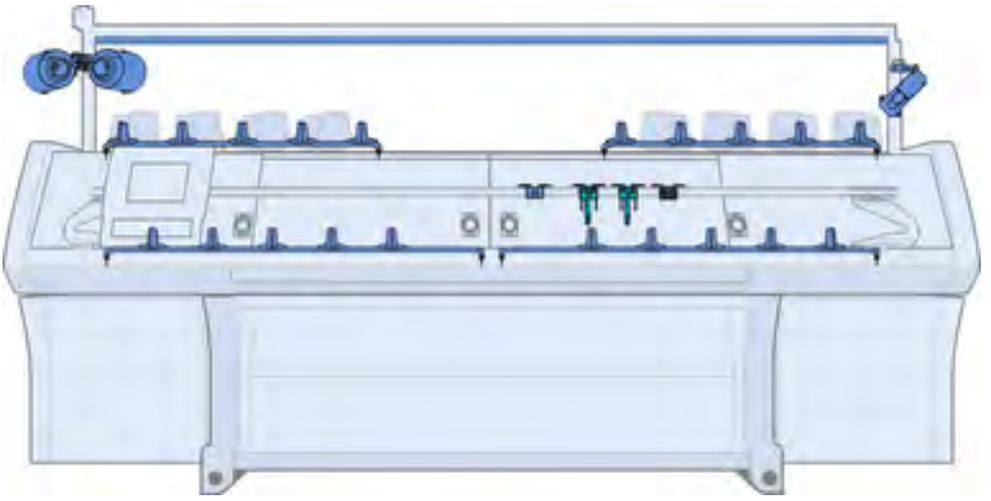

16.1 Plattierfadenführer 3+6

Pos	Benennung	Id		Pos	Benennung	Id
Σ	Plattierfadenführerschlitten 3+6 komplett					
	E5 (E3,5.2 | E5.2)	252 782		6	Gleitstück	252 797
	E7-8 (E6.2)	252 784		7	Ösenhalter komplett	252 825
	E10-14 (E7.2 | E8.2)	252 786		8	Ösenhalter komplett	252 824
	E16-18 (E9.2)	252 788		9	Distanzbuchse	252 796
1	Plattierfadenführerschlitten	252 806		10	Beilage 0,03x11x80	213 035
2	Gleitstück	212 583		11	Beilage 0,03x11x80	216 143
3	Schieber	252 798		12	Einstellschraube	253 436
4	Plattierfadenführerbügel 3+6			500	Sechskantschraube M4x5	243 779
	E5 (E3,5.2 | E5.2)	252 820		501	Sechskantschraube M4x10	020 346
	E7-8 (E6.2)	252 821		502	Sechskantschraube	252 832
	E10-14 (E7.2 | E8.2)	252 822		503	Gewindestift M4x16	254 196
	E16-18 (E9.2)	252 823		504	Druckfeder	021 399
5	Plattierfadenführerbügel 3+6 E5-8	252 800		505	Gewindebolzen	213 399
	Plattierfadenführerbügel 3+6 E10-18	252 808		506	Druckfeder	253 058

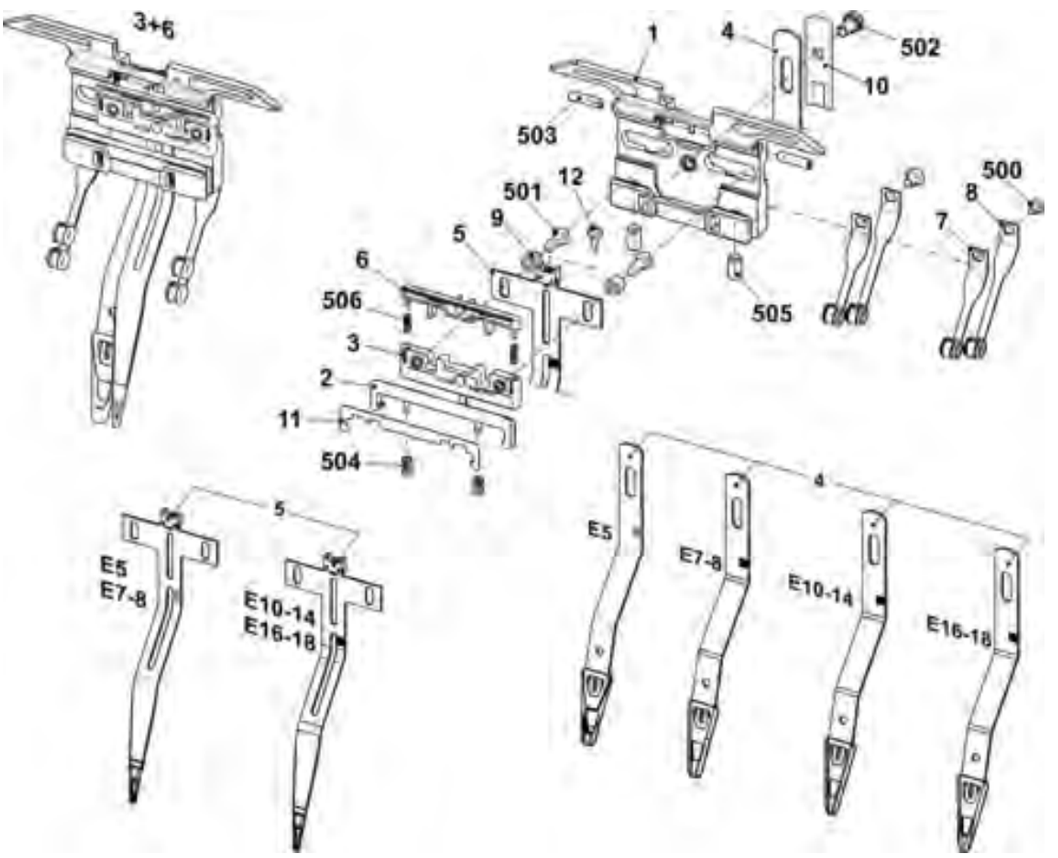

16.2 Plattierfadenführer 4+5

Pos	Benennung	Id		Pos	Benennung	Id
Σ	**Plattierfadenführerschlitten 4+5 komplett**					
	E5 (E3,5.2 | E5.2)	**252 781**		6	Gleitstück	252 797
	E7-8 (E6.2)	**252 783**		7	Ösenhalter komplett	252 815
	E10-14 (E7.2 | E8.2)	**252 785**		8	Ösenhalter komplett	252 816
	E16-18 (E9.2)	**252 787**		9	Distanzbuchse	252 796
1	Plattierfadenführerschlitten	252 806		10	Beilage 0,03x11x80	213 035
2	Gleitstück	212 583		11	Beilage 0,03x11x80	216 143
3	Schieber	252 798		12	Einstellschraube	253 436
4	Plattierfadenführerbügel 4+5			500	Sechskantschraube M4x5	243 779
	E5 (E3,5.2 | E5.2)	252 790		501	Sechskantschraube M4x10	020 346
	E7-8 (E6.2)	252 791		502	Sechskantschraube	252 832
	E10-14 (E7.2 | E8.2)	252 792		503	Gewindestift M4x16	254 196
	E16-18 (E9.2)	252 793		504	Druckfeder	021 399
5	Plattierfadenführerbügel 4+5 E5-8	252 799		505	Gewindebolzen	213 399
	Plattierfadenführerbügel 4+5 E10-18	252 807		506	Druckfeder	253 058

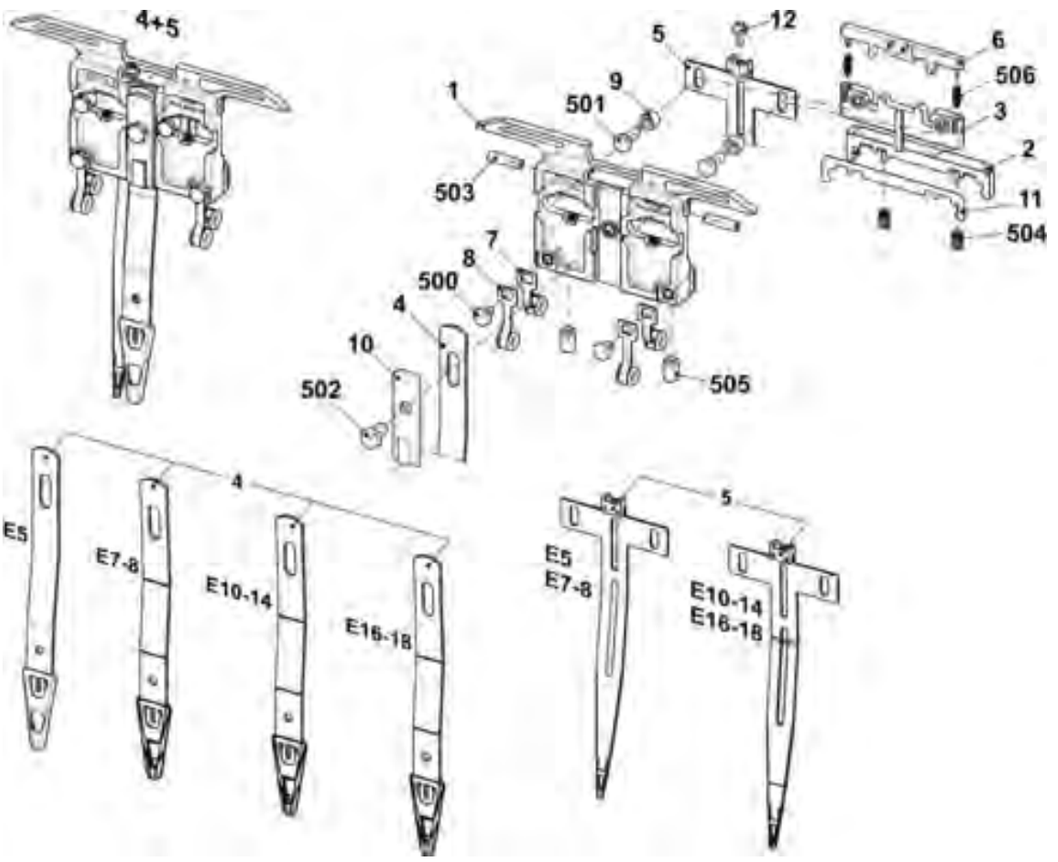

16.3 Plattier-Fadenführerschlitten (einstellbar)

Pos	Benennung	Ident-Nr.		Pos	Benennung	Ident-Nr.
Σ	Plattierfadenführerschlitten komplett	251 867				
1	Fadenführerschlitten	251 864		7	Führungsteil	253 226
2	Gleitstück	212 583		8	Beilage 0,03x11x80	213 035
3	Beilage 0,03x11x80	216 143		500	Druckfeder	021 399
4	Gewindebolzen	213 399		511	U-Scheibe 4	022 481
5	Einsatz rechts	251 866		512	Sechskantschraube M4x8	022 461
6	Einsatz links	251 865		513	Sechskantschraube M5x10	020 351

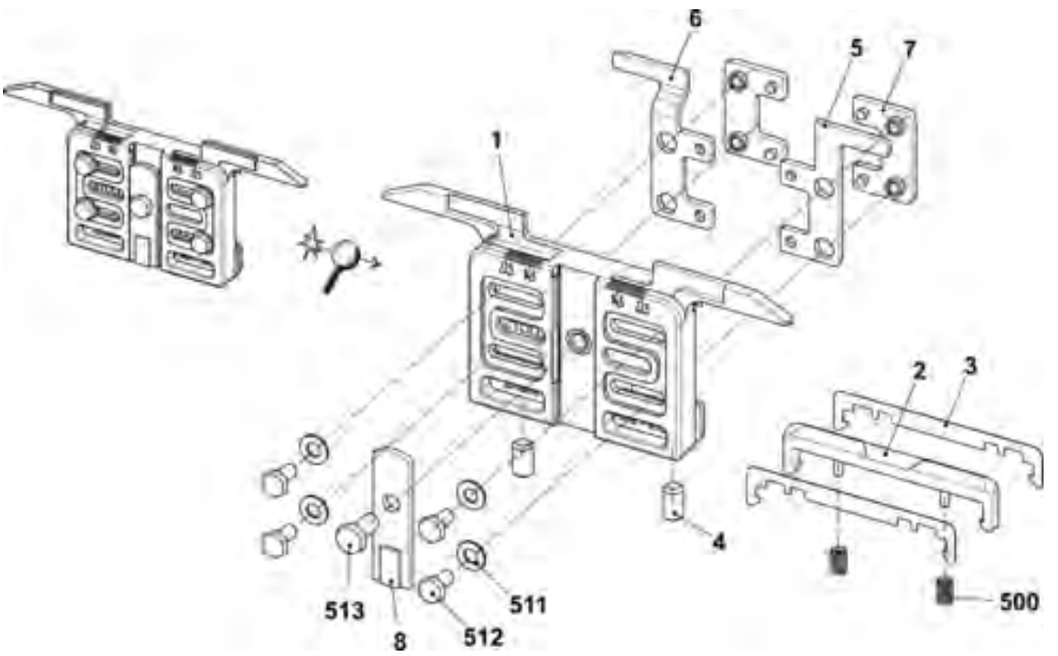

16.4 Plattier-Fadenführerschlitten (46mm)

Pos	Benennung	Ident-Nr		Pos	Benennung	Ident-Nr
Σ	**Platierfadenführerschlitten E5-18**	**244 998**		2	Beilage	213 035
1	FF-Schlitten MW46	244 253		500	Sechskant-Schraube M5x10	020 351

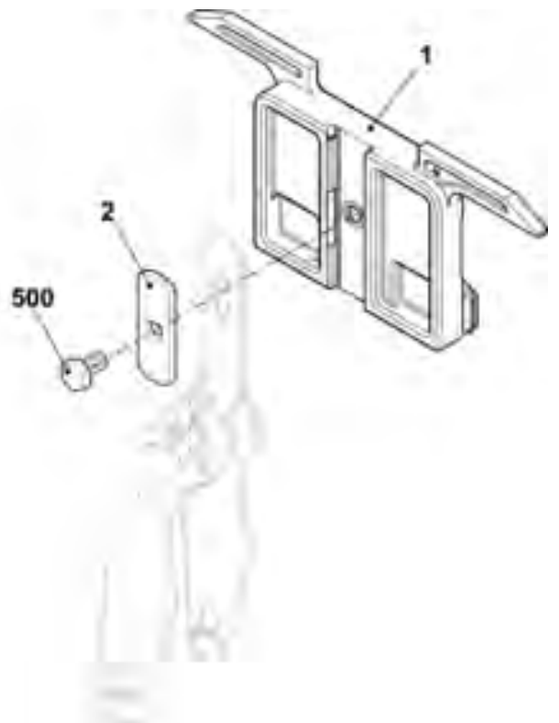

16.5 Fadenlängenmesseinrichtung

Pos	Benennung	Id		Pos	Benennung		Id
Σ	Fadenlängenmesseinrichtung komplett	228 943		10	Fadenlängenmesseinrichtung 3		236 275
20	Kabel Längenmessung	236 718			11	Karte FLM CPU	300 934
30	Halter	223 029			12	Sensor	211 354
40	Klemme	228 583			13	Sensor komplett	212 406
50	Einstellgewicht	212 241			13a	Gummilaufring	258 582
80	Gewindeleiste	200 223			16	Lüfter komplett	212 255
500	Flachkopf-Schraube M8x16	023 113			17	Gewindeleiste	211 801
501	Hammer-Schraube M8x25	022 866			19	Fadenleitstab	211 352
503	Sechskant-Mutter M4-6	020 838			510	Flachkopfschraube M5x10	023 247
504	U-Scheibe 8,4	023 248			511	Federmutter M5	022 873
					512	Flachkopfschraube M5x6	023 246
					513	Blechschraube ST3,5x13	022 940
					514	Federring A5	022 454
					515	Kombilinsenschraube M3x10	023 380
					516	Zylinder-Schraube M5x22	023 193

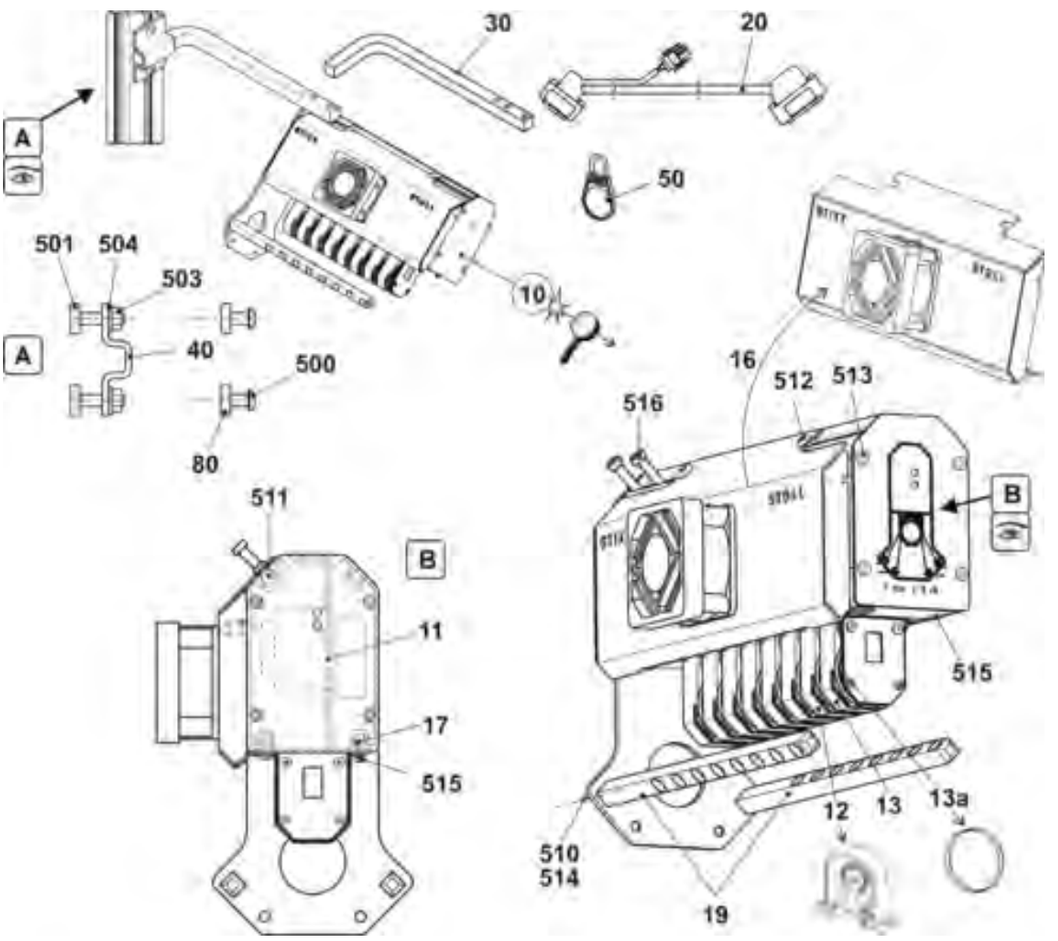

16.6 Zusatztisch Nachrüstsatz

Pos	Benennung		Ident-Nr		Pos	Benennung	Ident-Nr
Σ	Zusatztisch Nachrüstsatz 7XX		243 777				
1	Zusatztisch 7XX/8XX		241 928		3	Träger links	243 602
	1a	Zusatztisch geschweisst	241 927		4	Träger rechts	243 603
	1b	Aufnahmestift	202 777		5	Träger	239 295
	1c	Scheibe D=130	062 385		6	Garnleiter komplett	241 581
	1d	Spulenaufnahme	200 363		500	Sperrzahn-Schraube M6x12	023 415
	510	Flachkopfschraube M4x30	023 681		501	Flachkopfschraube M8x16	023 113
	511	U-Scheibe 5,3x30x1,25	023 556		502	Rippsicherungsmutter M6-10	023 414
2	Garnleiterschiene 72“		228 596		503	Vierkantmutter M8	023 269

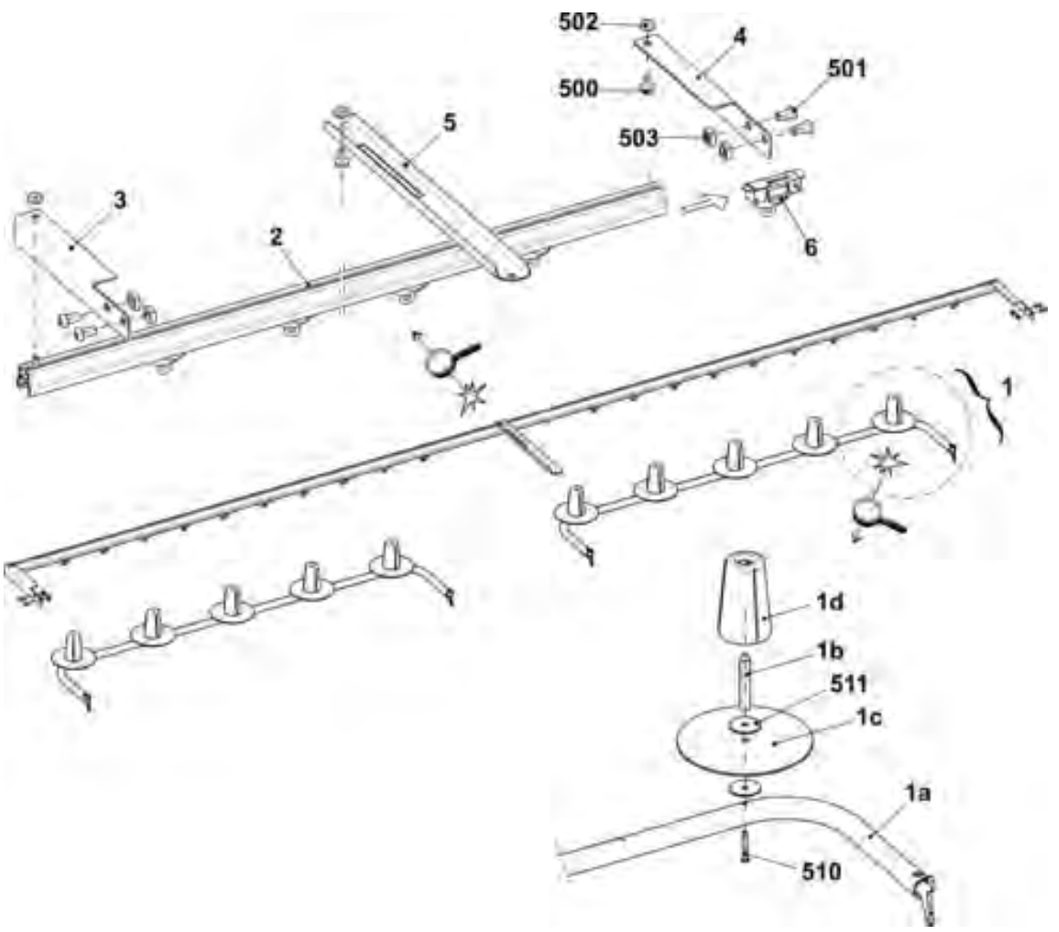

16.7 Zusatztisch unten

Pos	Benennung	Ident-Nr		Pos	Benennung		Ident-Nr
Σ	**Zusatztisch 7XX unten**	**253 645**		502	Flachkopfschraube M4x25		023 511
1	Zusatztisch geschweisst	253 470		8	Fadenführung		243 765
2	Aufnahmestift	202 777			8a	Führungsteil	243 623
3	Scheibe D=130	062 385			580	Passstift 3x12	020 647
4	Spulenaufnahme	200 363			581	Öse 8	021 504
500	Flachkopfschraube M4x30	023 681			582	Sprengring A12	020 996
501	U-Scheibe 5,3x30x1,25	023 556		9	Garnleiter komplett		241 581

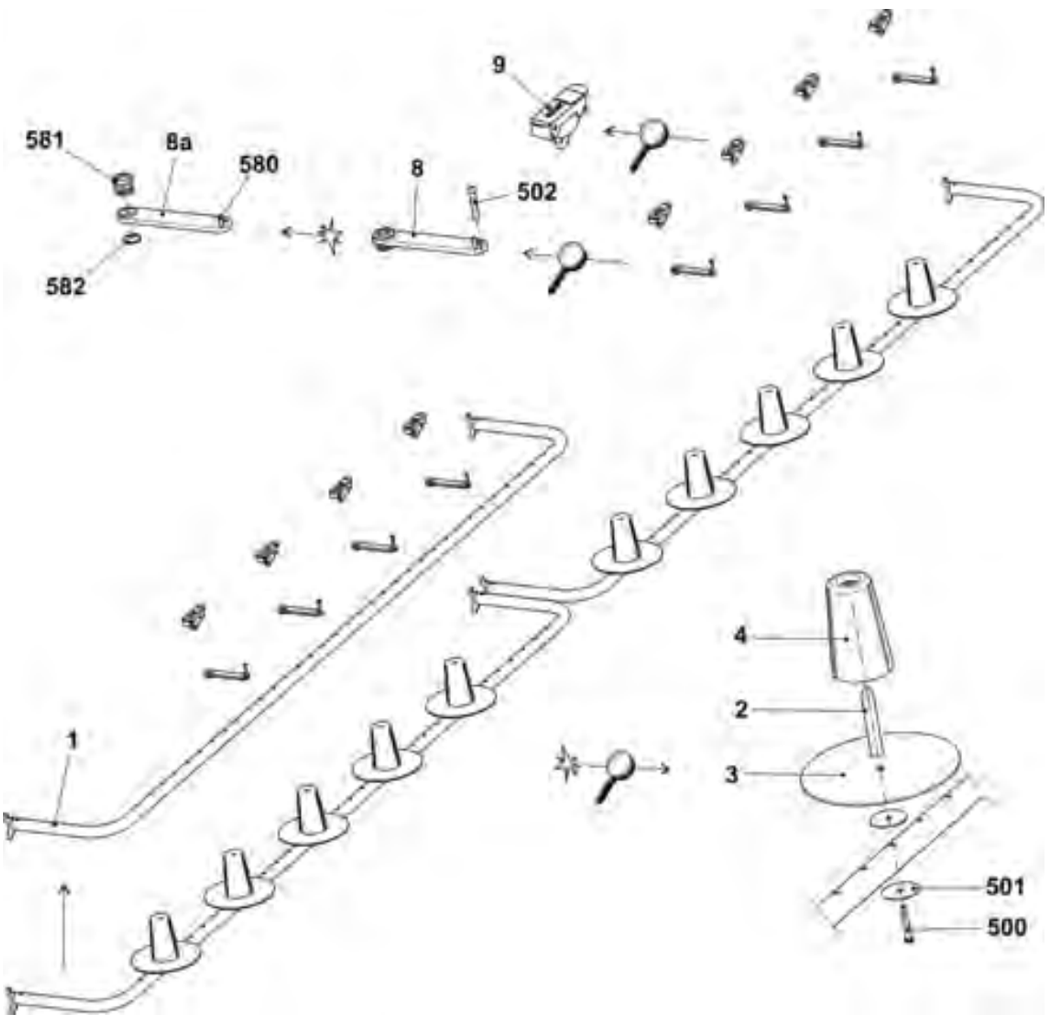

16.8 Spulenhalter links

Pos	Benennung	Id		Pos	Benennung	Id
Σ	Spulenhalter links	253 965		501	Flachkopf-Schraube M4x25	023 511
1	Halter	253 969		502	U-Scheibe 4	022 481
2	Halter	252 769		503	Sechskant-Mutter M4-6	022 536
3	Blattfeder	253 350		505	U-Scheibe 6	022 431
4	Halter links	253 347		506	Sechskant-Mutter M6-6	022 899
5	Distanzstück	253 349		507	Flachkopf-Schraube M4x16	023 412
6	Garnwächter	226 964		508	Senk-Schraube M4x12	023 062
7	Klemme	228 583		509	Flachkopf-Schraube M8x16	023 113
8	Nutenstein	228 851		510	Flachkopf-Schraube M8x18	251 331
10	Abdeckung	253 968		511	Flachkopf-Schraube M6x30	023 451
11	Haltewinkel	253 964		512	Fächer-Scheibe A4,3	022 482
12	Haltewinkel	253 963		513	Flachkopf-Schraube M4x6	022 946
13	Haltewinkel	253 967		514	Flachkopf-Schraube M4x10	023 450
14	Kabel Plattieren	253 468		515	Hutmutter M4-6	253 805

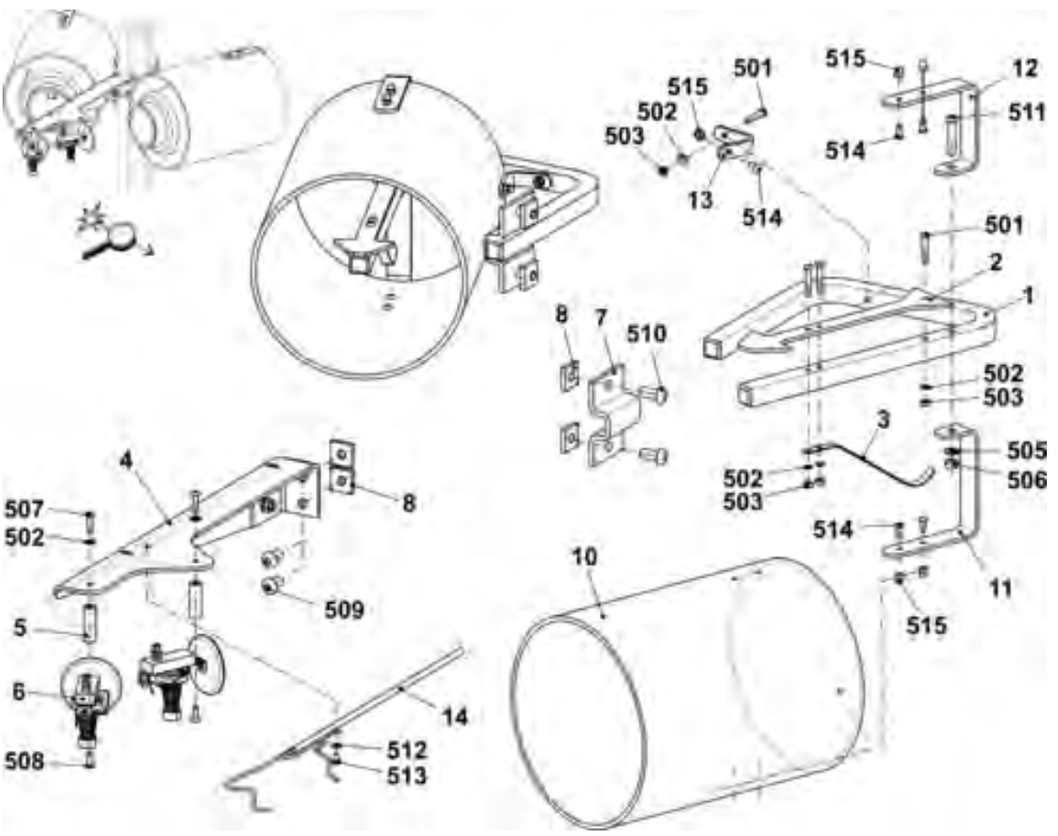

16.9 Spulenhalter rechts

Pos	Benennung	Id		Pos	Benennung	Id
Σ	Spulenhalter rechts	253 966		501	Flachkopf-Schraube M4x25	023 511
1	Halter	253 969		502	U-Scheibe 4	022 481
2	Halter	252 769		503	Sechskant-Mutter M4-6	022 536
3	Blattfeder	253 350		505	U-Scheibe 6	022 431
4	Halter rechts	253 348		506	Sechskant-Mutter M6-6	022 899
5	Distanzstück	253 349		507	Flachkopf-Schraube M4x16	023 412
6	Garnwächter	226 964		508	Senk-Schraube M4x12	023 062
7	Klemme	228 583		509	Flachkopf-Schraube M8x16	023 113
8	Nutenstein	228 851		510	Flachkopf-Schraube M8x18	251 331
10	Abdeckung	253 968		511	Flachkopf-Schraube M6x30	023 451
11	Haltewinkel	253 964		512	Fächer-Scheibe A4,3	022 482
12	Haltewinkel	253 963		513	Flachkopf-Schraube M4x6	022 946
13	Haltewinkel	253 967		514	Flachkopf-Schraube M4x10	023 450
14	Kabel Plattieren	253 468		515	Hutmutter M4-6	253 805

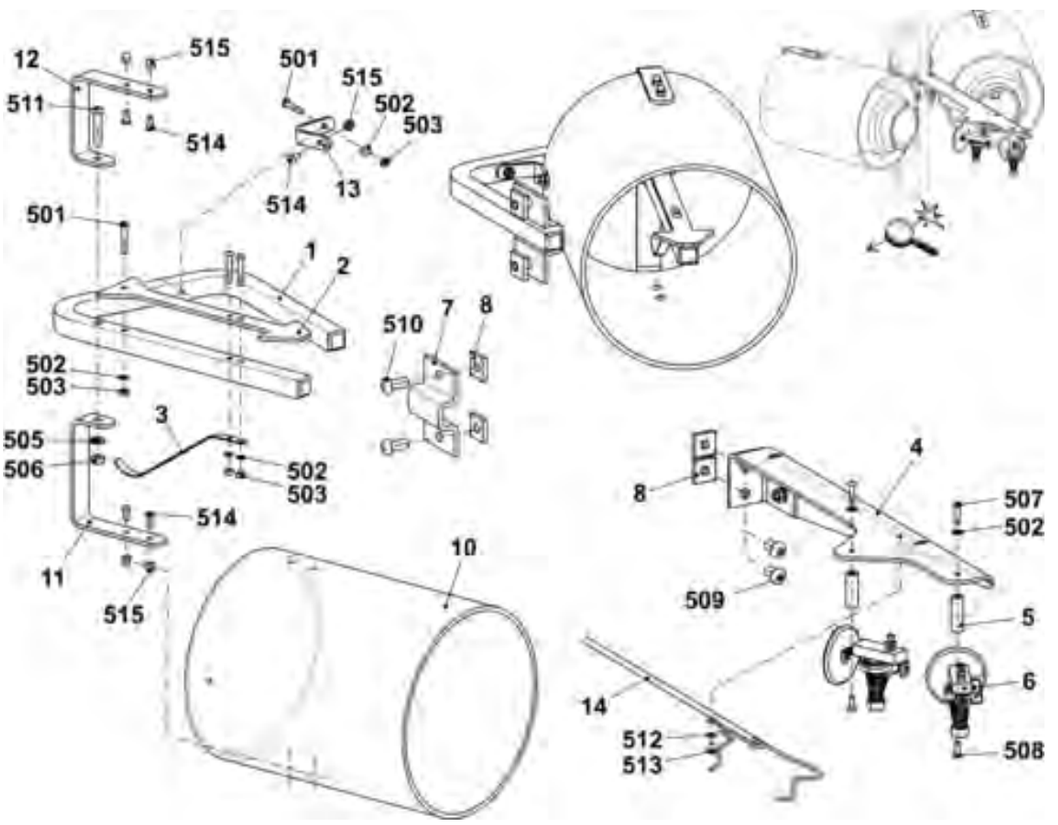

16.10 Fournisseur PRIMO
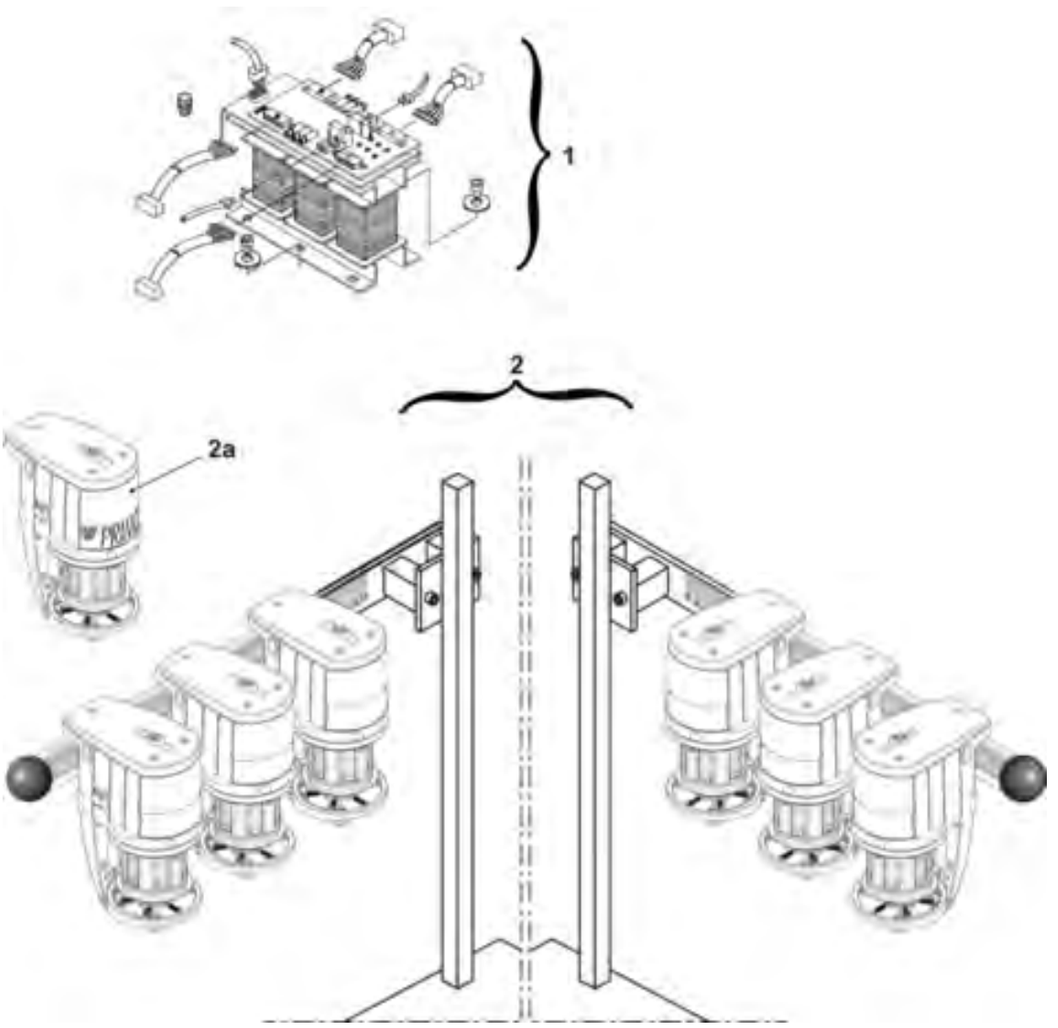
Pos	Benennung		Id		Pos	Benennung	Id
Σ	Anbausatz Fournisseur PRIMO 2x3		255 702				
1	Trafo PRIMO mit Kabel		255 589				
2	Anbausatz PRIMO ohne Trafo		255 590				
	2a	Fournisseur PRIMO	245 261