STOLL

备件目录

CMS 830S (型号 633)

部件类型 005

E3,5.2 | E7.2 | E9.2

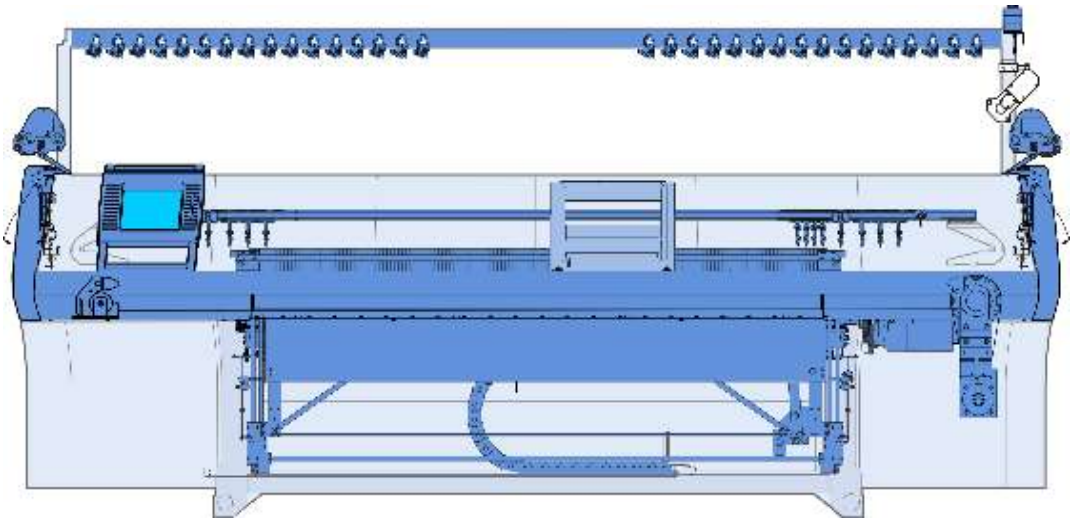

档案编号 257131_03_CN
近义词 2017/02

1 简介

版本说明

版权所有。
未经我方许可擅自使用文本、图片和节选内容将视为侵权行为。
我们的产品将不断得到发展和更新。鉴于此，技术资料会随产品改进而有所不同。
对本目录的内容不负担任何责任。

©

H. Stoll AG & Co.KG

Stollweg 1

D-72760 Reutlingen,德国

电话: +49 (07121) 313-289

传真: +49 (07121) 313-347

电子邮件: spareparts@stoll.com

定单注释

此目录用于定购零配件。

只适用于扉页中标明的机器类型。

预定备件时，请您务必提供以下信息，否则无法交货：

1. 机型、机号、机器号。
2. 页号、 名称、标识号以及数量。

进行修理时，必须使用 Stoll 的原产部件。

STOLL

1.1 搜索帮助

为方便搜索备件，备件目录中将使用以下元素：

符号	含义
Σ	标示组件
X	带有位置号的位置标识符 (X)。
X*	标出另一个组件的元件。
X	标出加注显示更详细信息的组件。
X	标出另一页上显示更详细信息的组件。
z Nm	与优选行不同的螺丝扭矩(Z)。
	细节，在箭头所指方向放大显示。
	零件分解图示，单个部件相应放大。
X	标出一组部件。
L	标出左侧或视图。
R	标出右侧或视图。
A A	标出检视说明中的一个部分或者视图。

1.2 扭矩

螺丝扭矩优选行

- 扭矩 **适用** 于：
  钢与钢接触, 经过黑化处理, 磷化处理, 镀锌处理, 滚压加工或切削加工的螺丝以及平肩螺丝。
- 力矩 **不适用** 于：
  受保护的螺丝： 带有锁紧垫圈、加筋螺丝头、涂层处理的螺丝以及夹紧螺丝和螺母。 这些扭矩不用于自攻螺丝。
- 扭矩与优选行不同时必须使用图形中相应位置标出的扭矩。

启动力矩 [Nm] ± 10 % （适合 ges = 0. 12）		属性类别		
		4,8	8,8	12,9
粗间距纱线	M3	**0,6**	**1,2**	**2,5**
	M4	**1,2**	**2,5**	**5**
	M5	**2,5**	**5**	**9**
	M6	**5**	**9**	**18**
	M8		**18**	**40**
	M10		**40**	
	M12		**80**	

目录

1 简介 ... 3
1.1 搜索帮助 ... 4
1.2 扭矩 ... 5

2 机头传动 ... 11
2.1 驱动器 ... 12
2.1.1 马达和皮带传动 ... 13
2.1.2 张力轴承 ... 14
2.2 动力链和携带架 ... 15

3 横移 ... 17
3.1 横移传动 ... 18

4 针床 ... 19
4.1 针床 E3,5.2 ... 20
4.2 针床 E3,5.2 续 ... 21
4.3 针床 E7.2 ... 22
4.4 针床 E7.2 续 ... 23
4.5 针床 E9.2 ... 24
4.6 连续针床 E9.2 ... 25
4.7 切夹纱装置 ... 26
4.7.1 曲轴箱 ... 27
4.7.2 带传动的曲轴箱 ... 28
4.7.3 选择片座 ... 29
4.8 左右两侧罩盖 ... 30

5 机头 ... 31
5.1 机头部分总览 ... 32
5.2 机头部分总览，附加部分 ... 33
5.3 E3,5.2 机器上的三角部分 (顶部) ... 34
5.3.1 E3,5.2 机器上的三角部分 (底部) ... 35
5.4 三角配件 E7.2(顶部) ... 36
5.4.1 三角 E7.2 (底部) ... 37
5.5 三角 E9.2 (顶部) ... 38
5.5.1 三角 E9.2 (底部) ... 39
5.6 左右侧成圈驱动三角 ... 40
5.7 沉降片三角 E3,5.2 + E7.2 ... 41
5.8 沉降片三角座 E9.2 ... 42
5.9 没有导轨部分的导纱器驱动 ... 43
5.10 带导轨部分的导纱器驱动 ... 44
5.11 探针器 ... 45
5.12 毛刷支架 ... 46
5.13 机头套件 (E3,5.2) ... 47
5.14 机头套件 (E7.2/E9.2) ... 48
5.15 机头盖 ... 49
5.16 机头导向 ... 50
5.17 左侧控制装置挺针/压脚 E3,5.2 ... 51
5.18 中间控制装置挺针/压脚 E3,5.2 ... 52
5.19 右侧控制装置挺针/压脚 E3,5.2 ... 53
5.20 左侧控制装置挺针/压脚 E7.2 ... 54
5.21 中间沉降片/压脚控制装置 E9.2 ... 55
5.22 右侧控制装置挺针/压脚 E7.2 ... 56
5.23 左侧沉降片/压脚控制装置 E9.2 ... 57
5.24 中间沉降片/压脚控制装置 E9.2 ... 58
5.25 右侧沉降片/压脚控制装置 E9.2 ... 59
5.26 控制装置毛刷 ... 60
5.27 保护盖 ... 61
5.28 导轨槽 ... 62
5.29 备件包机头导轨 ... 63

6 主牵拉 65
6.1 主牵拉 66
6.2 主牵拉左侧部件 67
6.3 主牵拉右侧部件 68
6.3.1 安装板 69
6.3.2 全浮动轴 70
6.4 主牵拉中间部件 71
6.4.1 后牵拉辊 72
6.4.2 前牵拉辊 73
6.4.3 防缠绕板 76
6.4.4 脉冲发生器和马达 77
6.5 牵拉关闭装置 78
6.6 附加牵拉关闭装置 79
6.6.1 右摆动支架 80
6.6.2 中部摆动握持器 81
6.6.3 左摆动握持器 82

7 辅助牵拉 83
7.1 辅助牵拉 84
7.1.1 预装辅助牵拉 85
7.1.2 马达 90

8 牵拉梳 91
8.1 牵拉梳 92
8.1.1 牵拉梳左侧部件 93
8.1.2 牵拉梳右侧部件 94
8.1.3 牵拉梳中间部件 97

9 喂纱装置 101
9.1 导纱系统 20 FKE 102
9.2 纱线控制装置 103
9.3 左侧导纱设备 E3,5.2 104
9.3.1 左边纱线张力器 E3,5.2 105
9.3.2 左侧进纱装置 107
9.4 左导纱设备 E7.2│E9.2 108
9.4.1 左边纱线张力器 E7.2│E9.2 109
9.5 右侧导纱设备 E3,5.2 111
9.5.1 E3,5.2 右侧纱线张力器 112
9.5.2 整个右侧纱线转向杆 114
9.6 右导纱设备 E7.2│E9.2 115
9.6.1 E7.2│E9.2 机器的右纱线张力器 116
9.7 导纱器和导纱器杆 118
9.8 导纱器座 E3,5.2 119
9.9 导纱器座 E7.2│E9.2 120
9.10 导纱环 121
9.11 纱筒托板 122
9.12 左侧摩擦喂纱轮 123
9.13 右侧摩擦喂纱轮 124
9.14 夹纱器 125

10 吸尘装置 127
10.1 吸尘装置 128
10.2 集尘盒 129
10.3 软管 130

11 操作和控制 131
11.1 输入装置 132
11.2 启动装置 133
11.2.1 操纵杆轴承 134
11.3 落布区控制 135
11.4 振动自停 136
11.5 测量设备 137

12 保护装置 139
12.1 安全侧盖 140
12.2 护板 141
12.3 后护板 142

13 中心润滑 143
13.1 中心润滑 144
13.1.1 整个前端润滑装置 145
13.1.2 整个后部润滑装置 146
13.1.3 分配器 147

14 电气设备 149
14.1 PDF 格式线路图 (221) 150
14.2 随动电缆 152
14.3 电缆装置安装 153
14.3.1 织机电缆 1 153
14.3.2 织机电缆 2 154
14.3.3 织机电缆 86" 155
14.3.4 牵拉梳织机电缆 156

15 控制电子元件 157
15.1 左控制箱 158
15.2 右控制箱 159

16 可交付附件 161
16.1 备件 1 段 (E3,5.2│E7.2) 162
16.2 备件(E9.2) 163
16.3 备件 2 段 164

17 特殊附件 165
17.1 整个导纱器 166
17.2 底部附加板 167
17.3 附加板更新工具 168
17.4 添纱导纱器柄 EW46 169
17.5 添纱导纱器柄(墁调节) 170
17.6 添纱导纱器 3+6 171
17.7 添纱导纱器 4+5 172
17.8 左侧纱筒握持器 173
17.9 右侧纱筒握持器 174
17.10 储纱器 VECTOR 175
17.11 左长摙测检设备 176
17.11.1 纱线长度测量装置 177
17.12 右长摙测检设备 178
17.12.1 右摙测检设备 179
17.13 调节板装置整个针床 180

2 机头传动

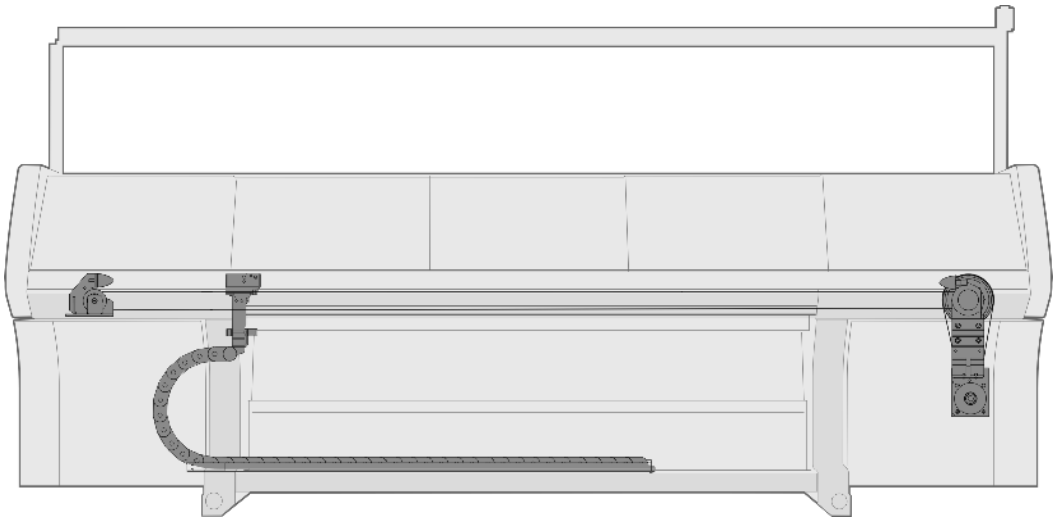

STOLL

2.1 驱动器

位置	名称		ID		位置	名称	ID
Σ	**传动装置**						
1	整个驱动马达		240 743		16	六角螺栓	254 823
2	整个张力轴承		251 581		17	抛物线弹簧	200 661
3	整个风扇		242 413		18	间隔管	253 867
	3a	传动马达风扇托板	241 823		500	带帽螺丝 M8x12	023 138
	3b	整个风扇 512	213 722		501	滑动螺母 M10X12	023 471
14	齿形皮带 50AT10/7040HP		254 822		502	带帽螺丝 M10X25	020 157

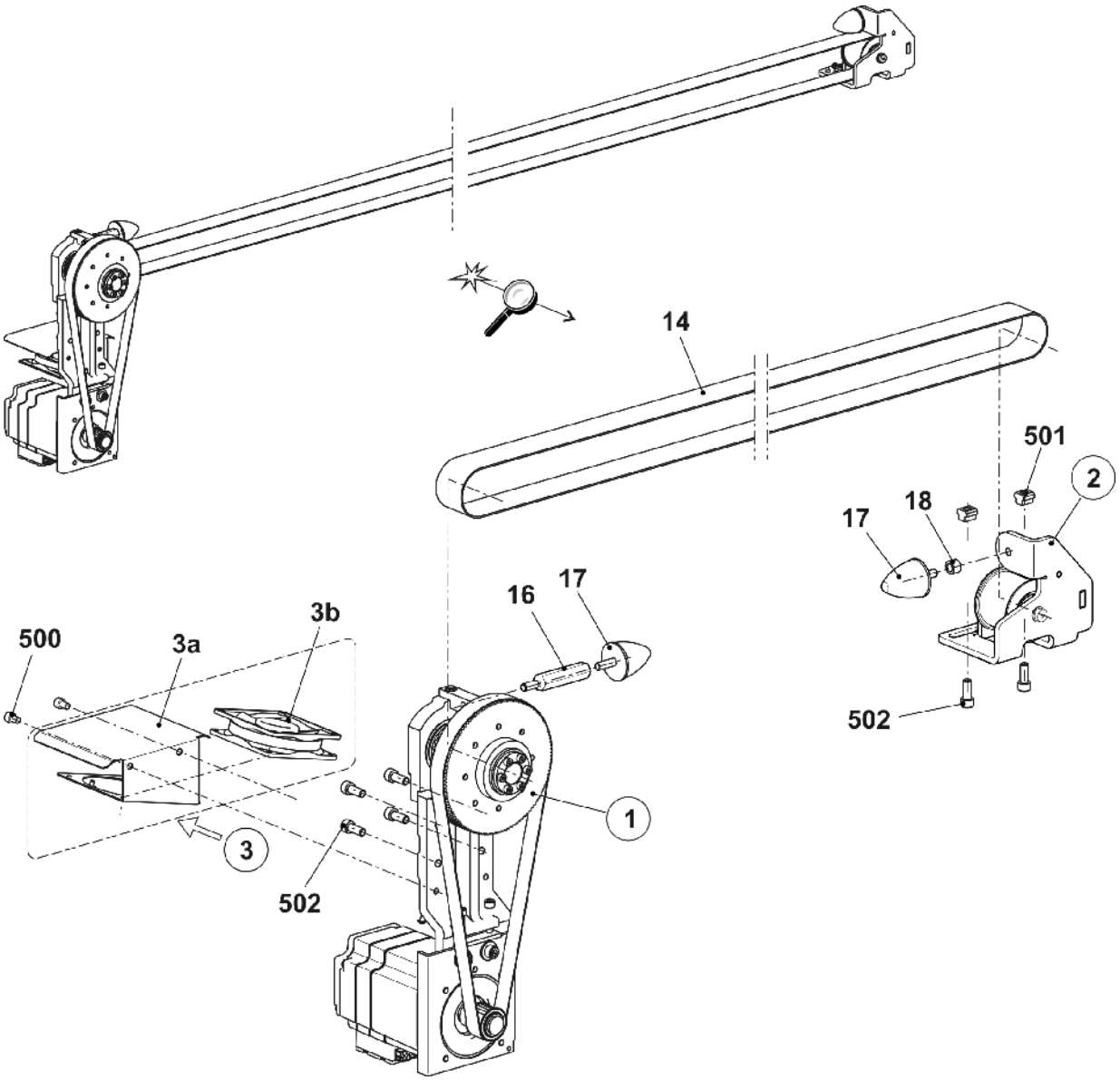

2.1.1 马达和皮带传动

位置	名称		Id	位置	名称		Id
Σ	**整个驱动马达**		**240 743**				
1	驱动马达		256 301		521	锁定环 72x2.5	022 914
2	整个传动轴承		255 005		522	深沟球轴承 6207-2RS	022 915
	2a	传动轴承 ECO2	252 634		523	夹紧套 30X55	023 208
	2b	齿形皮带轮	240 616		524	带帽螺丝 M8X25 12.9	020 142
	2c	小齿轮 57 AT10 18	242 039	3	齿形皮带 250 HP-S5M 1050 NG		240 628
	2d	缓冲支撑块	222 100	500	带帽螺丝 M10X25		020 157
	520	带帽螺丝 M8X35	020 144	501	圆盘 10,5X25X2,5		022 178

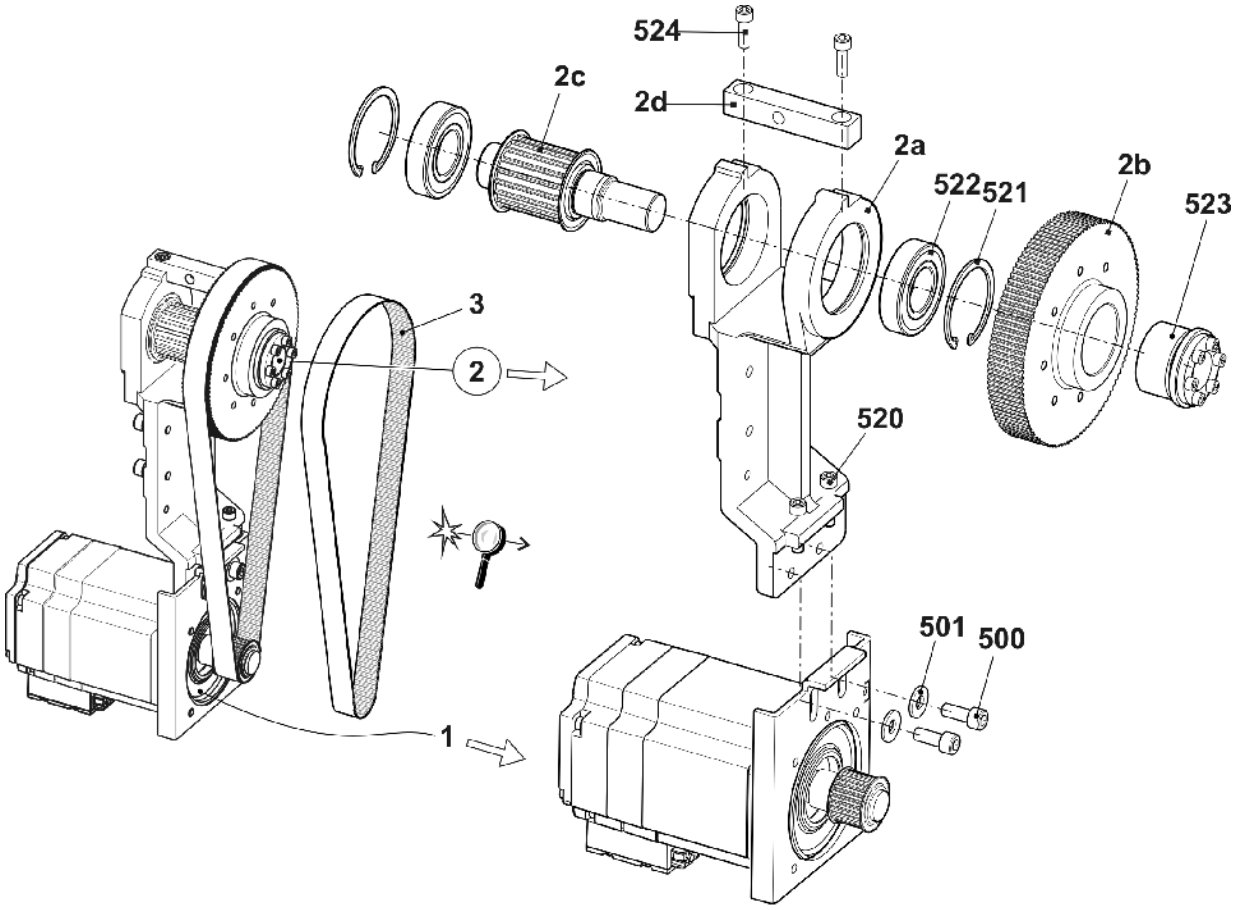

2.1.2 张力轴承

位置	名称		Id	位置	名称		Id
Σ	**整个张力轴承**		**251 581**	2	500	深沟球轴承 625-6305-2RS	255 686
1	张力轴承		251 560		504	锁定环 471-25x1,2	251 617
2	整个张力辊		256 640	501	带帽螺丝 M10x25		023 751
	2a	张力辊	255 684	502	垫圈		020 874
	2b	啮合轴	251 579	510*	偏心轮		255 499

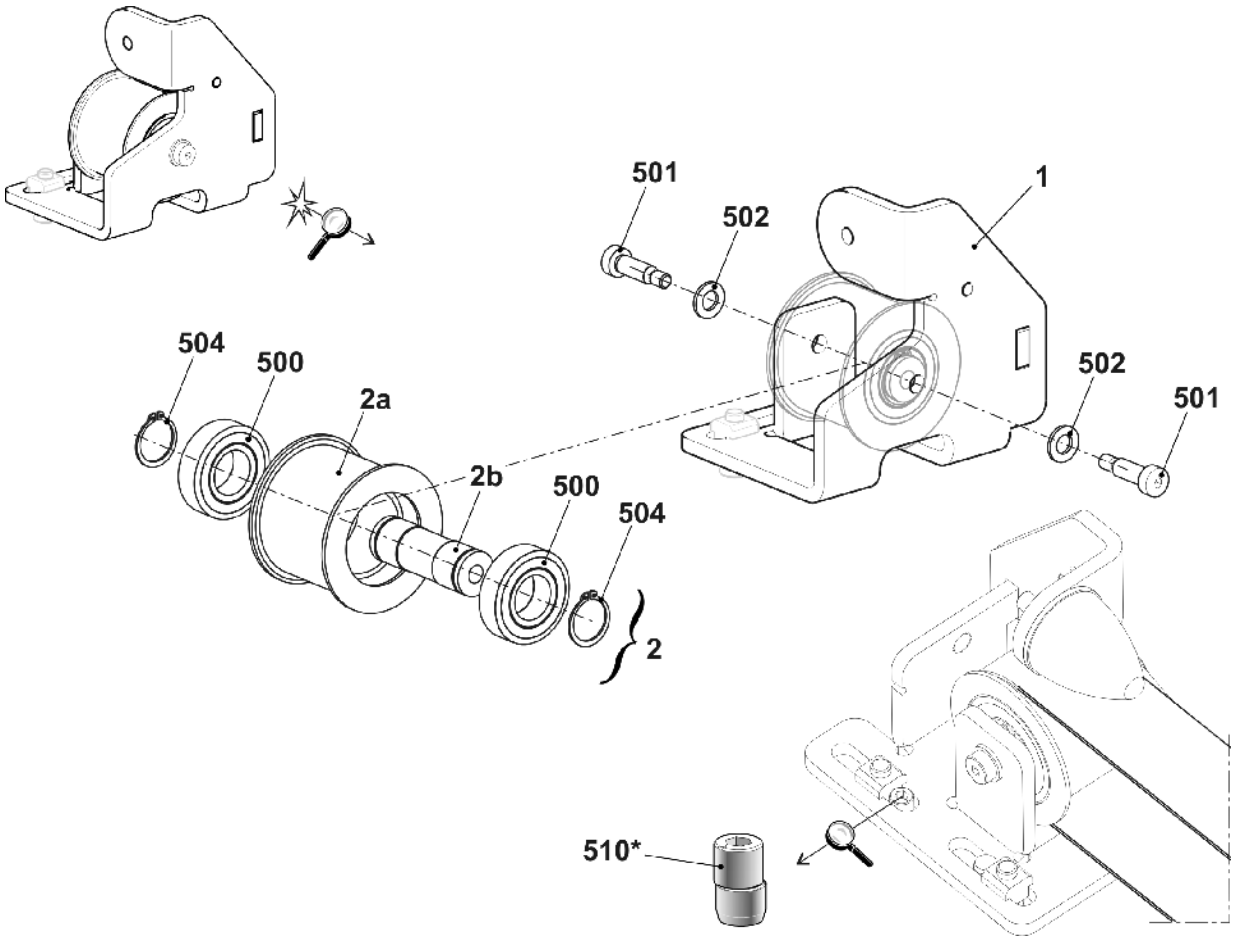

2.2 动力链和携带架

位置	名称		ID	位置	名称		ID
1	动力链 40 个链环		259 232	7	整个机头携带架续		
4	支撑槽		259 273		77	盖条	258 379
5	定距衬套		214 584		574	带帽螺丝 M6x12	020 134
7	整个机头携带架		259 280		577	带帽螺丝 M8x30	020 143
	71	机头携带架	258 380		579	固件	026 489
	72	机头携带架开关触发杆	258 381		570	带帽螺丝 M6x8	023 411
	73	电缆携带架	259 286	10	软管夹		214 653
	74	夹板	252 592	500	带帽螺丝 M6x20		020 136
	75	电缆夹	204 688	502	带帽螺丝 M6x8		023 411
	76	黑色多孔橡胶	202 597	503	带帽螺丝 M6x16		020 135

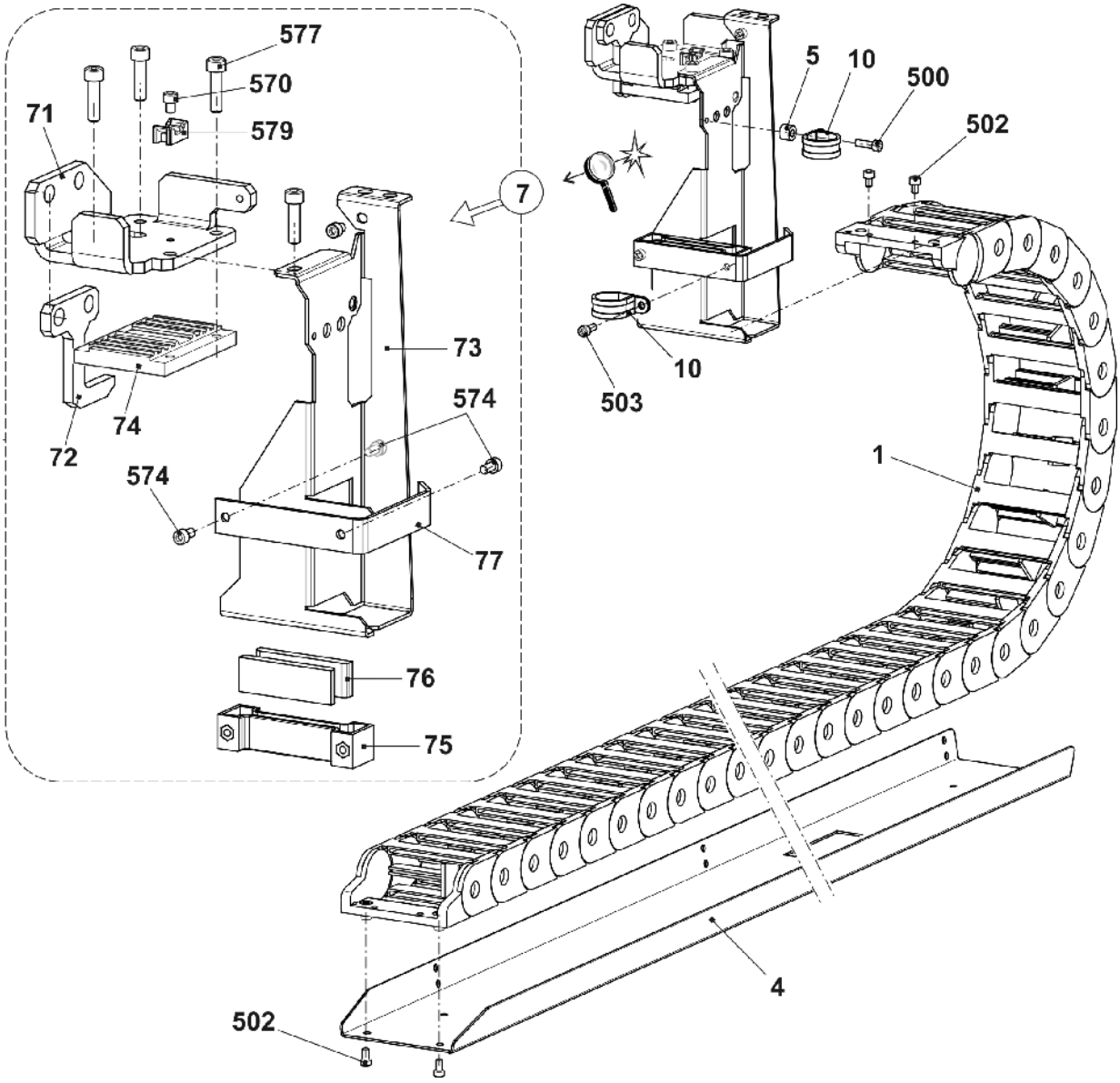

3 横移

STOLL

3.1 横移传动

位置	名称	Id	位置	名称	Id
Σ	**横移**		501	带帽螺丝 M6x16	023 116
1	整个横移马达	258 192	504	带帽螺丝 M5x12	020 132
2	轴承	227 605	505	垫圈	022 175
3	心轴轴承	253 262	509	垫片 0,03x15x63	023 482
4	横移限位开关电路板	229 396	510	垫片 0,05x15x63	023 483
5	后横移盖板	254 776	511	垫片 0,1x15x63	023 484
6	左侧横移杆	213 799	512	垫片 0,2x15x63	023 485
7	横移杆	241 853	518	垫片 0,03x15x75	023 395
8	导板	206 382	519	垫片 0,05x15x75	023 396
9	齿形皮带 150 S 5M 425	229 280	520	垫片 0,1x15x75	023 397
13	开关触动板	254 448	521	垫片 0,2x15x75	023 398
19	限位螺丝	222 645	900	带帽螺丝 M6x12	022 795
20	盖板	232 544	901	平头螺丝 M6x10	023 183
21	定距螺栓	232 543	902	带帽螺丝 M8x30	020 143
500	带帽螺丝 M4x4	022 767	903	带帽螺丝 M8x25	020 142

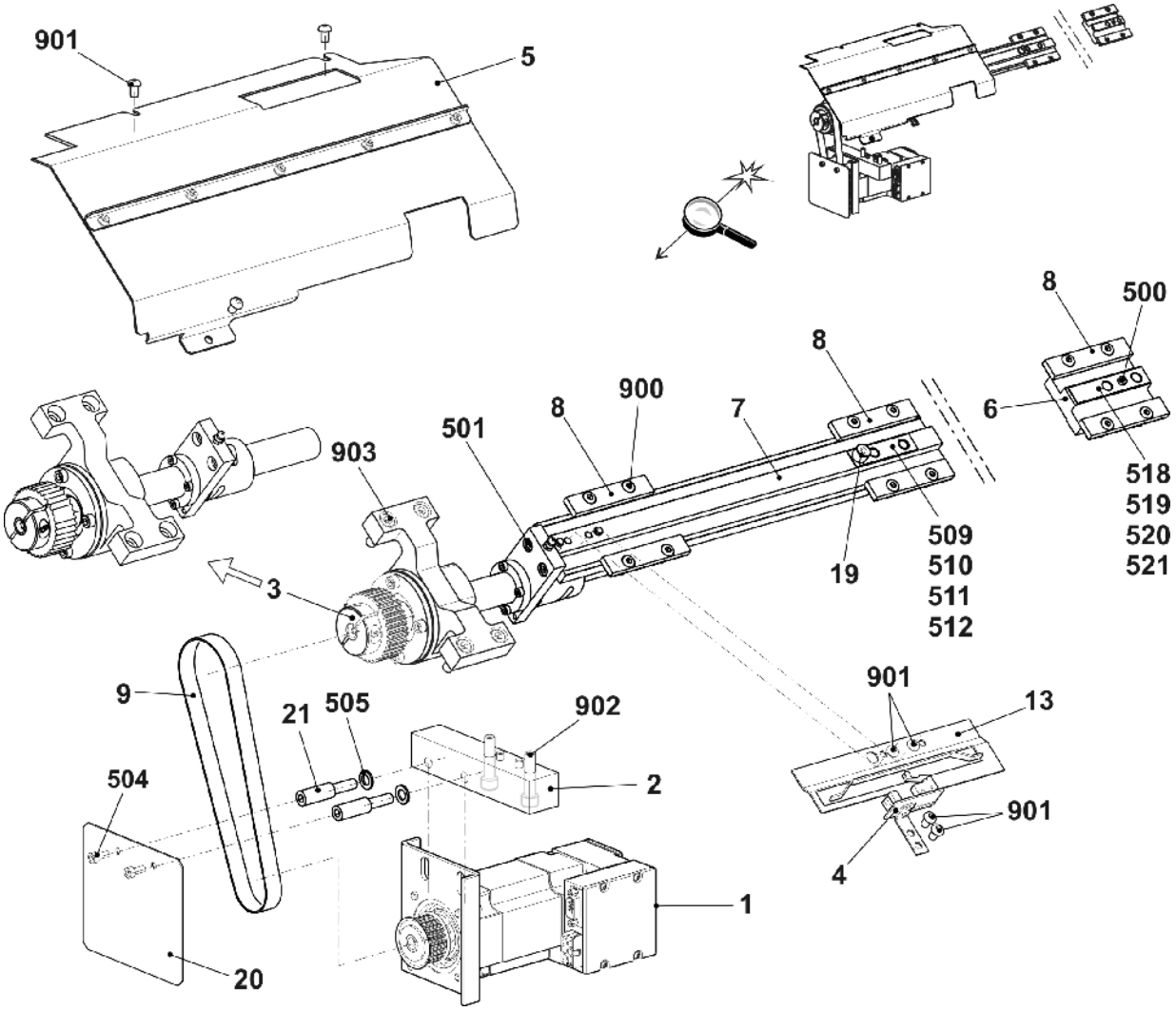

4 针床

STOLL

4.1 针床 E3,5.2

位置	名称	ID		位置	名称	ID
Σ	**整个前后针床** E3,5.2	**264 525**		20	前压条 E3,5.2	264 548
1	前后针床 E3,5.2	264 524		21	罩盖轨道选择区域 E7.2+9.2	254 367
3	整个主针槽壁 E3,5.2	254 928		22	中间轨道 E7.2+9.2	254 361
4	挺针片 E3,5.2	240 513		23	支架	240 604
5	压力条 E7.2+9.2	254 311		24	限位螺丝 AWS	235 243
6	中间轨道 E3,5.2	264 547		25	限位螺丝	235 244
7	中间片 E3,5.2	241 223		27	导纱钩 E3,5.2	254 930
8	选针片 E3,5.2	240 815		28	弹簧 NHP E3,5.2	241 307
9	线支架 E3,5.2	241 334		501	带帽螺丝 M5x8	023 154
10	沉降片 E3,5.2	254 929		502	带帽螺丝 M6x12	020 134
11	织针导向 E3,5.2	254 933		900	带帽螺丝 M8x30	020 143
12	织针 E3,5.2	254 102		40*	圆刷	230 744
16	弹簧钢丝 E7.2+9.2 D=2	254 363		41*	圆刷	202 600
18	织针压条 E7.2+9.2	254 368		43*	调节螺栓	230 742
19	后压条 E7.2+9.2	254 365		540*	带帽螺丝 M5x12	020 032

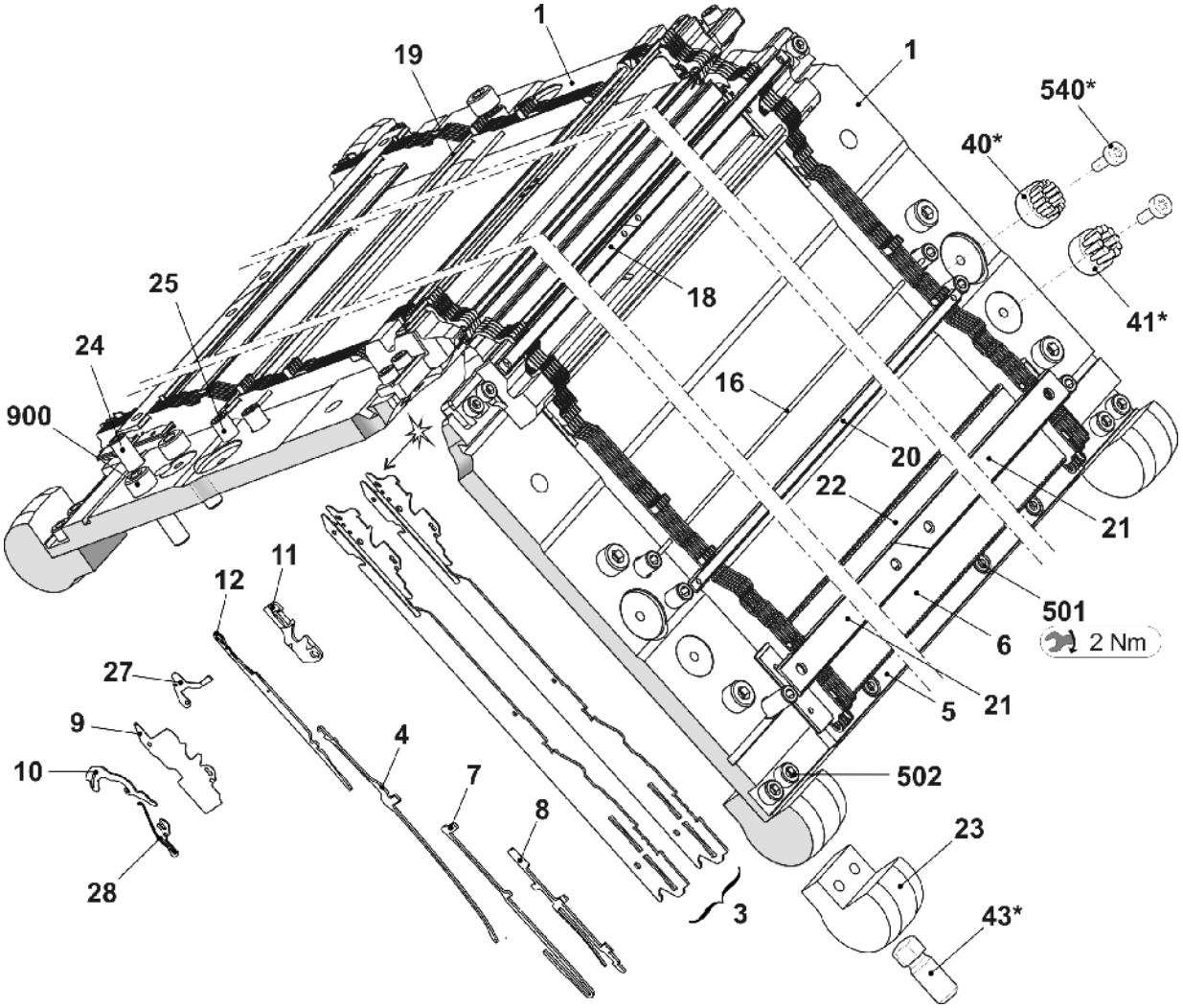

4.2 针床 E3,5.2 续

位置	名称	ID		位置	名称	ID
2	定位钢丝 E7.2+9.2 D=3	254 360		25	限位螺丝	235 244
6	中间轨道 E3,5.2	264 547		26	垫片金属针槽壁 E3,5.2	241 231
13	整个左侧限位器 E5.2-9.2	236 976		29	引导条	254 443
14	整个右侧限位器 E5.2-9.2	236 977		30	导向件	233 023
15	弹簧钢丝 E7.2+9.2 D=0,8	254 362		31	定位钢丝 E7.2+9.2 D=1,6	254 369
16	弹簧钢丝 E7.2+9.2 D=2	254 363		500	带帽螺丝 M3x6	022 589
17	定位钢丝 E7.2+9.2 D=2	254 364		503	带帽螺丝 M5x12	020 132
21	罩盖轨道选择区域 E7.2+9.2	254 367		45*	调节片	206 375
22	中间轨道 E7.2+9.2	254 361		46*	整个固定螺丝	207 712

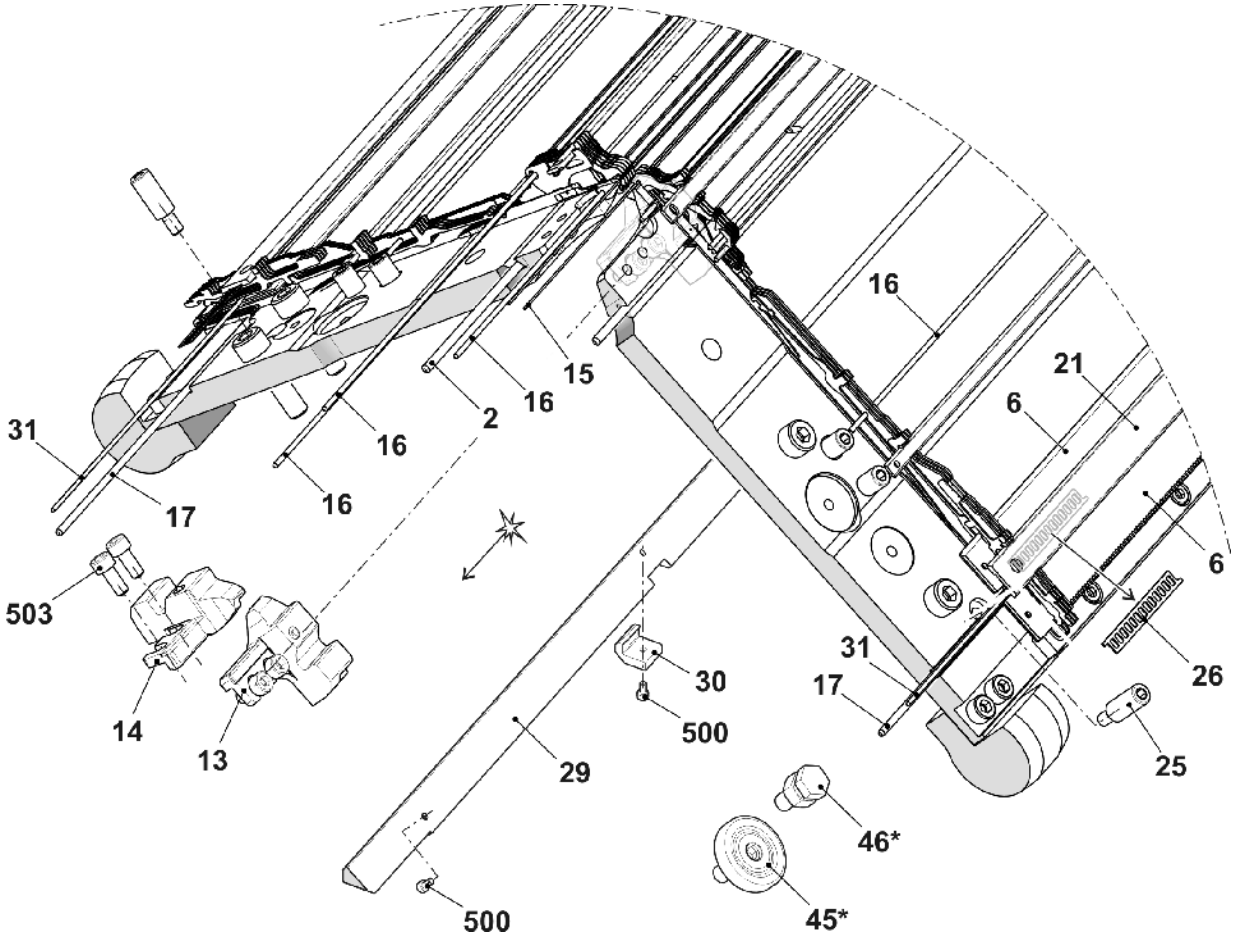

STOLL

4.3 针床 E7.2

位置	名称	ID	位置	名称	ID
Σ	**整个前后针床** E7.2	**254 527**	20	前压条 E7.2	254 531
1	前后针床 E7.2	254 526	21	罩盖轨道选择区域 E7.2+9.2	254 367
3	整个主针槽壁 E7.2	252 639	22	中间轨道 E7.2	254 361
4	挺针片 E7.2	237 964	23	支架	240 604
5	压力条 E7.2+9.2	254 311	24	限位螺丝 AWS	235 243
6	中间轨道 E7.2	254 530	25	限位螺丝	235 244
7	中间片 E7.2	237 968	27	导纱钩 E7.2	252 674
8	选针片 E7.2	251 063	28	弹簧 NHP	237 057
9	线支架 E7.2	237 942	501	带帽螺丝 M5x8	023 154
10	沉降片 E7.2	252 675	502	带帽螺丝 M6x12	020 134
11	织针导向 E7.2	252 676	900	带帽螺丝 M8x30	020 143
12	织针 E7.2	252 632	40*	圆刷	230 744
16	弹簧钢丝 E7.2+9.2 D=2	254 363	41*	圆刷	202 600
18	织针压条 E7.2+9.2	254 368	43*	调节螺栓	230 742
19	后压条 E7.2+9.2	254 365	540*	带帽螺丝 M5x12	020 032

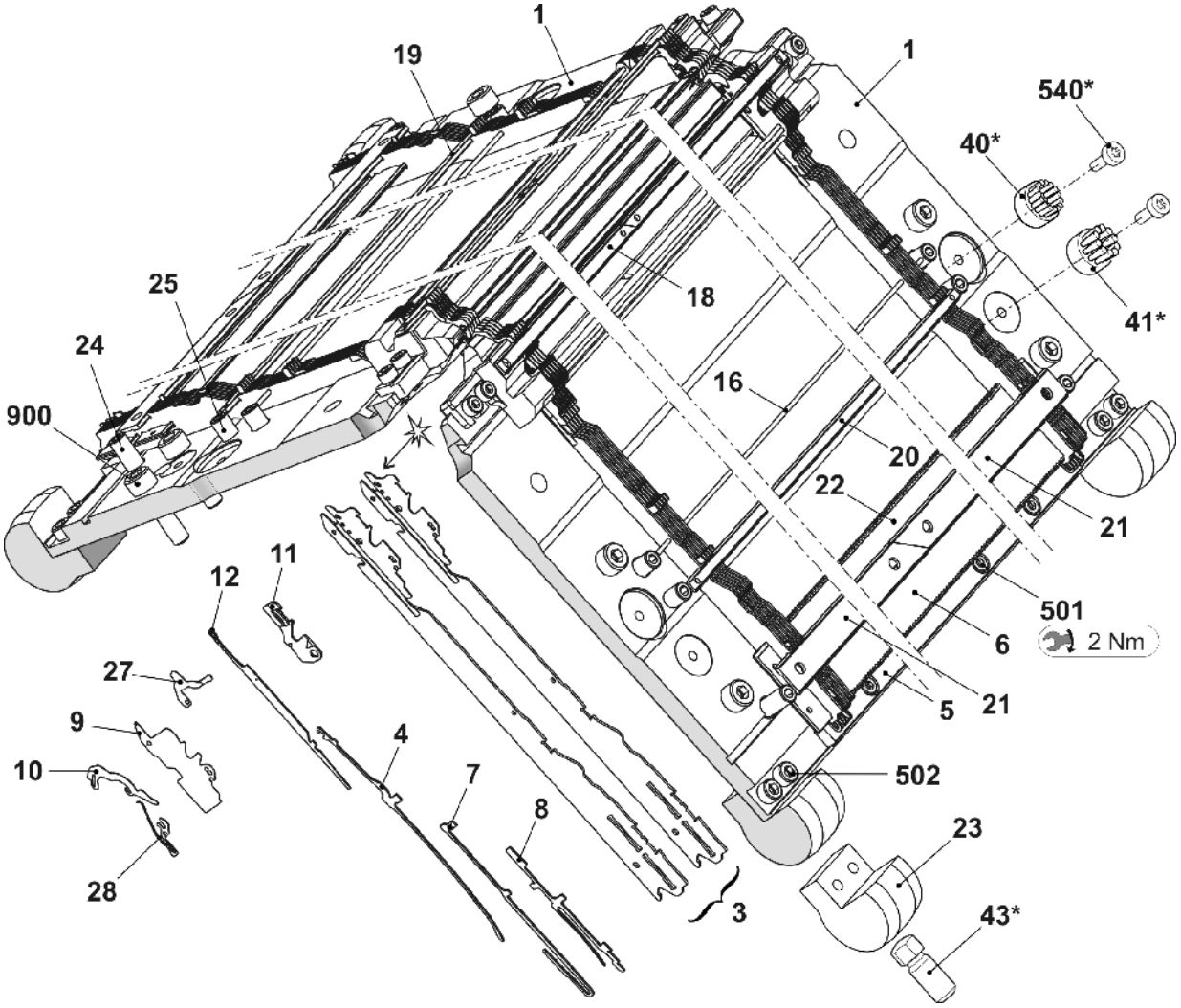

4.4 针床 E7.2 续

位置	名称	ID		位置	名称	ID
2	定位钢丝 E7.2+9.2 D=3	254 360		25	限位螺丝	235 244
6	中间轨道 E7.2	254 530		29	引导条	254 443
13	整个左侧限位器 E5.2-9.2	236 976		30	导向件	233 023
14	整个右侧限位器 E5.2-9.2	236 977		31	定位钢丝 E7.2+9.2 D=1,6	254 369
15	弹簧钢丝 E7.2+9.2 D=0,8	254 362		500	带帽螺丝 M3x6	022 589
16	弹簧钢丝 E7.2+9.2 D=2	254 363		503	带帽螺丝 M5x12	020 132
17	定位钢丝 E7.2+9.2 D=2	254 364		45*	调节片	206 375
21	罩盖轨道选择区域 E7.2+9.2	254 367		46*	整个固定螺丝	207 712
22	中间轨道 E7.2+9.2	254 361				

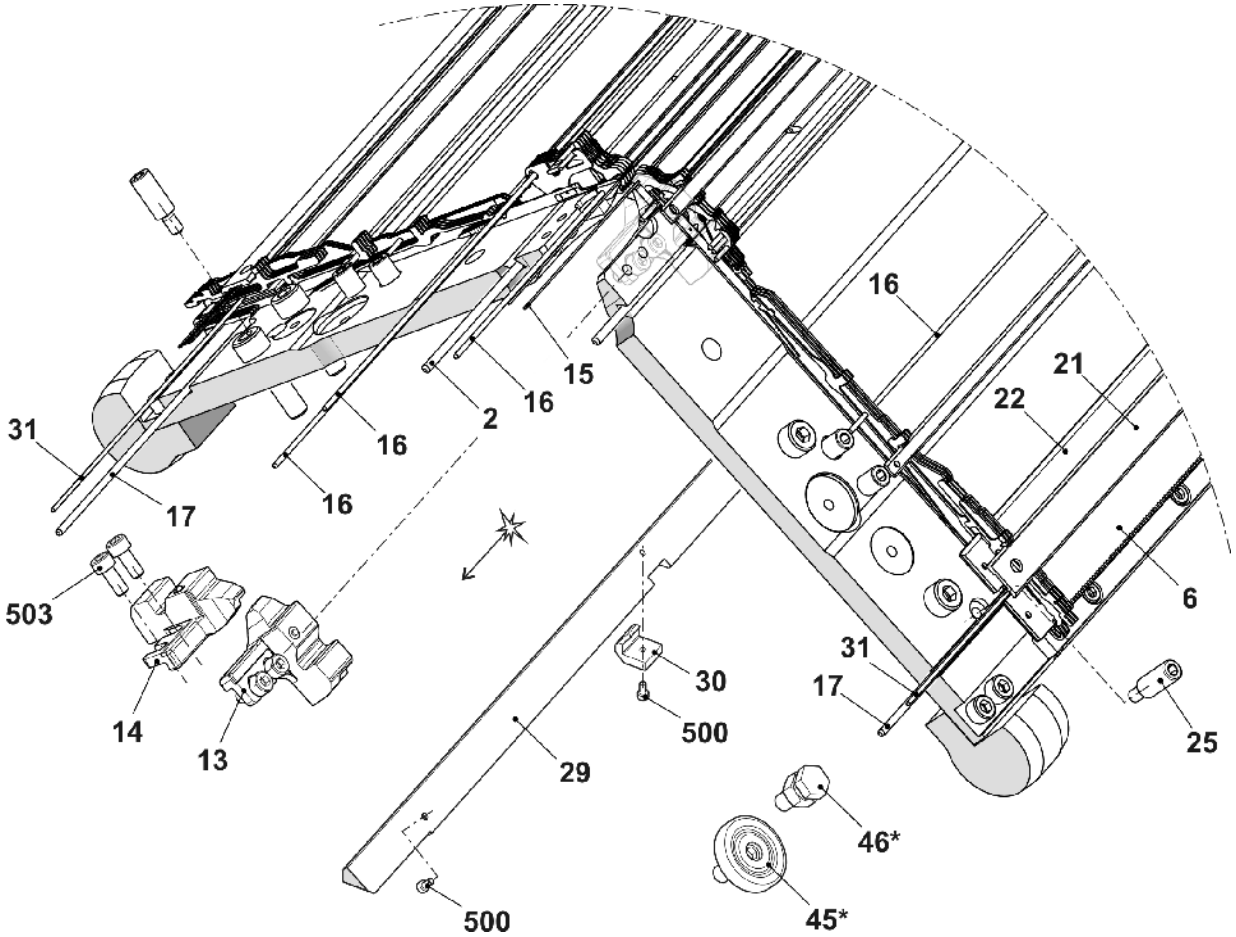

STOLL

4.5 针床 E9.2

位置	名称	ID		位置	名称	ID
Σ	**整个前后针床** E9.2	**254 310**				
1	前后针床 E9.2	254 306		20	前压条 E9.2	254 366
3	整个主针槽壁 E9.2	254 167		21	罩盖轨道选择区域 E7.2+9.2	254 367
4	挺针片 E9.2	240 512		23	支架	240 604
5	压力条 E7.2+9.2	254 311		24	限位螺丝 AWS	235 243
6	中间轨道 E9.2	254 389		25	限位螺丝	235 244
7	中间片 E9.2	241 254		27	导纱钩 E9.2	254 170
8	选针片 E9.2	243 170		28	弹簧沉降片 E9.2	254 287
9	线支架 E9.2	254 171		501	带帽螺丝 M5x8	023 154
10	沉降片 E9.2	254 169		502	带帽螺丝 M6x12	020 134
11	织针导向 E9.2	254 172		900	带帽螺丝 M8x30	020 143
12	织针 E9.2	236 260		40*	圆刷	230 744
16	弹簧钢丝 E7.2+9.2 D=2	254 363		41*	圆刷	202 600
18	织针压条 E7.2+9.2	254 368		43*	调节螺栓	230 742
19	后压条 E7.2+9.2	254 365		540*	带帽螺丝 M5x12	020 032

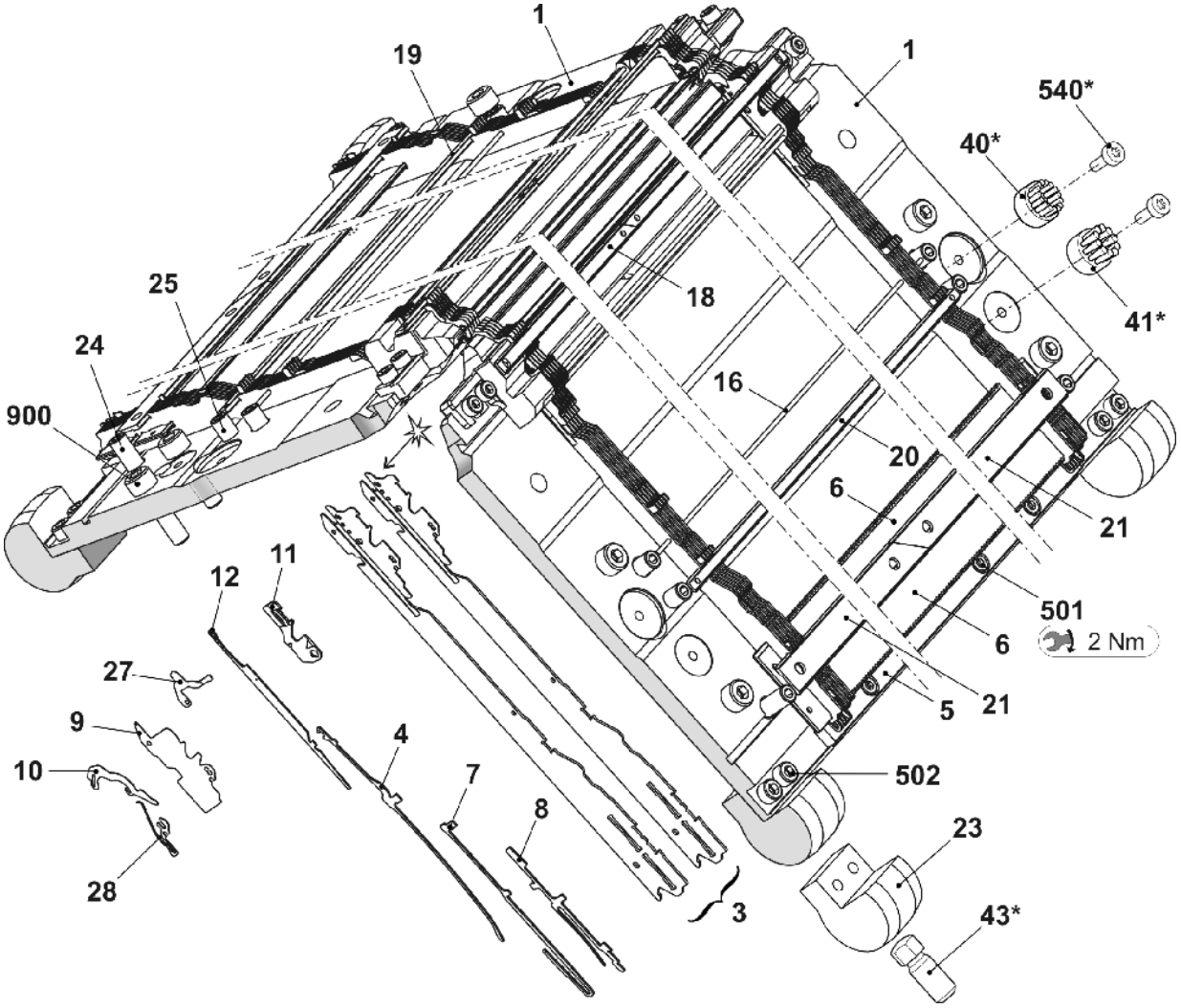

4.6 连续针床 E9.2

位置	名称	ID		位置	名称	ID
2	定位钢丝 E7.2+9.2 D=3	254 360		25	限位螺丝	235 244
6	中间轨道 E9.2	254 389		29	引导条	254 443
13	整个左侧限位器 E5.2-9.2	236 976		30	导向件	233 023
14	整个右侧限位器 E5.2-9.2	236 977		31	定位钢丝 E7.2+9.2, D=1,6	254 369
15	弹簧钢丝 E7.2+9.2 D=0,8	254 362		500	带帽螺丝 M3x6	022 589
16	弹簧钢丝 E7.2+9.2 D=2	254 363		503	带帽螺丝 M5x12	020 132
17	定位钢丝 E7.2+9.2 D=2	254 364		45*	调节片	206 375
21	罩盖轨道选择区域 E7.2+9.2	254 367		46*	整个固定螺丝	207 712

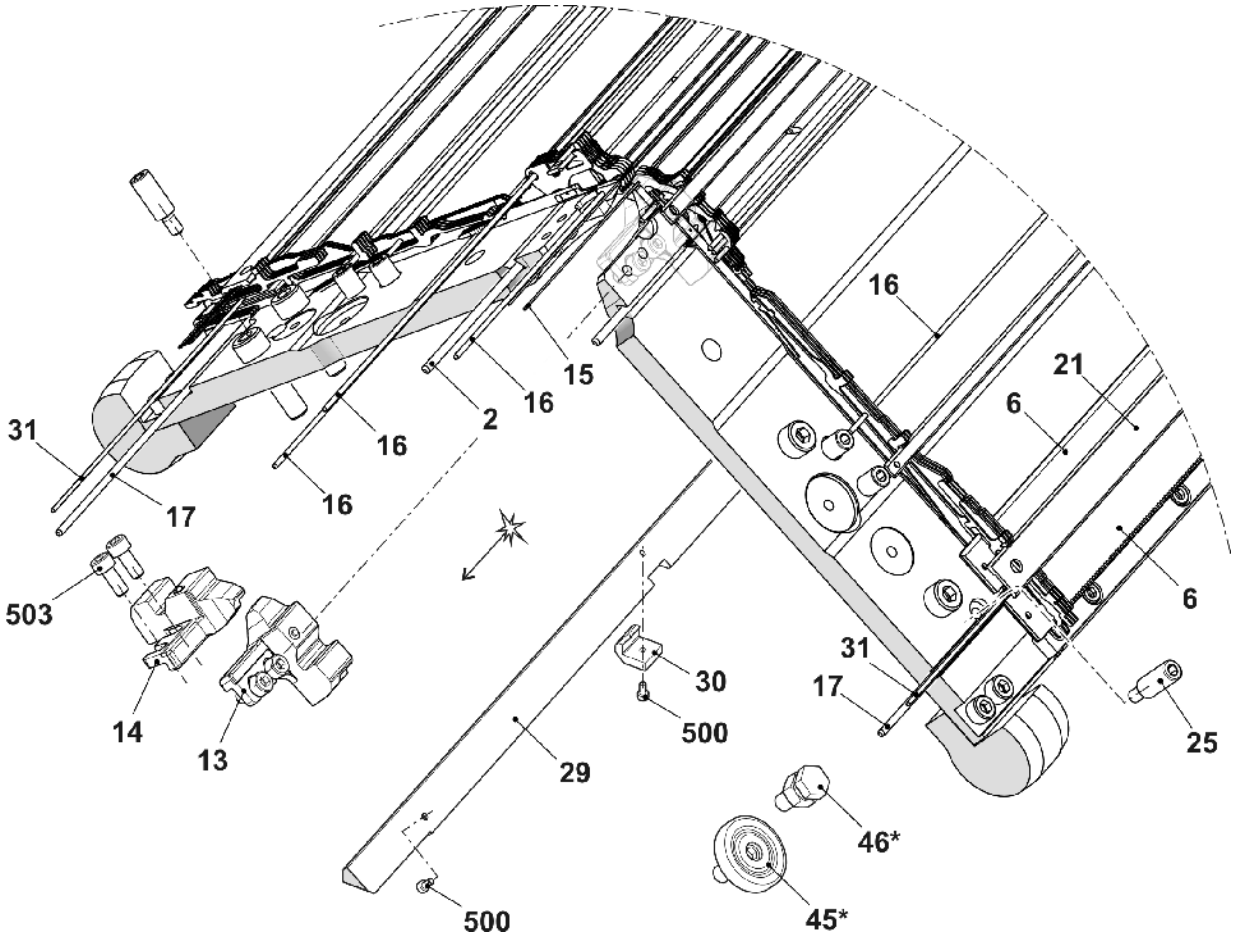

STOLL

4.7 切夹纱装置

位置	名称	Id		位置	名称	Id
Σ	**整个夹纱/剪纱**	**214 257**				
1	整个曲轴箱	214 188		4	电缆夹 225/3,2	008 321
2	整个选择片套	214 256		500	带帽螺丝 M4x45	023 419

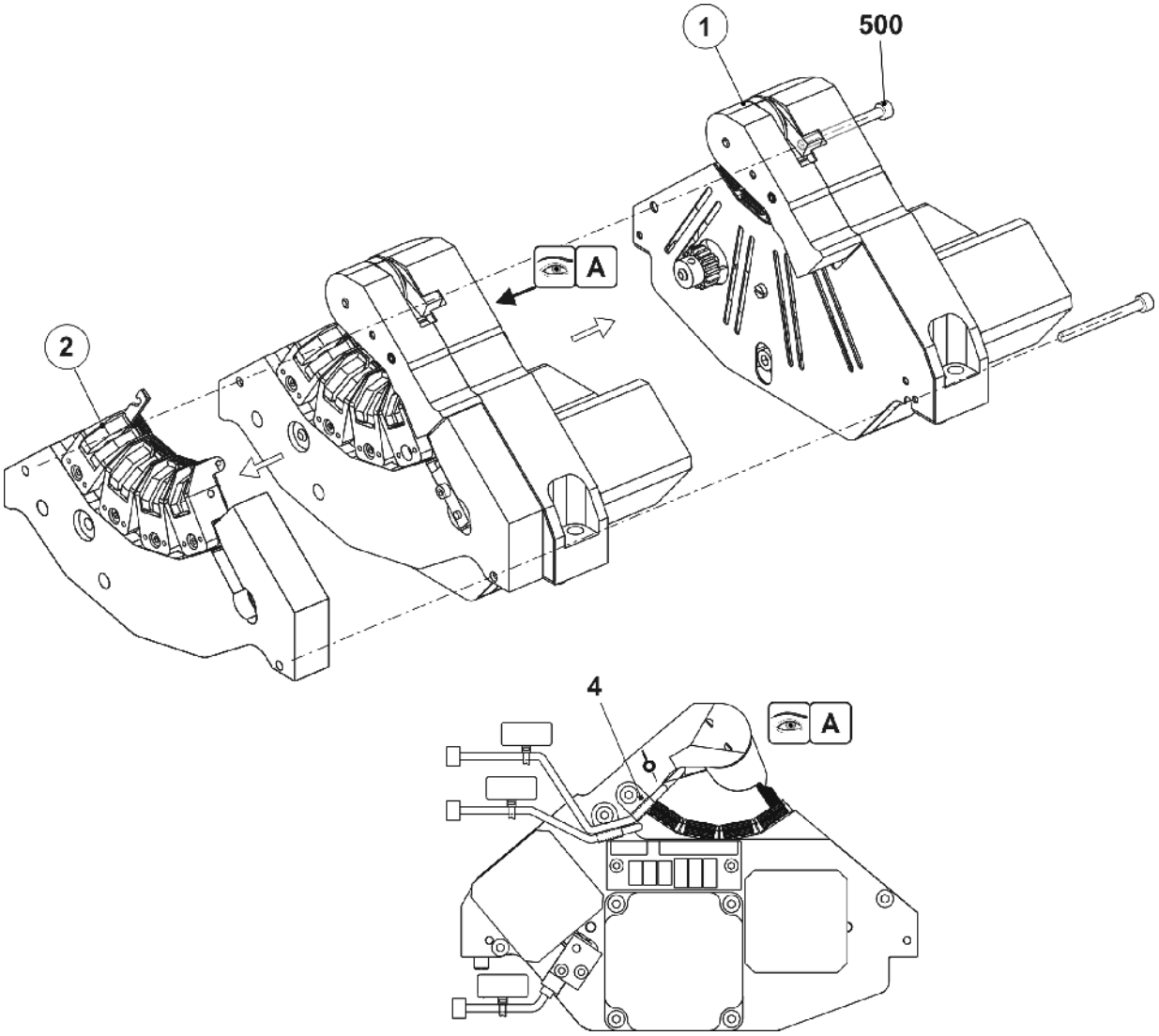

4.7.1 曲轴箱

位置	名称		ID	位置	名称	ID
Σ	**整个曲轴箱**		**214 188**			
1	曲轴箱		215 078	6	整个连接杆导轨	214 191
2	整个张力辊		221 211	7	齿形皮带 6M182	213 890
3	整个手指支架		235 501	8	导板	214 185
	3a	整个传送片	235 500	9	中间板	214 704
	3b	指型支架	234 993	500	带帽螺丝 M3x28	022 350
	3c	齿形皮带 6M111	213 889	501	带帽螺丝 M4x40	023 095
	3d	定距螺栓	213 062	502	固定螺栓 M3x4-45H	022 674
	510	垫圈 A5,3	020 871	503	垫圈 3,2	020 877
	511	锁定环 5x0,6	023 347	504	带帽螺丝 M5x8	023 319
4	袖子		214 240	505	垫圈 5,3	020 880
5	正齿轮		213 893			

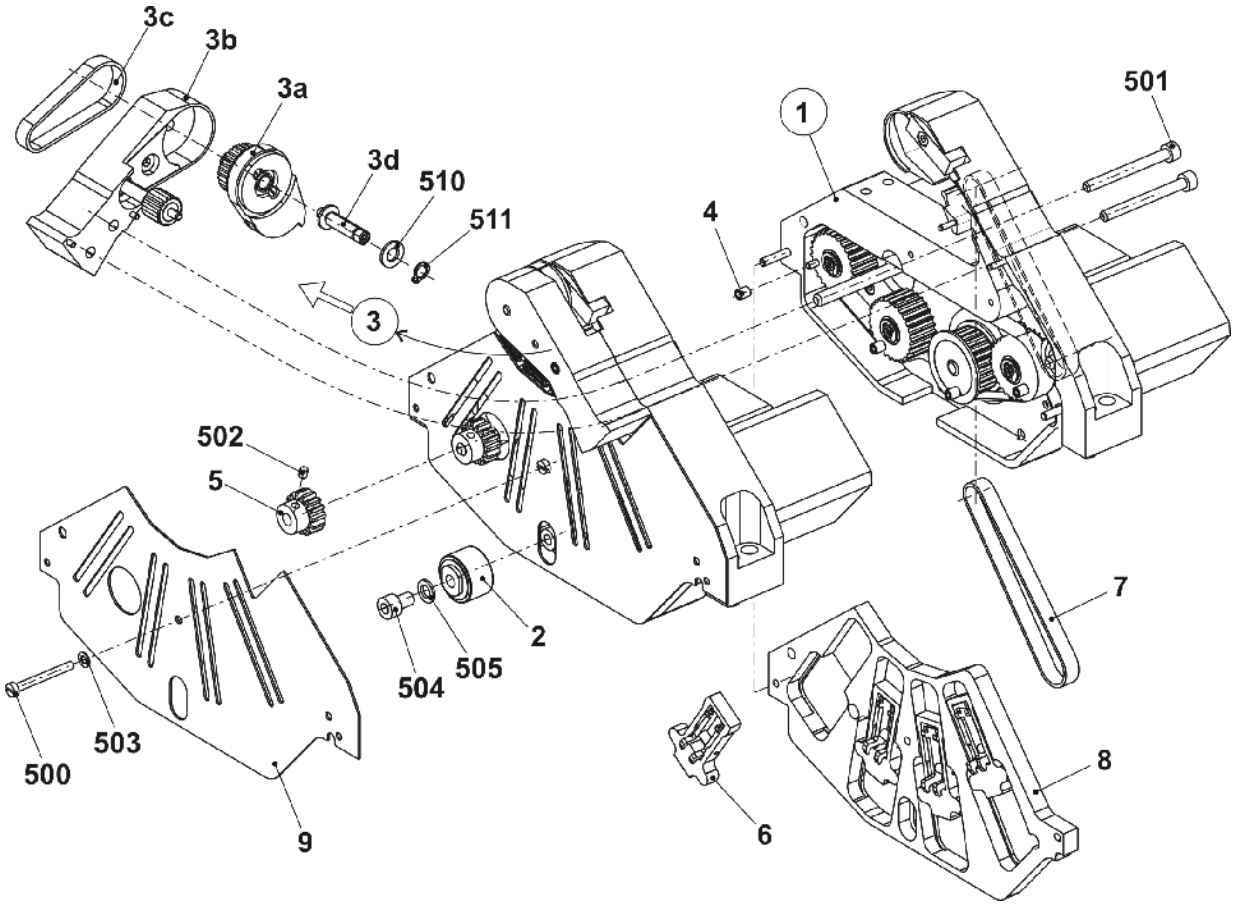

4.7.2 带传动的曲轴箱

位置	名称	Id		位置	名称	Id
Σ	**曲轴箱**	**215 078**				
1	曲轴箱	214 182		10	传感器开关	213 721
2	整个传送片马达	213 815		11	连接器板	222 822
3	整个布进马达	213 819		12	绝缘板	222 933
4	步进马达 PK245	213 732		501	带帽螺丝 M3x10	022 991
5	顶部接近感应开关	268 490		502	带帽螺丝 M4x10	023 136
9	齿形皮带 80S3M300NG	213 891		503	带帽螺丝 M3x8	022 582

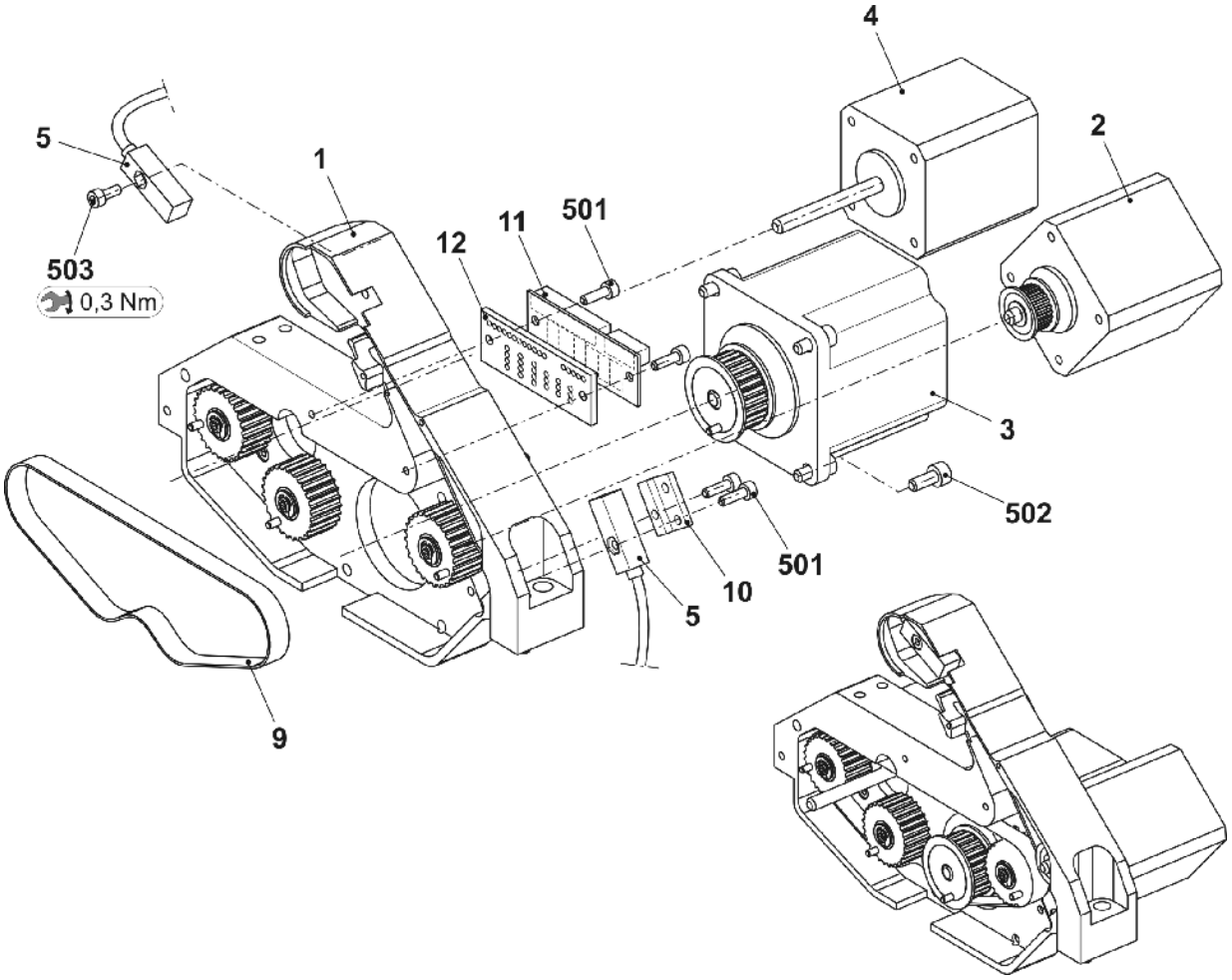

4.7.3 选择片座

位置	名称	Id		位置	名称	Id
Σ	**整个选择片套**	**214 256**		5	切夹纱剪刀	216 408
1	选择片座	214 288		6	左侧桥接	224 698
2	选择片导轨	227 073		7	右侧桥接	224 701
3	整个刀片握持器	251 720		500	带帽螺丝 M3x12	022 648
4	顶部接近感应开关	268 490		501	带帽螺丝 M4x6	020 019

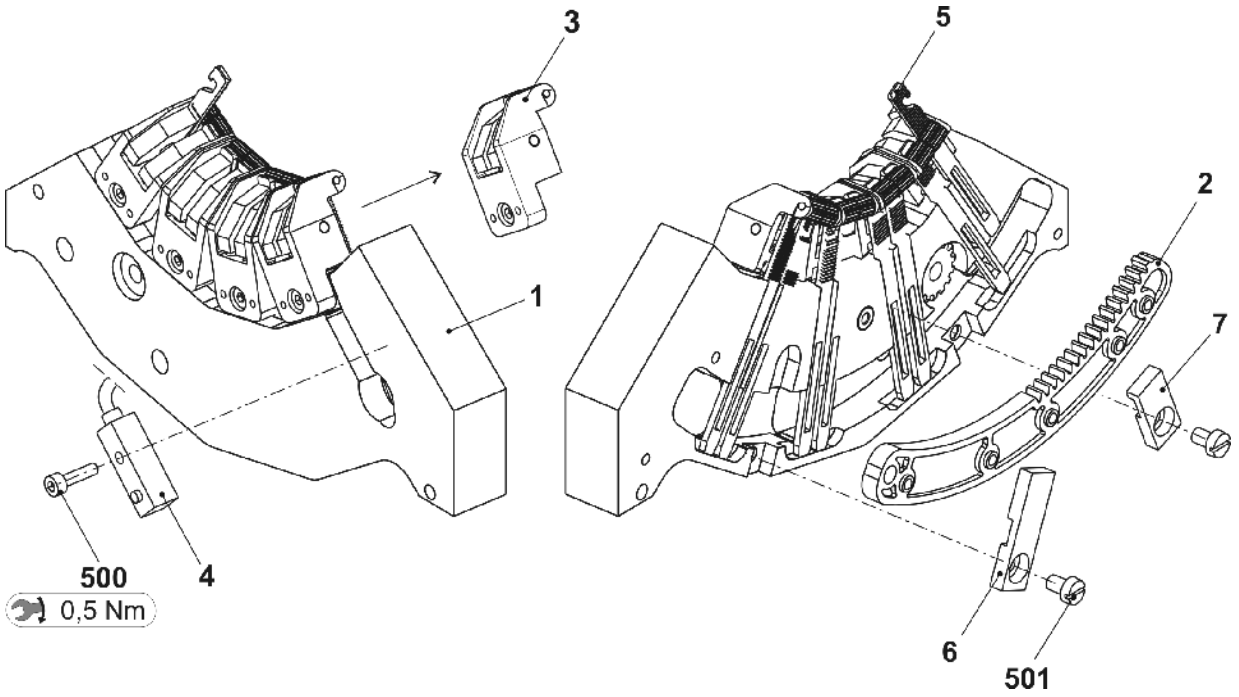

4.8 左右两侧罩盖

位置	名称	ID		位置	名称	ID
1	左侧保护盖	241 938		500	盘头螺丝 M8x10	241 930
2	右侧保护盖	241 939				

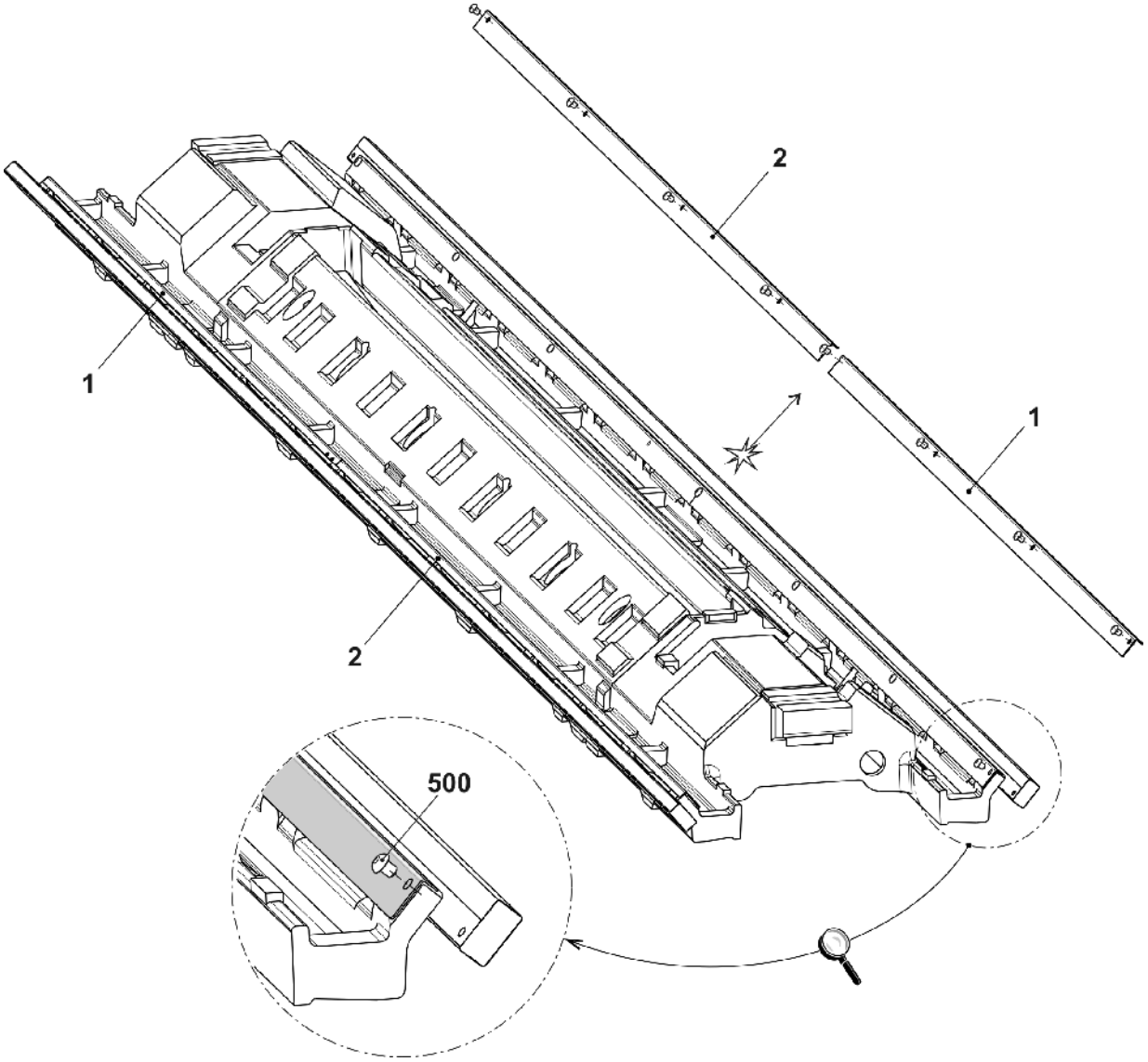

5 机头

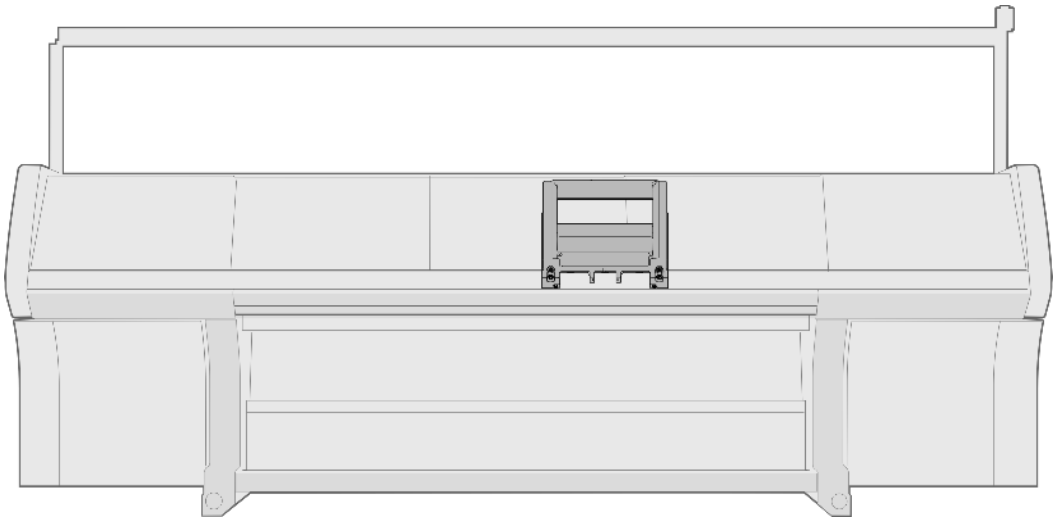

STOLL

5.1 机头部分总览

位置	名称	Id
Σ	**整个机头**	
	E3,5.2	**268 430**
	E7.2	**256 649**
	E9.2	**256 650**
1	整个织针三角座	
	E3,5.2	256 416
	E7.2	236 143
	E9.2	241 976
2	整个沉降片三角座	236 199
	整个沉降片三角座 E9.2	254 294
4	外侧导纱器驱动磁铁组	241 080
5	中间导纱器驱动磁铁组	241 081

位置	名称	Id
6	偏心轮	244 520
12	清洁器毛毡	241 411
13	销子	212 204
14	销子	212 392
35	顶盖	265 390
501	带帽螺丝 M4x10	023 450
509	弹簧挡圈 3,2	021 019
50*	整个探针器	237 050
51*	整个毛刷支架	
	E3,5.2	243 077
	E7.2	235 410
	E9.2	243 076

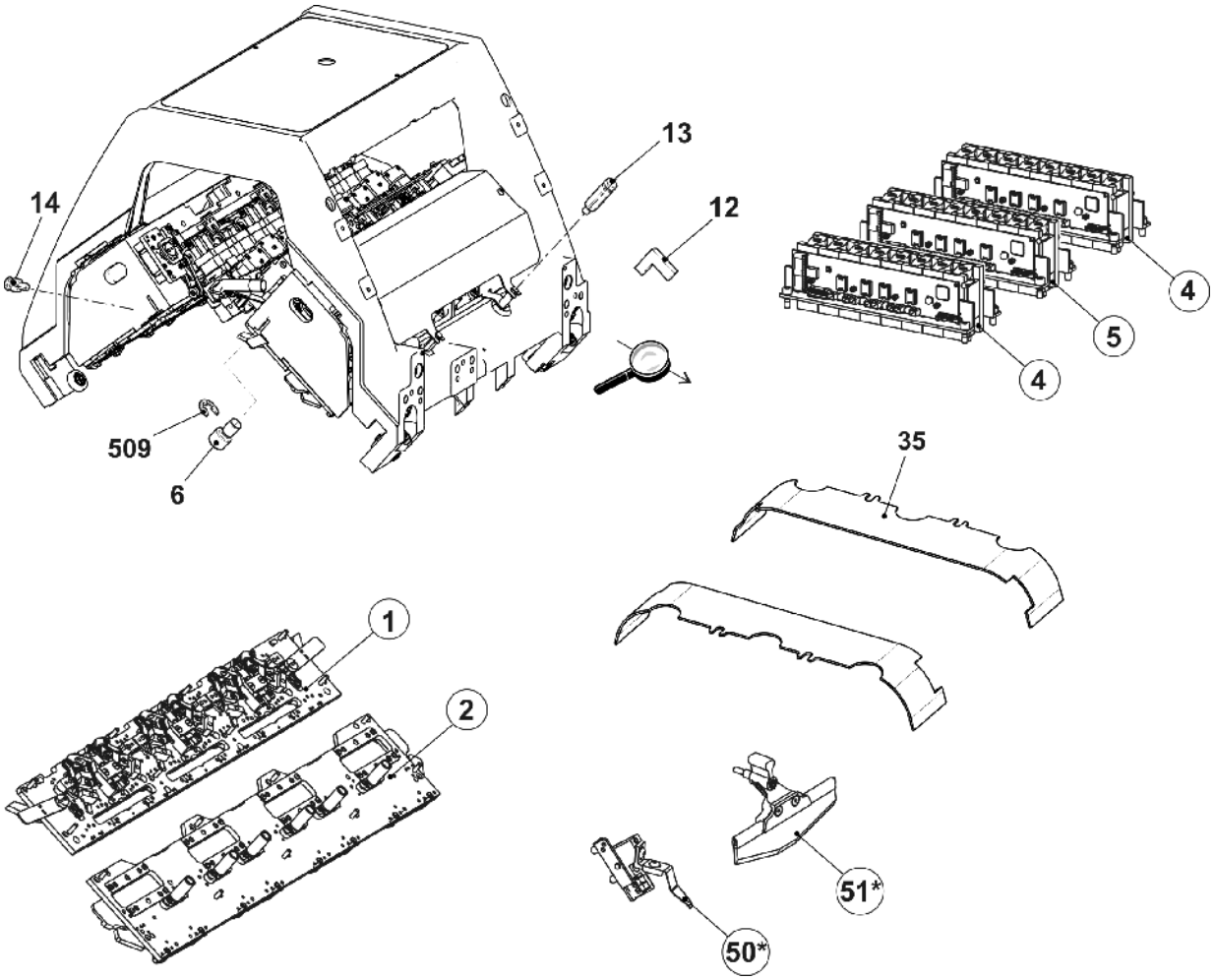

5.2 机头部分总览，附加部分

位置	名称	Id
Σ	**整个机头**	
	E3,5.2	**268 430**
	E7.2	**256 649**
	E9.2	**256 650**
8	整个导轨槽	236 101
9	整个机头(E3,5.2)	268 429
	3 系统机头 730S	256 498
10	控制装置毛刷	236 102
11	整个选针系统	
	E3,5.2	216 218
	E14 (E7.2)	229 300
	E16-18 (E9.2)	220 114
18	整个压力部分控制	
	E7.2/E3,5.2	253 197
	E9.2	254 998
21	整个马达装置(E3,5.2)	268 433
	整个马达装置(E7.2 und E9.2)	236 121

位置	名称	Id
25	整个分配器 730S/7830S okc (E3,5.2)	268 510
	整个分配器 730S okc	236 067
44	整个导轨槽	242 046
50	左侧控制装置 PL/ES	
	E3,5.2	255 109
	E7.2	253 972
	E9.2	254 242
51	中央控制装置 PL/ES	
	E3,5.2	255 123
	E7.2	253 973
	E9.2	254 243
52	右侧控制装置 PL/ES	
	E3,5.2	255 110
	E7.2	253 974
	E9.2	254 244
60*	缆线装置机头 730S	236 887
900	带帽螺丝 M4x45	023 419

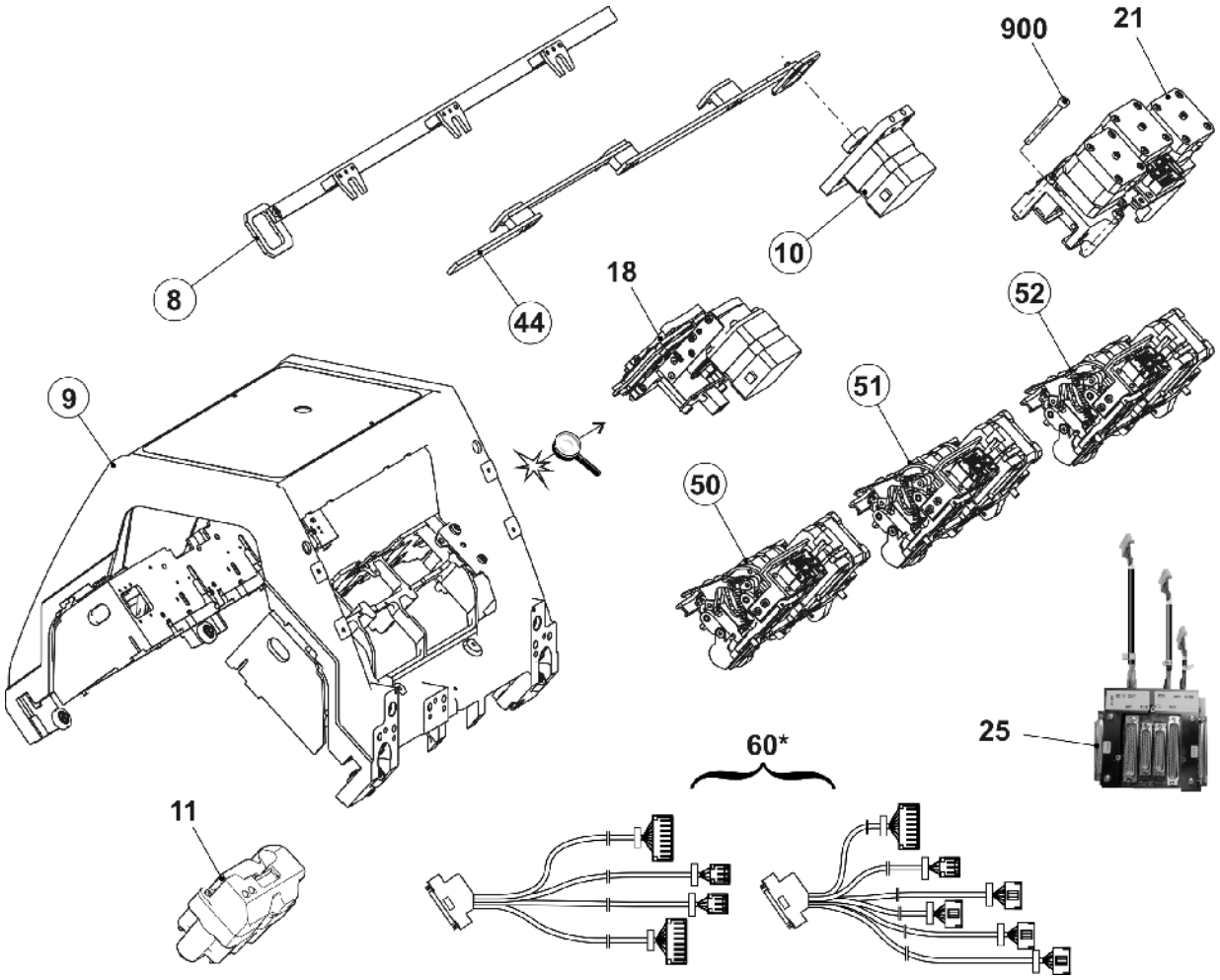

STOLL

5.3 E3,5.2 机器上的三角部分 (顶部)

位置	名称	Id	位置	名称	Id
Σ	整个织针三角座 E3,5.2 + 5.2	**256 416**	32	整个控制装置	236 293
18	杆	235 461	32a	导纱块	235 547
19	轴肩螺丝	235 462	32b	整个开关导轨	236 144
20	板	235 463	32c	控制片	235 550
24	右侧导轨槽支架	235 227	32d	盖板	235 546
25	左侧导轨槽支架	235 738	530	盘头螺丝 M4x8	020 294
26	右侧第二个线圈张力部分的压板	235 230	532	压缩弹簧 060x3,23x12,5	236 507
27	左侧第二个线圈张力部分的压板	235 749	930	带帽螺丝 M4x16	020 131
28	偏心轮	235 237	33	滑动轴承	235 556
29	左侧沉圈装置	238 699	501	带帽螺丝 M4x8	020 091
30	右侧沉圈装置	238 700	508	垫圈 8x14x0,5	023 501
31	支撑板	235 548	509	垫圈 4	020 879

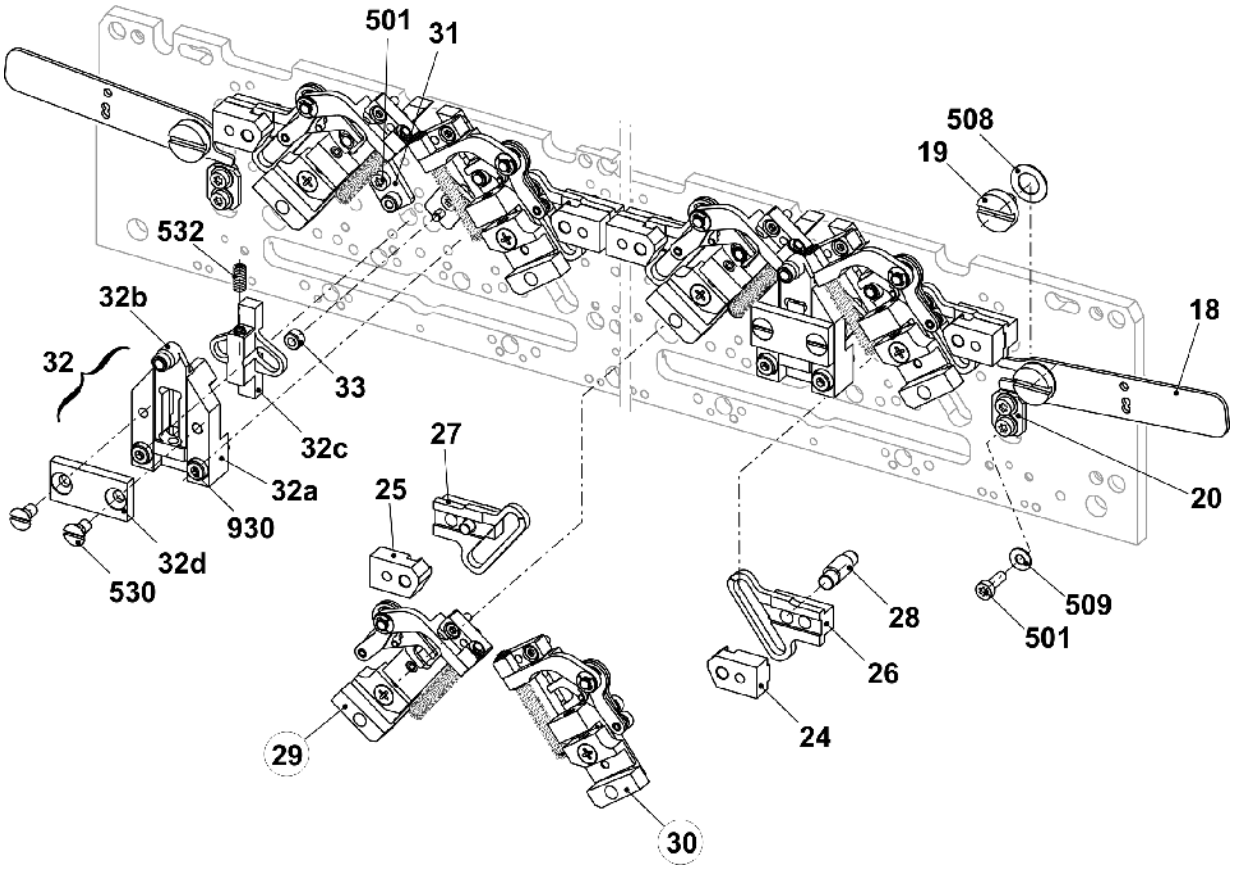

5.3.1 E3,5.2 机器上的三角部分 (底部)

位置	名称	Id		位置	名称	Id
Σ	整个织针三角座 E3,5.2 + 5.2	**256 416**				
1	编织三角板	235 796		13	右上入口三角	253 266
2	左侧成圈三角 E3,5.2 + 5.2	253 206		14	左侧底部起针三角	235 457
3	右侧成圈三角 E3,5.2 + 5.2	253 207		15	中央编织区域三角	236 440
4	左侧开关部分 E3,5.2 + 5.2	237 895		16	右侧底部起针三角	235 459
5	右侧开关部分 E3,5.2 + 5.2	237 896		17	编织定位三角	235 460
6	起针三角 E3,5.2 + 5.2	254 156		21	压力条	235 701
7	翻针三角 E3,5.2 + 5.2	237 898		22	底部限位三角	235 702
8	接圈三角 E3,5.2 + 5.2	254 157		23	导板	235 223
9	整个左侧第二段线圈张力的成圈三角 E5.2	253 210		500	带帽螺丝 M3x8	020 081
10	右侧第二个线圈张力成圈三角 E5.2	253 211		501	带帽螺丝 M4x8	020 091
11	左上入口三角	253 265		502	带帽螺丝 M4x16	023 123
12	顶部中间起针三角	253 273		504	盘头螺丝 M3x6	020 286

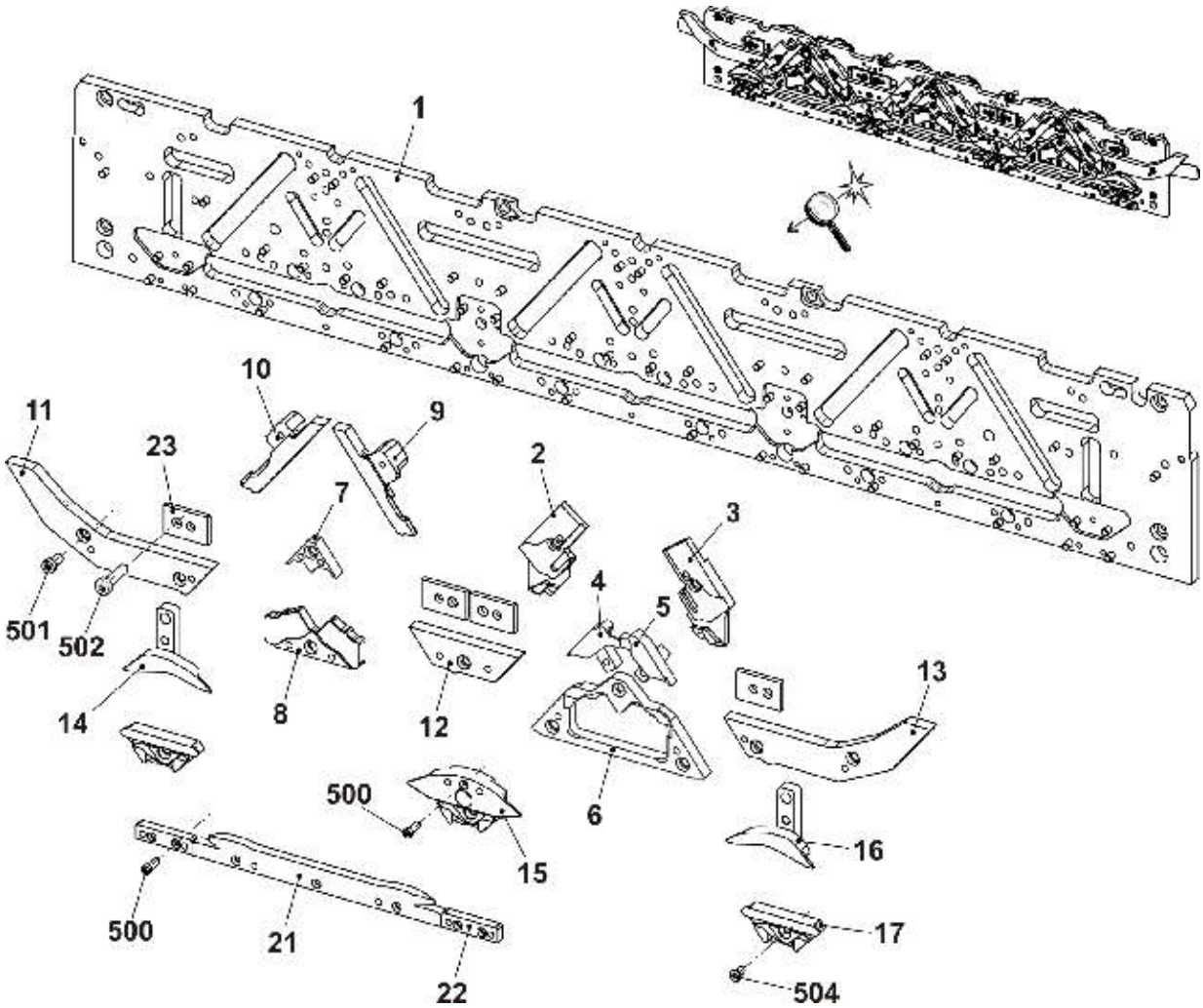

STOLL

5.4 三角配件 E7.2(顶部)

位置	名称	Id	位置	名称		Id
Σ	整个织针三角座 E6.2 + 7.2	**236 143**	32	整个控制装置		236 293
18	杆	235 461		32a	导纱块	235 547
19	轴肩螺丝	235 462		32b	整个开关导轨	236 144
20	板	235 463		32c	控制片	235 550
24	右侧导轨槽支架	235 227		32d	盖板	235 546
25	左侧导轨槽支架	235 738		530	盘头螺丝 M4x8	020 294
26	右侧第二个线圈张力部分的压板	235 230		532	压缩弹簧 0,60x3,23x12,5	236 507
27	左侧第二个线圈张力部分的压板	235 749		930	带帽螺丝 M4x16	020 131
28	偏心轮	235 237	33	滑动轴承		235 556
29	左侧沉圈装置	238 699	501	带帽螺丝 M4x8		020 091
30	右侧沉圈装置	238 700	508	垫圈 8x14x0,5		023 501
31	支撑板	235 548	509	垫圈 4		020 879

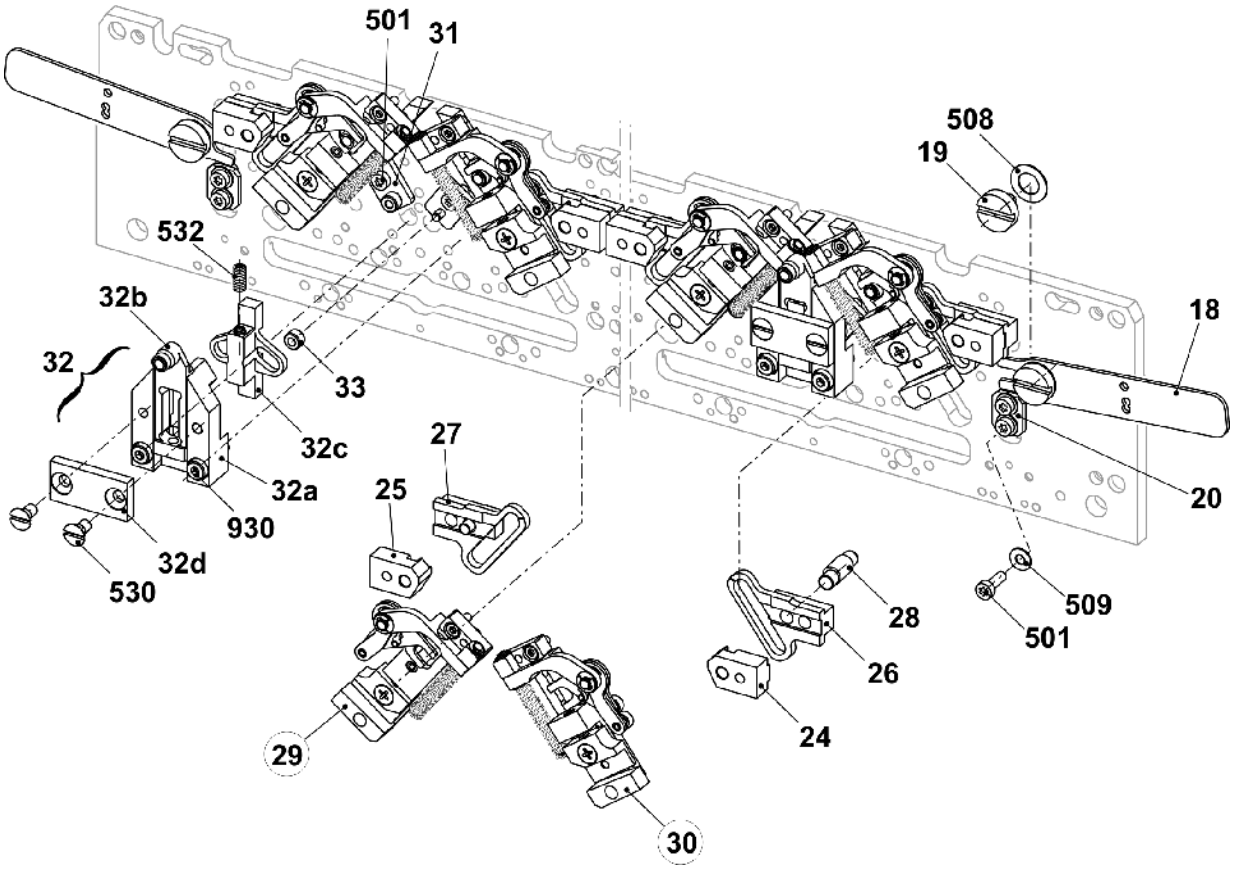

5.4.1 三角 E7.2 (底部)

位置	名称	Id		位置	名称	Id
Σ	整个织针三角座 E6.2 + 7.2	**236 143**				
1	编织三角板	235 796		13	右上入口三角	253 266
2	左侧成圈三角 E6.2 + 7.2	253 367		14	左侧底部起针三角	235 457
3	右侧成圈三角 E6.2 + 7.2	253 368		15	中央编织区域三角	236 440
4	左侧开关部分 E6.2 + 7.2	235 426		16	右侧底部起针三角	235 459
5	右侧开关部分 E6.2 + 7.2	235 427		17	编织定位三角	235 460
6	起针三角 E6.2 + 7.2	251 853		21	压力条	235 701
7	翻针三角 E6.2 + 7.2	235 429		22	底部限位三角	235 702
8	接圈三角 E6.2 + 7.2	251 854		23	导板	235 223
9	整个左侧第二段线圈张力的成圈三角 E6.2 + 7.2	253 128		500	带帽螺丝 M3x8	020 081
10	右侧第二个线圈张力成圈三角 E6.2 + 7.2	253 129		501	带帽螺丝 M4x8	020 091
11	左上入口三角	253 265		502	带帽螺丝 M4x16	023 123
12	顶部中间起针三角	253 273		504	盘头螺丝 M3x6	020 286

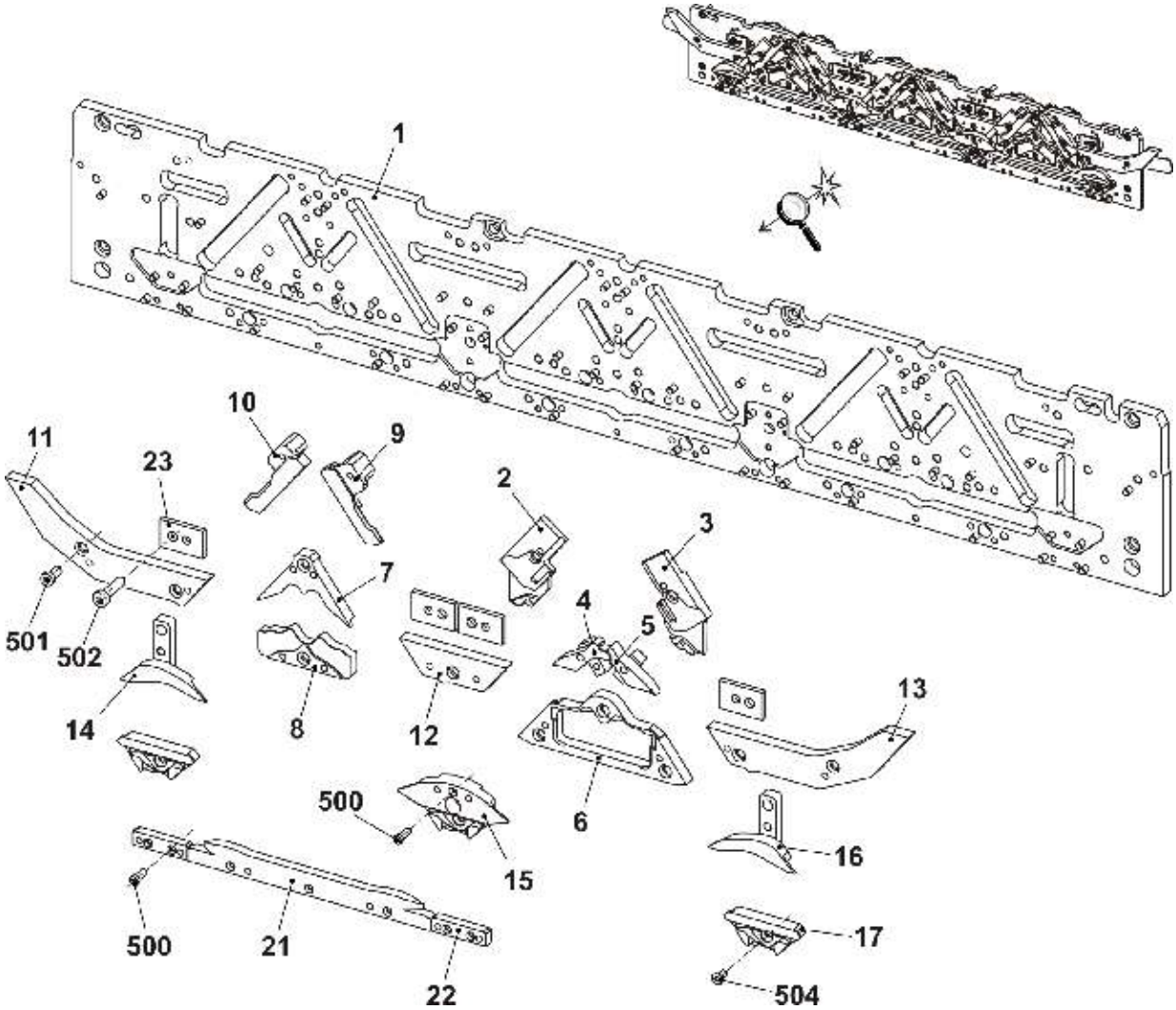

STOLL

5.5 三角 E9.2 (顶部)

位置	名称	Id	位置	名称		Id
Σ	**整个织针三角座** E9.2	**241 976**	32	整个控制装置		236 293
18	杆	235 461		32a	导纱块	235 547
19	轴肩螺丝	235 462		32b	整个开关导轨	236 144
20	板	235 463		32c	控制片	235 550
24	右侧导轨槽支架	235 227		32d	盖板	235 546
25	左侧导轨槽支架	235 738		530	盘头螺丝 M4x8	020 294
26	右侧第二个线圈张力部分的压板	235 230		532	压缩弹簧 0,60x3,23x12,5	236 507
27	左侧第二个线圈张力部分的压板	235 749		930	带帽螺丝 M4x16	020 131
28	偏心轮	235 237	33	滑动轴承		235 556
29	左侧沉圈装置	238 699	501	带帽螺丝 M4x8		020 091
30	右侧沉圈装置	238 700	508	垫圈 8x14x0,5		023 501
31	支撑板	235 548	509	垫圈 4		020 879

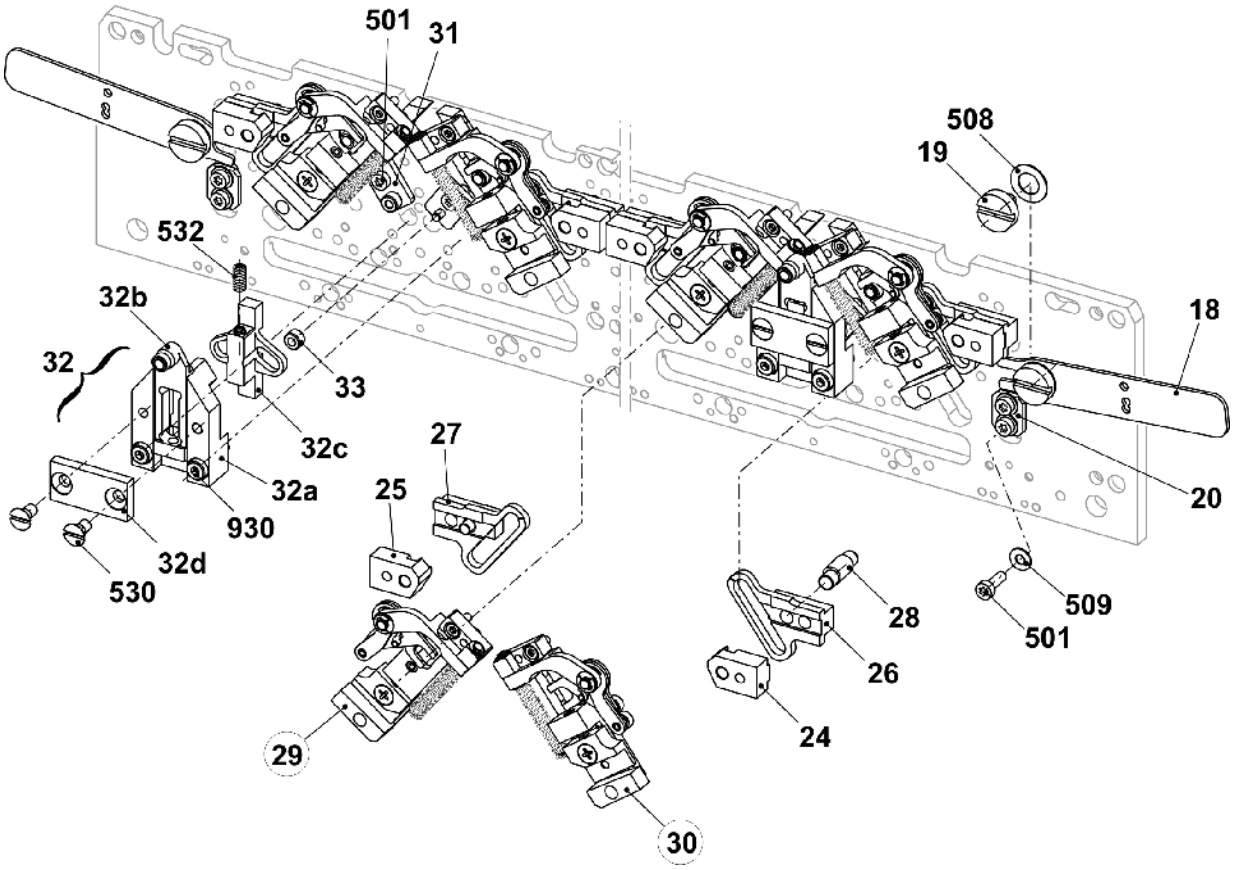

5.5.1 三角 E9.2 (底部)

位置	名称	Id		位置	名称	Id
Σ	**整个织针三角座** E9.2	**241 976**				
1	编织三角板	235 796		13	右上入口三角	253 266
2	左侧成圈三角 E9.2	252 553		14	左侧底部起针三角	235 457
3	右侧成圈三角 E9.2	252 554		15	中央编织区域三角	236 440
4	左侧开关部分 E9.2	241 466		16	右侧底部起针三角	235 459
5	右侧开关部分 E9.2	241 467		17	编织定位三角	235 460
6	起针三角 E9.2	252 779		21	压力条	235 701
7	翻针三角 E9.2	241 435		22	底部限位三角	235 702
8	接圈三角 E9.2	253 342		23	导板	235 223
9	整个左侧第二段线圈张力的成圈三角 E9.2	253 130		500	带帽螺丝 M3x8	020 081
10	右侧第二个线圈张力成圈三角 E9.2	253 131		501	带帽螺丝 M4x8	020 091
11	左上入口三角	253 265		502	带帽螺丝 M4x16	023 123
12	顶部中间起针三角	253 273		504	盘头螺丝 M3x6	020 286

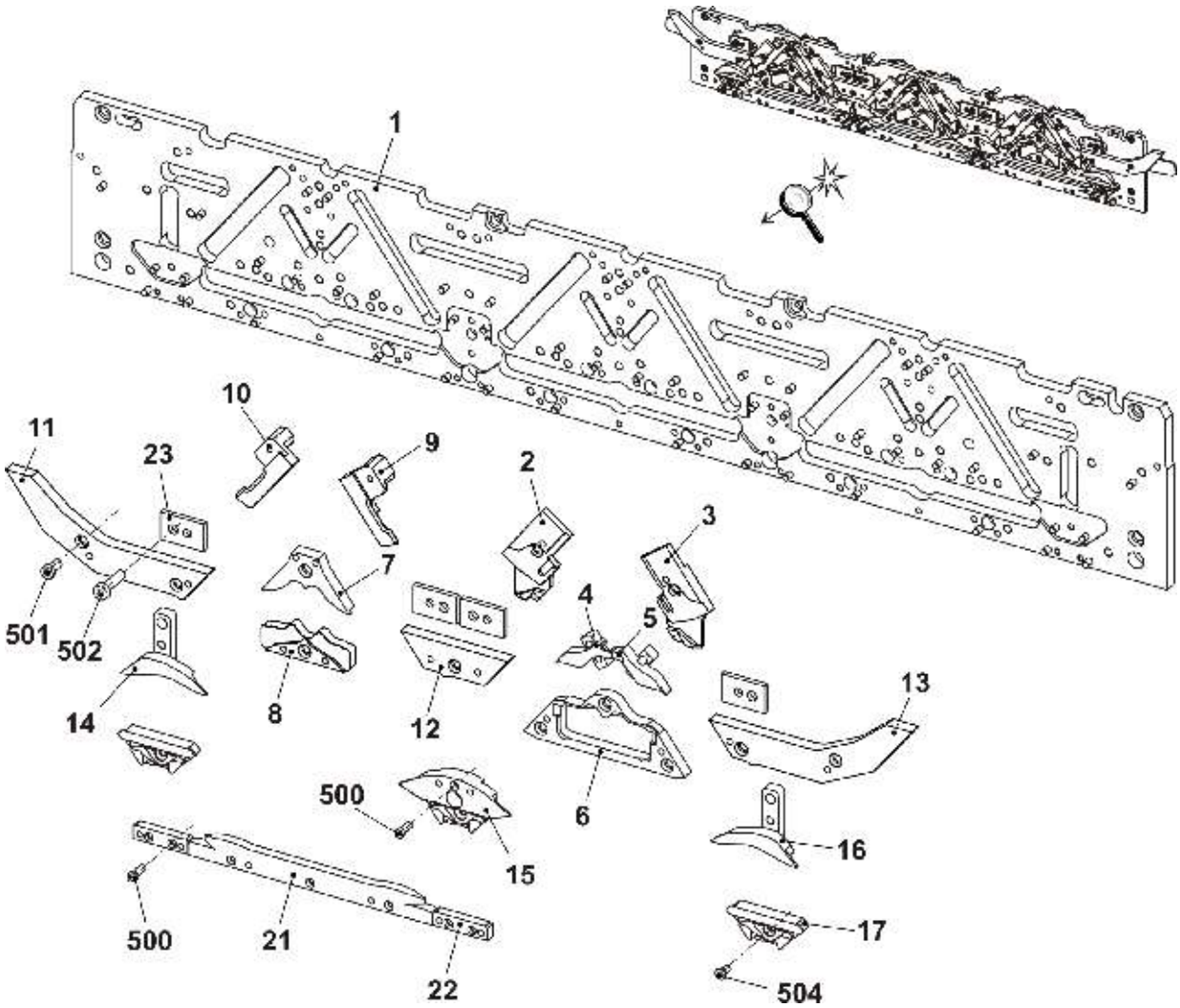

STOLL

5.6 左右侧成圈驱动三角

位置	名称	Id	位置	名称	Id
29	**左侧成圈驱动三角**	**238 699**	**30**	**整个右侧成圈驱动三角 E5 - E10**	**238 700**
29a	左侧成圈驱动三角	235 753	30a	整个右侧成圈驱动三角 E5 - E10	235 232
29b	引导块	235 229	30b	引导块	235 229
29c	弹簧杆	235 239	30c	弹簧杆	235 239
29d	导向件	238 092	30d	导向件	238 092
29e	左侧压板	238 093	30e	右侧压板	238 094
29f	整个左侧第二控制杆	238 681	30f	整个右侧第二控制杆	238 682
29g	整个左侧第二控制杆	238 696	30g	整个右侧控制杆 1	238 697
29h	整个左侧控制杆 3	238 686	30h	整个右侧控制杆 3	238 685
29i	销子	235 238	30i	销子	235 238
500	定位销 3x6	020 642	500	定位销 3x6	020 642
501	垫圈 3	020 877	501	垫圈 3	020 877
502	弹簧挡圈 1,9	023 565	502	弹簧挡圈 1,9	023 565
503	压缩弹簧 0,45x5,05x63,14	023 706	503	压缩弹簧 0,45x5,05x63,14	023 706
504	弹簧挡圈 3,2	021 019	504	弹簧挡圈 3,2	021 019
505	垫圈 4x8x0,3	023 428	505	垫圈 4x8x0,3	023 428
506	盘头螺丝 M4x12	023 075	506	盘头螺丝 M4x12	023 075
507	固定螺栓 M5x6	022 580	507	固定螺栓 M5x6	022 580
508	压缩弹簧 0,60x3,23x12,50	236 507	508	压缩弹簧 0,60x3,23x12,50	236 507
900	带帽螺丝 M3x8	022 582	900	带帽螺丝 M3x8	022 582

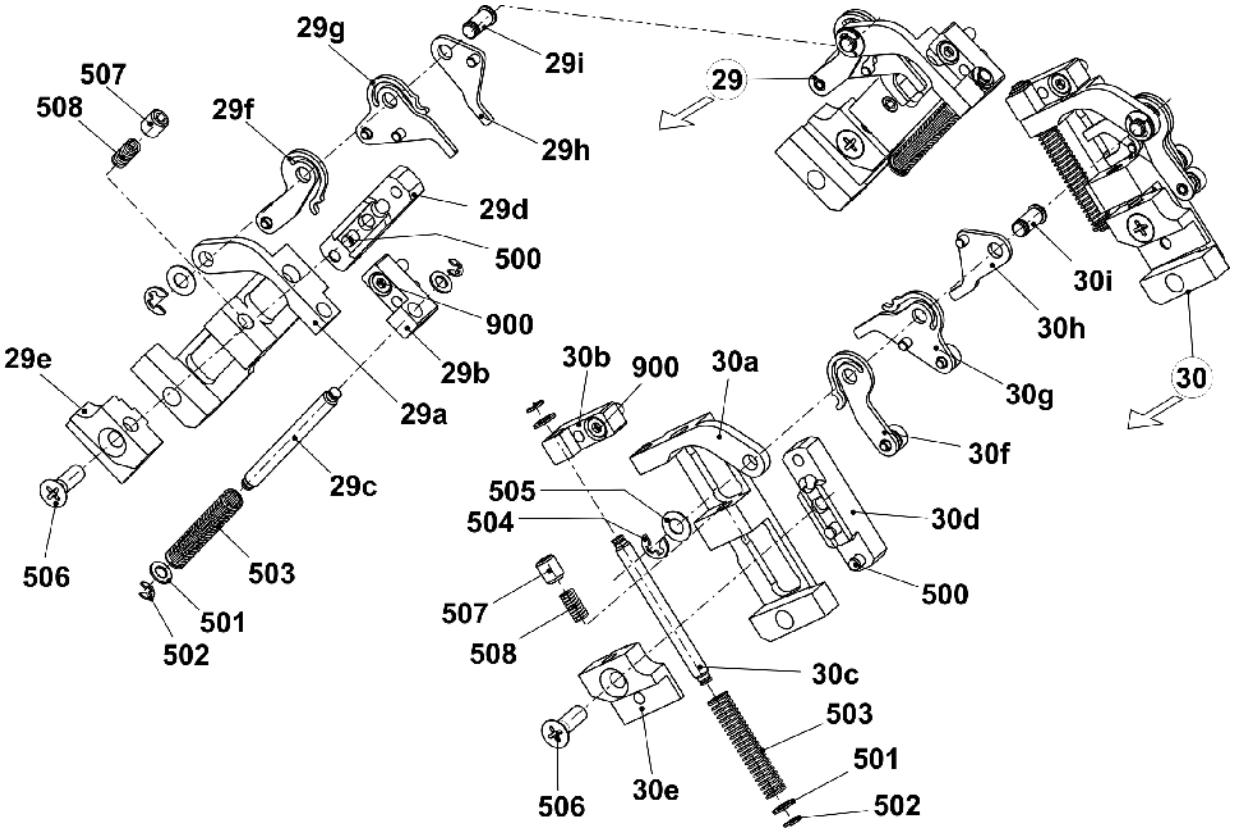

5.7 沉降片三角 E3,5.2 + E7.2

位置	名称		Id	位置	名称		Id
Σ	**整个沉降片三角座**		**236 199**	13	510	压缩弹簧 0,40x5,00x23,70	236 951
1	三角板选择		235 795		511	固定销 3x8	020 644
2	供给三角		229 906		910	带帽螺丝 M4x10	023 136
3	左侧选针三角		235 961	14	整个左侧限位器		236 966
4	选针三角		235 762		14a	左侧限位三角	236 009
5	右侧选针三角		235 962	15	限位三角		241 721
6	左侧三角		237 592	500	带帽螺丝 M4x8		020 091
7	右侧三角		237 593	501	盘头螺丝 M3x4		023 142
8	左侧三角		237 590	502	垫片 0,03x12x75		022 828
9	右侧三角		237 591	503	垫片 0,05x12x75		022 829
10	左侧限位三角		241 722	504	垫片 0,10x12x75		022 830
11	中间限位三角		241 723	505	垫片 0,2x12x75		022 831
12	右侧限位三角		241 724	506	带帽螺丝 M3x8		020 081
13	整个右侧限位器		236 965	507	选针三角垫片 0,05		242 495
	13a	右侧限位三角	236 008	508	选针三角垫片 0,1		242 496
	b	指南	236 006	509	选针三角垫片 0,2		242 497
	c	轴肩螺丝	236 004	900	带帽螺丝 M4x16		020 131

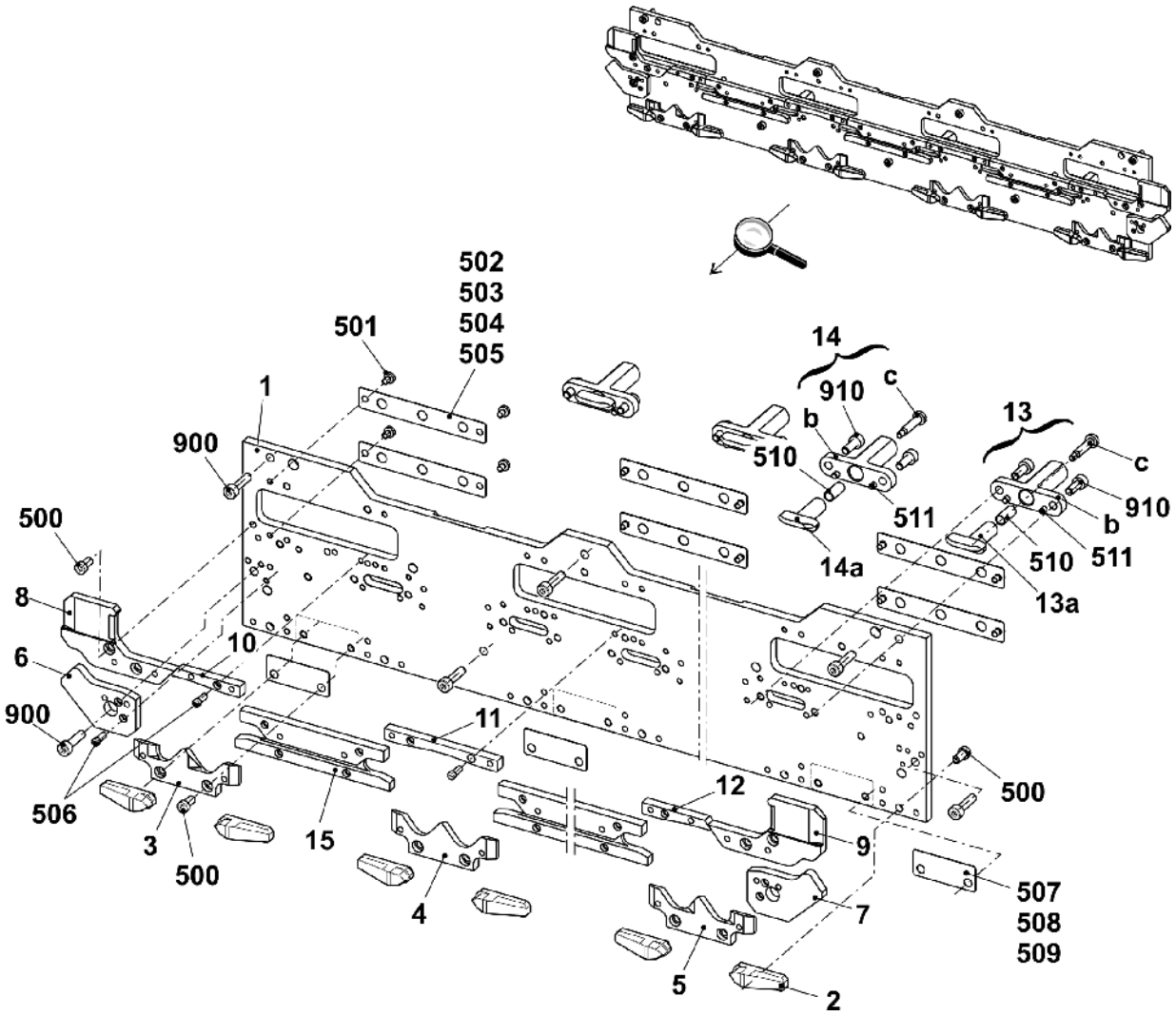

STOLL

5.8 沉降片三角座 E9.2

位置	名称		Id	位置	名称		Id
Σ	整个沉降片三角座 E9.2		**254 294**	13	510	压缩弹簧 0,40x5,00x23,70	236 951
1	三角板选择		235 795		511	定位销 3x8	020 644
2	供给三角		229 906		910	带帽螺丝 M4x10	023 136
3	左侧选针三角		242 347	14	整个左侧限位器		236 966
4	选针三角		242 348		14a	左侧限位三角	236 009
5	右侧选针三角		242 349	15	限位三角		241 721
6	左侧三角		237 592	500	带帽螺丝 M4x8		020 091
7	右侧三角		237 593	501	盘头螺丝 M3x4		023 142
8	左侧三角		237 590	502	垫片 0,03x12x75		022 828
9	右侧三角		237 591	503	垫片 0,05x12x75		022 829
10	左侧限位三角		241 722	504	垫片 0,10x12x75		022 830
11	中间限位三角		241 723	505	垫片 0,2x12x75		022 831
12	右侧限位三角		241 724	506	带帽螺丝 M3x8		020 081
13	整个右侧限位器		236 965	507	选针三角垫片 0,05		242 495
	13a	右侧限位三角	236 008	508	选针三角垫片 0,1		242 496
	b	指南	236 006	509	选针三角垫片 0,2		242 497
	c	轴肩螺丝	236 004	900	带帽螺丝 M4x16		020 131

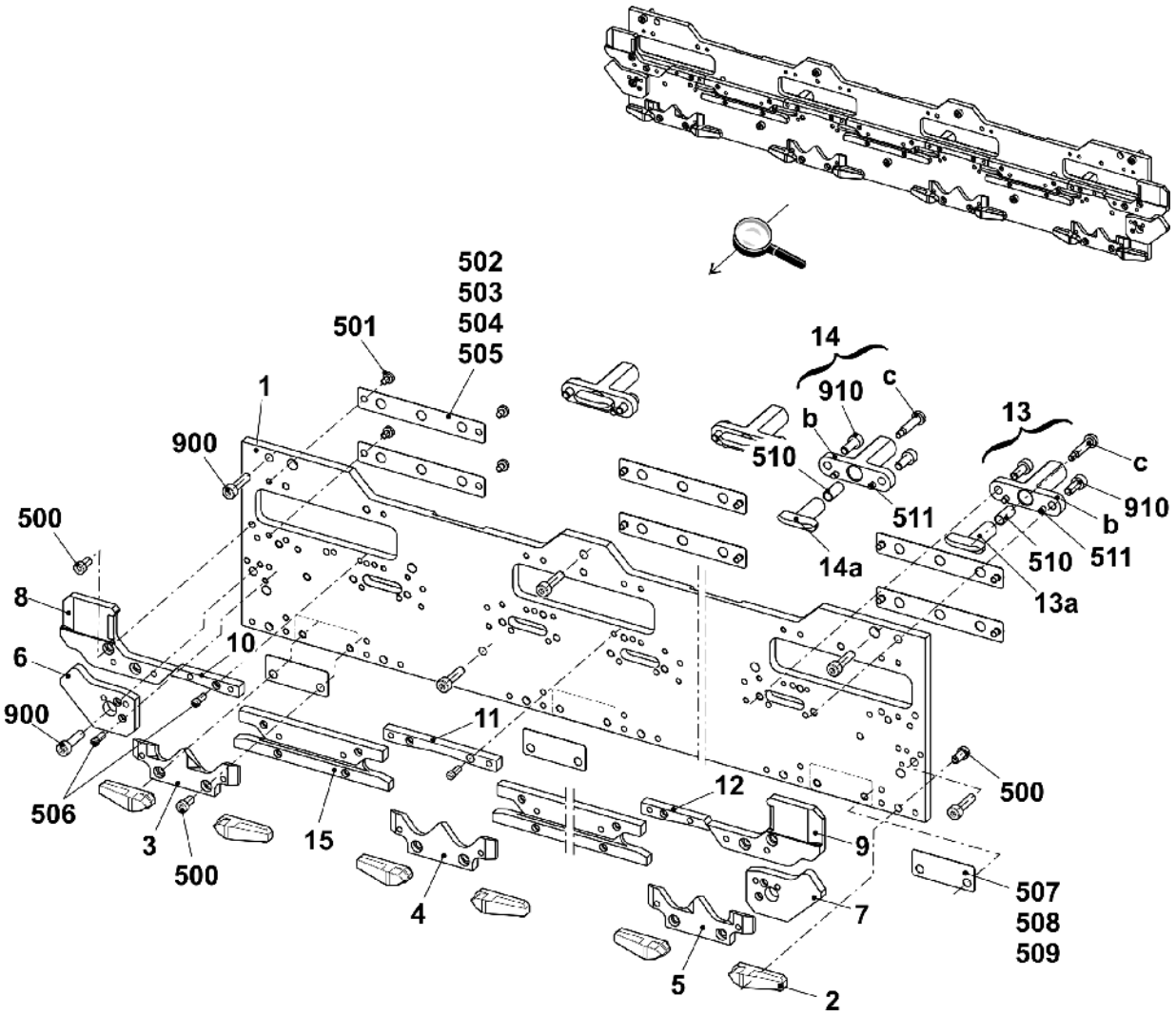

5.9 没有导轨部分的导纱器驱动

位置	名称	Id		位置	名称	Id
Σ	**整个外导纱器传动**	**241 080**				
1	整个导纱器活塞	242 214		500	带帽螺丝 M4x14-I-Torx	242 279
2	沉降片转角支架	241 038		501	带帽螺丝 M3x12-12.9	022 648
3	导纱器控制电子板 OKC	300 960		900	带帽螺丝 M6x14	022 658
4	导纱器传动转角支架	242 903		901	轴肩螺丝	231 899

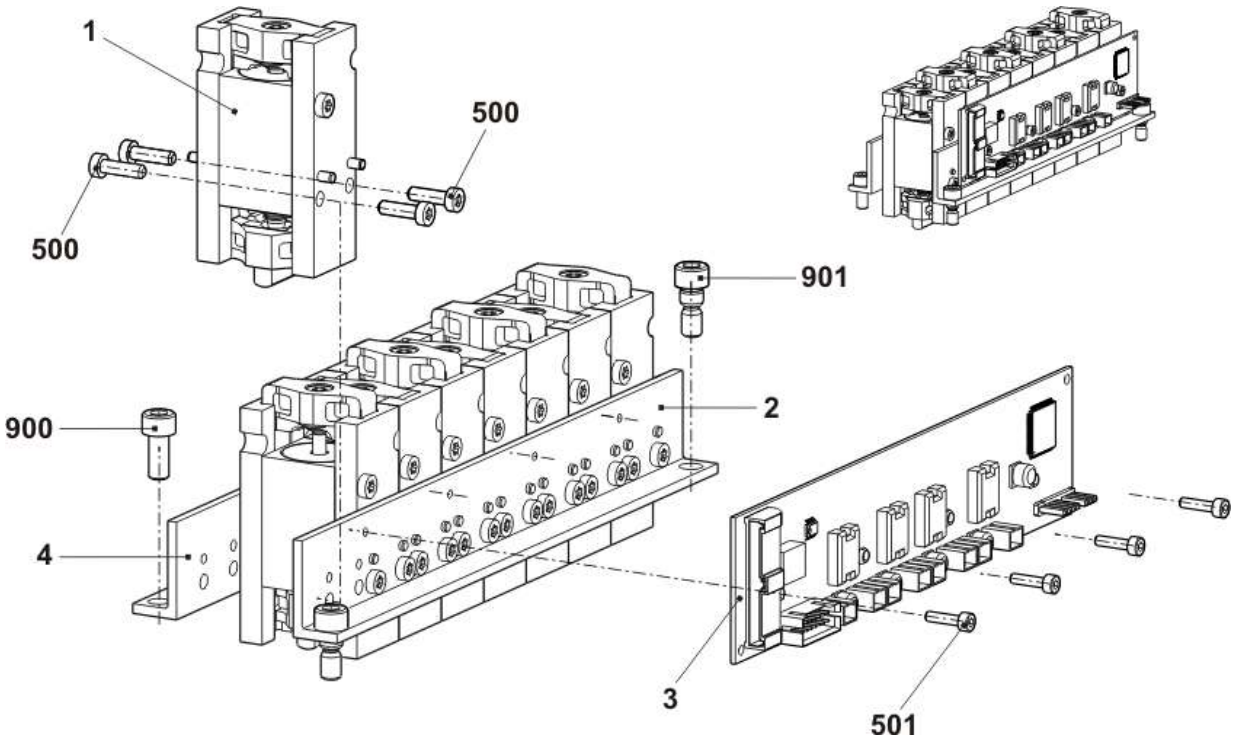

5.10 带导轨部分的导纱器驱动

位置	名称	Id		位置	名称	Id
Σ	**中间导纱器驱动磁铁组**	**241 081**				
1	整个导纱器活塞	242 214		500	带帽螺丝 M4x14-I-Torx	242 279
2	沉降片转角支架	241 038		501	带帽螺丝 M3x12-12.9	022 648
3	导纱器传动转角支架	241 044		502	螺丝 KB60X20	243 625
4	导纱器控制电子板 OKC	300 960		900	带帽螺丝 M6x14	022 658
5	导向件	239 972		901	轴肩螺丝	231 899

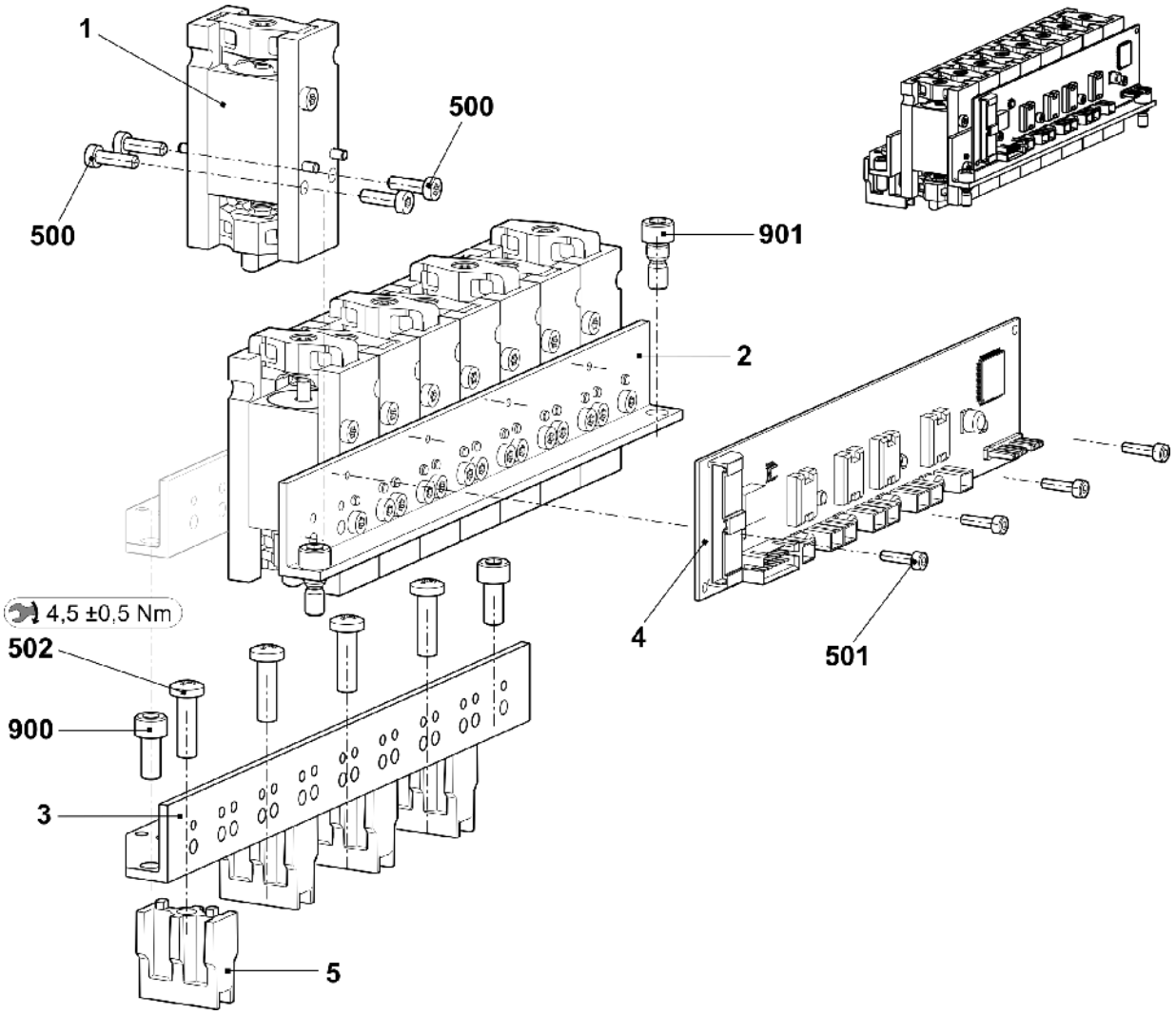

5.11 探针器

位置	名称	Id		位置	名称	Id
Σ	**整个织针探测器**	**237 050**		500	带帽螺丝 M2x8	258 310
1	织针探测器电缆 TC-S	235 728		501	盘头螺丝 M4x6	023 427
2	固定架	235 668		502	固定螺栓 M5x20	023 526
3	开关触动摇杆	220 637		503	定位销 4x8	023 525
4	传感器 E16-20	252 239		504	压缩弹簧 4,3x0,45x10	021 398
5	角托	221 175		900	盘头螺丝 M5x10	023 247

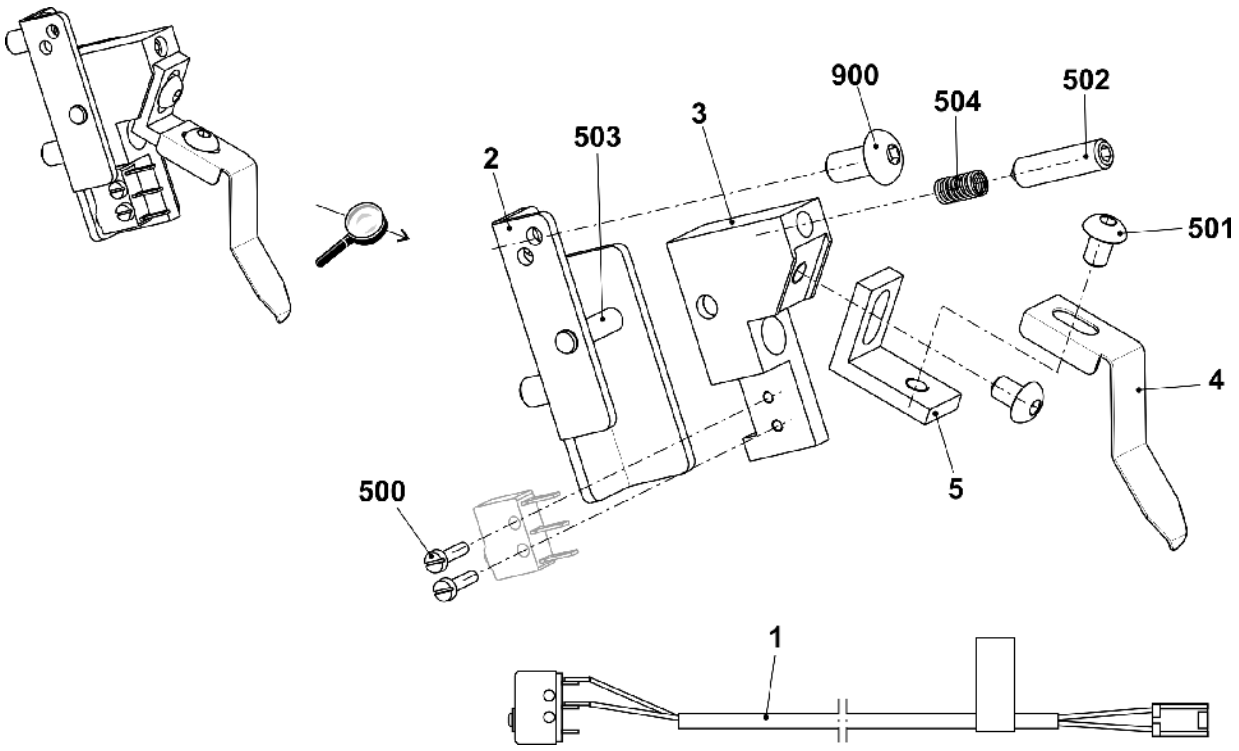

STOLL

5.12 毛刷支架

位置	名称	Id	位置	名称	Id
Σ	**毛刷支架** E3,5.2	**243 077**	1	毛刷 E4-8	203 254
	毛刷支架 E6.2-7.2	**235 410**		毛刷 E6.2-7.2	243 074
	毛刷支架 E9.2	**243 076**		毛刷 E9.2	237 977
2	毛刷支架	235 411	500	盘头螺丝 M4x12	023 062
3	毛刷夹	213 010	502	垫圈 5x10x0,5	023 348
4	螺纹杆	242 066	503	锁定环 5x0,6	023 347
			504	弹簧挡圈 4	021 020

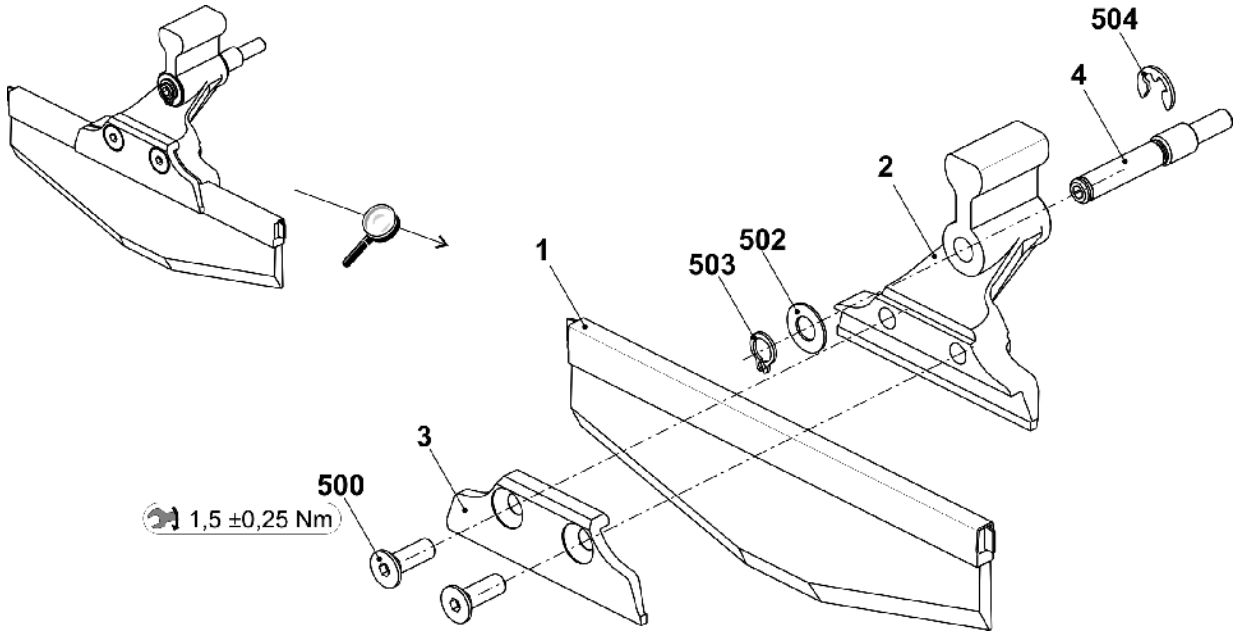

5.13 机头套件 (E3,5.2)

位置	名称	Id		位置	名称	Id
Σ	**整个机头**	**268 429**				
1	机头框架	264 818		10	衬套	209 274
2	机头座	268 427		13	连接点定位螺栓	244 179
4	垫片	225 312		500	带帽螺丝 M8x30	020 143
5	轴肩螺丝	267 175		504	安全盘 6	021 022
8	衬套	207 546		514	定位销 5x14	020 670
9	衬套	267 183		515	螺纹衬套 M12x11,5	041 863

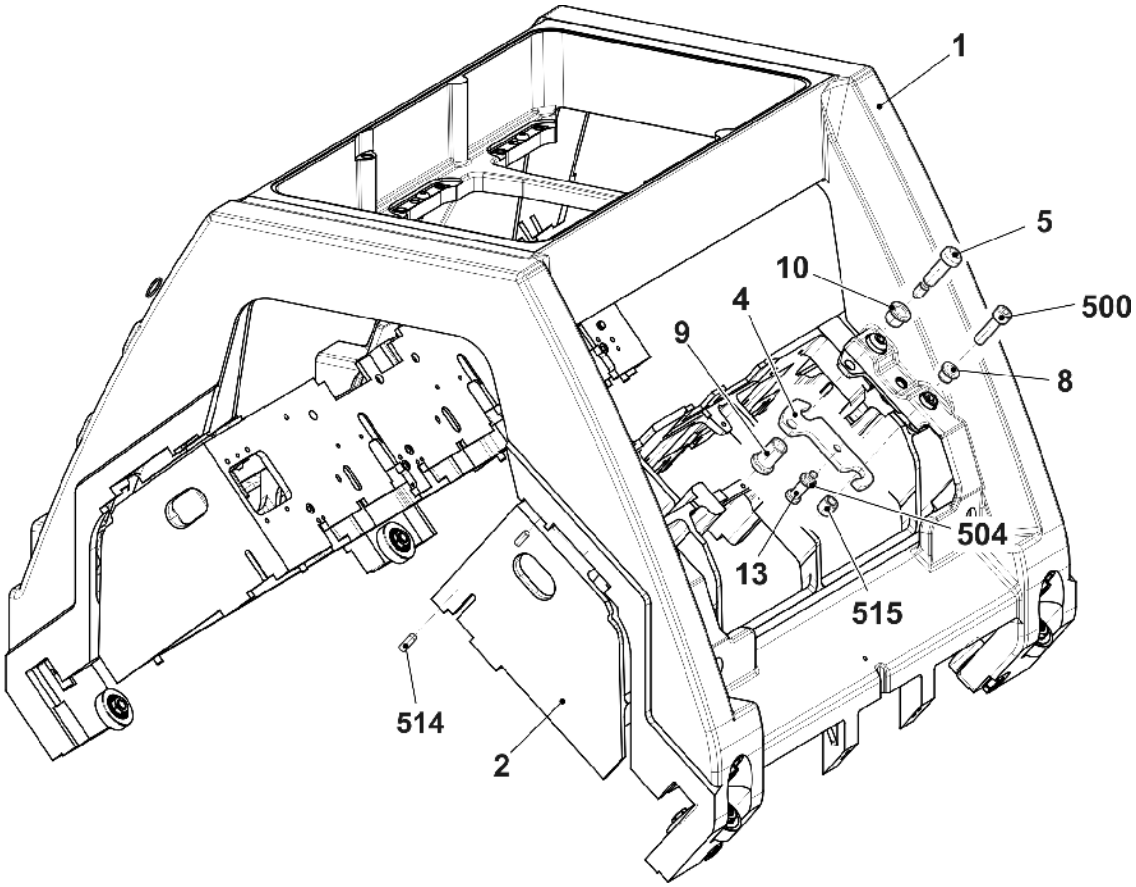

STOLL

5.14 机头套件 (E7.2/E9.2)

位置	名称	Id		位置	名称	Id
Σ	**配有 2 个三角座的机头**	**256 498**				
1	机头框架	264 818		10	衬套	209 274
2	机头部件 3-系统机头部件	241 241		13	连接点定位螺栓	244 179
4	垫片	225 312		500	带帽螺丝 M8x30	020 143
5	轴肩螺丝	211 750		504	安全盘 6	021 022
8	衬套	207 546		514	定位销 5x14	020 670
9	衬套	209 275		515	螺纹衬套 M12x11,5	041 863

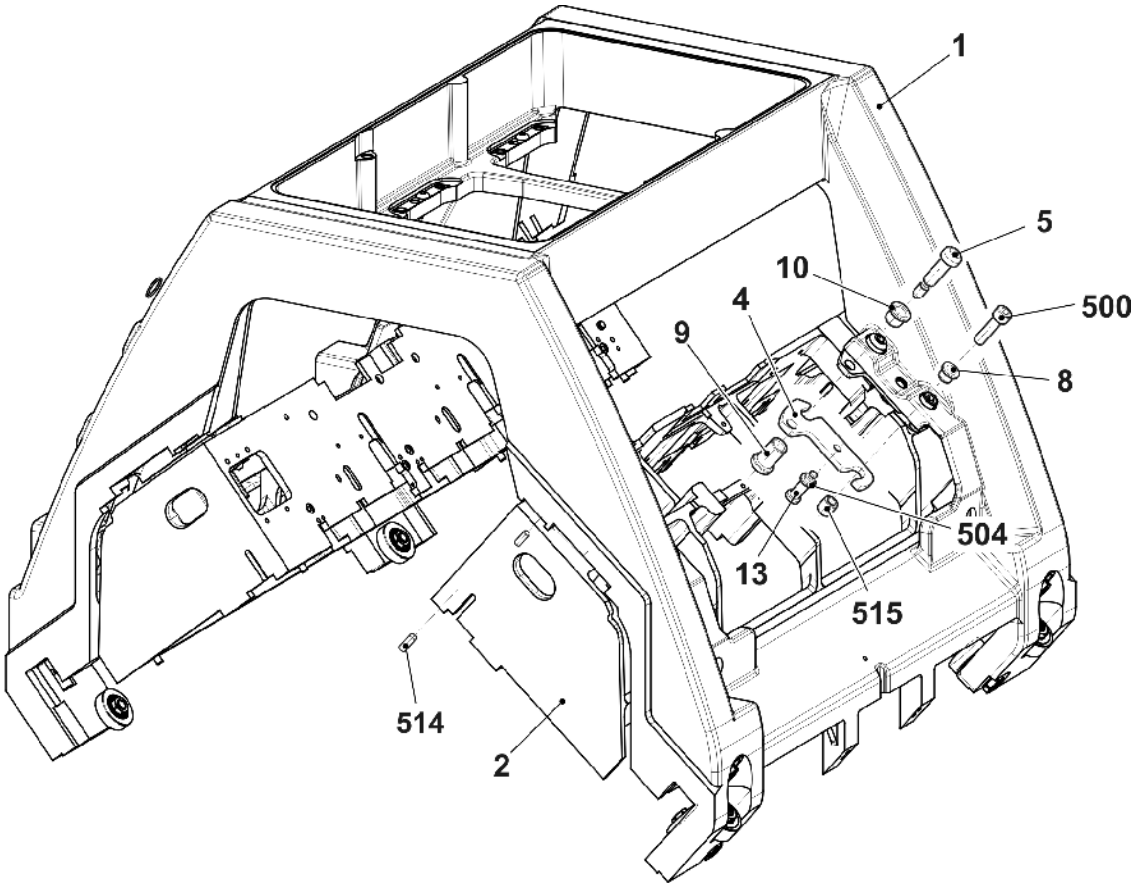

5.15 机头盖

位置	名称	ID		位置	名称	ID
1	3 系统机头顶盖	257 100				
	1a 机头顶盖, 3 个三角座	256 510		12	定位螺栓	267 050
2	机头后盖的 3 个三角装置	267 047		500	垫圈 6.1x9x0,5	023 554
	2a 机头后盖, 3 个三角座	267 049		501	六角螺母 M6	257 088
3	机头前盖, 3 个三角座	267 046		503	锯齿形锁定垫圈 6,4	022 385
	3a 机头前盖, 3 个三角座	267 048		505	O 形环 3x2	242 420
11	定位螺栓	242 382		506	压缩弹簧 0,5x7,1x23	023 100

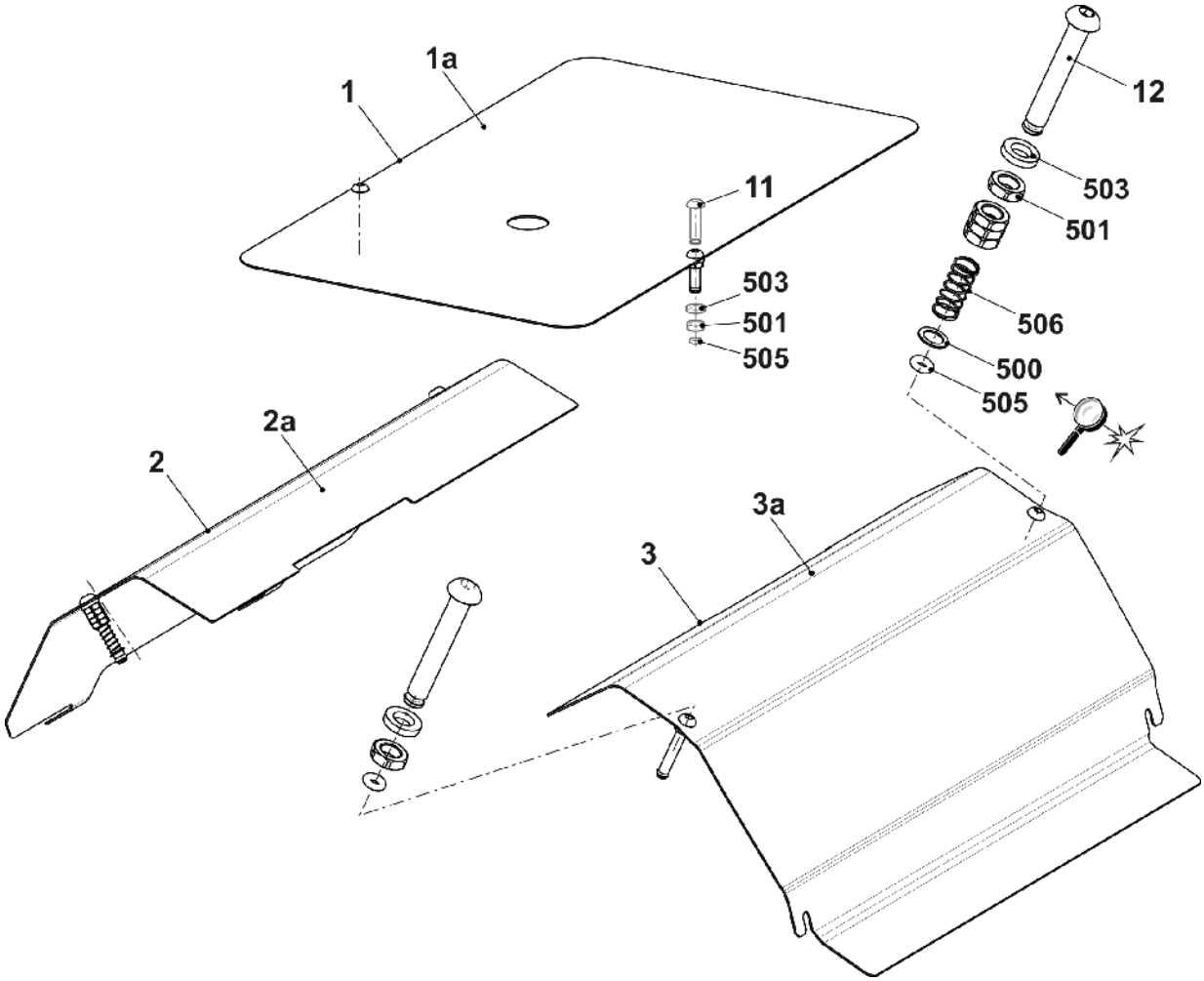

5.16 机头导向

位置	名称	ID	位置	名称	ID
7	离心轴承销子 0,5	240 624	511	垫圈 10x16x1	023 260
12	预装螺栓	244 283	518	深沟球轴承 62201-2RS	241 408
508	螺母 M10	023 316	519	深沟球轴承 62300-2RS1	242 070
510	垫圈 12x18x1	023 315			

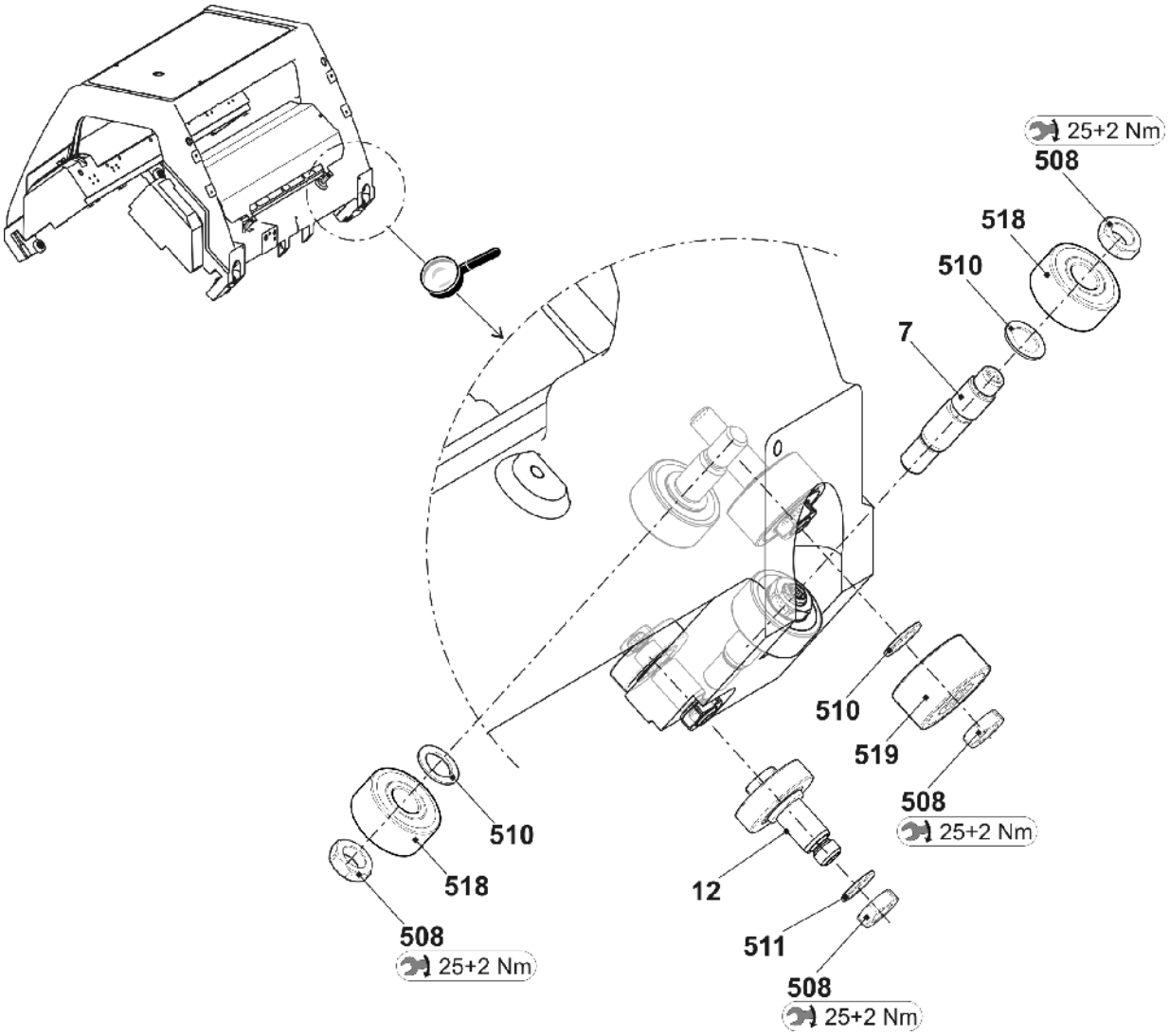

5.17 左侧控制装置挺针/压脚 E3,5.2

位置	名称	Id		位置	名称	Id
Σ	左侧控制装置 PL/ESE3,5.2	**255 109**				
16	齿形皮带	235 513		37	压脚 E3,5.2-6.2	244 362
17	保护罩	273 329		37*	压脚 E3,5.2-6.2	237 328
19	右侧编织倾斜杆 E3,5.2	242 353		44	整个导向	242 265
20	右侧翻针倾斜杆 E3,5.2	242 368		500	带帽螺丝 M3x18	236 485
21	左侧翻针倾斜杆 E3,5.2	242 369		502	盘头螺丝 M3x8	241 912
22	左侧编织倾斜杆 E3,5.2	242 354		503	盘头螺丝 M4x8	241 913
23	右侧内固定滑块 E3,5.2	242 355		505	平头螺丝 M4x6	023 427
24	中间固定滑块 E3,5.2	245 172		516	弹簧挡圈 2,3	021 018
25	位于左边模型外 E3,5.2	255 044		517	张力弹簧 5,5x0,5x19,48	235 608
27	弹簧片	235 502		900	带帽螺丝 M4x10	023 136

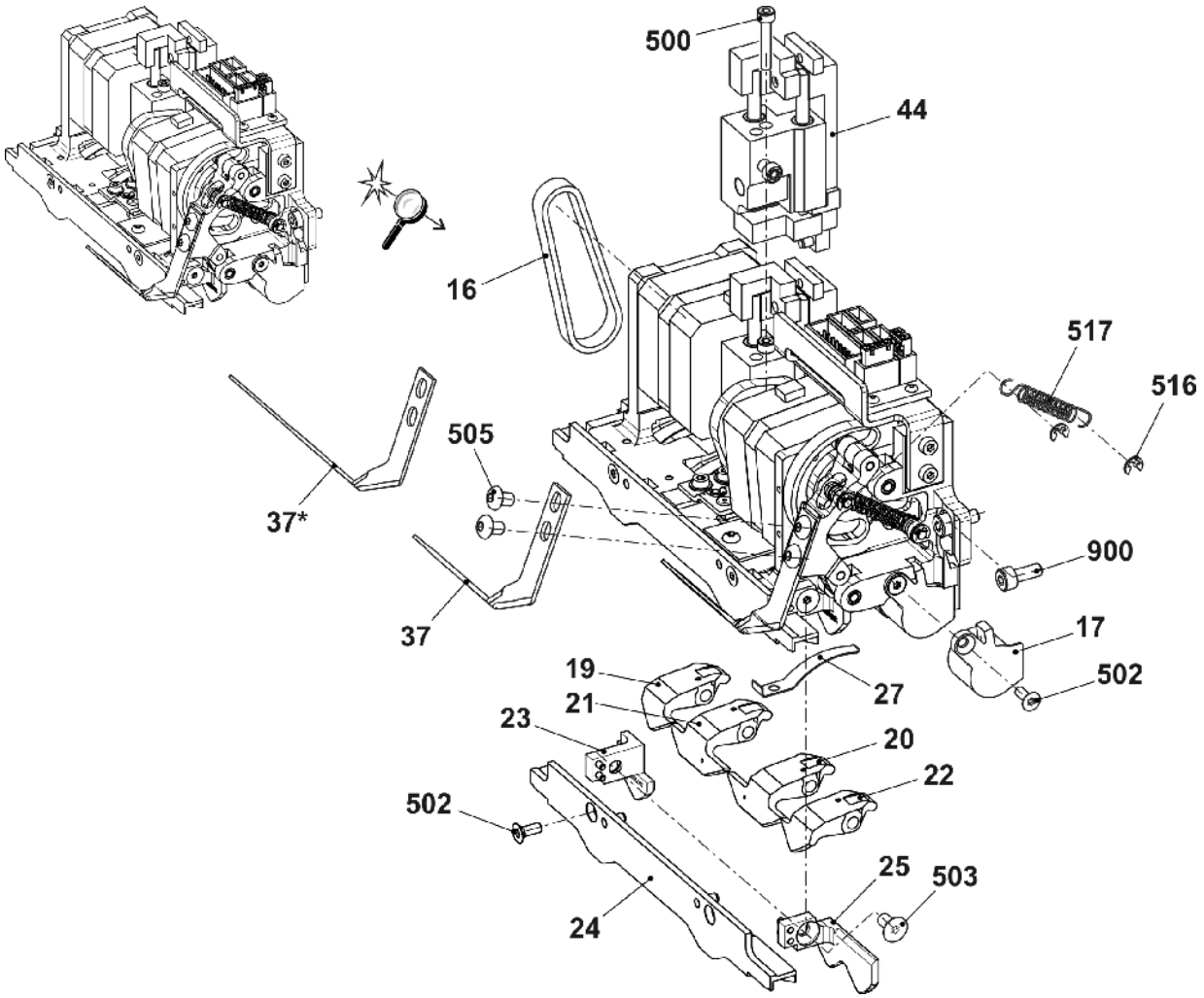

STOLL

5.18 中间控制装置挺针/压脚 E3,5.2

位置	名称	Id	位置	名称	Id
Σ	中央控制装置 PL/ESE3,5.2	**255 123**			
16	齿形皮带	235 513	37	压脚 E3,5.2-6.2	244 362
17	保护罩	273 329	37*	压脚 E3,5.2-6.2	237 328
19	右侧编织倾斜杆 E3,5.2	242 353	44	整个导向	242 265
20	右侧翻针倾斜杆 E3,5.2	242 368	500	带帽螺丝 M3x18	236 485
21	左侧翻针倾斜杆 E3,5.2	242 369	502	盘头螺丝 M3x8	241 912
22	左侧编织倾斜杆 E3,5.2	242 354	503	盘头螺丝 M4x8	241 913
23	右侧内固定滑块 E3,5.2	242 355	505	平头螺丝 M4x6	023 427
24	中间固定滑块 E3,5.2	245 172	516	弹簧挡圈 2,3	021 018
25	内部左侧固定压片 E3,5.2	242 357	517	张力弹簧 5,5x0,5x19,48	235 608
27	弹簧片	235 502	900	带帽螺丝 M4x10	023 136

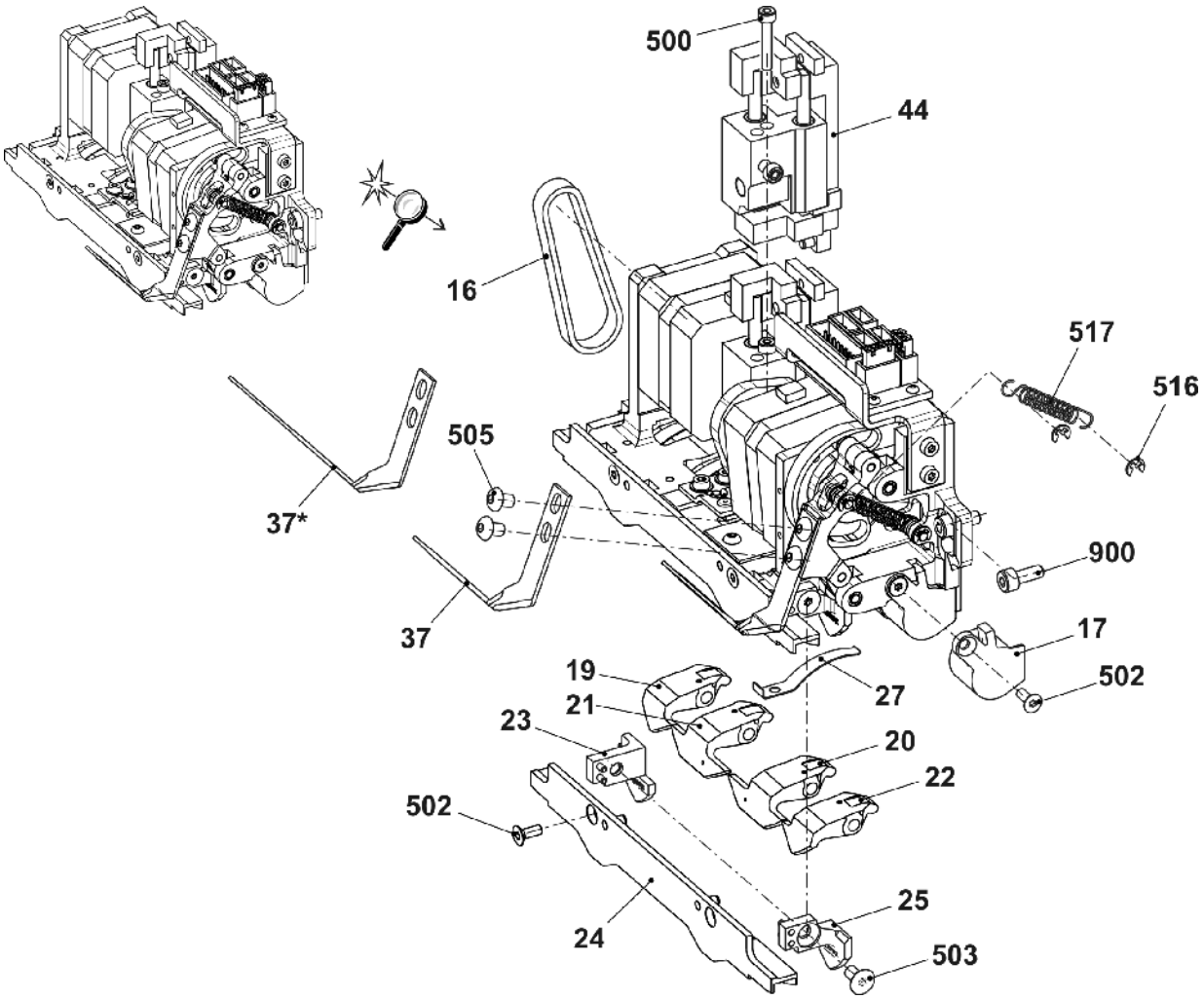

5.19 右侧控制装置挺针/压脚 E3,5.2

位置	名称	Id		位置	名称	Id
Σ	右侧控制装置 PL/ESE3,5.2	**255 110**				
16	齿形皮带	235 513		37	压脚 E3,5.2-6.2	244 362
17	保护罩	273 329		37*	压脚 E3,5.2-6.2	237 328
19	右侧编织倾斜杆 E3,5.2	242 353		44	整个导向	242 265
20	右侧翻针倾斜杆 E3,5.2	242 368		500	带帽螺丝 M3x18	236 485
21	左侧翻针倾斜杆 E3,5.2	242 369		502	盘头螺丝 M3x8	241 912
22	左侧编织倾斜杆 E3,5.2	242 354		503	盘头螺丝 M4x8	241 913
23	位于左边模型外 E3,5.2	255 045		505	平头螺丝 M4x6	023 427
24	中间固定滑块 E3,5.2	245 172		516	弹簧挡圈 2,3	021 018
25	内部左侧固定压片	242 357		517	张力弹簧 5,5x0,5x19,48	235 608
27	弹簧片	235 502		900	带帽螺丝 M4x10	023 136

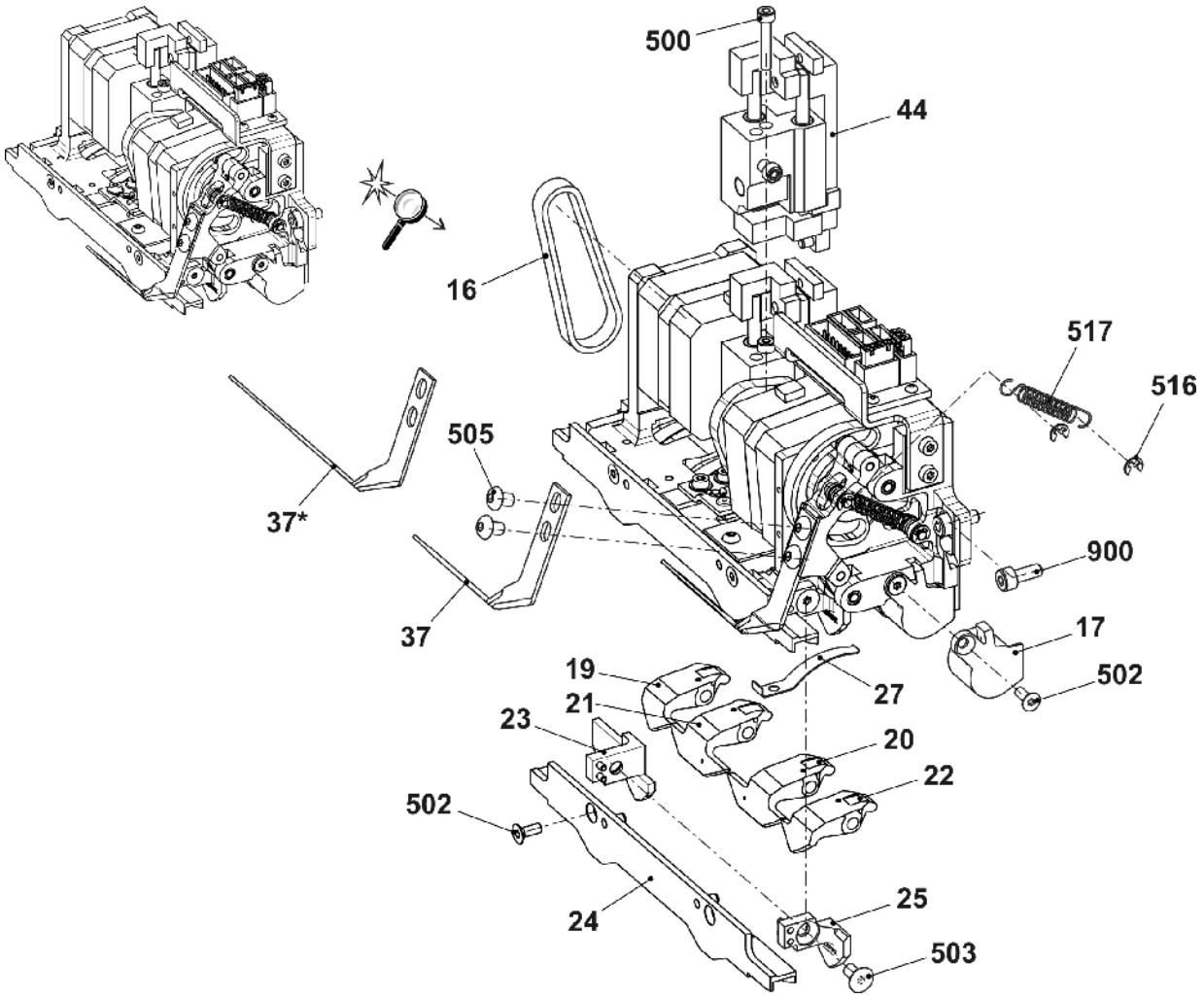

STOLL

5.20 左侧控制装置挺针/压脚 E7.2

位置	名称	Id	位置	名称	Id
Σ	**左侧控制装置** PL/ESE7.2	**253 972**			
16	齿形皮带	235 513	37	压脚 E7.2-9.2	244 363
17	保护罩	273 329	37*	压脚 E7.2-9.2	240 720
19	右侧编织倾斜杆 E7.2	253 970	44	整个导向	242 265
20	右侧翻针倾斜杆 E7.2	253 297	500	带帽螺丝 M3x18	236 485
21	左侧翻针倾斜杆 E7.2	253 296	502	盘头螺丝 M3x8	241 912
22	左侧编织倾斜杆 E7.2	253 971	503	盘头螺丝 M4x8	241 913
23	右侧内固定滑块 E7.2	251 801	505	平头螺丝 M4x6	023 427
24	中间固定滑块 E7.2	253 293	516	弹簧挡圈 2,3	021 018
25	位于左边模型外 E7.2	253 264	517	张力弹簧 5,5x0,5x19,48	235 608
27	弹簧片	235 502	900	带帽螺丝 M4x10	023 136

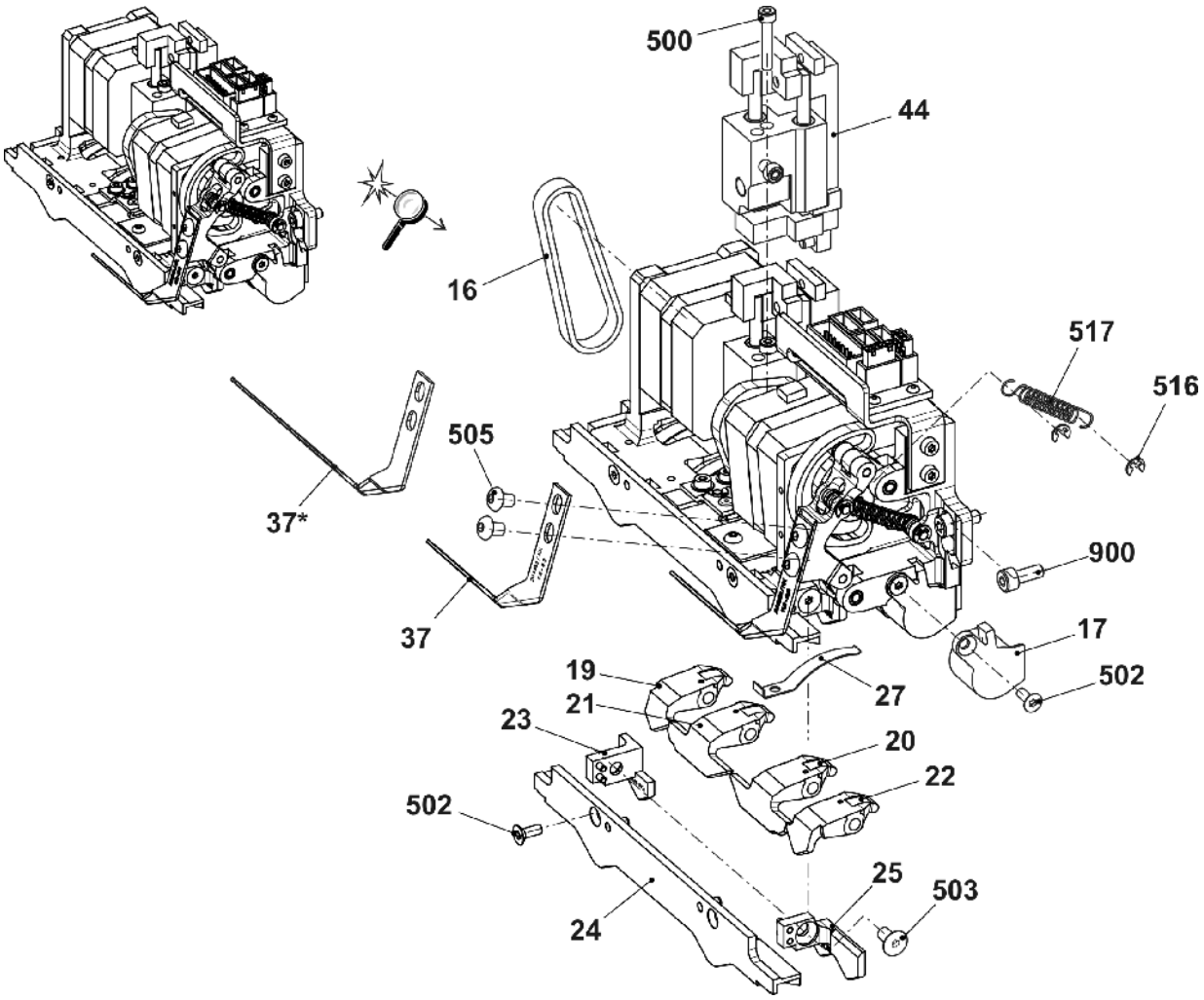

5.21 中间沉降片/压脚控制装置 E9.2

位置	名称	Id		位置	名称	Id
Σ	中央控制装置 PL/ESE7.2	**253 973**				
16	齿形皮带	235 513		37	压脚 E7.2-9.2	244 363
17	保护罩	273 329		37*	压脚 E7.2-9.2	240 720
19	右侧编织倾斜杆 E7.2	253 970		44	整个导向	242 265
20	右侧翻针倾斜杆 E7.2	253 297		500	带帽螺丝 M3x18	236 485
21	左侧翻针倾斜杆 E7.2	253 296		502	盘头螺丝 M3x8	241 912
22	左侧编织倾斜杆 E7.2	253 971		503	盘头螺丝 M4x8	241 913
23	右侧内固定滑块 E7.2	251 801		505	平头螺丝 M4x6	023 427
24	中间固定滑块 E7.2	253 293		516	弹簧挡圈 2,3	021 018
25	内部左侧固定压片 E7.2	251 838		517	张力弹簧 5,5x0,5x19,48	235 608
27	弹簧片	235 502		900	带帽螺丝 M4x10	023 136

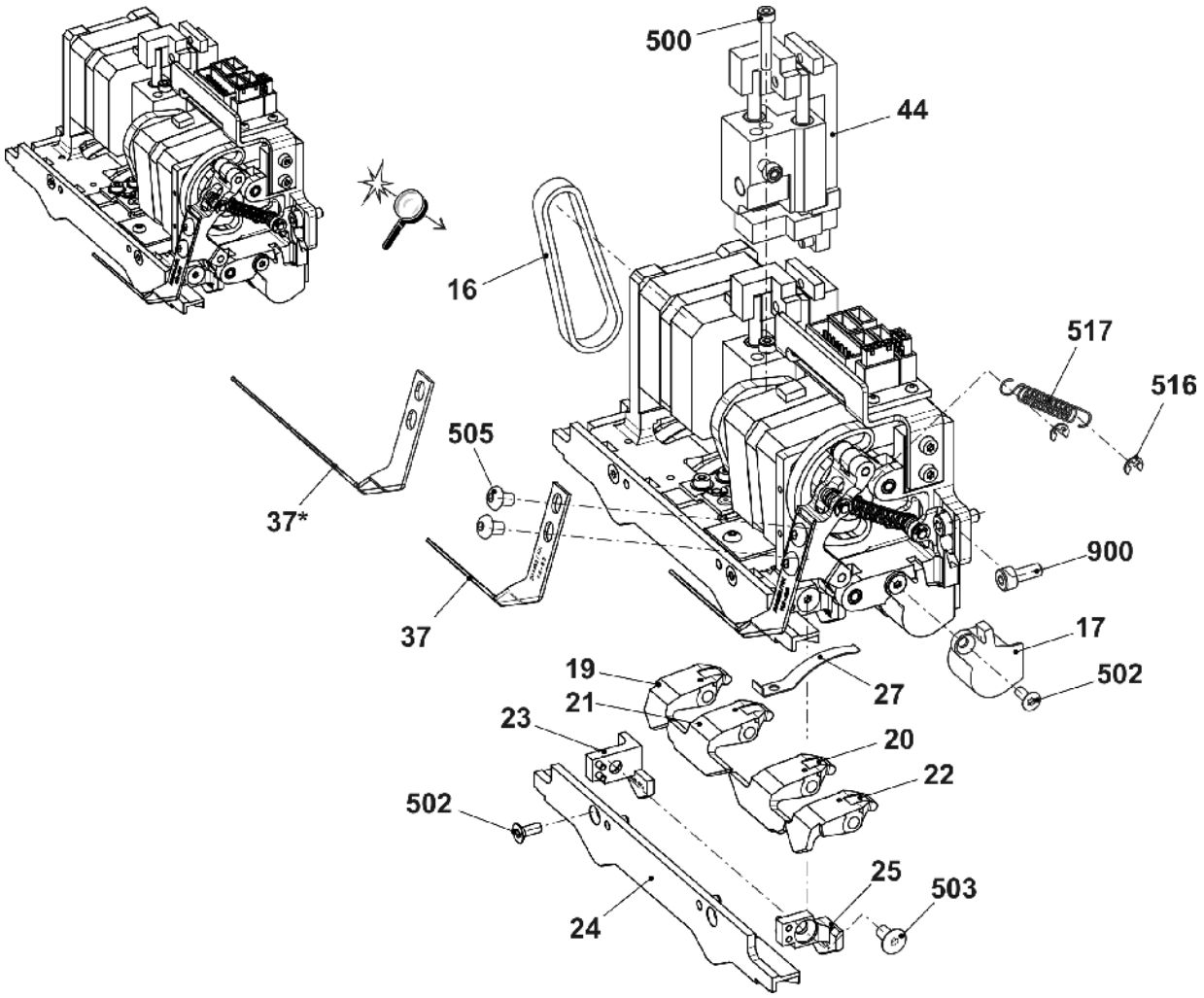

STOLL

5.22 右侧控制装置挺针/压脚 E7.2

位置	名称	Id	位置	名称	Id
Σ	右侧控制装置 PL/ESE7.2	**253 974**			
16	齿形皮带	235 513	37	压脚 E7.2-9.2	244 363
17	保护罩	273 329	37*	压脚 E7.2-9.2	240 720
19	右侧编织倾斜杆 E7.2	253 970	44	整个导向	242 265
20	右侧翻针倾斜杆 E7.2	253 297	500	带帽螺丝 M3x18	236 485
21	左侧翻针倾斜杆 E7.2	253 296	502	盘头螺丝 M3x8	241 912
22	左侧编织倾斜杆 E7.2	253 971	503	盘头螺丝 M4x8	241 913
23	位于左边模型外 E7.2	253 263	505	平头螺丝 M4x6	023 427
24	中间固定滑块 E7.2	253 293	516	弹簧挡圈 2,3	021 018
25	内部左侧固定压片 E7.2	251 838	517	张力弹簧 5,5x0,5x19,48	235 608
27	弹簧片	235 502	900	带帽螺丝 M4x10	023 136

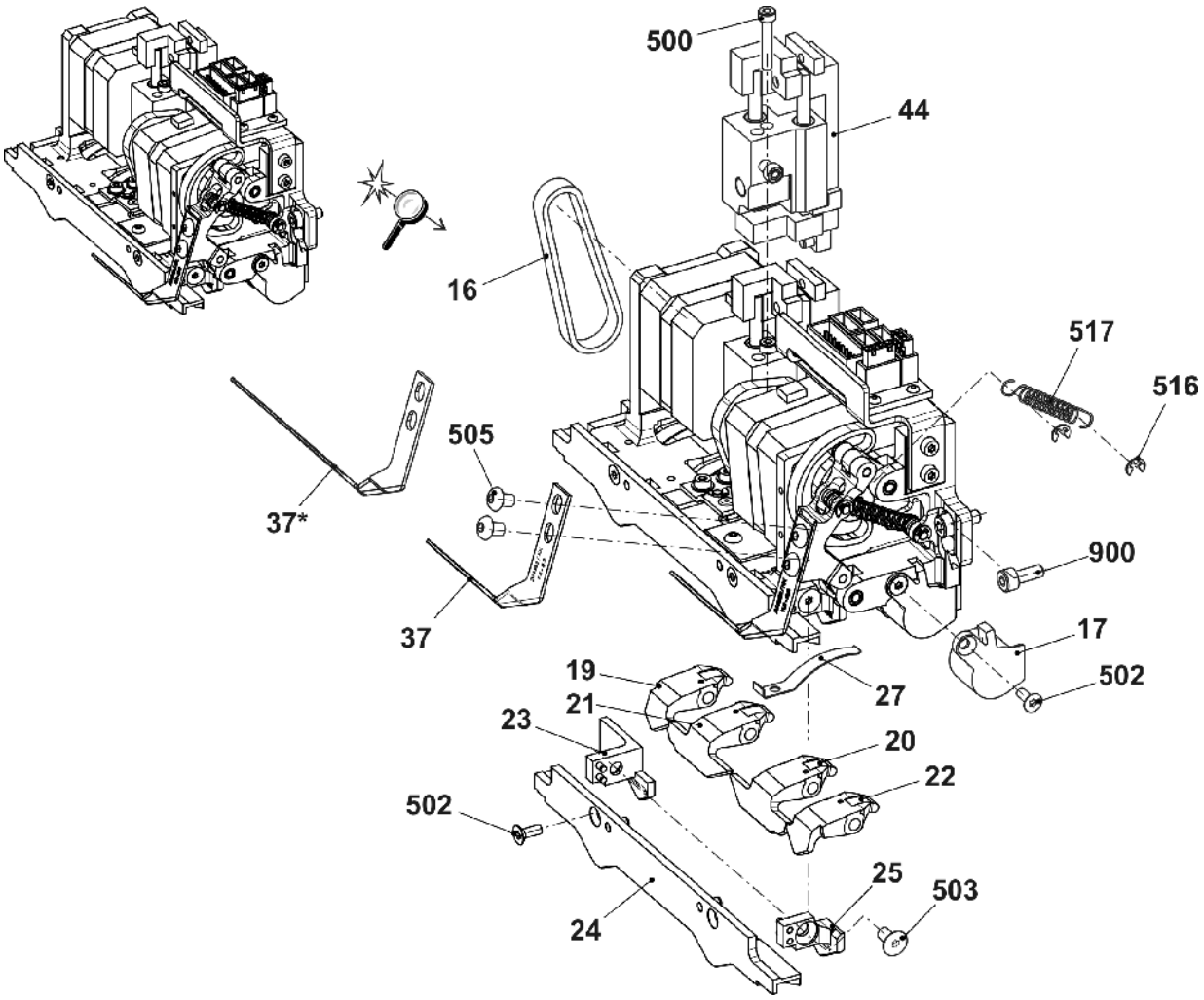

5.23 左侧沉降片/压脚控制装置 E9.2

位置	名称	Id		位置	名称	Id
Σ	左侧控制装置 PL/ESE9.2	**254 242**				
16	齿形皮带	235 513		37	压脚 E7.2-9.2	244 363
17	保护罩	273 329		37*	压脚 E7.2-9.2	240 720
19	右侧编织倾斜杆 E9.2	253 283		44	整个导向	242 265
20	右侧翻针倾斜杆 E9.2	253 292		500	带帽螺丝 M3x18	236 485
21	左侧翻针倾斜杆 E9.2	253 290		502	盘头螺丝 M3x8	241 912
22	左侧编织倾斜杆 E9.2	253 282		503	盘头螺丝 M4x8	241 913
23	右侧内固定滑块 E9.2	251 027		505	平头螺丝 M4x6	023 427
24	中间固定滑块 E9.2	253 284		516	弹簧挡圈 2,3	021 018
25	位于左边模型外 E9.2	252 752		517	张力弹簧 5,5x0,5x19,48	235 608
27	弹簧片	235 502		900	带帽螺丝 M4x10	023 136

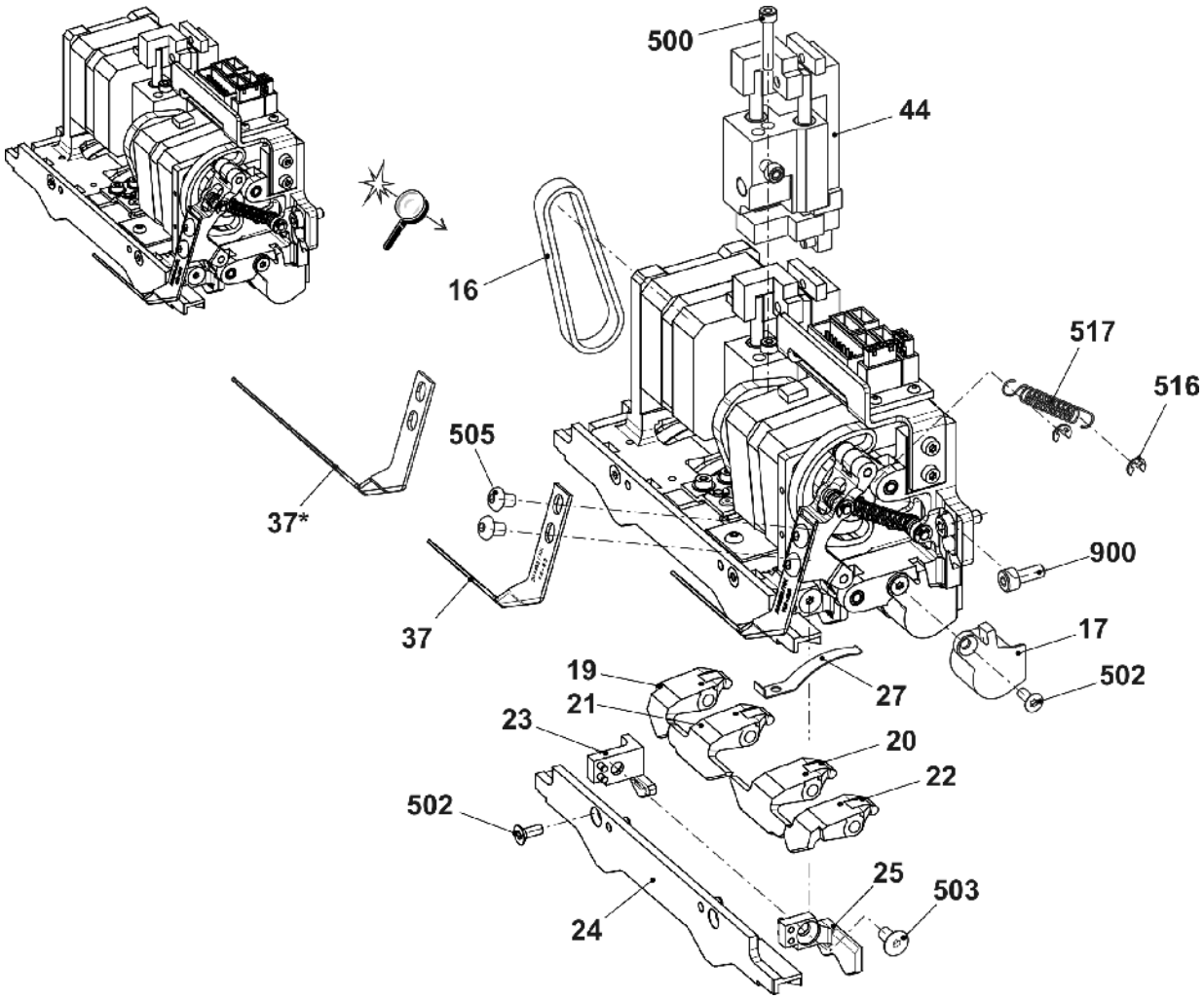

STOLL

5.24 中间沉降片/压脚控制装置 E9.2

位置	名称	Id	位置	名称	Id
Σ	中央控制装置 PL/ESE9.2	**254 243**			
16	齿形皮带	235 513	37	压脚 E7.2-9.2	244 363
17	保护罩	273 329	37*	压脚 E7.2-9.2	240 720
19	右侧编织倾斜杆 E9.2	253 283	44	整个导向	242 265
20	右侧翻针倾斜杆 E9.2	253 292	500	带帽螺丝 M3x18	236 485
21	左侧翻针倾斜杆 E9.2	253 290	502	盘头螺丝 M3x8	241 912
22	左侧编织倾斜杆 E9.2	253 282	503	盘头螺丝 M4x8	241 913
23	右侧内固定滑块 E9.2	251 027	505	平头螺丝 M4x6	023 427
24	中间固定滑块 E9.2	253 284	516	弹簧挡圈 2,3	021 018
25	内部左侧固定压片 E9.2	251 028	517	张力弹簧 5,5x0,5x19,48	235 608
27	弹簧片	235 502	900	带帽螺丝 M4x10	023 136

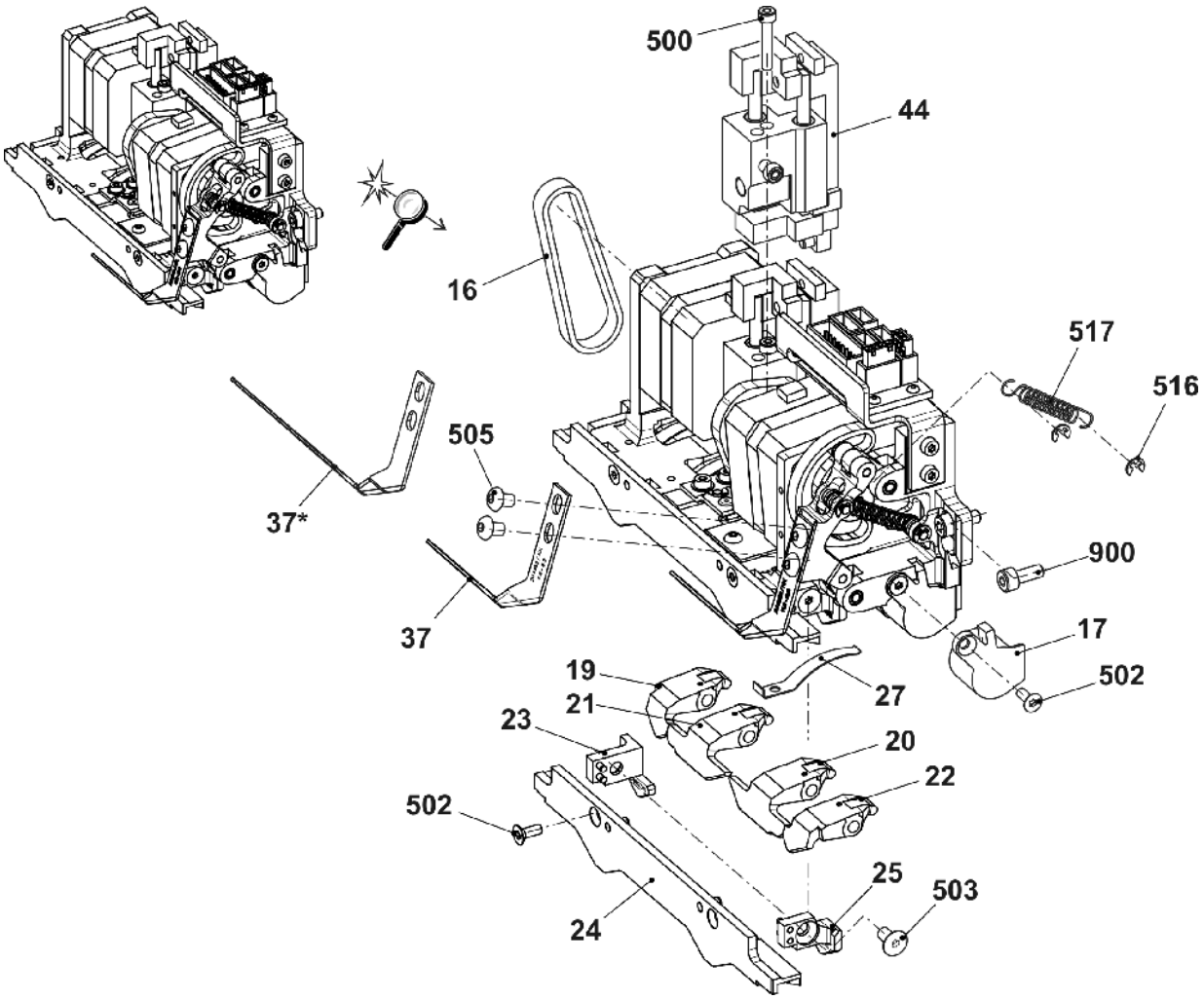

5.25 右侧沉降片/压脚控制装置 E9.2

位置	名称	Id		位置	名称	Id
Σ	右侧控制装置 PL/ESE9.2	**254 244**				
16	齿形皮带	235 513		37	压脚 E7.2-9.2	244 363
17	保护罩	273 329		37*	压脚 E7.2-9.2	240 720
19	右侧编织倾斜杆 E9.2	253 283		44	整个导向	242 265
20	右侧翻针倾斜杆 E9.2	253 292		500	带帽螺丝 M3x18	236 485
21	左侧翻针倾斜杆 E9.2	253 290		502	盘头螺丝 M3x8	241 912
22	左侧编织倾斜杆 E9.2	253 282		503	盘头螺丝 M4x8	241 913
23	位于左边模型外 E9.2	252 751		505	平头螺丝 M4x6	023 427
24	中间固定滑块 E9.2	253 284		516	弹簧挡圈 2,3	021 018
25	内部左侧固定压片 E9.2	251 028		517	张力弹簧 5,5x0,5x19,48	235 608
27	弹簧片	235 502		900	带帽螺丝 M4x10	023 136

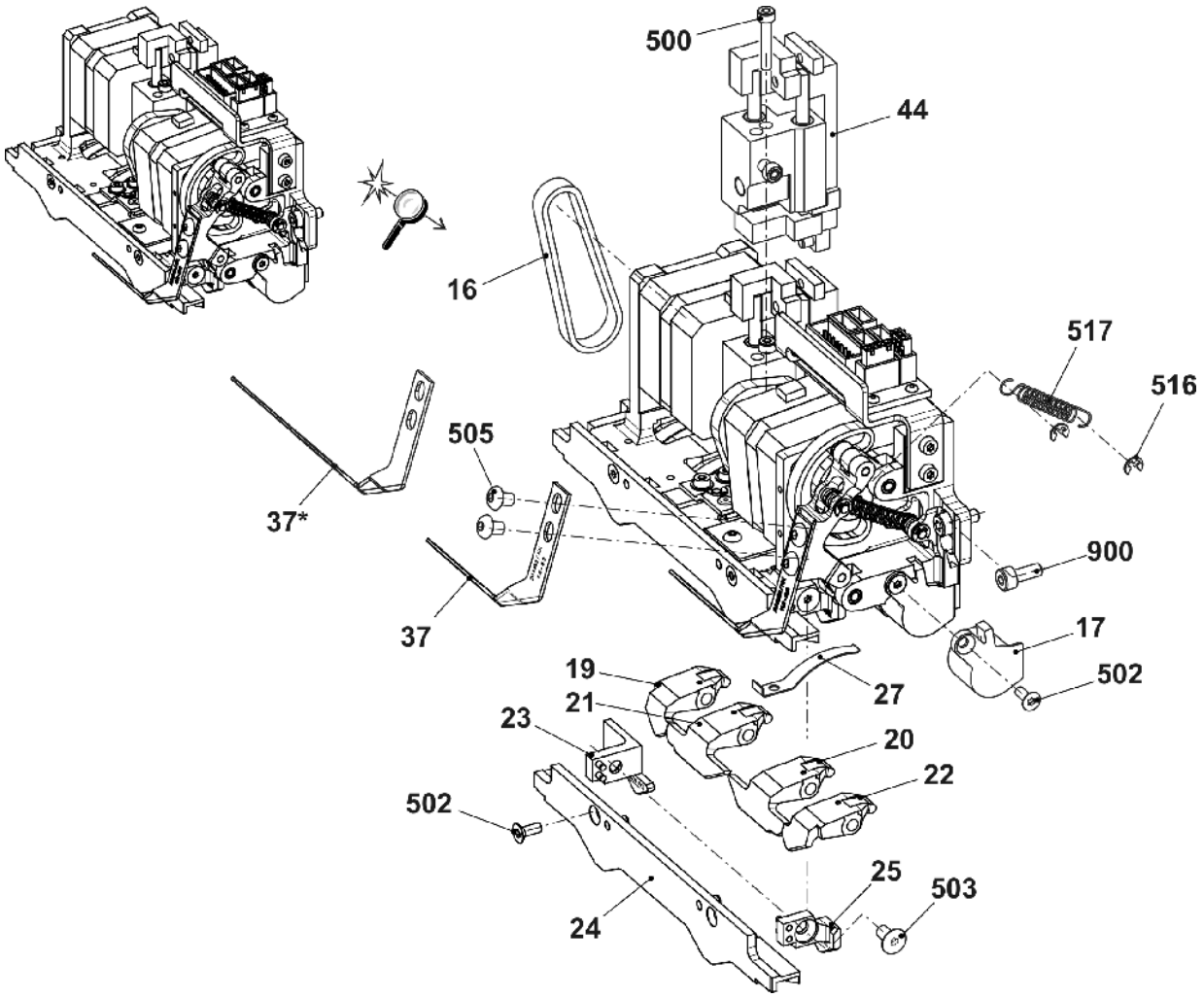

5.26 控制装置毛刷

位置	名称	Id		位置	名称	Id
Σ	**控制装置毛刷**	**236 102**		3	马达板	235 646
1	步进马达毛刷	236 896		500	带帽螺丝 M3x8	022 582
2	偏心轮	235 395		501	固定螺栓 M4x4	022 875

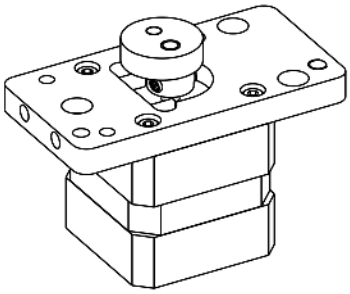

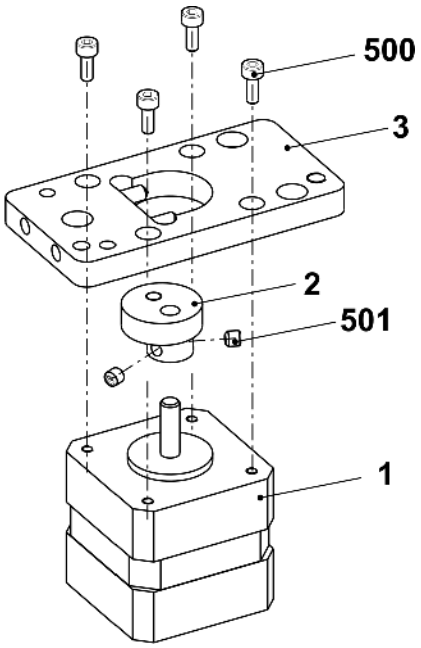

5.27 保护盖

位置	名称	Id		位置	名称	Id
1	右侧保护盖	237 827		3	左侧保护盖	237 825
2	前部中间的机头盖	237 826		4	后中部侧显示器罩盖	243 054

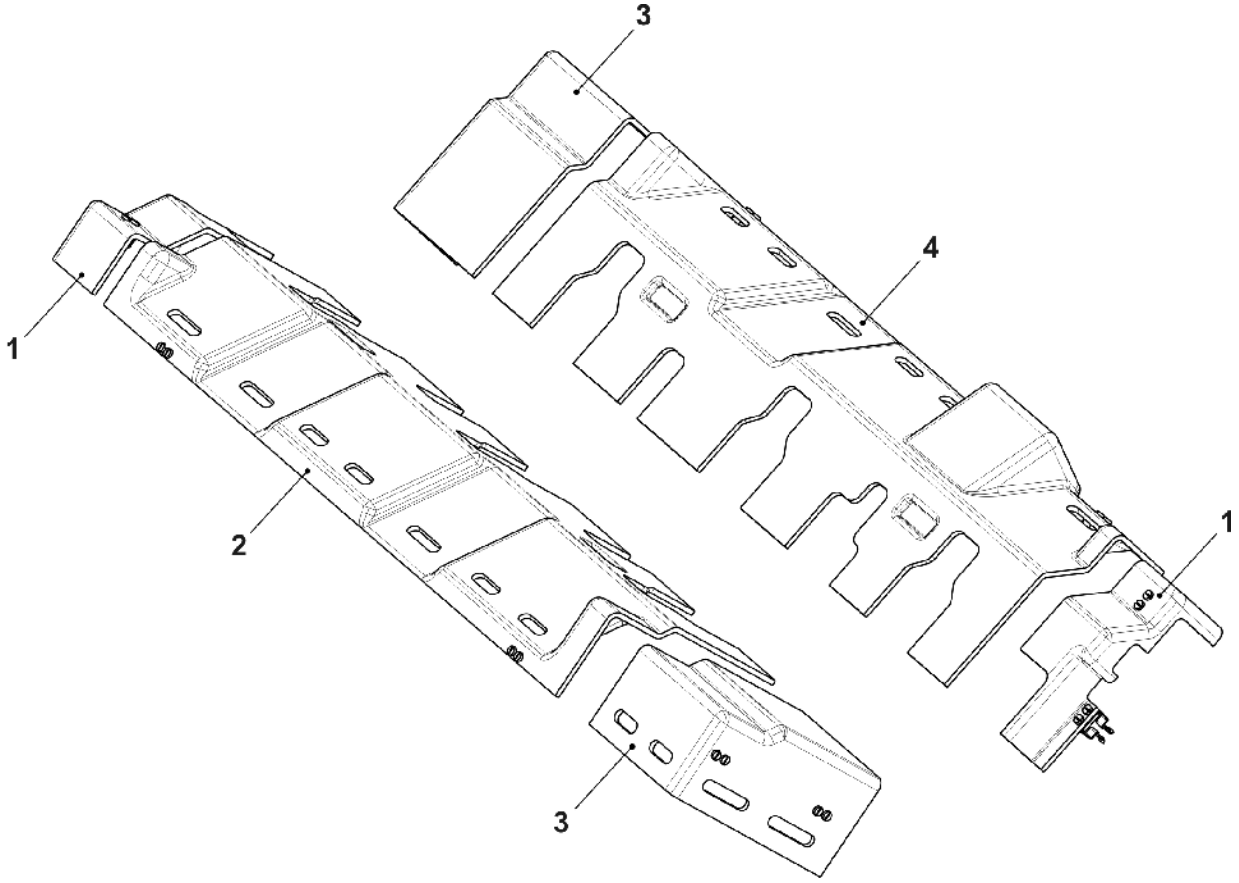

STOLL

5.28 导轨槽

位置	名称	Id
Σ	**整个导轨槽(前部)**	**236 101**
1	传动杆	237 830
2	控制板	235 396
3	毛刷驱动卡块	237 432
4	中间片	237 433
500	带帽螺丝 M3x6	022 589
501	盘头螺丝 M3x18	242 728

位置	名称	Id
Σ	**整个导轨槽(后部)**	**242 046**
1	左侧导轨槽	242 036
2	中间导轨槽	242 037
3	右侧导轨槽	242 038
4	控制板	235 396
5	中间片	242 809
6	中间片	237 433
8	毛刷驱动卡块	237 432
500	带帽螺丝 M3x6	022 589
501	盘头螺丝 M3x18	242 728

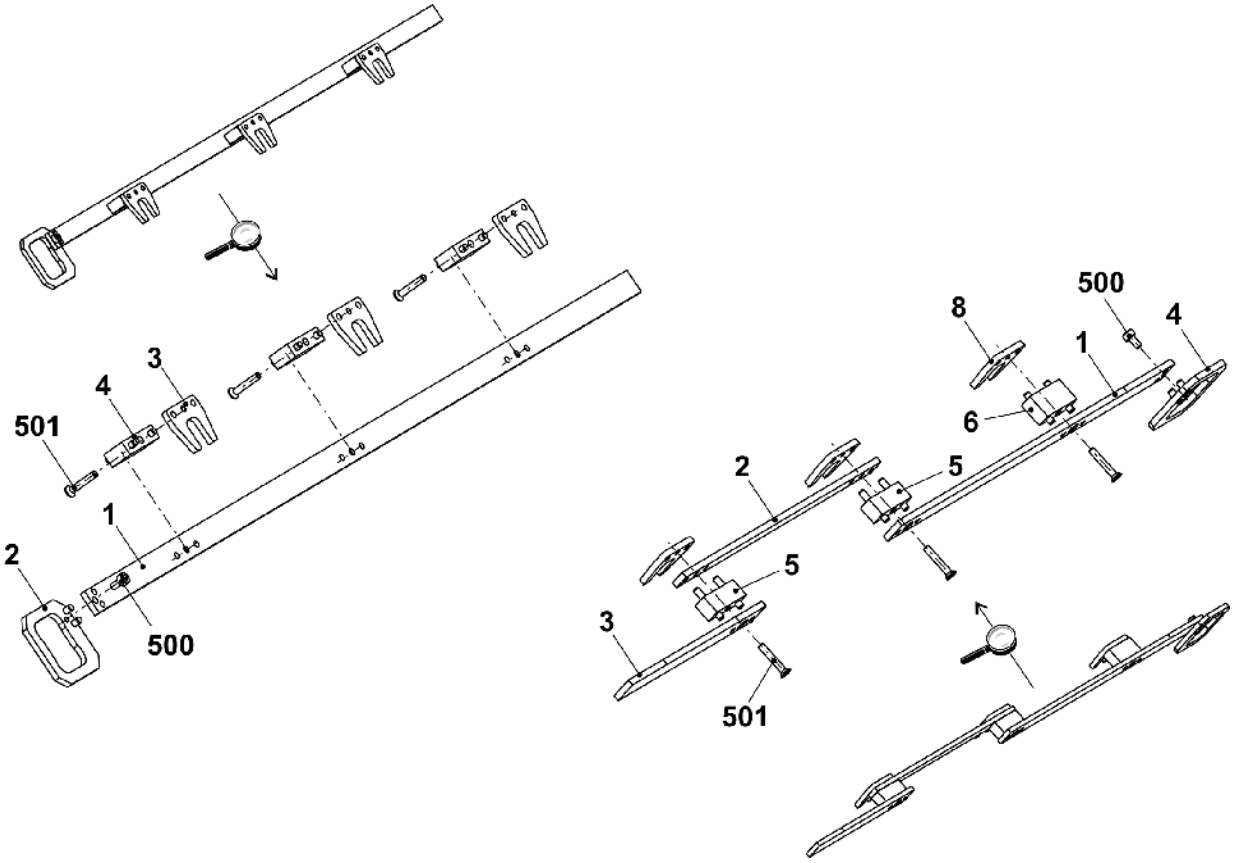

5.29 备件包机头导轨

位置	名称	ID		位置	名称	ID
Σ	备件包机头导轨 84“	**252 993**		501	垫片 0,05x22x42	243 291
1	机头导轨	242 486		502	垫片 0,10x22x42	243 292
2	调节偏心销	241 219		503	垫片 0,20x22x42	243 293
500	垫片 0,03x22x42	243 289		510*	带帽螺丝 M8x20	020 141

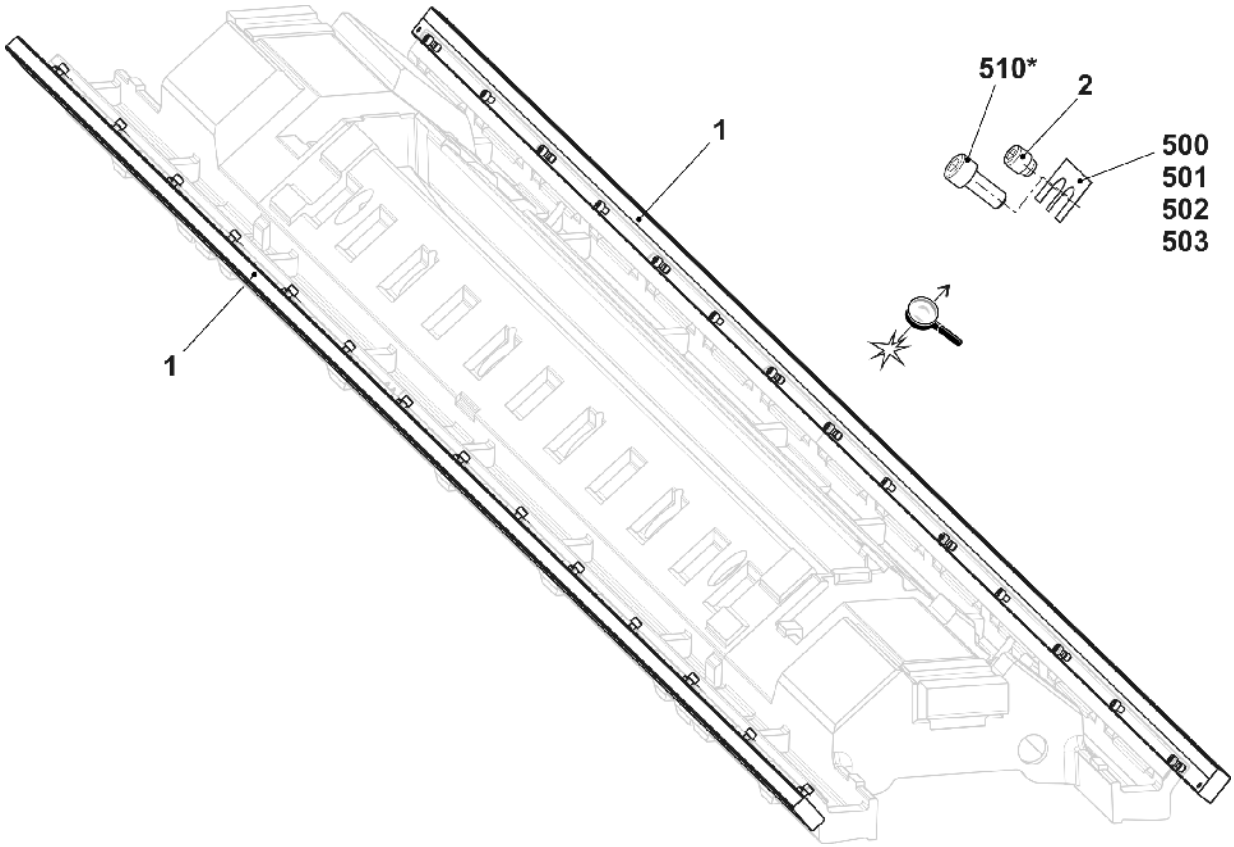

6 主牵拉

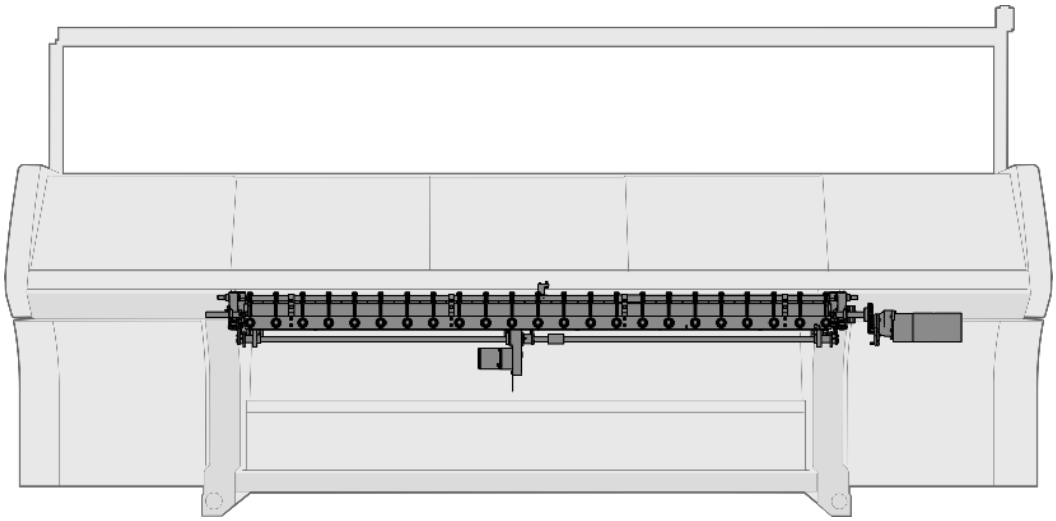

STOLL

6.1 主牵拉

位置	名称	ID		位置	名称	ID
Σ	**主牵拉**			3	主牵拉中间部件 E7.2 | E3,5.2	255 155
1	主牵拉左侧部件	255 148			主牵拉中间部件 E9.2	255 154
2	主牵拉右侧部件	255 145		4	整个主牵拉辊开/关 84“	254 762

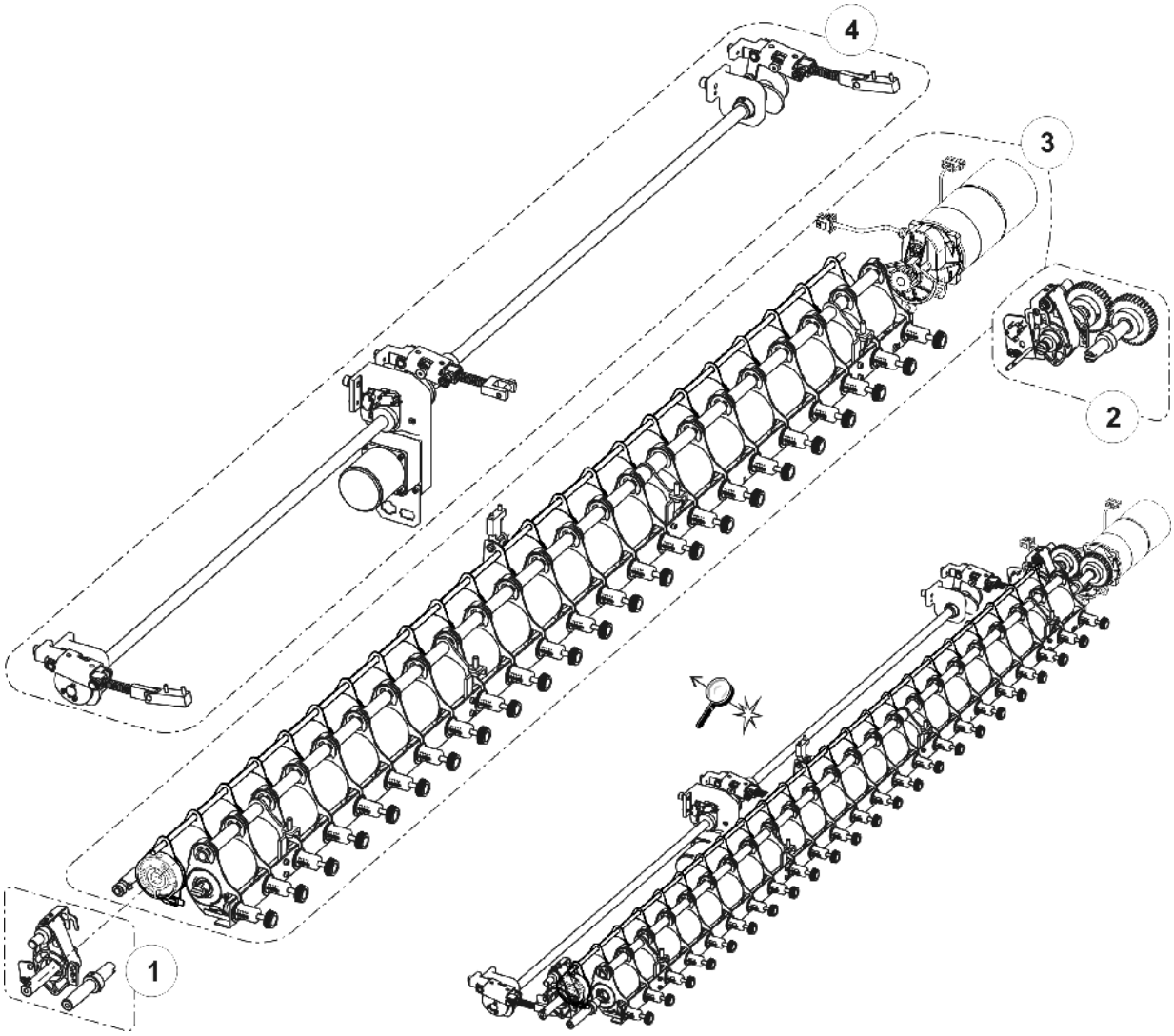

6.2 主牵拉左侧部件

位置	名称		ID		位置	名称	ID
Σ	**左侧主牵拉左侧主牵拉**		**255 148**		11	左侧全浮动轴	254 826
3	后部左轴		255 305		19	停位杆	252 503
5	销子		208 538		500	螺丝 50x15	251 728
7	整个左安装板		231 725		504	垫圈 18	023 295
9	摆动安装轴承		253 247		505	锁定环 18x1,2	020 955
	9a	摆动安装轴承	253 200		507	固定轴环	020 938
	9b	金属片支架	253 212		508	固定螺丝	022 684
	590	螺丝 35x10	251 729		511	带帽螺丝 M6x12	020 134

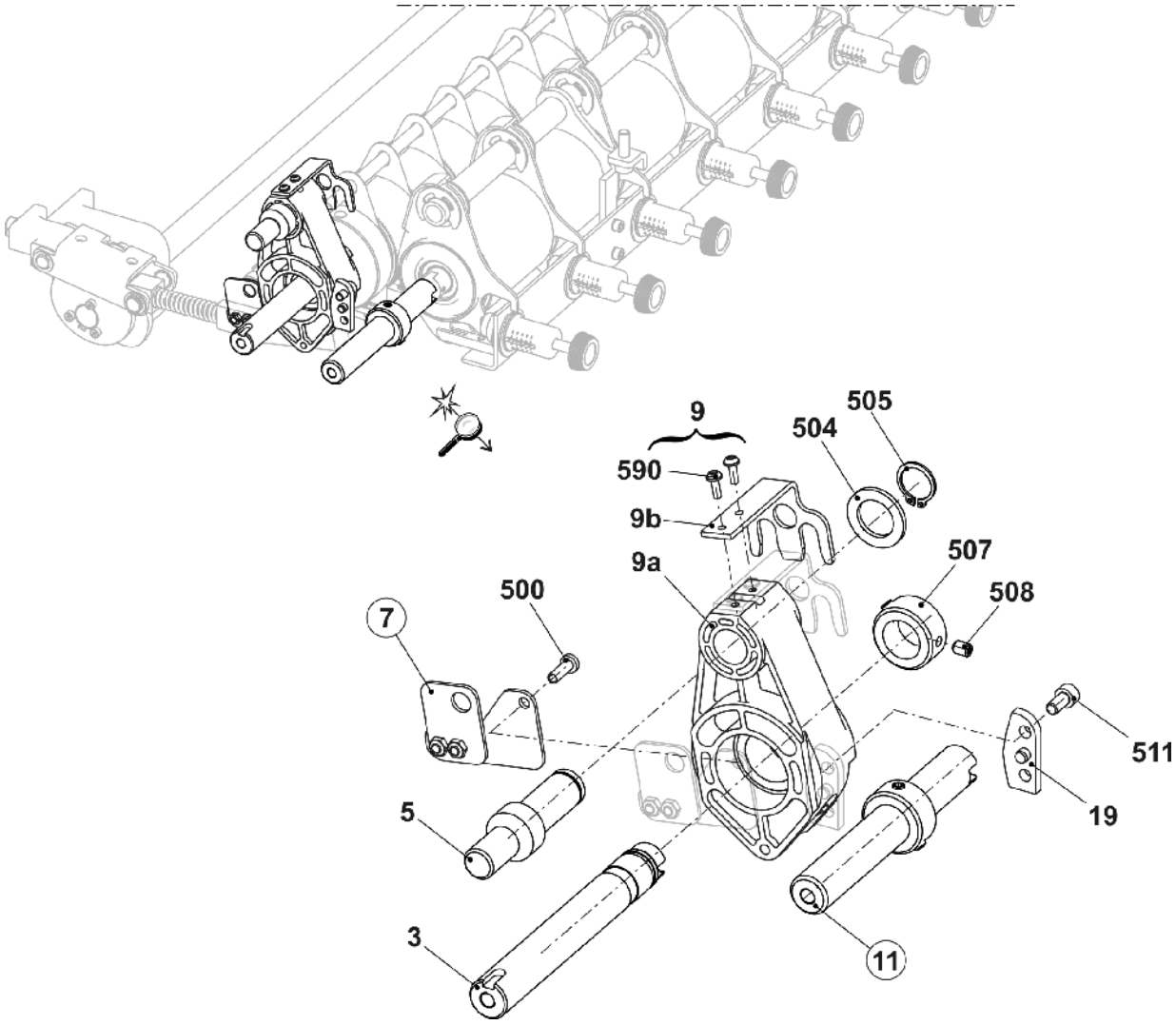

STOLL

6.3 主牵拉右侧部件

位置	名称		ID	位置	名称	ID
Σ	**主牵拉三角**		**255 145**	10	右侧全浮动轴	254 824
1	整套离合器		253 260	19	停位杆	252 503
5	销子		208 538	500	螺丝 50x15	251 728
8	整个右安装板		260 090	504	垫圈 18	023 295
9	摆动安装轴承		253 247	505	锁定环 18x1,2	020 955
	9a	摆动安装轴承	253 200	507	固定轴环 A20	020 938
	9b	金属片支架	253 212	508	固定螺栓 M6x8	022 684
	590	螺丝 35x10	251 729	511	带帽螺丝 M6x12	020 134

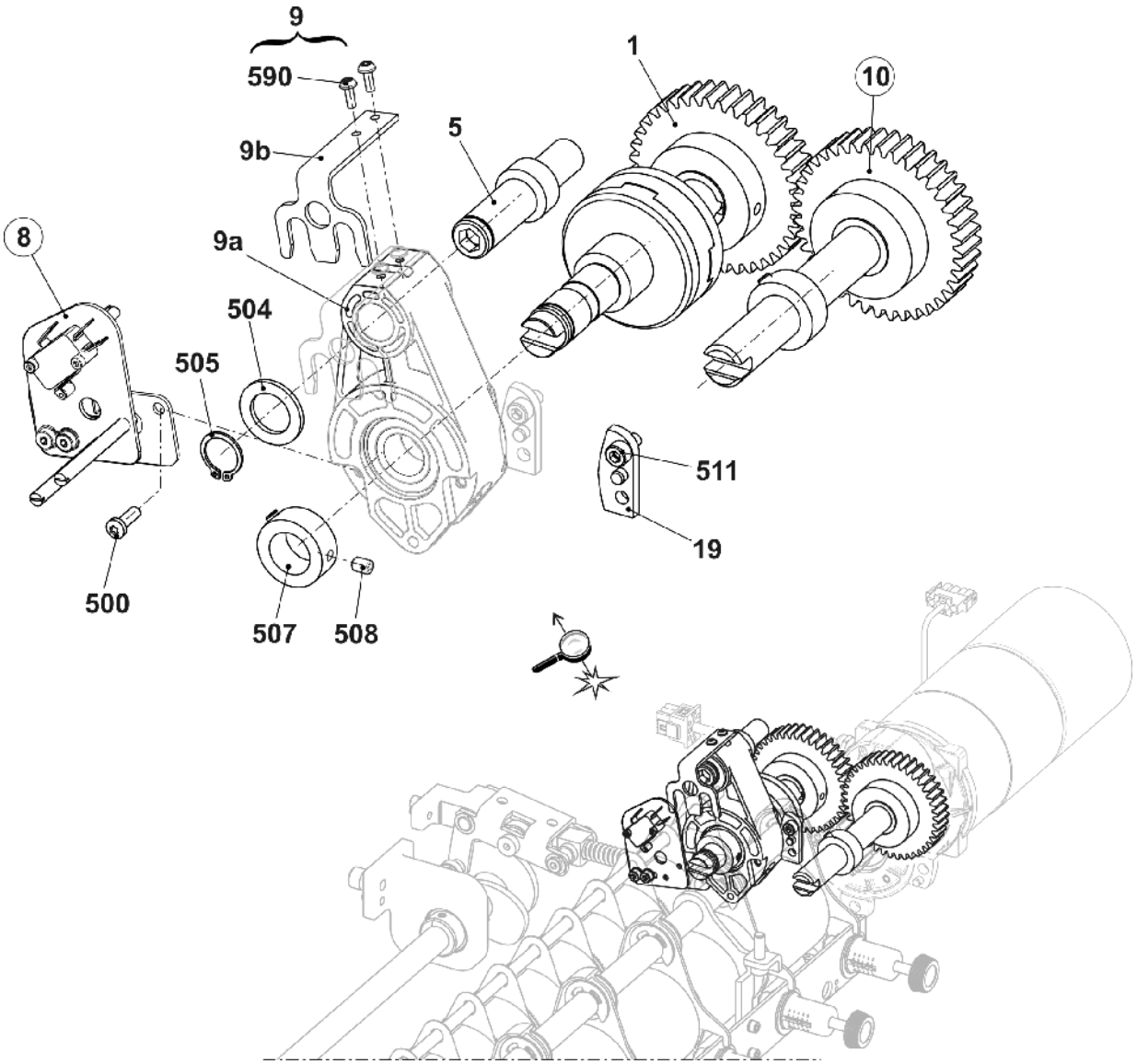

6.3.1 安装板

位置	名称	标识号		位置	名称	标识号
Σ A	**整个左安装板**	**231 725**		2	轴肩螺丝	240 067
1	左安装板	231 541		3	右定位板	240 066
2	左定位板	231 539		500	六角螺母 M4-6	022 536
500	盘头螺丝 M5x10	023 247		501	微动开关	026 259
501	锯齿形锁定垫圈 J5,3	022 489		502	带帽螺丝 M3x16	022 583
Σ B	**整个右安装板**	**260 090**		503	带帽螺丝 M5x8	244 278
1	右安装板	260 067		504	垫圈 5-200	020 871

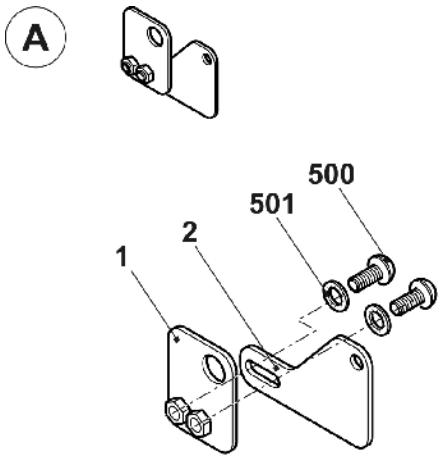

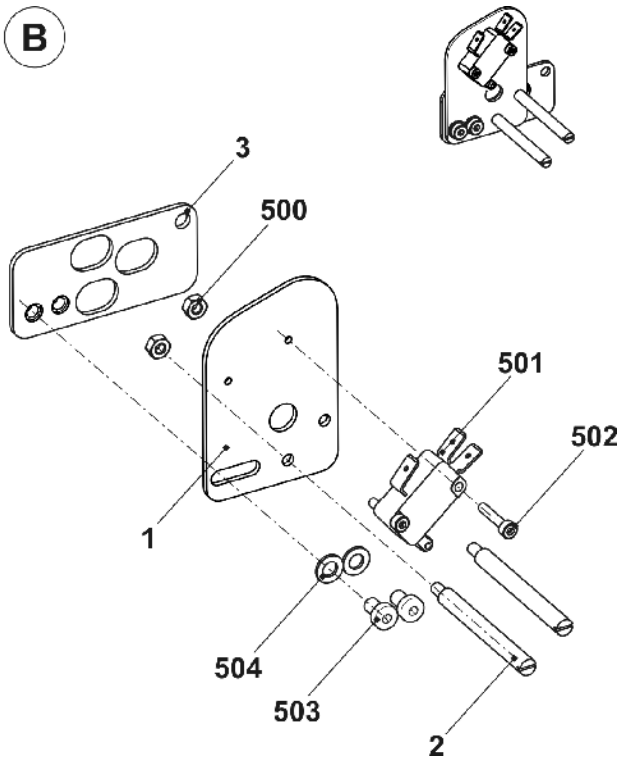

6.3.2 全浮动轴

位置	名称	ID
Σ L	**左侧全浮动轴**	**254 826**
1	前端左轴	254 827
500	固定轴环	020 938
501	固定螺栓 M6x8	022 684

位置	名称	ID
Σ R	**右侧全浮动轴**	**254 824**
1	前端右侧轴	254 825
2	齿轮 Z=40, M=2	213 744
500	固定轴环	020 938
501	固定螺栓 M6x8	022 684
502	平键 A 6x6x25	023 017

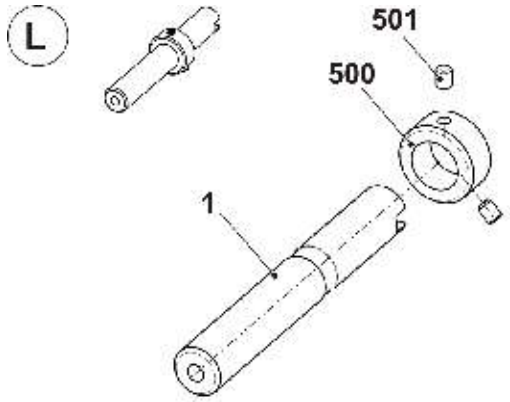

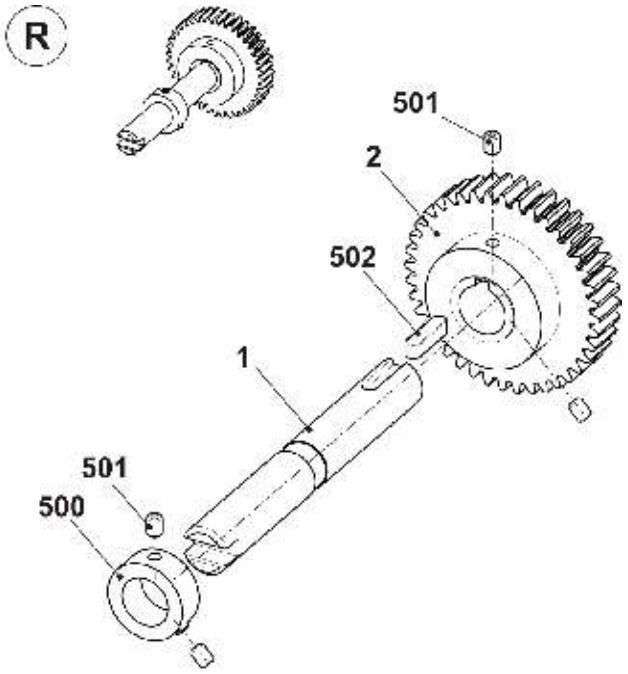

6.4 主牵拉中间部件

位置	名称	ID		位置	名称	ID
Σ	**主牵拉中间部件** E5-14 (E7.2 | E3,5.2)	**255 155**				
	主牵拉中间部件 E16-18 (E9.2)	**255 154**		509	带帽螺丝 M8x25	020 142
4	整个后部防缠绕板	260 441		510	盘头螺丝 M4x6	235 450
12	整个牵拉马达	253 803		30*	轴承座	237 204
13	整个后部牵拉辊 E3-14	254 745		530*	销子	237 211
15	整个前部牵拉辊	254 770		531*	固定螺栓 M6x8	023 723
20	防缠绕板连接电缆	241 703		532*	带帽螺丝 M8x20	020 136

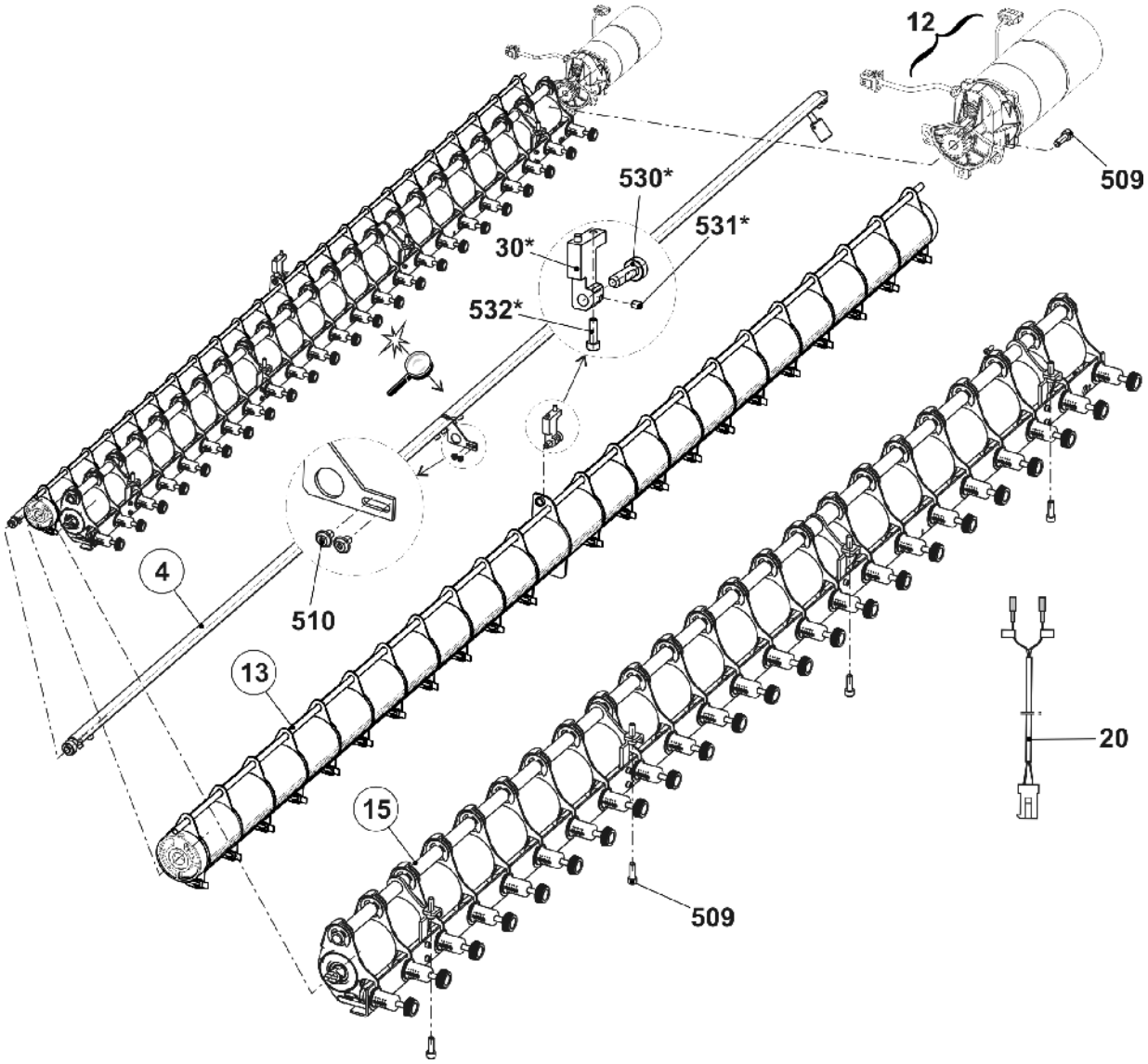

6.4.1 后牵拉辊

位置	名称	标识号	位置	名称	标识号
Σ	**E3-14 机器上的整个后部牵拉辊**	**254 745**			
1	小轮	264 624	10a	支板	232 512
2	分离片	241 612	10b	轴承	232 571
3	轴	254 750	10c	环	222 895
4	左侧圆环	255 830	11	毛刷	225 819
5	右侧圆环	255 831	12	杆	254 754
6	间隔片	222 062	500	固定螺丝	258 910
7	左停止环	204 369	501	定位销 6x32	020 685
8	间隔片	264 669	510	深沟球轴承 16007	021 697
9	左停止环	222 910	511	滑动轴承 GFM-101216-06	023 280
10	支架	232 578	512	滑动轴承 GFM-101216-09	023 356

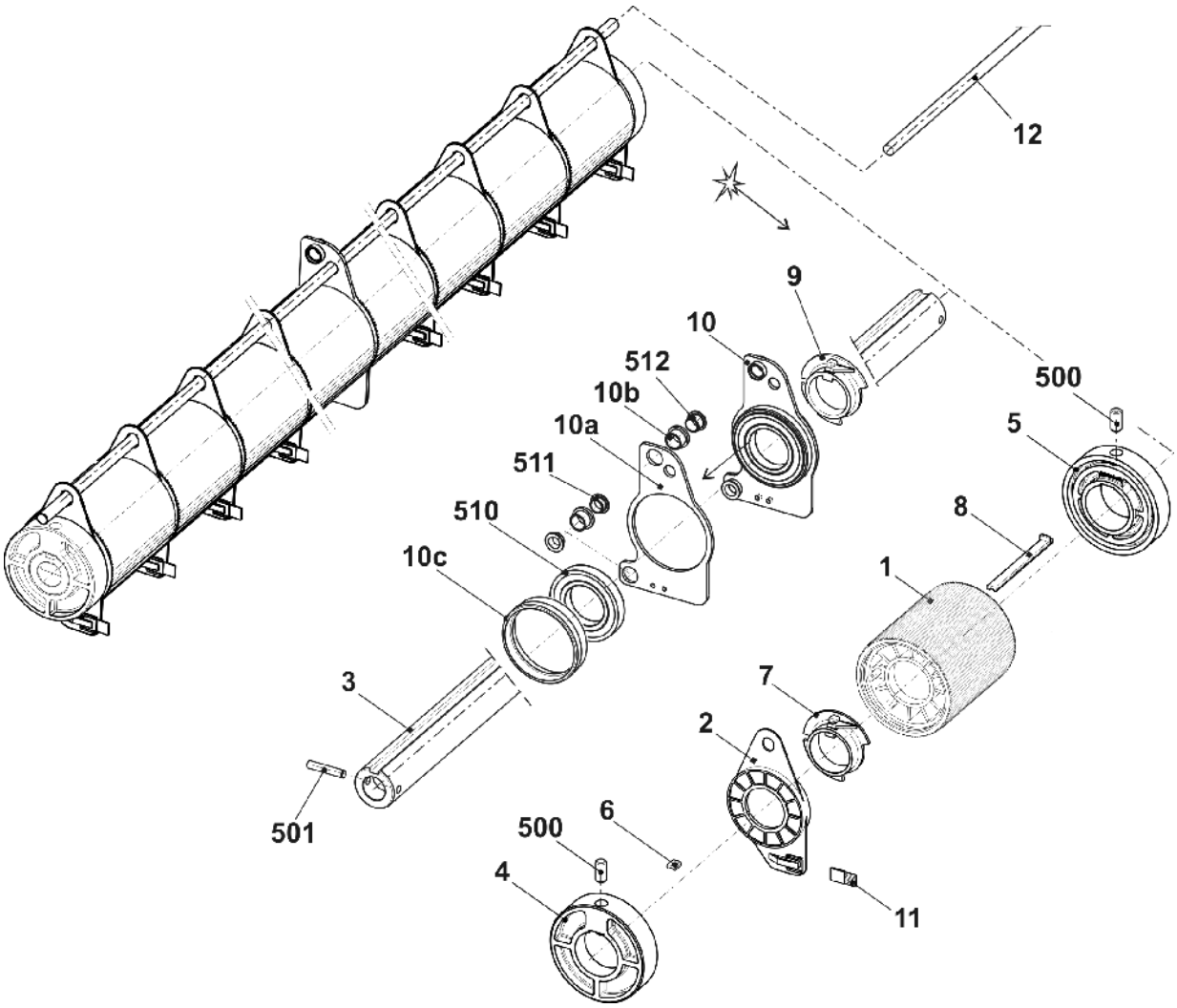

6.4.2 前牵拉辊

位置	名称	Id		位置	名称	Id
Σ	**整个前端牵拉辊**	**254 770**		4	定位片	221 935
1	前牵拉辊	253 423		500	压缩弹簧 1x10x30	023 741
2	整个角轨	254 771		501	带帽螺丝 M5x12	020 132
3	压力套管	220 911		502	垫圈 5-200	020 880

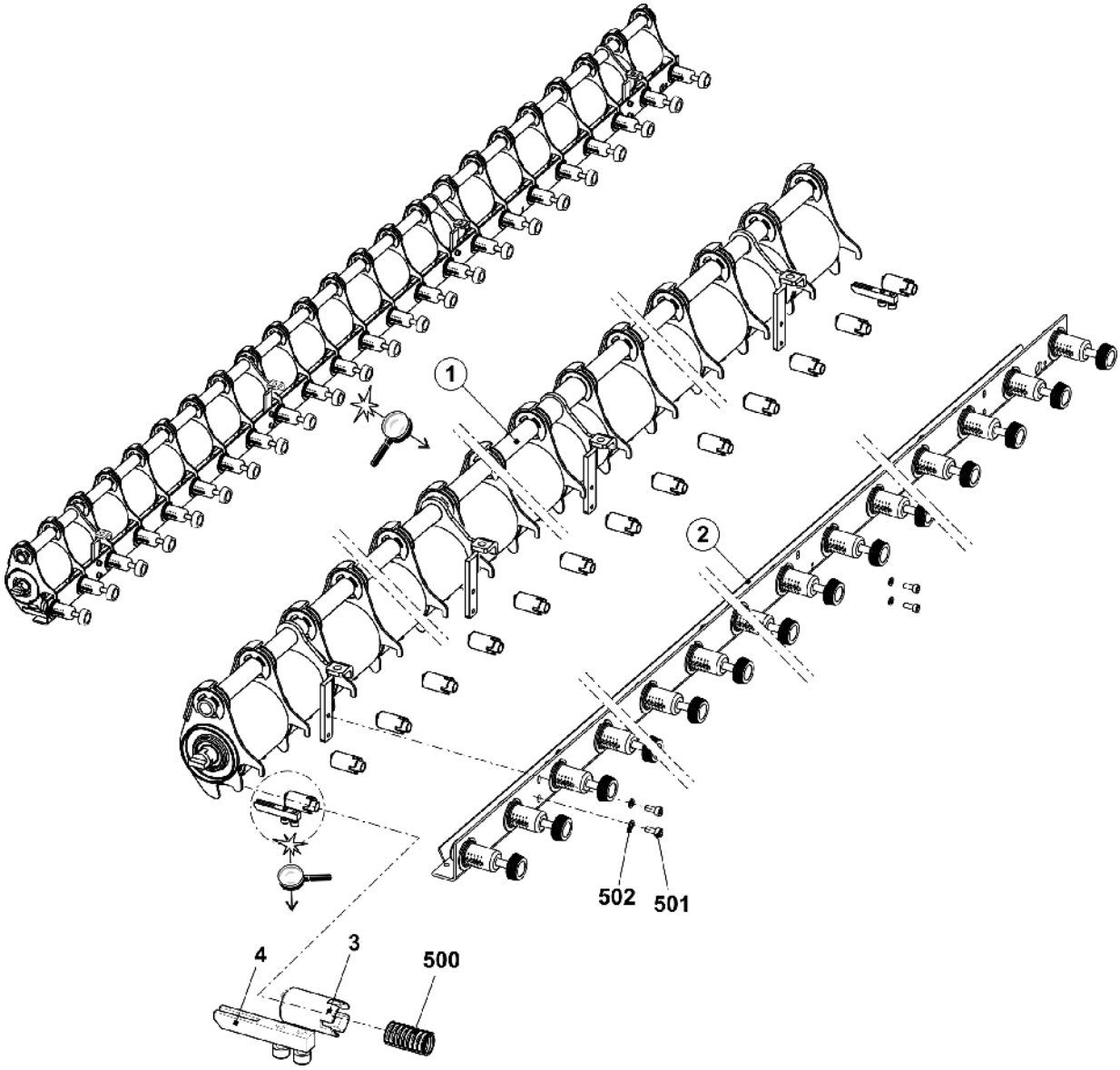

STOLL

6.4.2.1 前辊元件

位置	名称		ID
Σ	**前牵拉辊**		**253 423**
1	整个左侧轴承支架		221 225
	1aa	适配器	221 132
	1ab	万向接头	221 137
	1b	轴承座	220 913
	1c	齿轮	220 910
	510	带帽螺丝 M5x20	020 133
	511	垫圈 5	023 542
	515	弹簧销套管 4x20	023 551
2	横条		251 557
3	整个轴承支架		221 241
	3a	轴承座	220 913
	3b	齿轮	220 910
	531	六角螺母 M5-8	023 541
	532	带帽螺丝 M5x30	022 396

位置	名称		ID
4	小轮		220 905
5	管		237 191
6	整个右侧轴承支架		221 240
	1aa	万向接头	221 137
	1ab	适配器	221 132
	1b	轴承座	220 913
	1c	齿轮	220 910
	510	带帽螺丝 M5x20	020 133
	511	垫圈 5	023 542
	515	弹簧销套管 4x20	023 551
7	右侧定位管		253 407
8	左侧定位管		253 408
500	弹簧挡圈		021 025

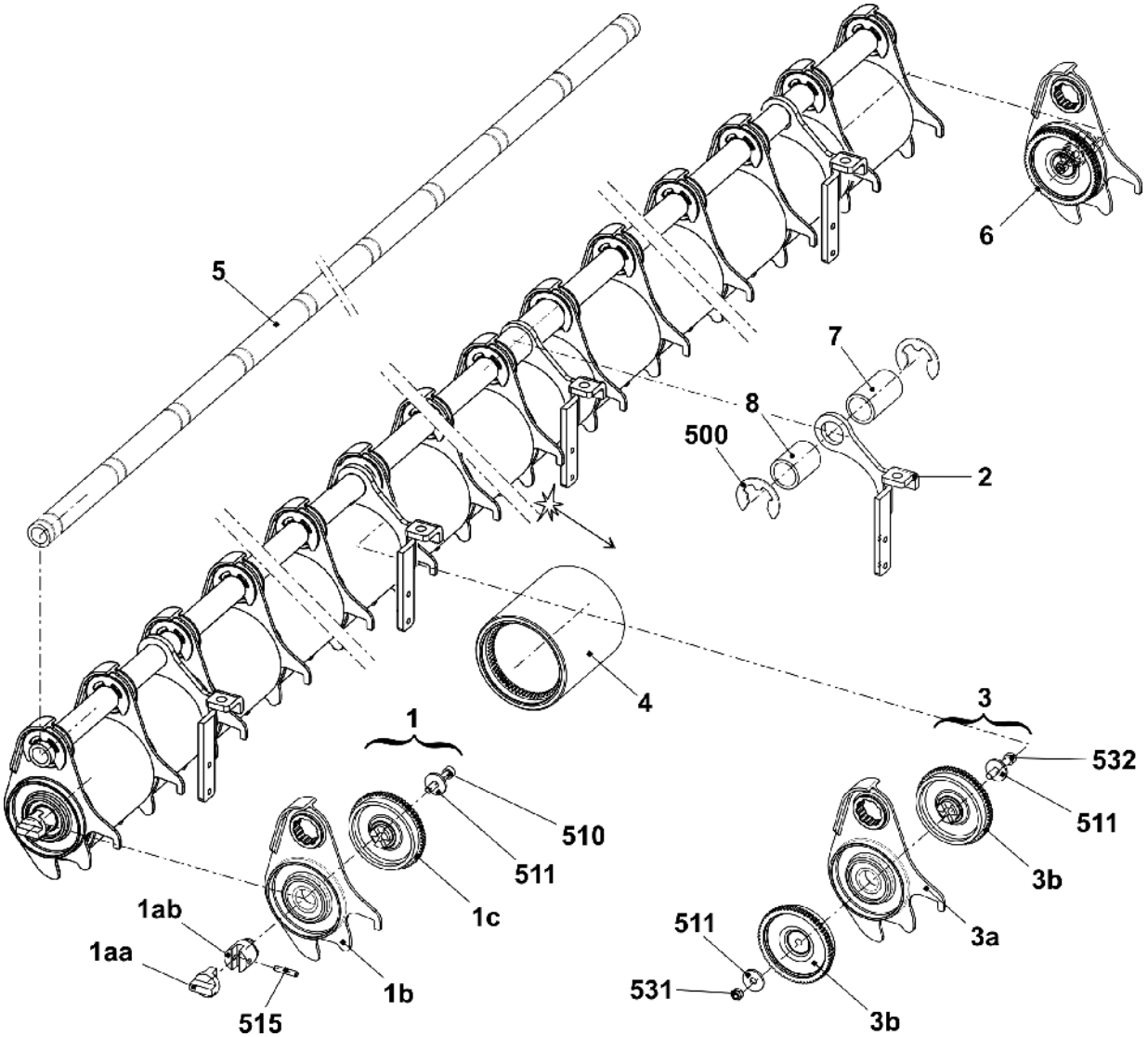

6.4.2.2 压力角轨

位置	名称	ID		位置	名称	ID
Σ	**整个角轨**	**254 771**		500	垫圈 6	022 431
1	整个电缆开关	221 265		501	六角螺母 M5-8	023 541
2	弹簧法兰	242 327		502	压缩弹簧 0,8x9,2x27,5	023 537
3	角轨	254 772		503	带帽螺丝 M2x12	023 522
4	防缠绕板	237 195		504	垫圈 2-200	022 908
5	锁定环	242 325		505	轴肩螺丝 M5x20x5	023 675

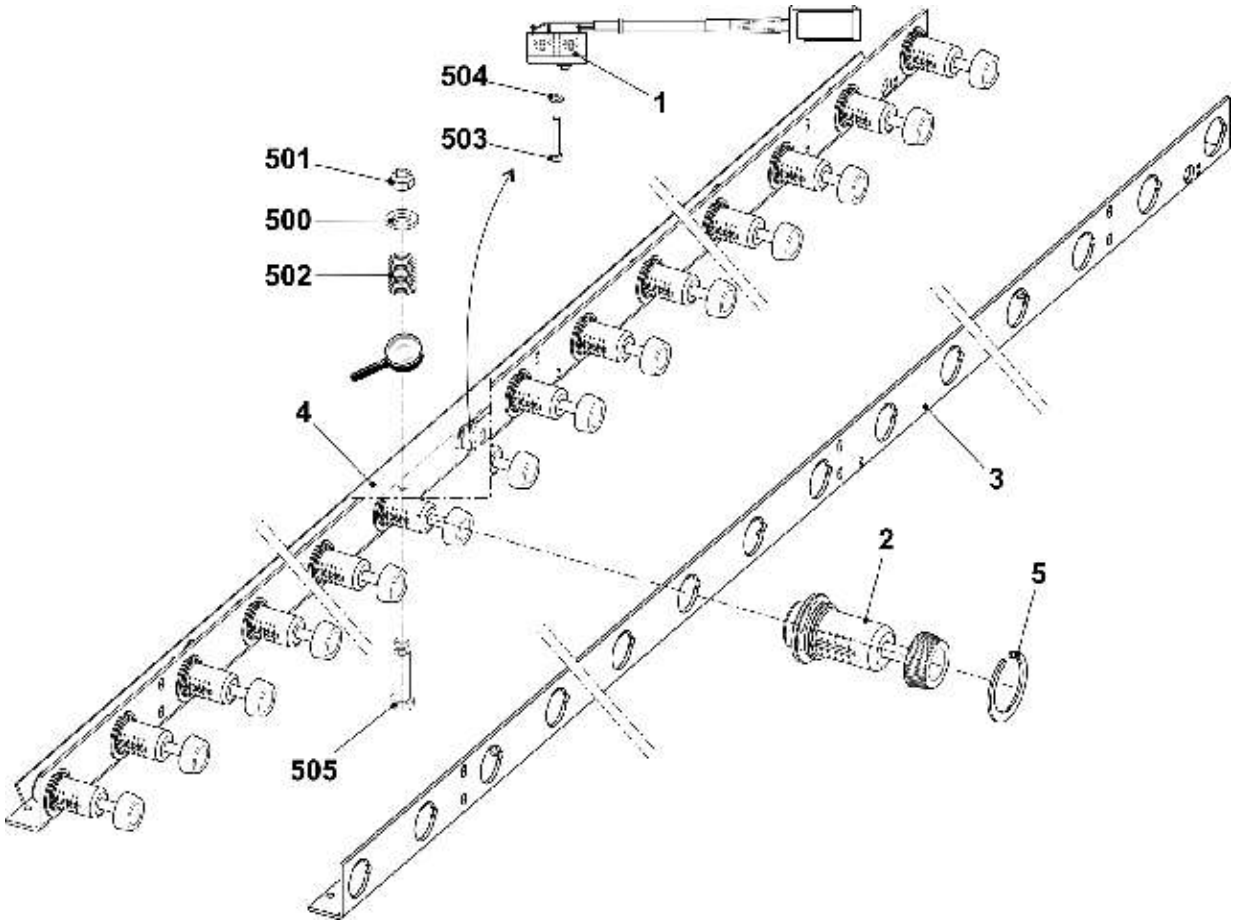

6.4.3 防缠绕板

位置	名称	Id		位置	名称	Id
Σ	**整个后部防缠绕板角**	**260 441**		6	调节砝码	260 426
1	右侧防缠绕板角	259 974		7	支架	260 060
2	左侧防缠绕板角	259 975		8	三角	260 109
3	轴	259 969		500	带帽螺丝 M5x8	023 319
4	轴	259 970		501	固定螺栓 M5x6	022 738
5	销子	228 310		502	固定轴环	020 934

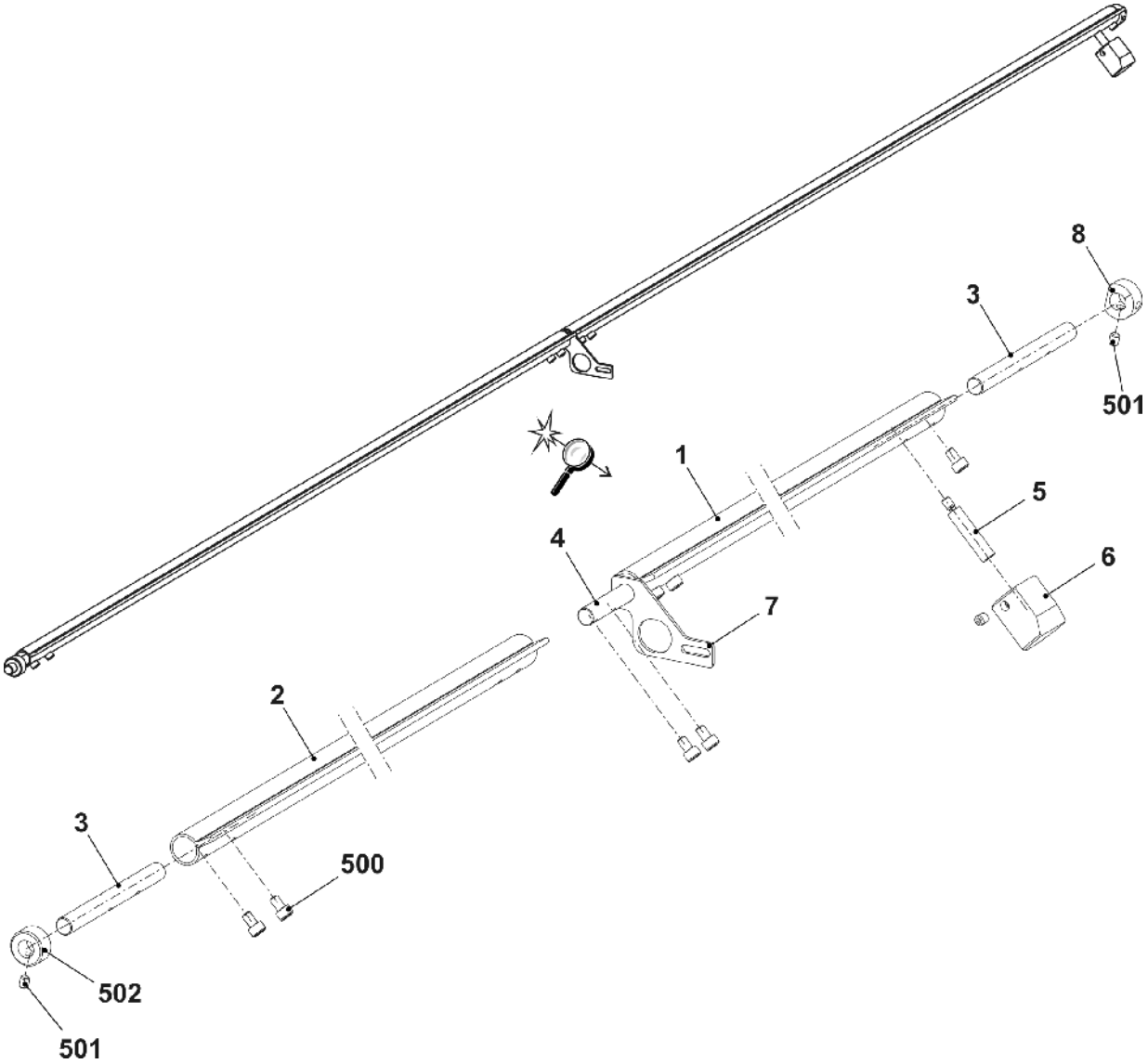

6.4.4 脉冲发生器和马达

位置	名称	Id		位置	名称	Id
Σ	**整个牵拉马达**	**253 803**				
1	异步电动机的扭矩 (完成)	257 438		500	带帽螺丝 M4x8	022 501
2	脉冲片	208 716		501	垫圈 4-200	020 879
3	牵拉梳装置光电传感器	300 744		502	弹簧挡圈	022 774
4	保护罩	212 262		503	垫圈 4x8x1	023 369
5	齿轮	241 668		510*	带帽螺丝 M8x25	020 142

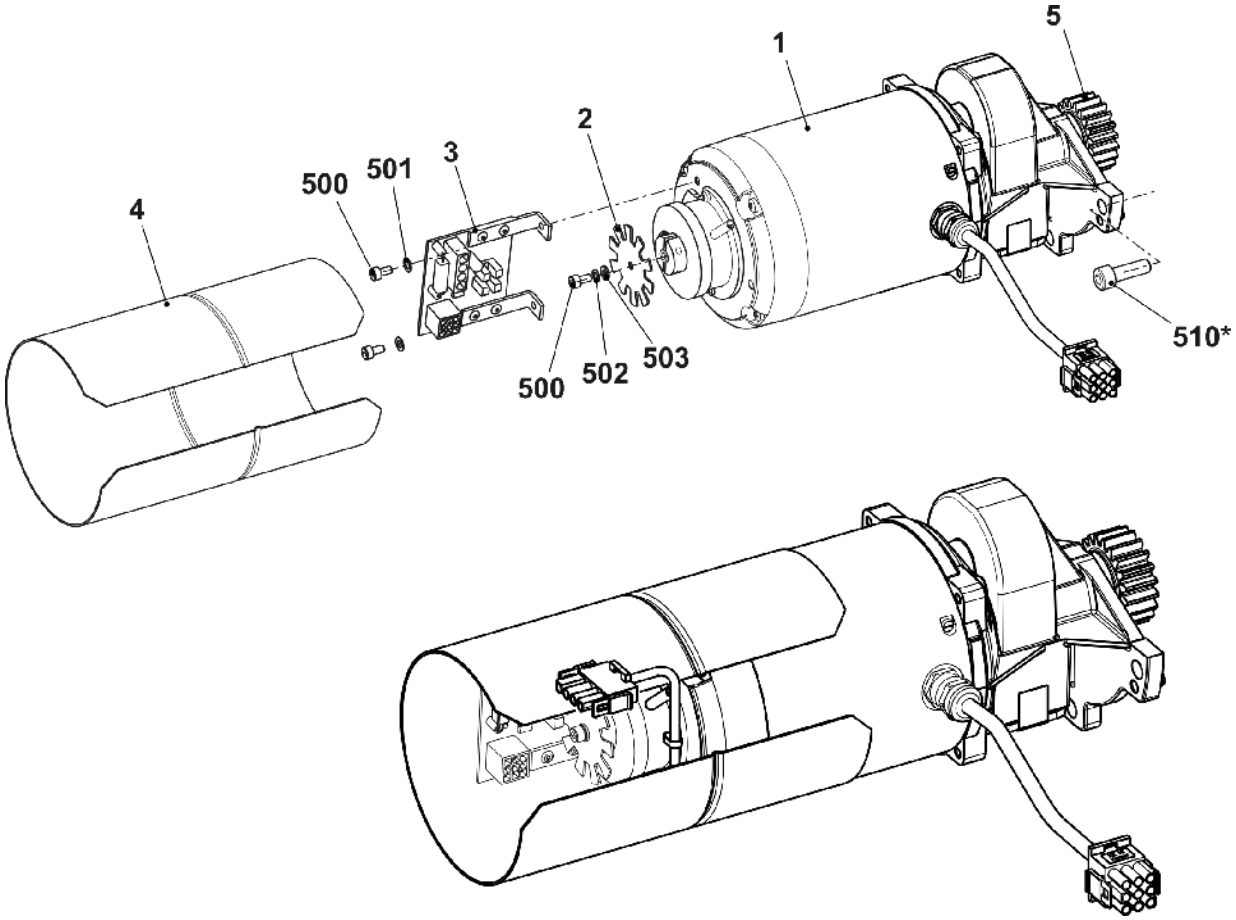

STOLL

6.5 牵拉关闭装置

位置	名称		ID	位置	名称	ID
Σ	**整个主牵拉辊开/关**		**254 762**	19	整个右侧摆动支架	253 389
1	整个马达			20	整个中部摆动握持器	239 188
	1a	马达 25W	232 456	21	整个左侧摆动握持器	253 388
	1b	传动装置	234 983	22	开关电缆 HAAB 打开	232 442
	510	带帽螺丝 M5x55	023 321	500	带帽螺丝 M5x8	023 319
2	金属片		232 992	501	固定螺栓 M4x4	022 875
3	齿轮		232 434	505	带帽螺丝 M3x15	020 009
5	整个中间支架			506	组装元件	209 543
	550	深沟球轴承 6004-2Z	022 720	900	带帽螺丝 M6x14	022 658
	551	锁定环 42x1,75	023 293	901	带帽螺丝 M10x16	023 895
11	限位开关的定位板		235 190	902	螺丝 M50x30	253 257
12	微动开关 XGK2-S21 250 VAC		210 510	903	带帽螺丝 M10x25	023 751

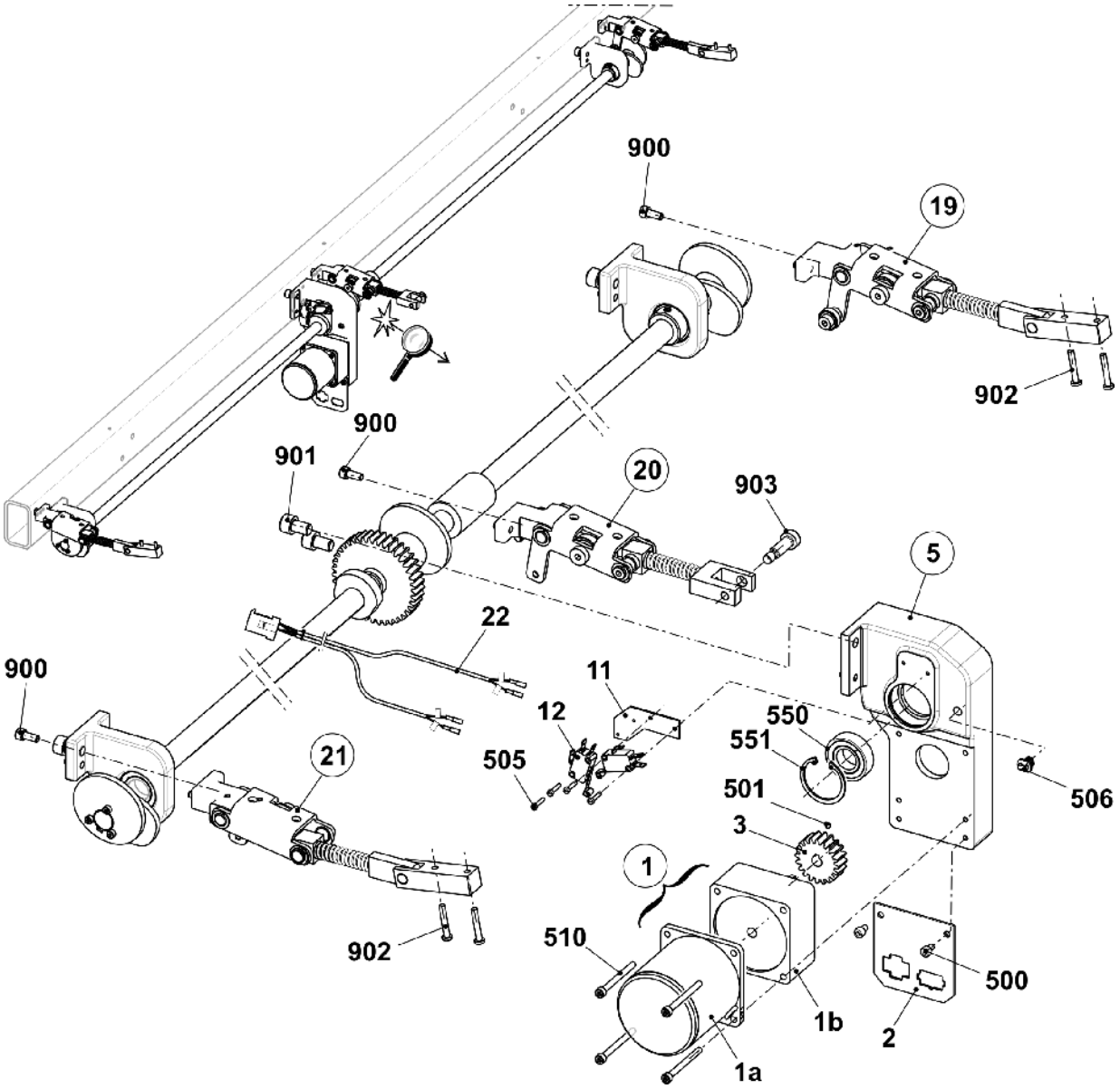

6.6 附加牵拉关闭装置

位置	名称		ID		位置	名称	ID
Σ	**整个主牵拉辊开/关**		**254 762**		15	导套	234 876
4	齿轮		213 744		16	导套	235 623
6	轴		254 765		17	偏心轮	232 382
7	轴		254 766		18	间隔管	235 128
8	螺纹间隔柱		232 385		502	平键 A 6x6x25	023 017
9	触发凸轮		232 383		503	固定螺栓 M6x8	023 723
10	合机头连接		232 604		504	固定螺栓 M6x5	023 192
13	整个外部支架		235 248		508	固定轴环 A20	020 938
	13a	支架	234 780		510	带帽螺丝 M4x25	023 302
	513	深沟球轴承 6004-2Z	022 720		511	带帽螺丝 M4x14	023 604
14	偏心轮		235 135		901	带帽螺丝 M10x16	023 895

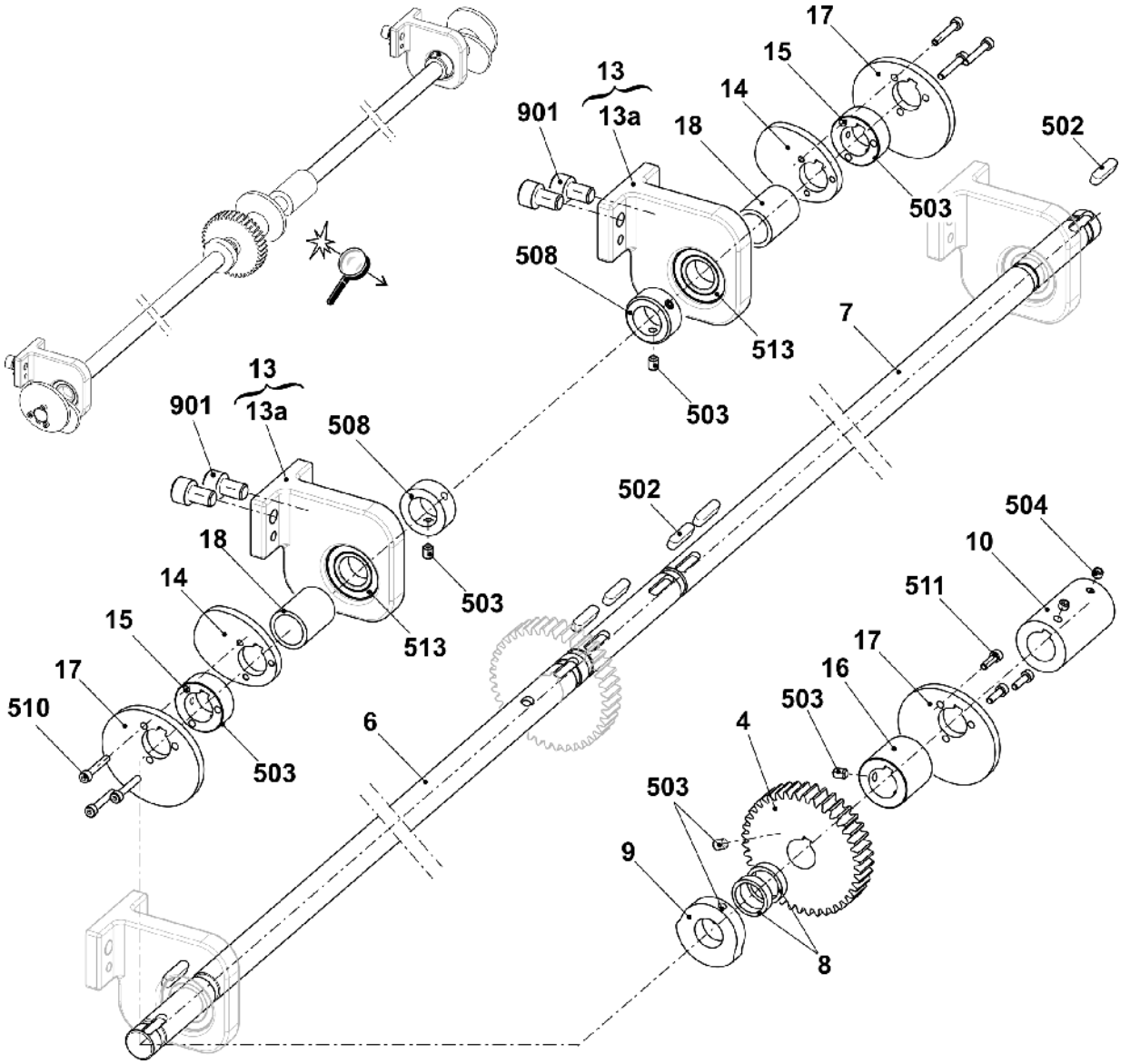

6.6.1 右摆动支架

位置	名称	ID	位置	名称	ID
Σ	**整个右侧摆动支架**	**253 389**	11	杆	253 199
1	支持	239 163	500	深沟球轴承 619/8-2RS	023 728
2	轴承销	239 164	501	深沟球轴承 6000-2Z	022 599
3	弓	238 974	502	六角螺母 M8-8	022 843
	3a 夹子轴承 11-MCM-12-04	023 639	503	垫圈 10x16x2	023 600
4	轴肩螺丝	239 133	504	滑动轴承 GFM-081014-06	023 358
5	定距衬套	239 134	505	滑动轴承 GSM-0810-10	023 896
6	轴肩螺丝	239 132	506	垫圈 12x18x1	023 315
7	摆动安装轴承	239 100	507	锁定环 12x1	020 951
8	轴承螺栓	239 117	508	压缩弹簧 2,5x12,5x67,5	023 743
9	内部弹簧心轴	232 388	509	定位销 10x20	023 616
10	杆	238 370	510	滑动轴承 GSM-1012-10	239 178

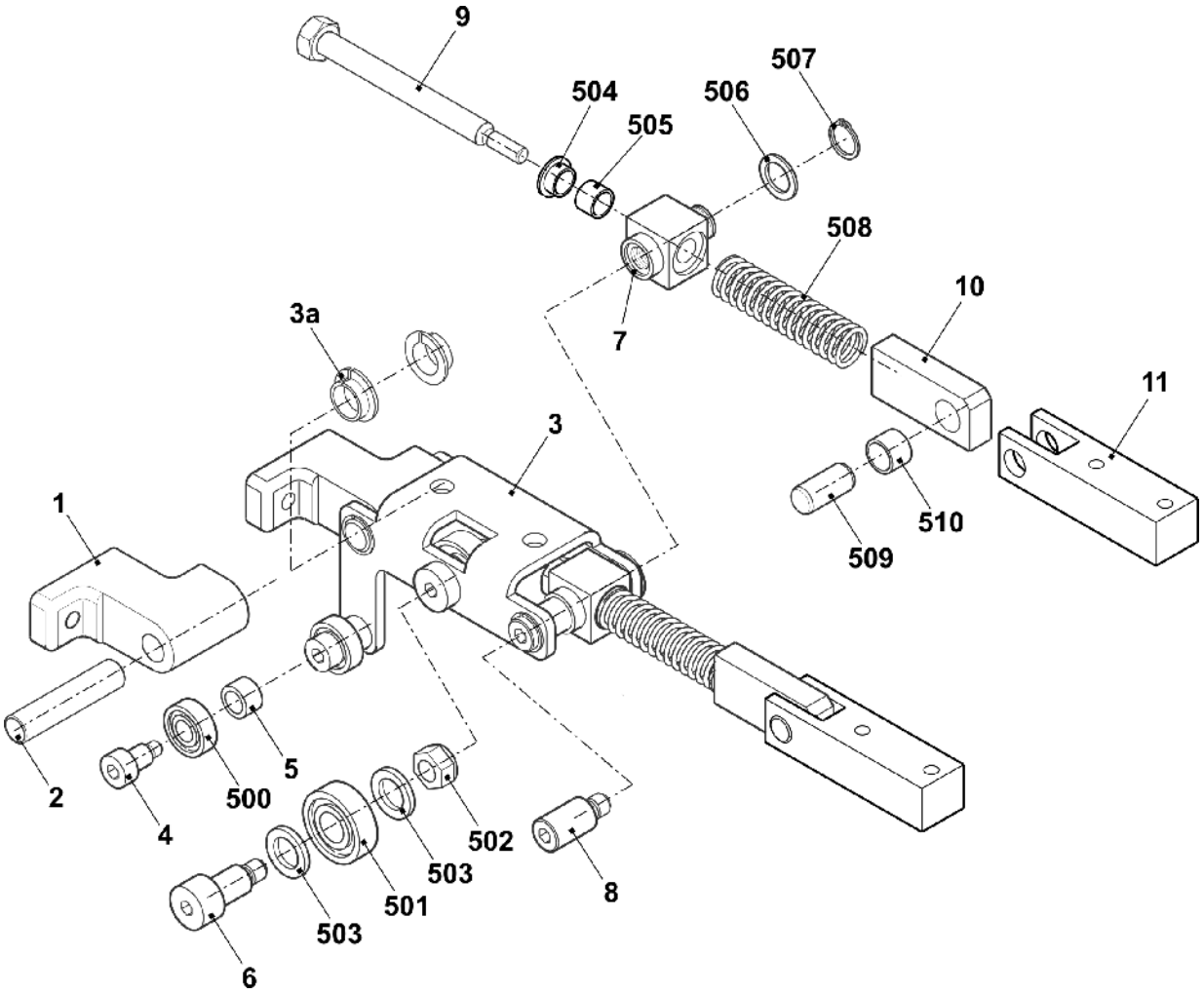

6.6.2 中部摆动握持器

位置	名称	ID	位置	名称	ID
Σ	**整个中部摆动握持器**	239 188	10	角托	238 778
1	支持	239 163	501	深沟球轴承 6000-2Z	022 599
2	轴承销	239 164	502	六角螺母 M8-8	022 843
3	弓	238 974	503	垫圈 10x16x2	023 600
	3a 夹子轴承 11-MCM-12-04	023 639	504	滑动轴承 GFM-081014-06	023 358
6	轴肩螺丝	239 132	505	滑动轴承 GSM-0810-10	023 896
7	摆动安装轴承	239 100	506	垫圈 12x18x1	023 315
8	轴承螺栓	239 117	507	锁定环 12x1	020 951
9	内部弹簧心轴	232 388	508	压缩弹簧 2,5x12,5x67,5	023 743

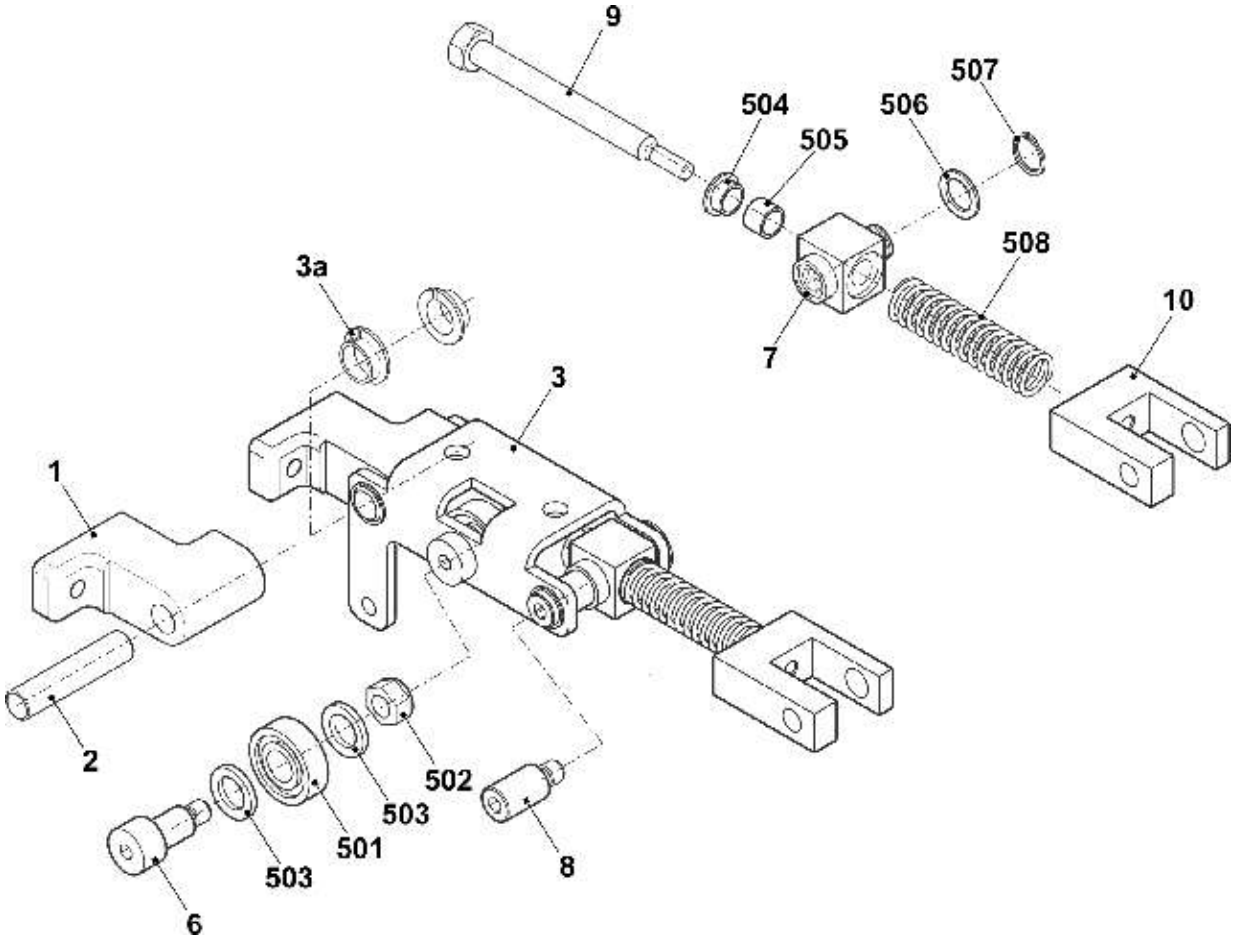

6.6.3 左摆动握持器

位置	名称	ID	位置	名称	ID
Σ	**整个左侧摆动握持器**	**253 388**	11	杆	253 199
1	支持	239 163	500	深沟球轴承 619/8-2RS	023 728
2	轴承销	239 164	501	深沟球轴承 6000-2Z	022 599
3	左侧臂	239 184	502	六角螺母 M8-8	022 843
	3a 夹子轴承 11-MCM-12-04	023 639	503	垫圈 10x16x2	023 600
4	轴肩螺丝	239 133	504	滑动轴承 GFM-081014-06	023 358
5	定距衬套	239 134	505	滑动轴承 GSM-0810-10	023 896
6	轴肩螺丝	239 132	506	垫圈 12x18x1	023 315
7	摆动安装轴承	239 100	507	锁定环 12x1	020 951
8	轴承螺栓	239 117	508	压缩弹簧 2,5x12,5x67,5	023 743
9	内部弹簧心轴	232 388	509	定位销 10x20	023 616
10	杆	238 370	510	滑动轴承 GSM-1012-10	239 178

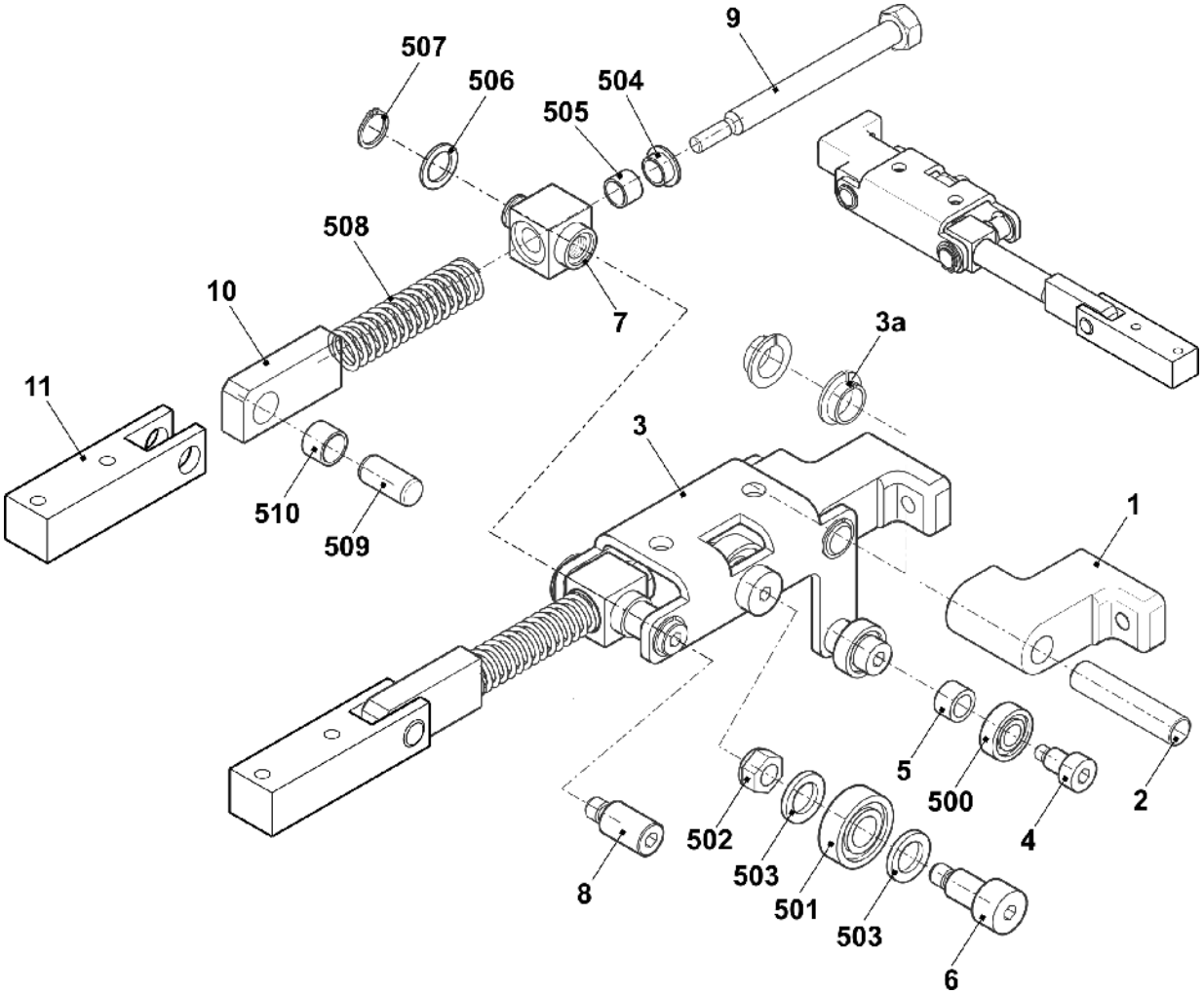

7 辅助牵拉

7.1 辅助牵拉

位置	名称	Id		位置	名称	Id
Σ	**辅助牵拉**					
1	预装辅助牵拉	254 573		1a	整个马达有 2 相辅助牵拉辊	235 602

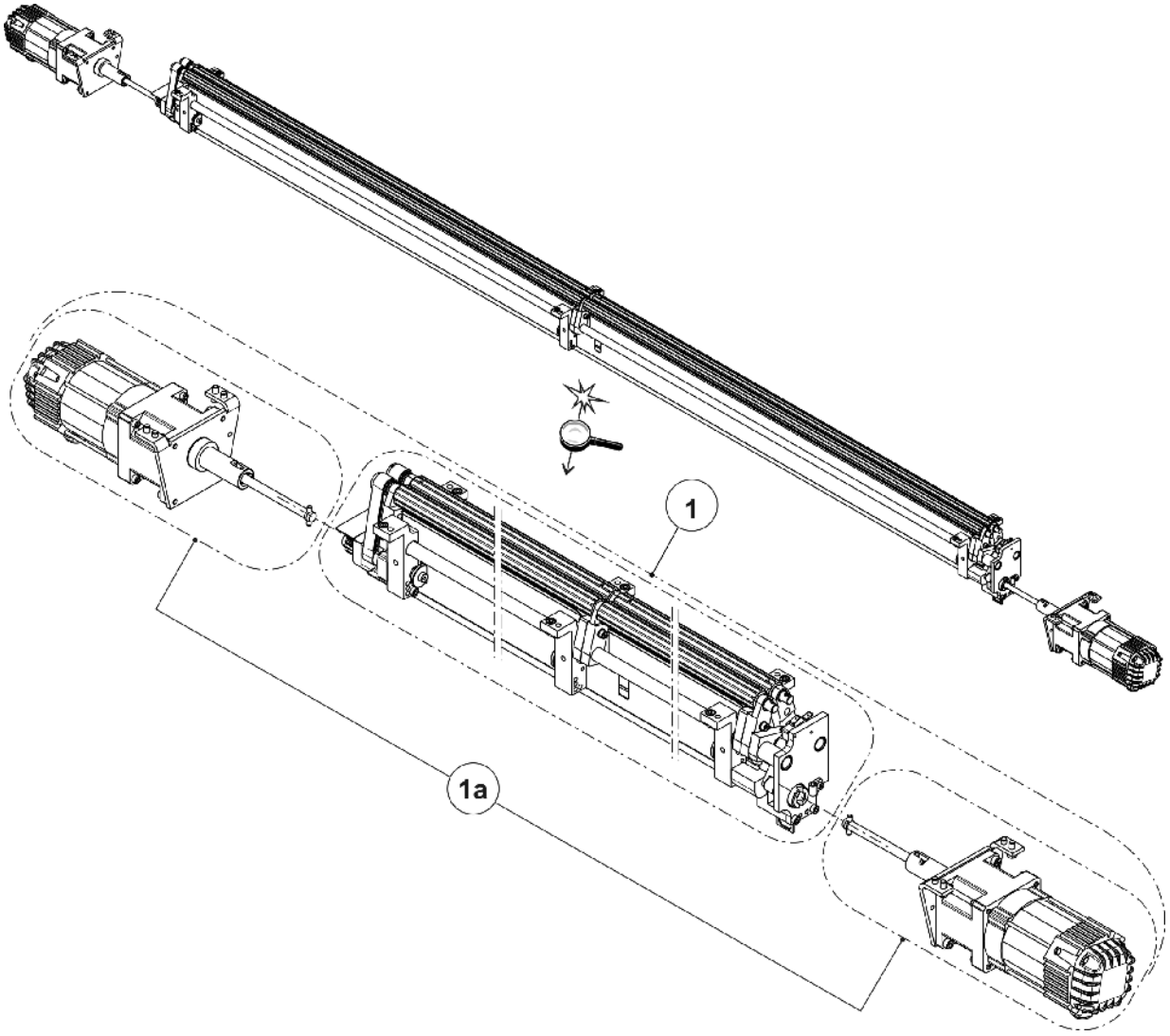

7.1.1 预装辅助牵拉

位置	名称	Id		位置	名称	Id
Σ	**预装辅助牵拉辊**	**254 573**				
6	接触轴	254 545		B	牵拉辊	237 128
7	杆	235 164		L	左支座	236 894
8	夹持杆	235 156		R	右支架	235 353
9	偏心轮	236 952		500	带帽螺丝 M5x10	022 918
10	间隔管	235 189		502	带帽螺丝 6x10	235 448
11	间隔管	235 192		503	停位片 GTM-1524-015	235 447
12	盖板	254 544		504	圆盘 5	020 871
13	轮	235 178		512	定位销 6x10	023 268
24	支架	235 150		513	滑动轴承 FSM-1517-20	237 060
A	接触杆	235 356		900	带帽螺丝 M6x12	020 134

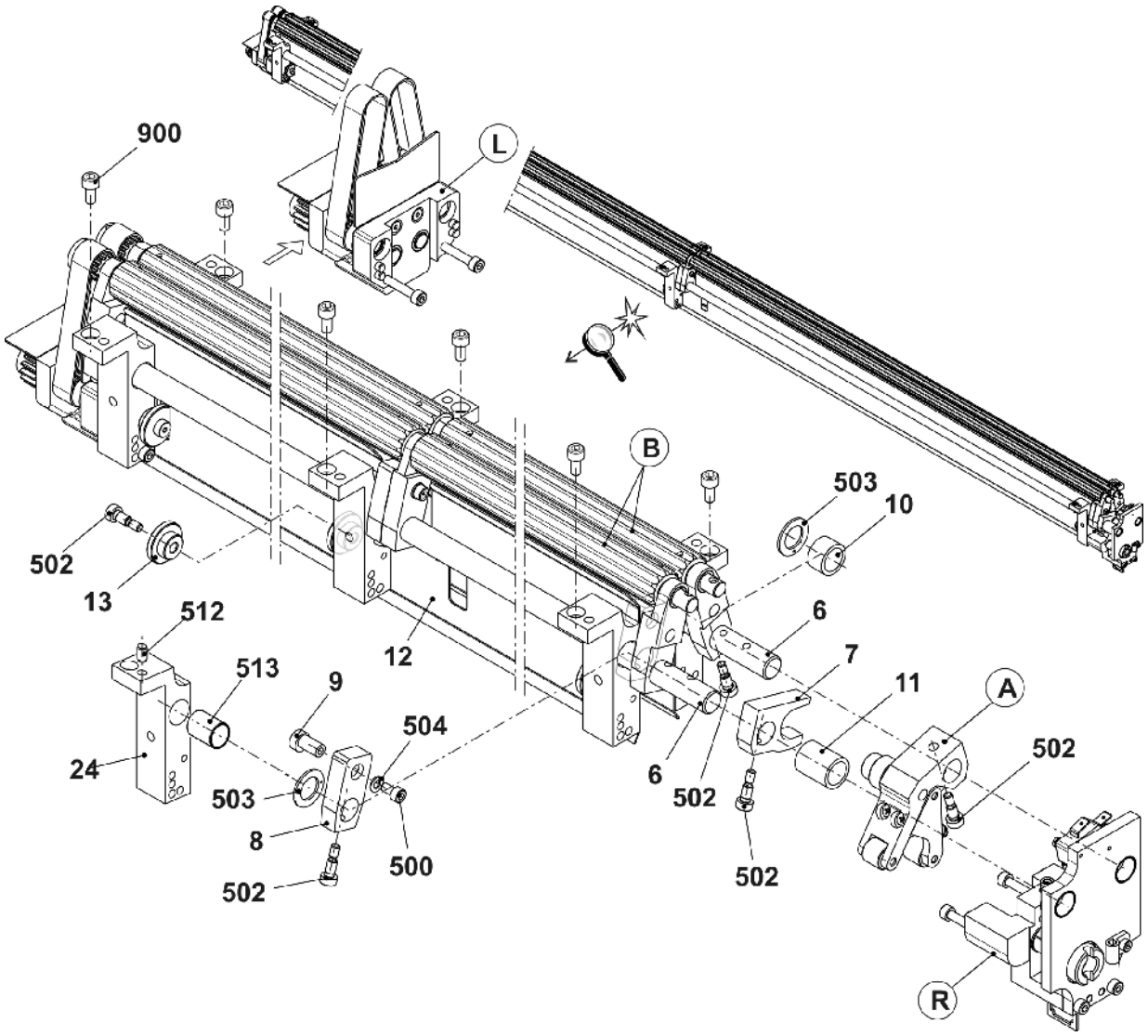

7.1.1.1 接触杆

位置	名称	Id		位置	名称	Id
Σ	**接触杆**	**235 356**		526	滑动轴承 GFM-10x1216-06	023 280
33	杆	235 172		527	带帽螺丝 M10x16	023 748
34	斜杆	235 173		528	沉头螺丝 M4x45	023 291
35	小轮	235 176		529	六角螺母 M4-8	023 046
36	辊	235 171		530	定位销 5x22-A-ST	023 716
515	压缩弹簧 1,6x6,4x27,1	023 288		532	垫圈 4	020 870

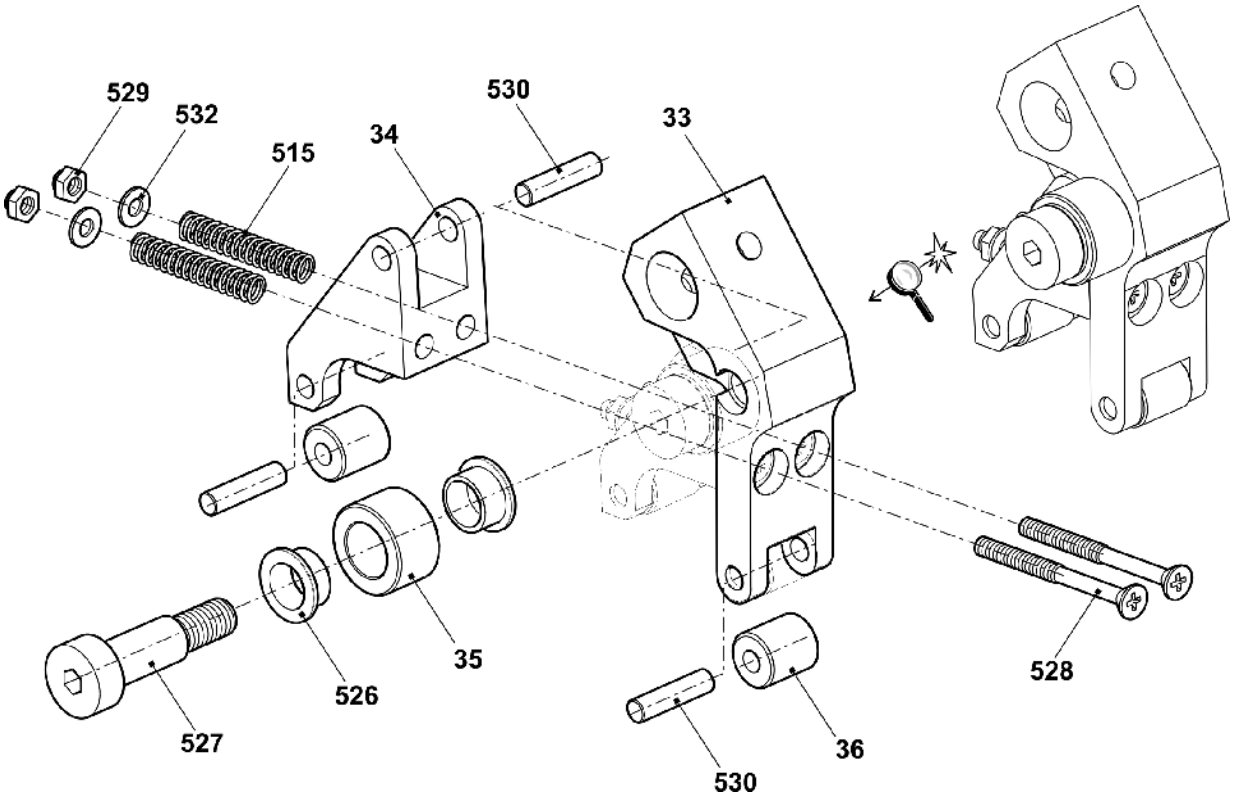

7.1.1.2 牵拉辊

位置	名称	Id	位置	名称	Id
Σ	**整个牵拉辊**	**254 600**			
22	同步带轮	237 043		40a 滚针轴承 10x14x12	023 665
37	牵拉辊	254 543	41	整个中间杠杆轴承	235 359
39	销子	236 973	531	滑动轴承 GFM-101214-07	023 627
40	整个右/左杆轴承	235 358	510	弹簧销套管 3x18	237 059

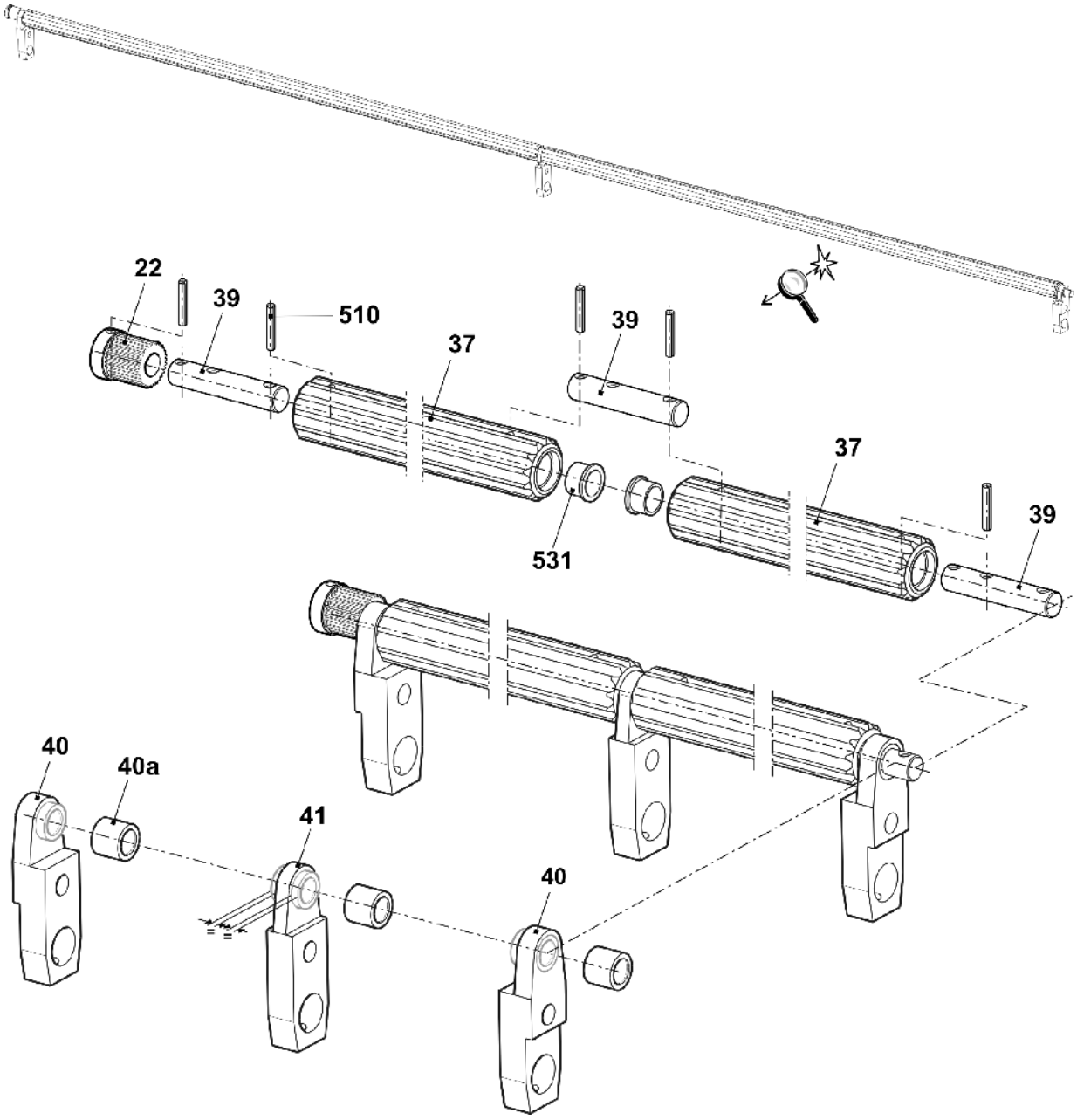

7.1.1.3 辅助牵拉左轴承

位置	名称	标识号：	位置	名称	标识号：
Σ	**左轴承**	**236 894**	22	同步带轮	237 043
14	传动轴承	237 422	23	齿形皮带 HPS5M NG CLEAN	237 118
15	盖板	236 970	505	深沟球轴承 61900-2RS1	023 714
16	盖板	237 037	506	滚针轴承 10x14x10	023 664
17	销子	236 964	507	带帽螺丝 M4x8	022 501
18	销子	236 963	508	沉头螺丝 M4x12	023 062
19	齿轮	236 914	509	锁定环 10x1	020 950
20	齿轮	236 916	510	弹簧销套管 3x18	237 059
21	齿轮	236 917	900	带帽螺丝 M5x35	022 879

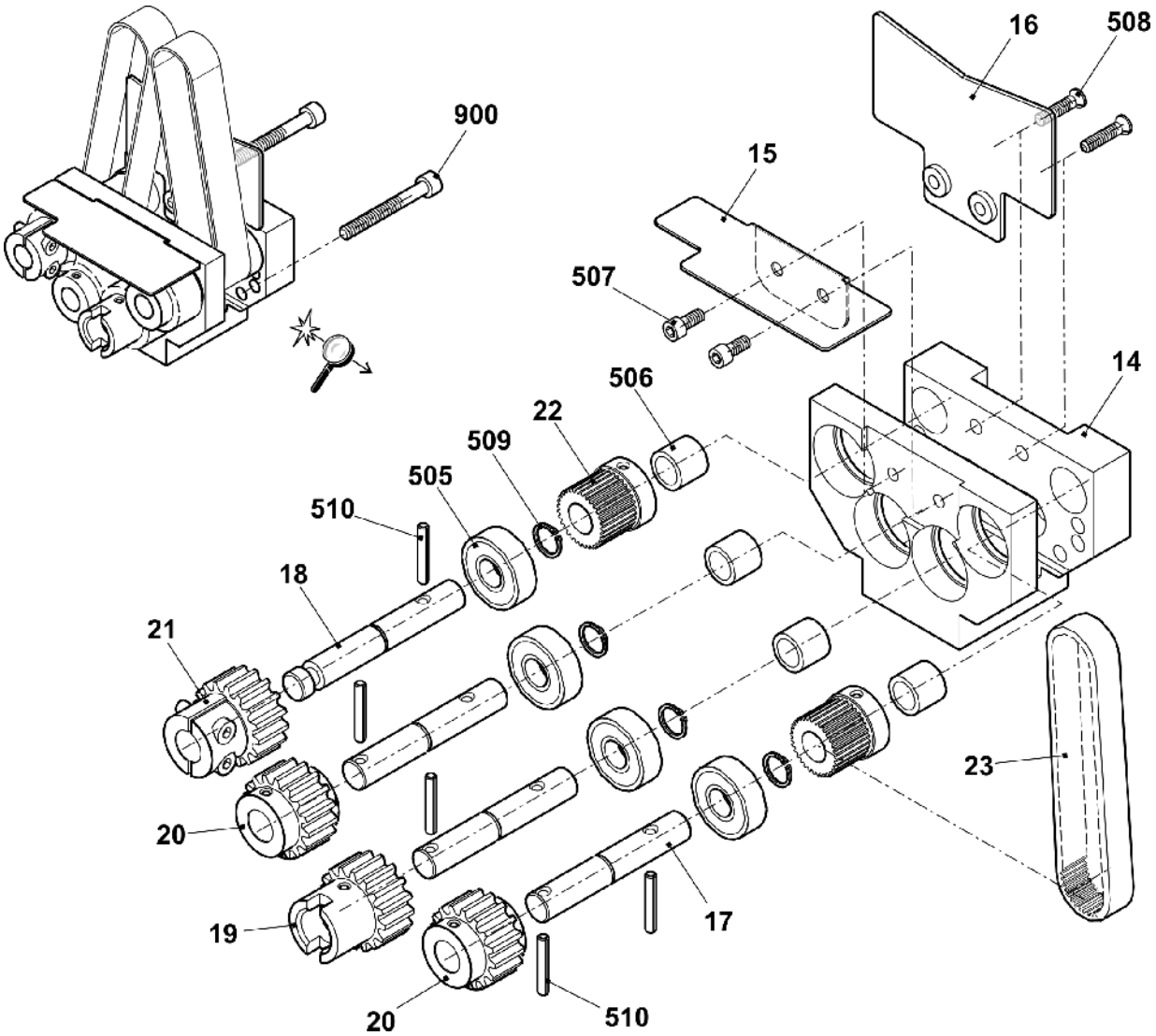

7.1.1.4 辅助牵拉辊右轴承

位置	名称	Id		位置	名称	Id
Σ	**右轴承**	**235 353**				
25	右轴承	237 520		514	滑动轴承 GFM-101216-09	023 356
26	板	235 168		515	压缩弹簧 1,6x6,4x27,1	023 288
27	微动开关	026 259		516	滑动轴承 GFM-2427-07	023 712
28	电缆夹 N-3B 5mm	210 729		517	六角螺丝 M3x16	237 058
29	开关电缆 HIAB St468	235 027		519	固定螺栓 M6x12	023 724
30	插头金属片	236 068		520	带帽螺丝 M5x16	022 726
31	轴	235 159		521	滑动轴承 GFM-1517-09	235 342
32	偏心轮	235 165		522	平键 A4x4x20	235 349
501	盘头螺丝 M4x8	023 579		524	垫圈 3	020 877
507	带帽螺丝 M4x8	022 501		900	带帽螺丝 M5x35	022 879

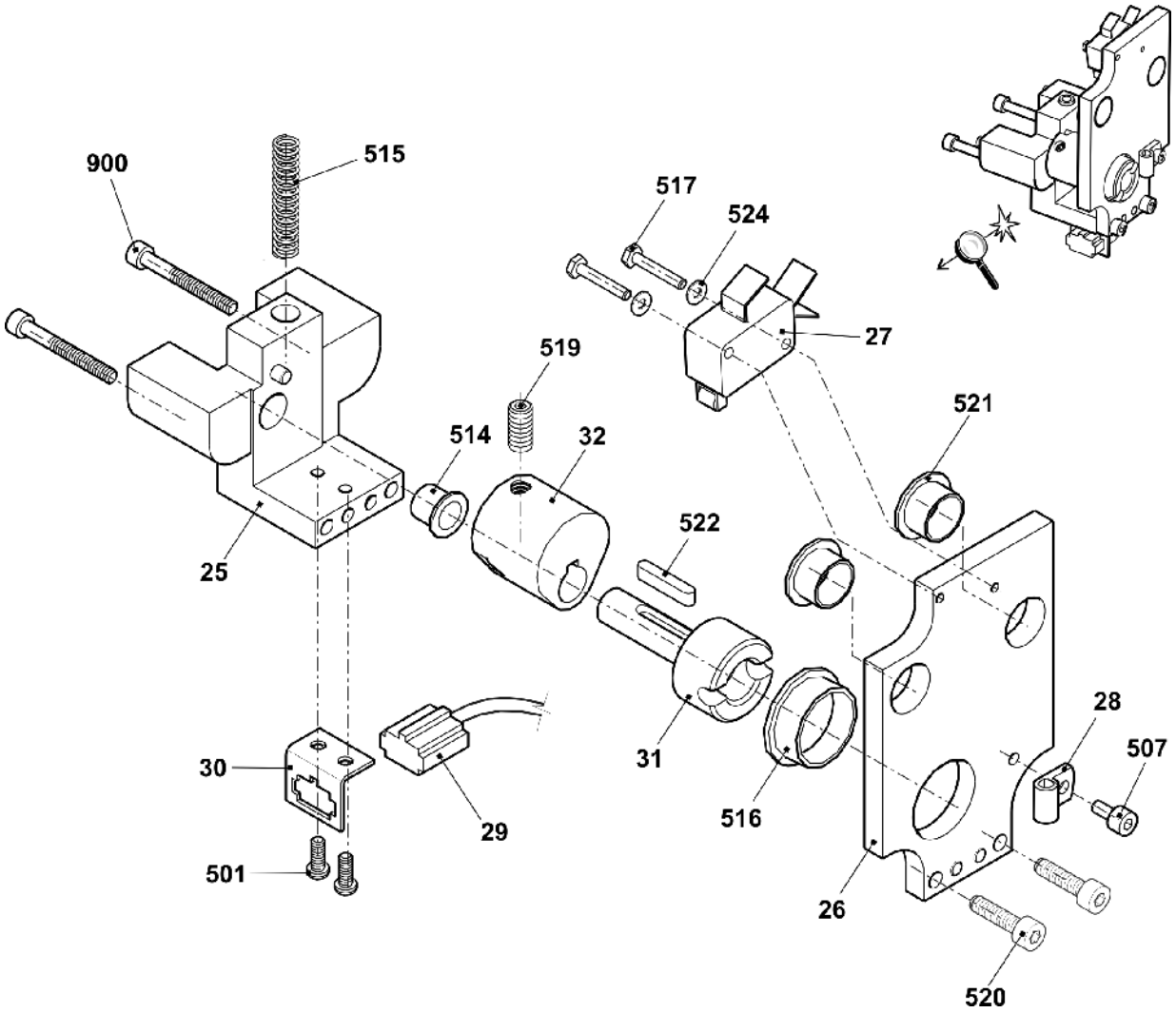

7.1.2 马达

位置	名称	Id		位置	名称	Id
Σ	**整个马达有 2 相辅助牵拉辊**	**235 602**				
1	马达 1,8NM 30MIN-1	234 805		501	带帽螺丝 M6x16	020 135
2	马达支架	235 276		502	压缩弹簧 0,63x10,97x40	023 500
3	传动套筒	235 285		503	垫圈 6x12x1	023 444
4	轴	235 300		504	定位销 5x22-A-ST	023 716
500	固定螺栓 M6x10	023 543		510*	带帽螺丝 M6x12	020 134

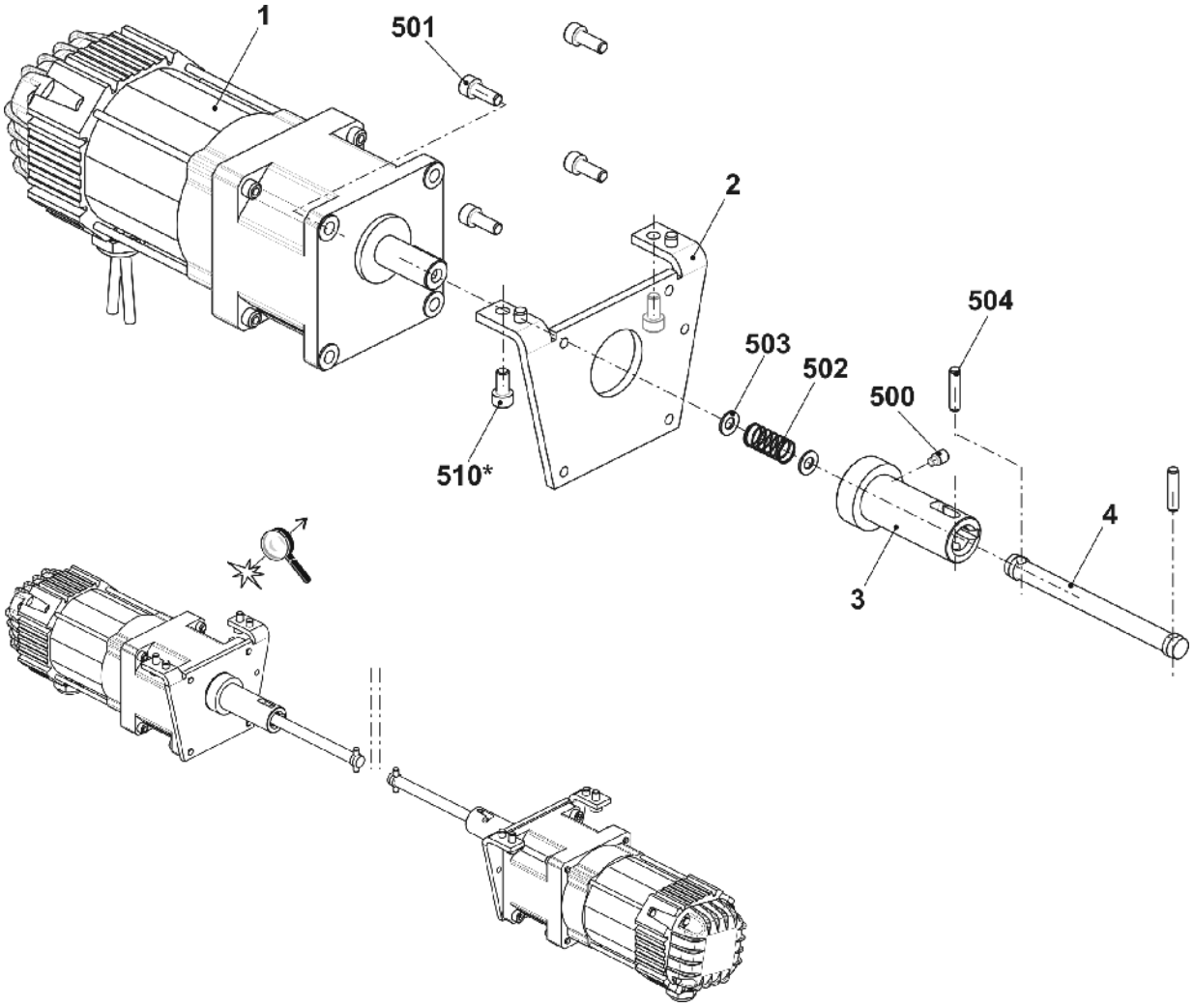

8 牵拉梳

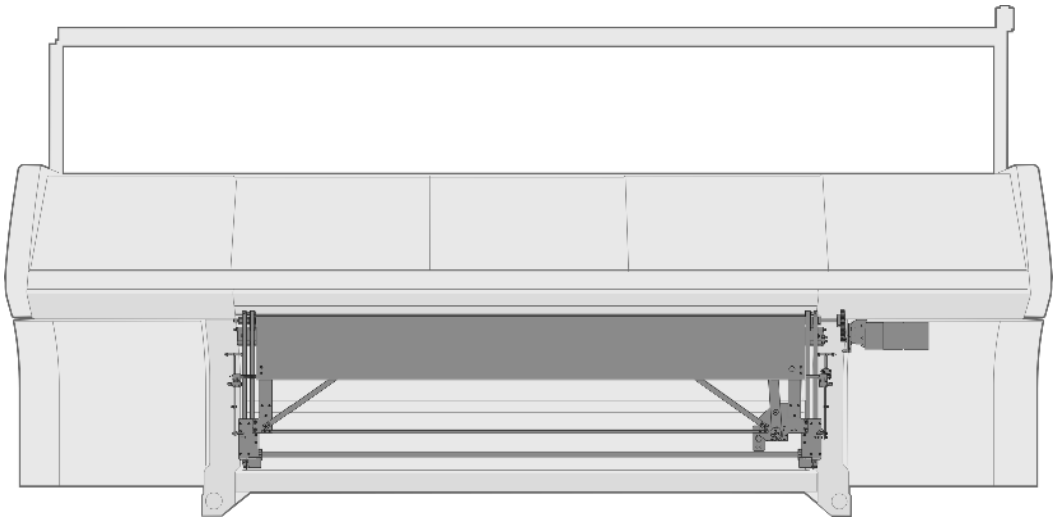

8.1 牵拉梳

位置	名称	ID		位置	名称	ID
Σ	**牵拉梳**			3	牵拉梳中间部件 E3,5.2	264 564
1	牵拉梳左侧部件	261 815			牵拉梳中间部件 E7.2	255 151
2	牵拉梳右侧部件	256 839			牵拉梳中间部件 E9.2	255 152

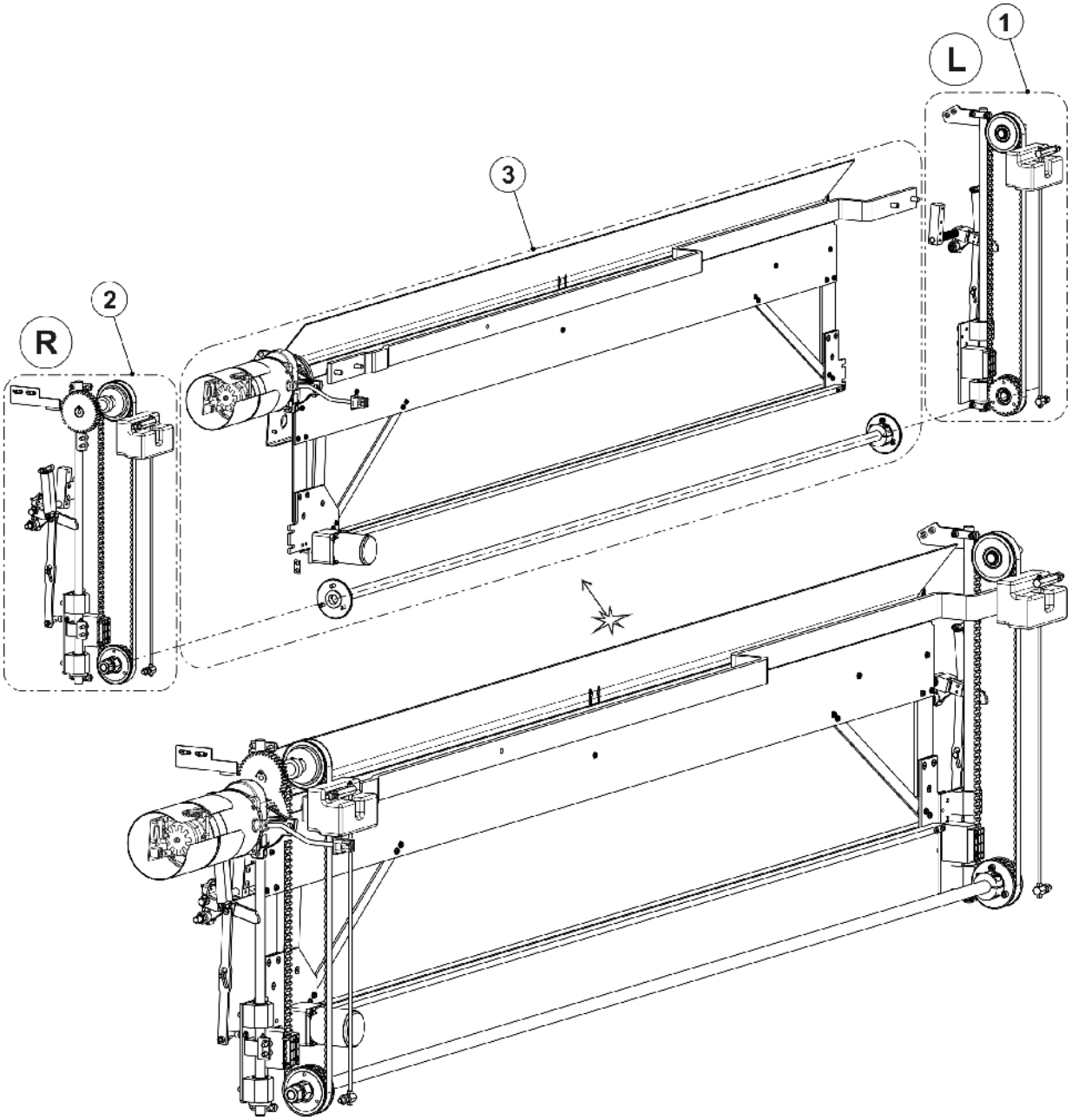

8.1.1 牵拉梳左侧部件

位置	名称	标识号：	位置	名称	标识号：
Σ	**左侧牵拉梳**	**261 815**			
1	夹片	209 379		528 六角螺母 M8-6	020 838
2	压板	241 967	34	左旋转杆	252 859
3	销子	222 152	36	夹板	227 159
5	齿形皮带 16T10/1300	240 065	500	带帽螺丝 M6x16	020 135
6	偏心销	222 320	507	带帽螺丝 M6x65	240 162
11	销子	207 689	508	带帽螺丝 M6x45	022 689
14	在最底部的齿状锁定垫圈	211 822	511	六角螺母 M5-8	023 541
15	在最顶部的齿状锁定垫圈	211 823	512	六角螺母 M5-6	020 835
17	定距螺栓	222 315	513	六角螺母 M6-6	020 836
18	定距螺栓	240 056	514	六角螺母 M8-6	020 838
19	绕线杆 M5	240 057	515	六角螺母 M16-6	020 845
25	整个反射器	261 374	517	垫圈 16	020 876
26	导轨 C35	206 560	524	锁定环 17x1	023 299
27	橡胶缓冲垫	206 561	530	张力弹簧 Din 2097 15x1,50x70,94	251 614
28	左导纱梳	255 425	531	带帽螺丝 M6x12	020 134
	28a 传动螺栓	255 427	540*	平头螺丝 M5x10	023 247

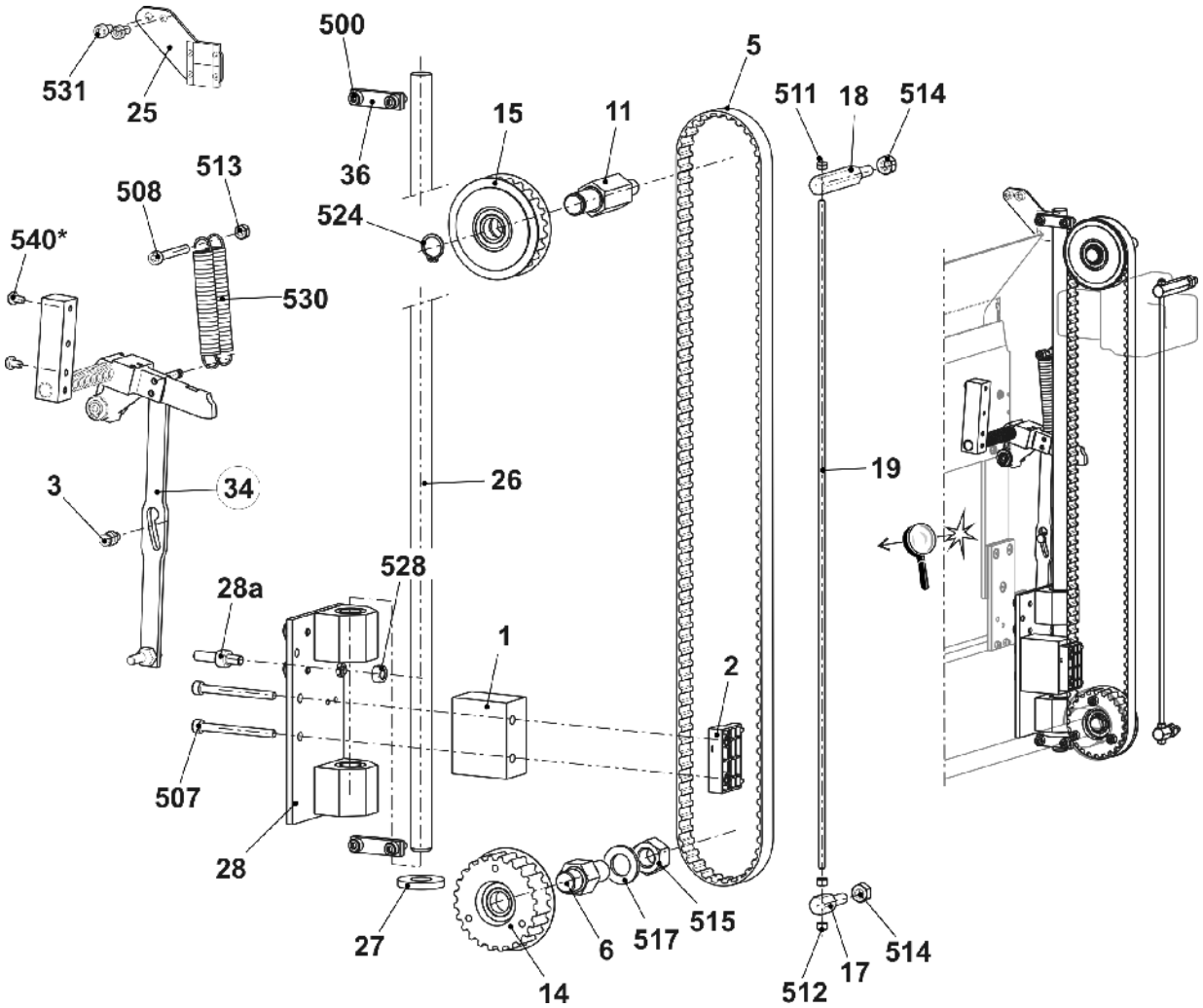

8.1.2 牵拉梳右侧部件

位置	名称	标识号	位置	名称	标识号
Σ	**右侧牵拉梳**	**256 839**			
1	夹片	209 379		529 六角螺母 M8-6	020 838
2	压板	241 967	33	右旋转杆	252 858
3	销子	222 152	36	夹板	227 159
5	齿形皮带 16T10/1300	240 065	500	带帽螺丝 M6x16	020 135
6	偏心销	222 320	507	带帽螺丝 M6x65	240 162
12	整个传动轴梳	214 583	508	带帽螺丝 M6x45	022 689
14	在最底部的齿状锁定垫圈	211 822	511	六角螺母 M5-8	023 541
17	定距螺栓	222 315	512	六角螺母 M5-6	020 835
18	定距螺栓	240 056	513	六角螺母 M6-6	020 836
19	绕线杆 M5	240 057	514	六角螺母 M8-6	020 838
22	顶部接近感应开关	231 516	515	六角螺母 M16-6	020 845
23	底部接近感应开关	231 520	517	垫圈 16	020 876
24	光电传感器转角支架	257 409	530	张力弹簧 15x1,50x70,94	251 614
26	导轨 C35	206 560	531	带帽螺丝 M6x12	020 134
27	橡胶缓冲垫	206 561	532	垫圈 6	020 872
29	右导纱梳	255 424	533*	垫片 0,2x12x27	023 735
	29a 传动螺栓	255 427	534*	垫片 0,5x12x27	023 736
	29b 角托	240 112	540*	盘头螺丝 M5x10	023 247

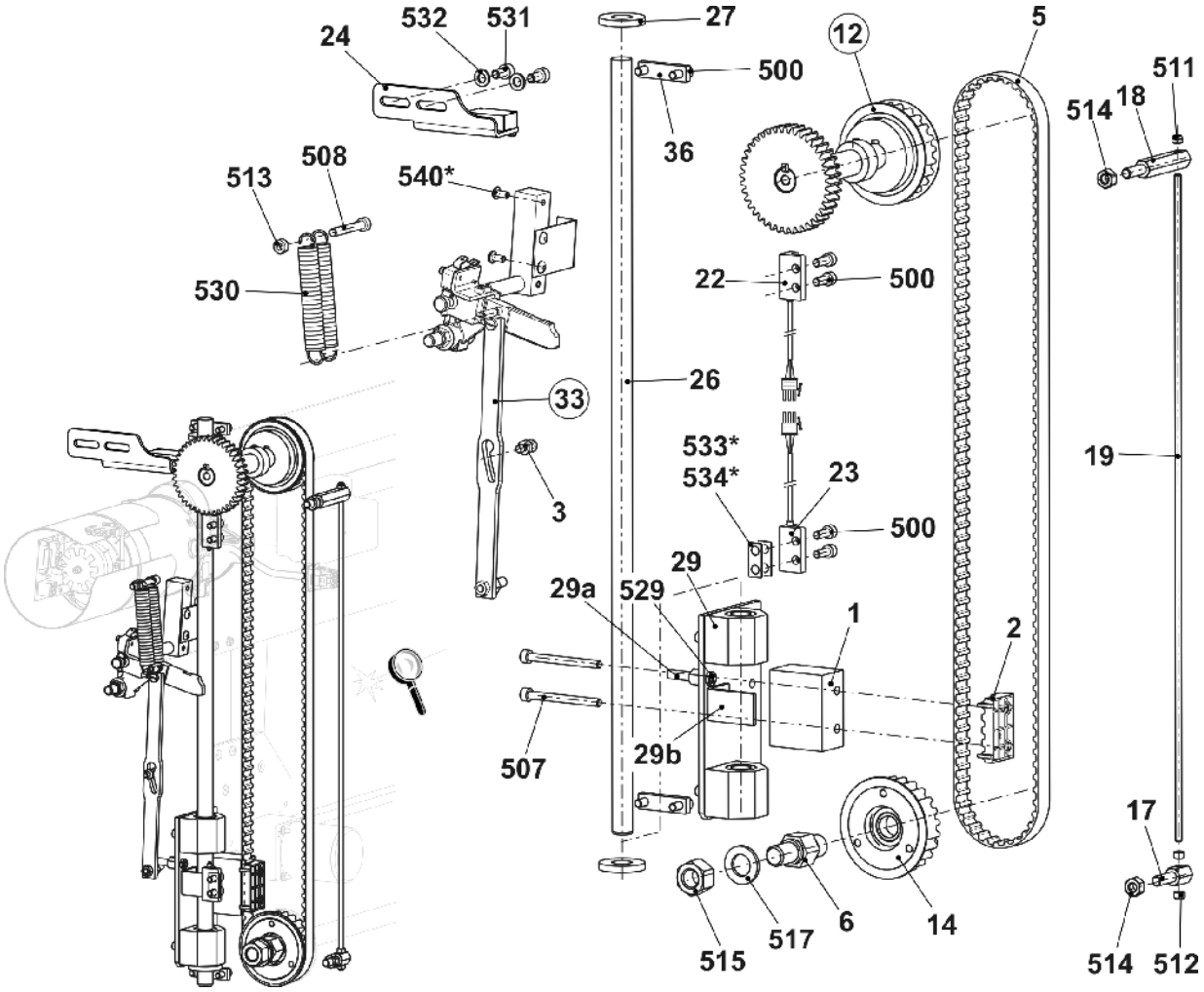

8.1.2.1 牵拉梳传动轴

位置	名称	Id		位置	名称	Id
Σ	**整个牵拉梳传动轴**	**214 583**				
1	轴	213 969		500	平键 A 6x6x25	023 017
2	齿轮 Z=40, M=2	213 744		502	固定螺栓 M6x8	022 684
	每次必须额外订购位置 502 的配件			503	固定螺栓 M6x12	023 898
3	顶部调速皮带轮	206 394		504	固定轴环	020 938
	每次必须额外订购位置 503 的配件					

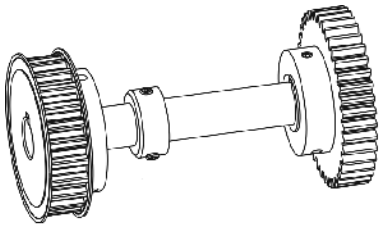

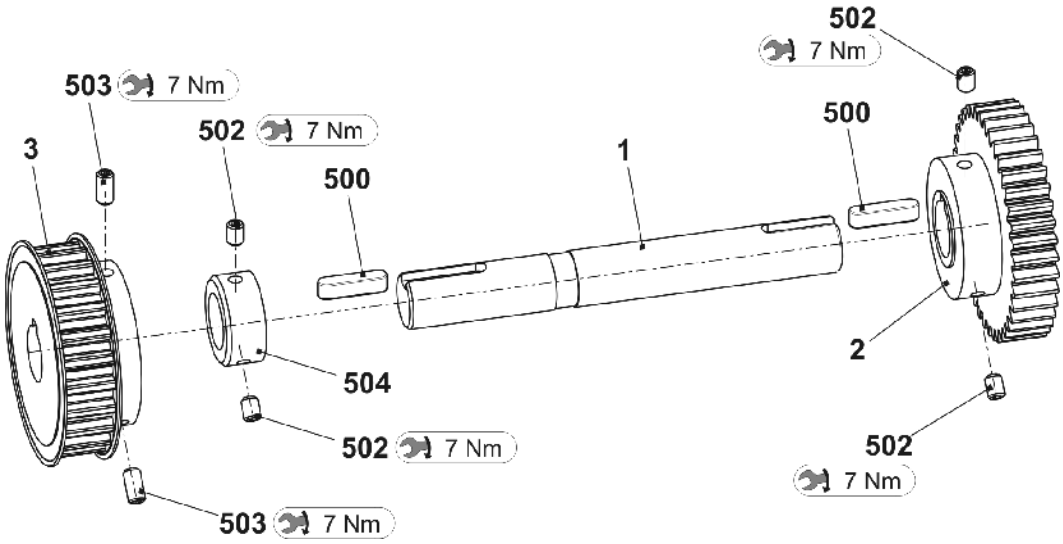

STOLL

8.1.2.2 牵拉梳旋转杆

位置	名称	标识号
Σ L	**左旋转杆**	**252 859**
1	支持	252 780
2	轴	223 994
4	携带销	255 650
5	摆杆	239 248
6	销子	214 053
7	偏心螺栓	255 651
500	压缩弹簧 1,4x13,6x93	023 572
501	弹簧销套管 Iso8752-5x20	020 794
502	定位销 5x22	023 716
504	轴肩螺丝 M5x29x35	251 618
505	轴肩螺丝 M5x5,8x6,2	023 365
507	垫圈 10	020 884
508	锁定环	020 950
509	轴肩螺丝 M5x12x18	020 539
511	六角螺母 M8-6	020 838
Σ R	**右旋转杆**	**252 858**
1	支持	252 780
2	轴	238 339

位置	名称	标识号
3	微动开关	026 259
4	携带销	255 650
5	摆杆	239 248
6	销子	214 053
7	角托	224 009
8	角托	238 304
9	偏心螺栓	255 651
500	盘头螺丝 M5x10	023 247
501	弹簧销套管 5x20	020 794
502	定位销 5x22	023 716
503	弹簧销套管 5x12	020 793
504	轴肩螺丝 M5x29x35	251 618
505	轴肩螺丝 M5X5,8X6,2	023 365
506	带帽螺丝 M4x8	022 501
507	垫圈 10	020 884
508	锁定环 10x1	020 950
509	轴肩螺丝 M5X12X18	020 539
510	带帽螺丝 M3x16	022 583
511	垫圈 3	020 877
513	六角螺母 M8-6	020 838

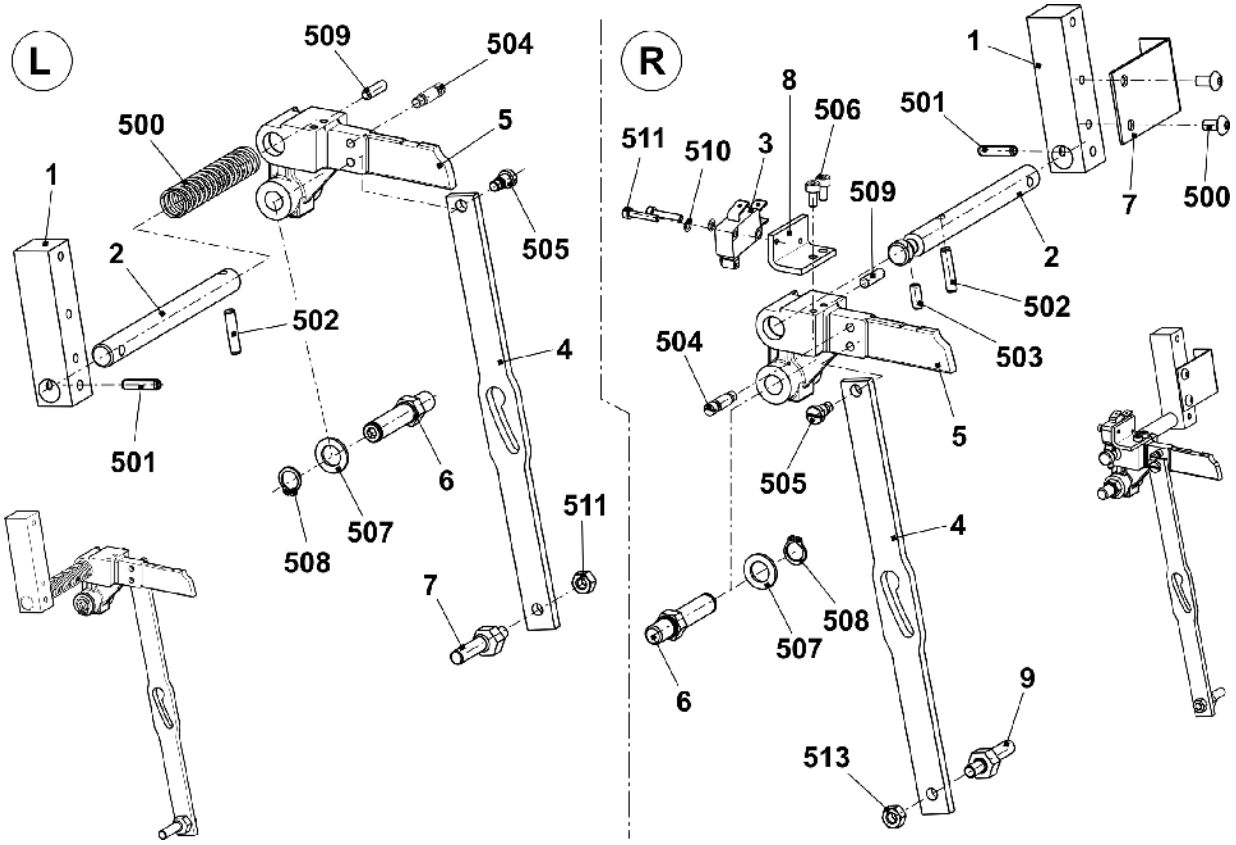

8.1.3 牵拉梳中间部件

位置	名称	ID		位置	名称	ID
Σ	**牵拉梳牵拉三角** E3,5.2	**264 564**		31	牵拉梳装置 E3,5.2	264 544
	牵拉梳中间部件 E7.2	**255 151**			牵拉梳装置 E7.2	254 542
	牵拉梳牵拉三角 E9.2	**255 152**			牵拉梳装置 E9.2	254 541
8	法兰	207 695		32	整个牵拉马达	253 803
9	长轴	254 539		35	牵拉梳卸布板	254 540
500	带帽螺丝 M6x16	020 135		502	带帽螺丝 M8x25	020 142
501	盘头螺丝 M5x10	023 247		525	锯齿形锁定垫圈 J5,3	022 489

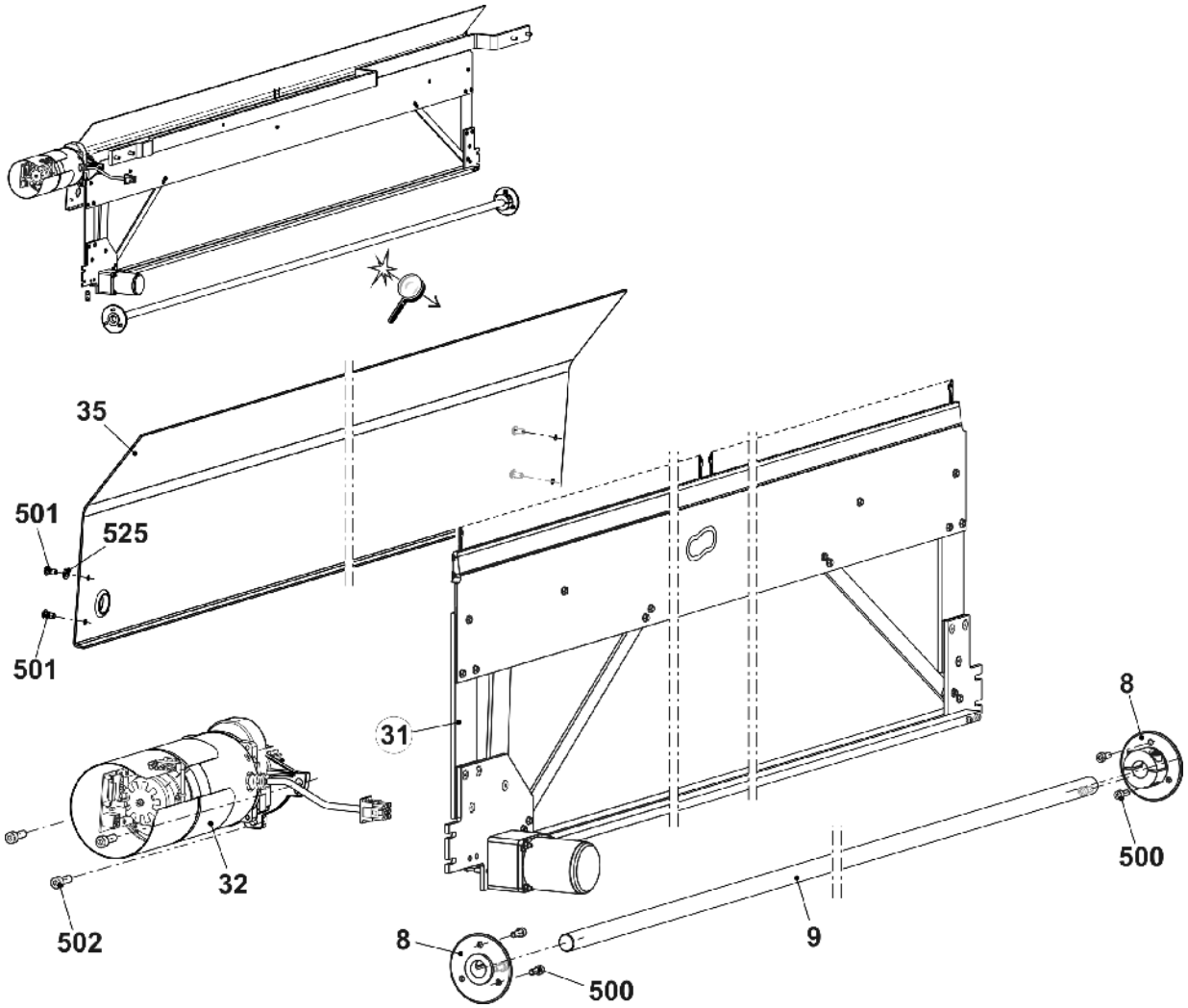

STOLL

8.1.3.1 牵拉梳

位置	名称	ID	位置	名称	ID
Σ	**牵拉梳装置** E3,5.2	**264 544**	7	整个轴环螺栓	211 036
	牵拉梳 E7.2	**254 542**	8	横向推板	254 601
	牵拉梳装置 E9.2	**254 541**	9	压条	254 820
1	钩床 E3,5.2	264 529	10	携带臂	205 678
	钩床 E7.2	254 563	11	整个开关杆	235 690
	钩床 E9.2	254 562	12	中间板	218 742
2	闭合器 E7.2|E3,5.2	232 771	13	稳定板	254 818
	闭合器 E9.2	240 619	500	带帽螺丝 M4x50	023 102
3	大身 E7.2|E3,5.2	232 772	502	沉头螺丝 M5x12	023 340
	大身 E9.2	240 620	504	六角螺母 M4-8	023 046
4	压条	213 428	505	六角螺母 M5-04	020 854
5	钩针轨道 E3,5.2	264 530	508	垫圈 5-200	020 871
	钩针轨道 E7.2	254 668	510	带帽螺丝 M4x30	023 290
	钩针轨道 E9.2	254 666	511	弹簧挡圈	022 774
6	压杆	218 740	512	沉头螺丝 M5x16	023 417

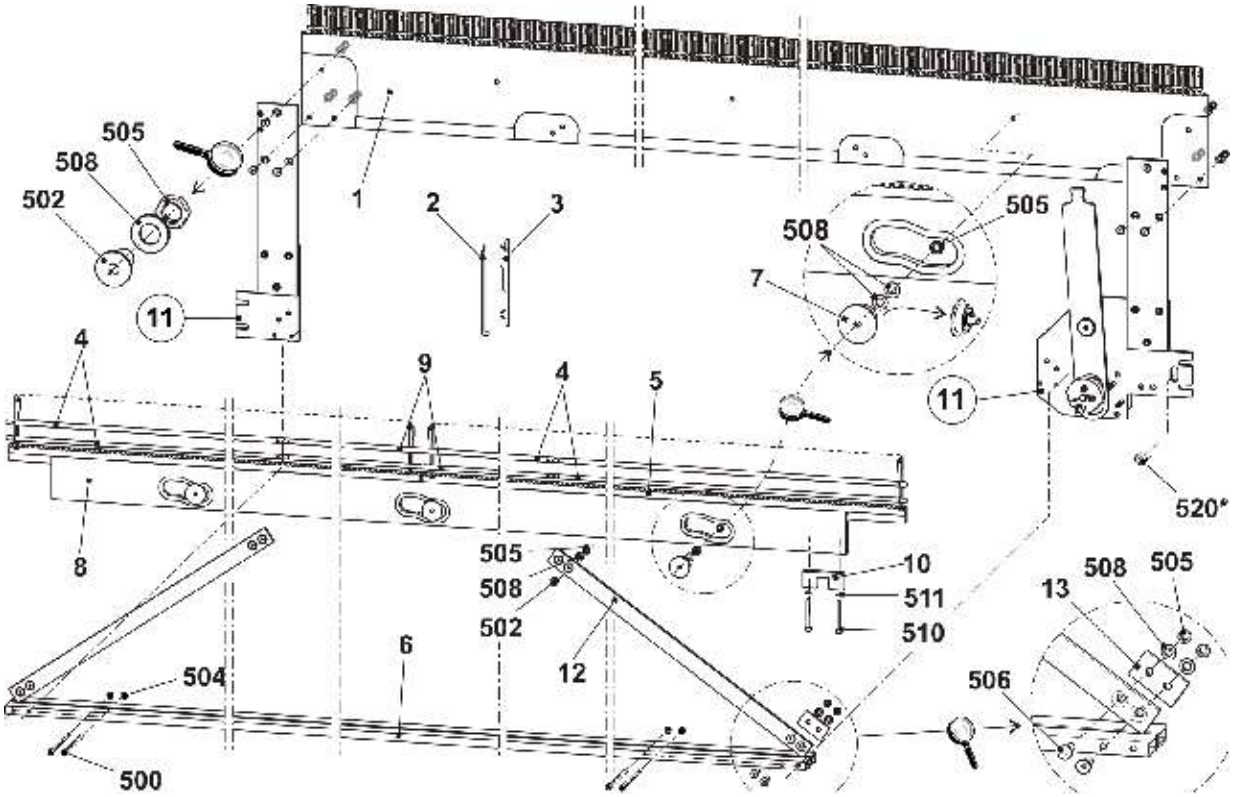

8.1.3.1.1 牵拉梳开关杆

位置	名称	ID		位置	名称	ID
Σ	**整个开关杆**	**235 690**		500	带帽螺丝 M3x25	023 093
1	右侧螺丝底板	232 968		501	带帽螺丝 M4x20	023 171
2	左侧螺丝底板	240 059		502	带帽螺丝 M4x16	023 123
3	杆	215 228		504	盘头螺丝 M6x12	023 435
4	轴承螺栓	215 675		505	盘头螺丝 M5x16	023 417
5	偏心轮	205 681		506	垫圈 16x22x2	023 449
6	张力三角	215 287		507	垫圈 10x16x1	023 260
13	中间板	213 980		510	六角螺母 M5	020 854
14	握持板	218 977		511	轴承环 10x16x22	022 841
15	控制牵拉梳钩子的马达有 2 种状态	244 635		515	螺纹间隔柱	210 488

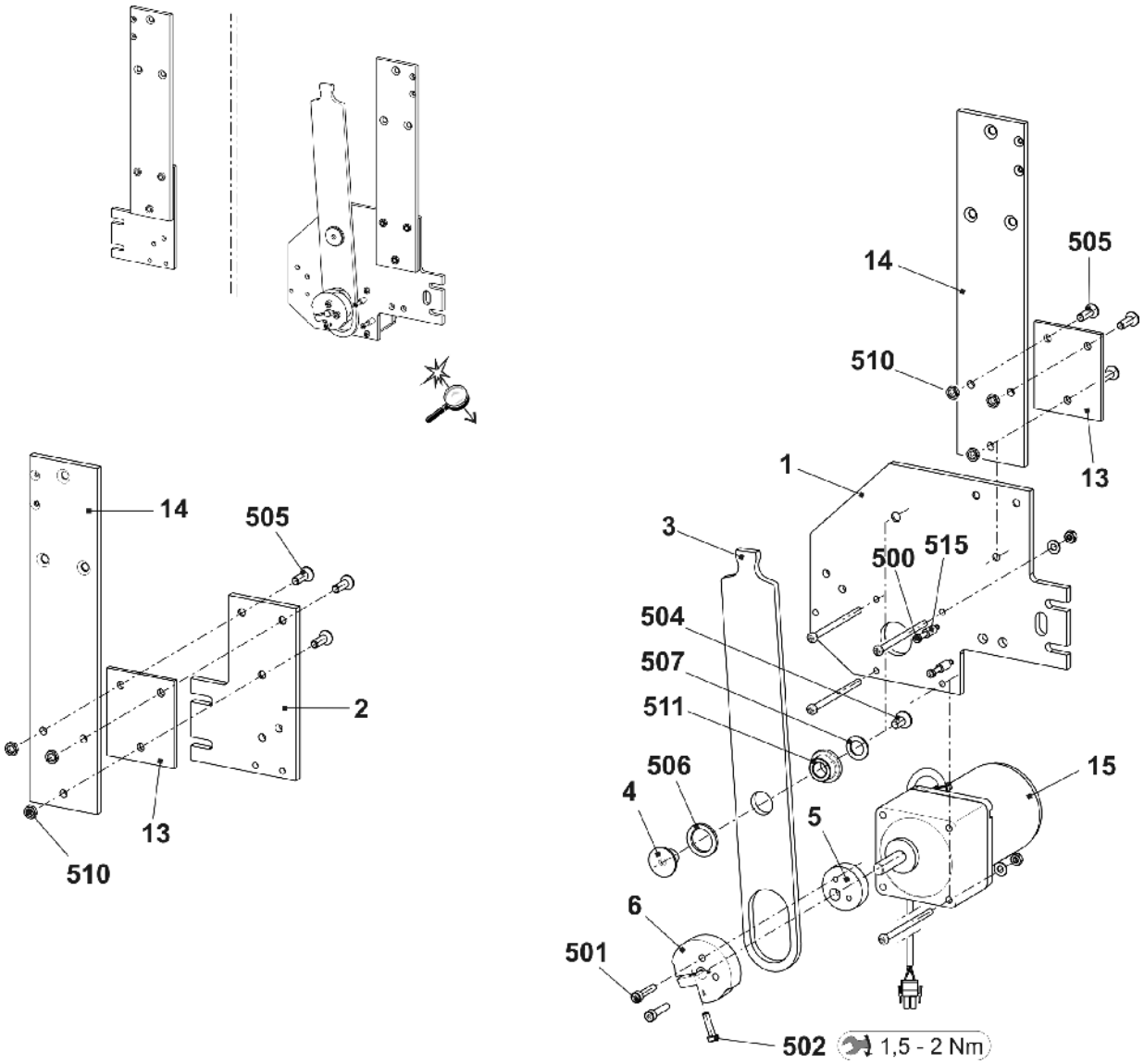

9 喂纱装置

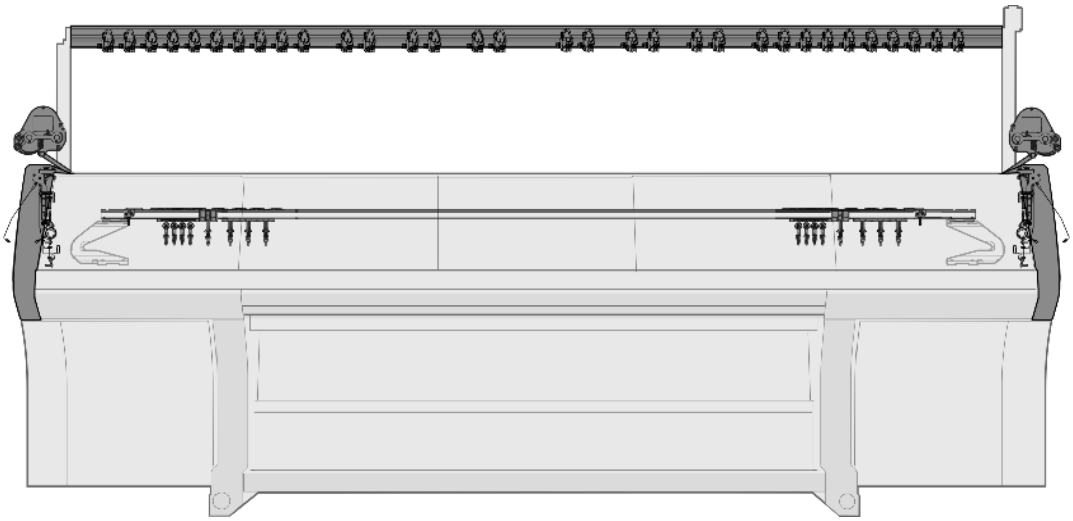

9.1 导纱系统 20 FKE

位置	名称	Id	位置	名称	Id
Σ	导纱装置 20 FKE 84''	**255 517**	8	整个导纱环	241 581
1	支架 84“	243 112	9	槽螺母	228 851
2	纱线控制装置(FKE)	237 124	500	锯齿形锁定垫圈	023 388
3	连接电缆 FKE-3 84"	240 349	501	自锁螺丝 M6x12	023 415
4	导纱环架	236 932	502	螺丝 M6x20	023 721
5	右支架	243 601	503	齿形螺母 M6-10	023 414
6	左支架	243 600	505	垫圈 6-200	022 431
7	横条	243 792	506	盘头螺丝 M8x16	023 113

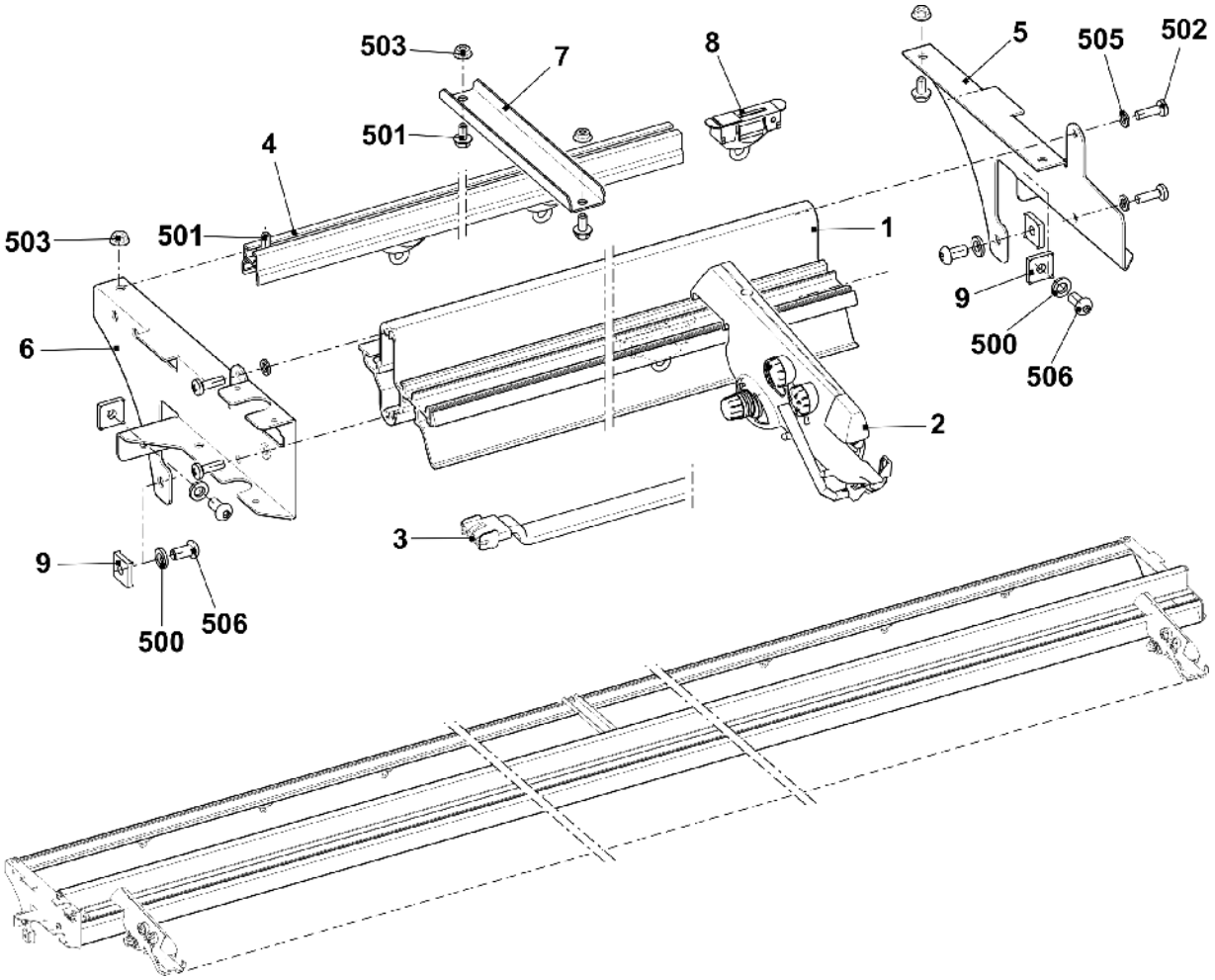

9.2 纱线控制装置

位置	名称	Id		位置	名称	Id
Σ	**纱线控制装置**	**237 124**				
1	灯罩	251 166		13	张力弹簧	253 040
2	打结	251 167		14	张力弹簧	253 041
3	大结头探测器	251 168		15	打开陶瓷导纱孔	240 733
4	小结头挡板	251 169		16	限位块	253 043
5	螺丝	251 170		17	沉降片	253 046
6	纱线张力盘圆片	216 365		18	接触销	253 047
7	纱线握持器	244 407		19	接触销	253 048
8	袖子	253 034		20	接触销	253 049
9	压缩弹簧	253 035		21	接触销	253 050
10	销子	253 036		22	压缩弹簧	253 055
11	触发凸轮	253 037		23	打结	253 056
12	张力弹簧	253 038		24	小圆盘	216 372

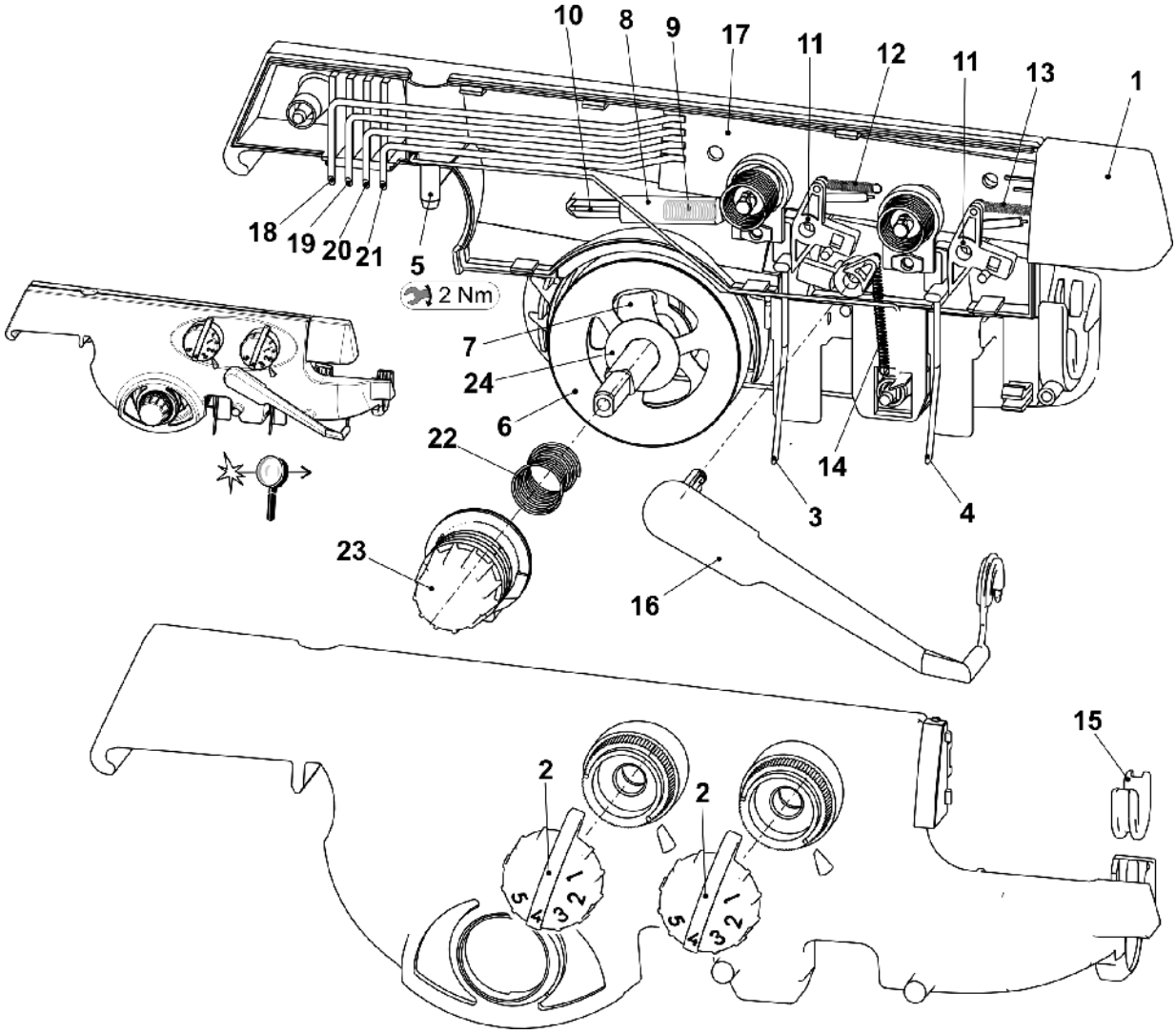

9.3 左侧导纱设备 E3,5.2

位置	名称	ID		位置	名称	ID
Σ	**整个左安全门** E5	**265 328**				
4	轴	241 318		500	瓷眼	240 640
5	整个左侧纱线张力器 E3-5	241 363		504	盘头螺丝 M5x16	265 377
6	左侧钢丝弓	265 052		505	垫圈 5,3x18x1,5	020 909
7	整个左侧纱线转向杆	265 285		506	螺丝 6x20	265 379
8	回纱张力器连接缆线 okc	240 808		507	连接片 2x45° M6	243 117

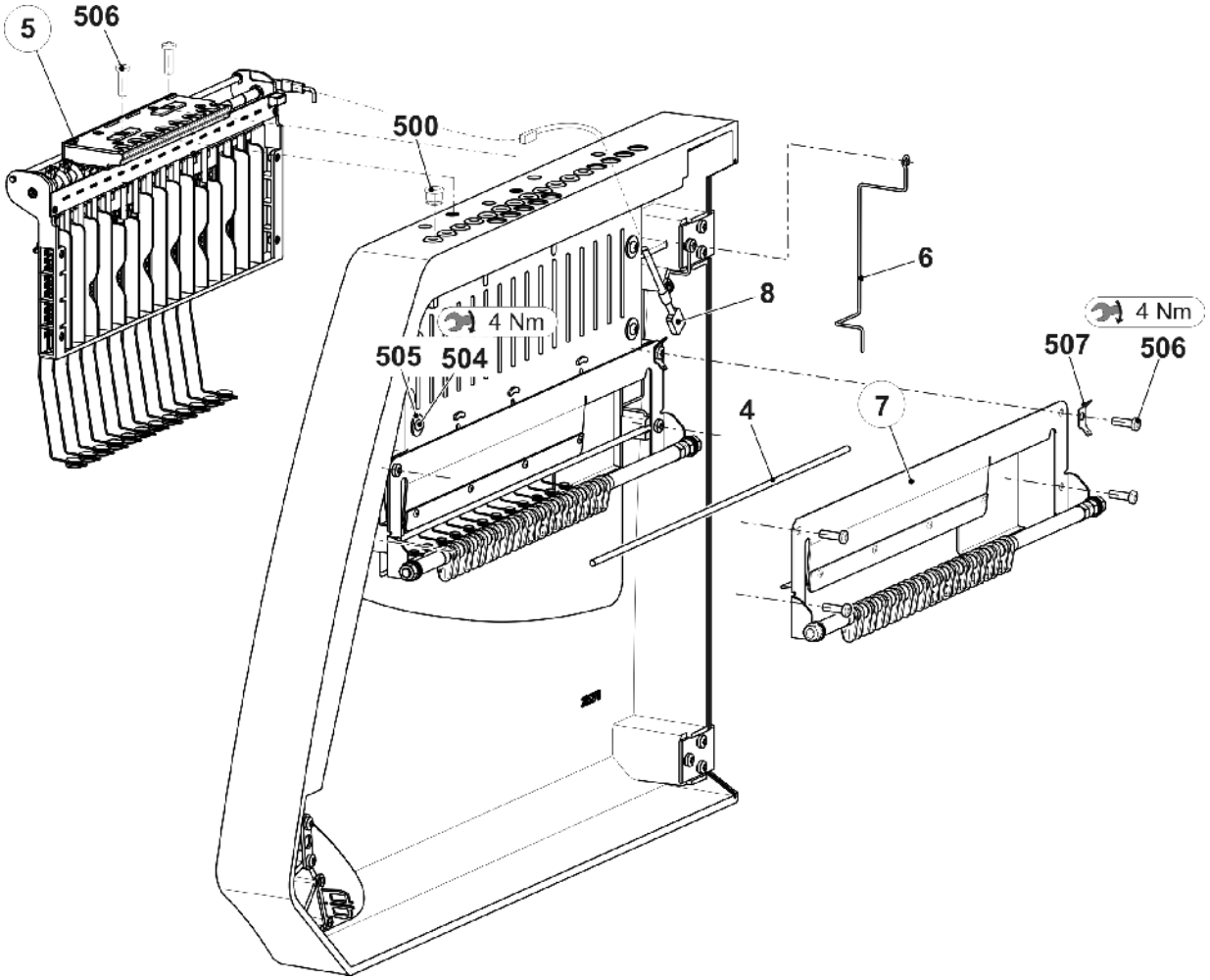

9.3.1 左边纱线张力器 E3,5.2

位置	名称	Id		位置	名称	Id
Σ	**整个左侧纱线张力器** E3-5	**241 363**				
1	左侧 16 路纱线张力器电路板	241 345		8	张力轴接地片	243 121
2	整个左侧张力轴 E3-8	241 366		9	纱线张力器地线 okc	243 105
3	外壳	241 367		500	螺丝 KB 30x8	236 228
4	滑块	241 694		501	弹簧挡圈	021 022
5	停位杆	241 368		502	张力弹簧 5,05x0,55x53 E6.2	023 502
6	边条	242 268		503	弹簧挡圈	021 020
7	挡块	242 048		504	沉头螺丝 M4x10	241 914

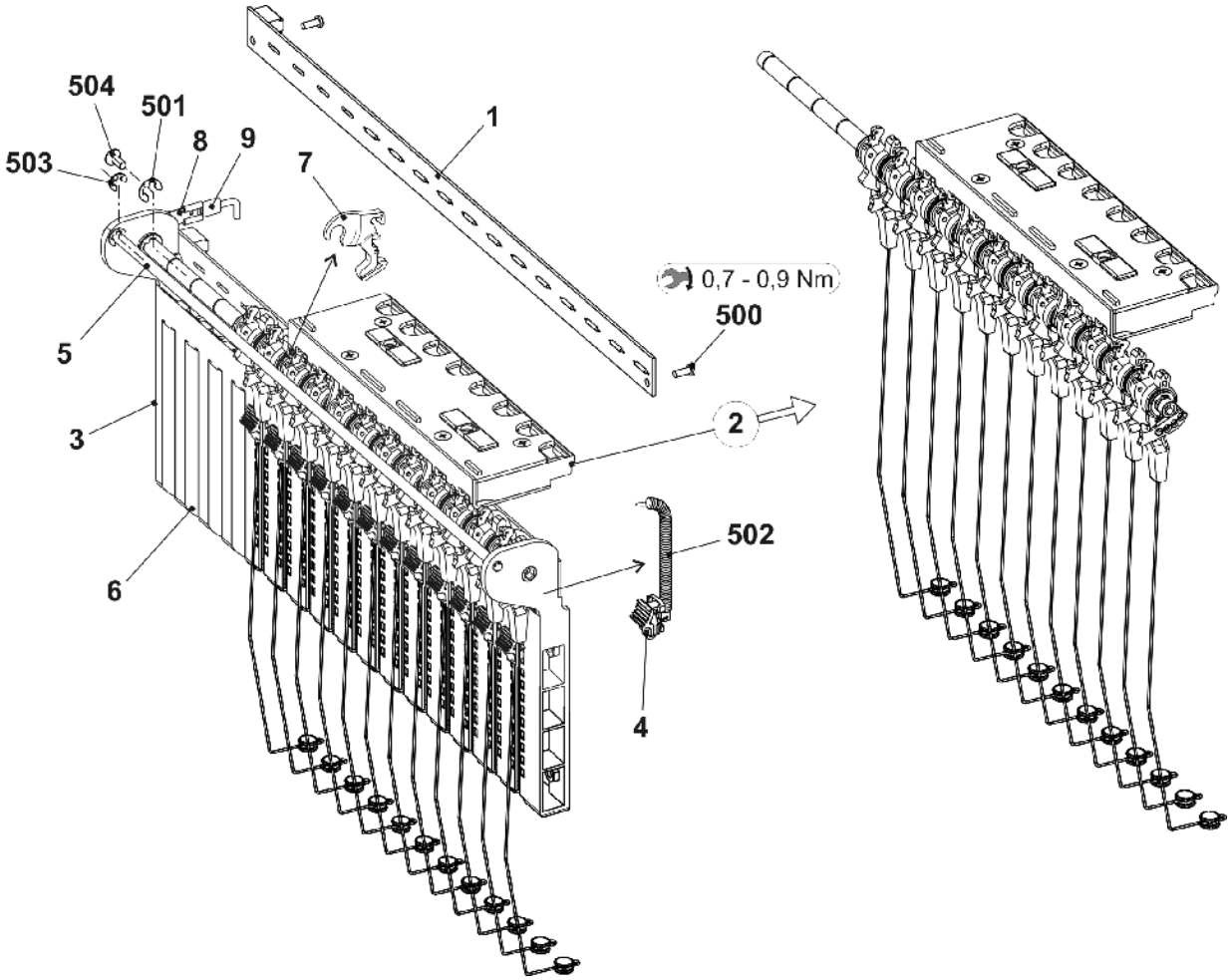

9.3.1.1 左侧张力轴 E3,5.2

位置	名称	Id	位置	名称	Id
Σ	**E3 – 8 整个左侧张力轴**	**241 366**	53	底部金属片 (底壳 AKF)	240 719
1	啮合轴	243 107	54	杆 AKF	238 692
2	预装张力臂 E3 - 8	259 448	55	推力片 AKF	238 690
6	钢丝弓	238 694	56	滑片 AKF	238 691
500	垫圈 8x14x0,5	023 501	57	钢丝弓	238 694
501	弹簧挡圈	021 022	58	金属线	237 940
502	槽销 2x6	243 172	551	螺丝 KB 35x12	237 681
Σ 5	**夹纱器** AKF	**238 695**	552	螺丝 KB 40x8	236 227
51	外壳 AKF	238 689	553	压缩弹簧 0,30x4,50x18,50	241 437
52	罩盖 AKF	237 926	554	槽销 2x6	243 172

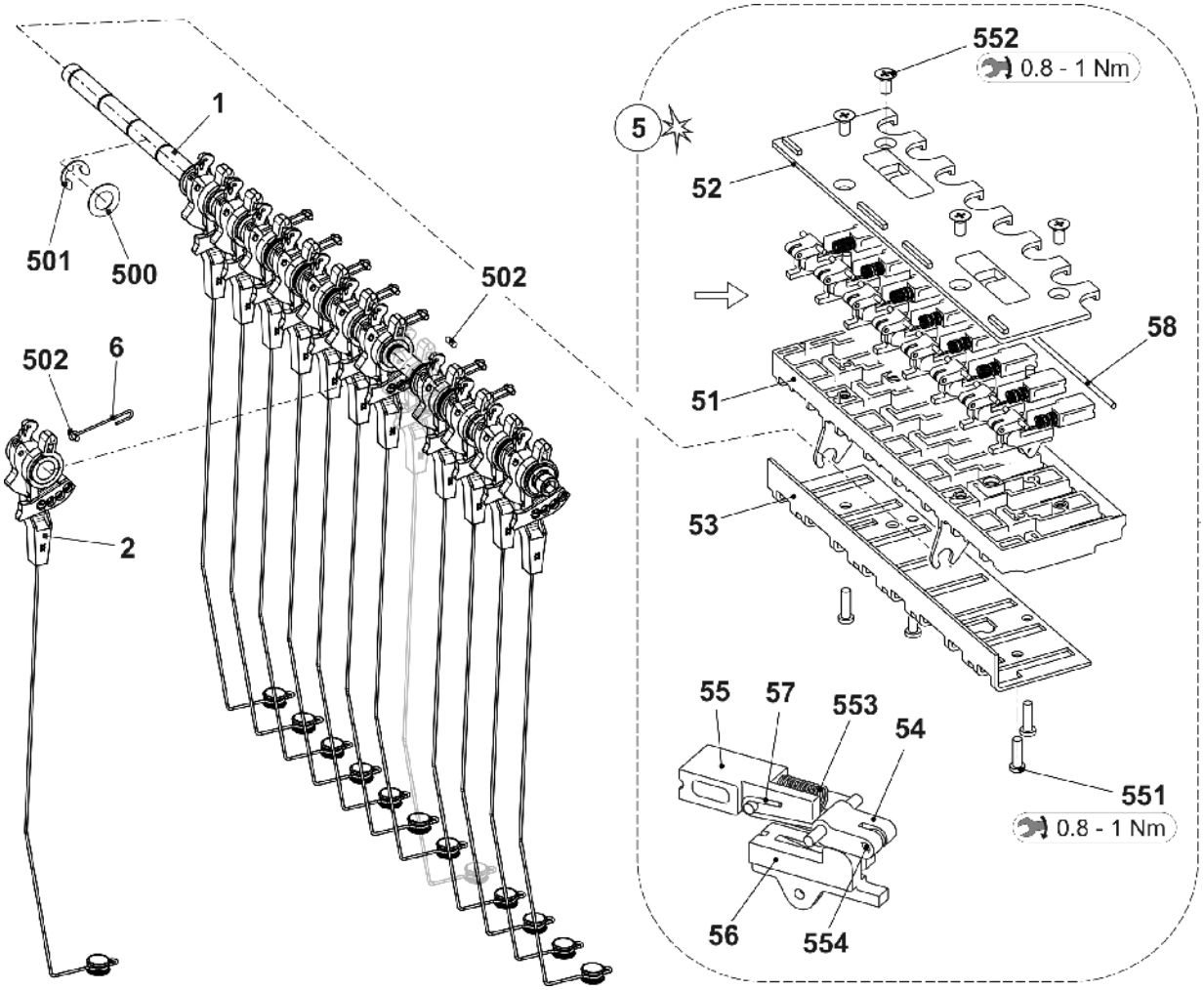

9.3.2 左侧进纱装置

位置	名称	ID		位置	名称	ID
Σ	**整个左侧纱线转向杆**	**265 285**		5	定距衬套	262 445
1	轴	265 284		6	定距衬套	264 997
2	螺纹间隔柱	265 282		7	整个左侧 停止板	265 276
3	螺纹间隔柱	265 283		500	垫圈 8	022 854
4	握纱片 MH10	262 391		501	六角螺母 M8-6	261 011

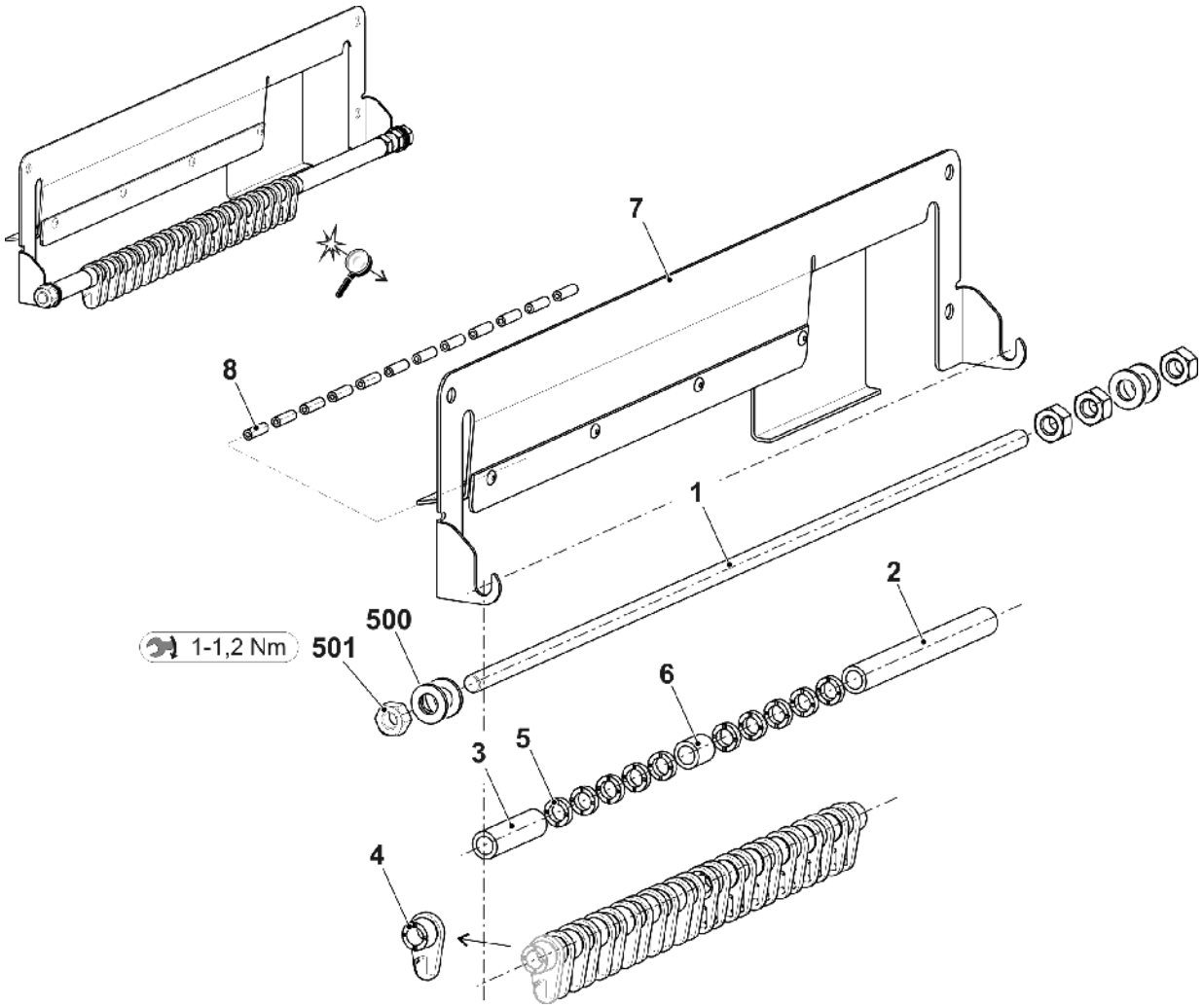

STOLL

9.4 左导纱设备 E7.2 | E9.2

位置	名称	ID		位置	名称	ID
Σ	**整个左安全门** E10-18	**265 330**				
4	轴	241 318		500	瓷眼	240 640
5	整个左侧纱线张力器 E10-18	241 365		504	盘头螺丝 M5x16	265 377
6	左侧钢丝弓	265 052		505	垫圈 5,3x18x1,5	020 909
7	整个左侧纱线转向杆	265 285		506	螺丝 6x20	265 379
8	回纱张力器连接缆线 okc	240 808		507	连接片 2x45° M6	243 117

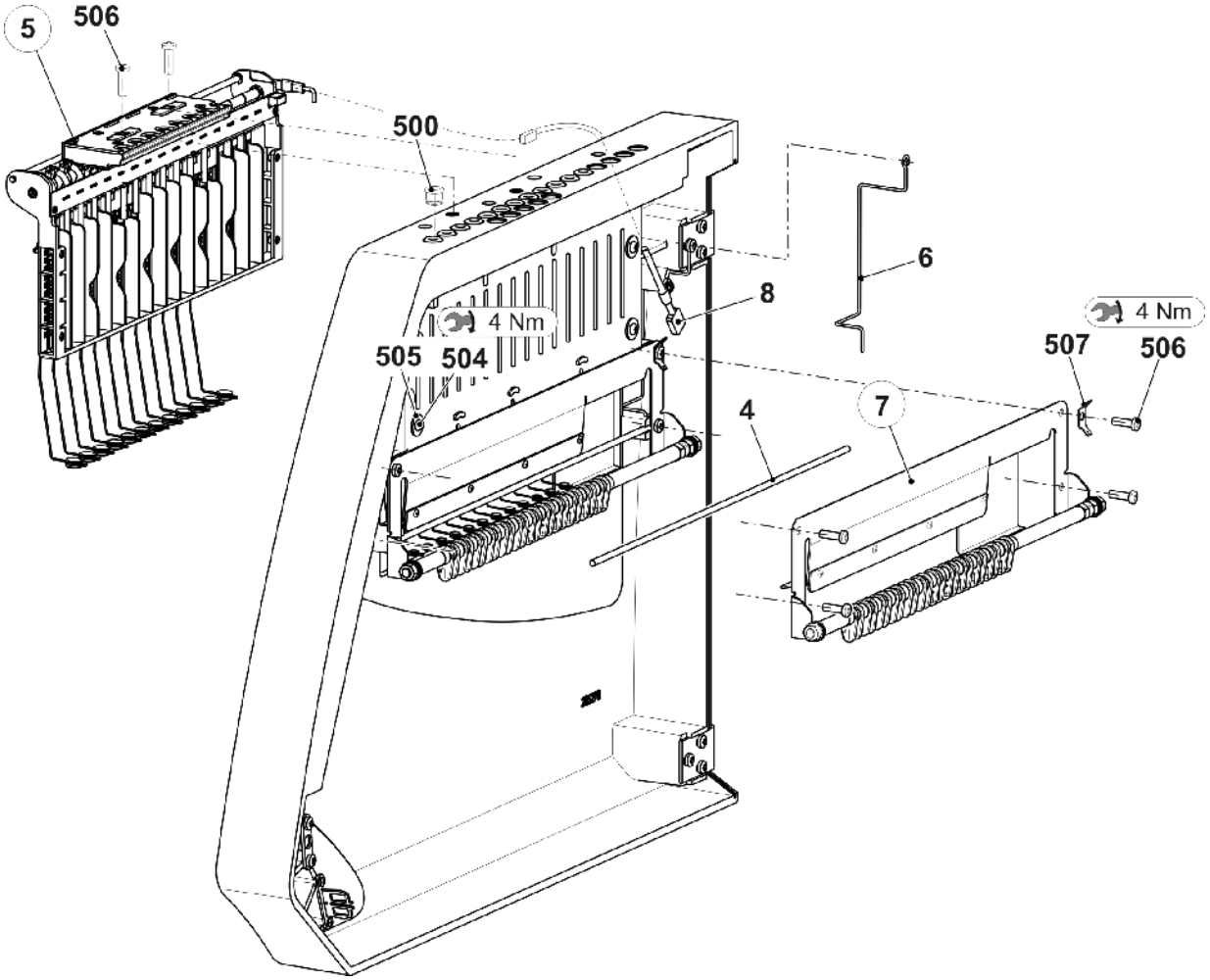

9.4.1 左边纱线张力器 E7.2 | E9.2

位置	名称	ID		位置	名称	ID
Σ	**整个左侧纱线张力器** E10-18	**241 365**				
1	左侧 16 路纱线张力器电路板	241 345		8	张力轴接地片	243 121
2	整个左侧张力轴 E10-18	241 381		9	纱线张力器地线 okc	243 105
3	外壳	241 367		500	螺丝 KB 30x8	236 228
4	滑块	241 694		501	弹簧挡圈	021 022
5	停位杆	241 368		502	张力弹簧 4,9x0,45x53	023 504
6	边条	242 268		503	弹簧挡圈	021 020
7	挡块	242 048		504	沉头螺丝 M4x10	241 914

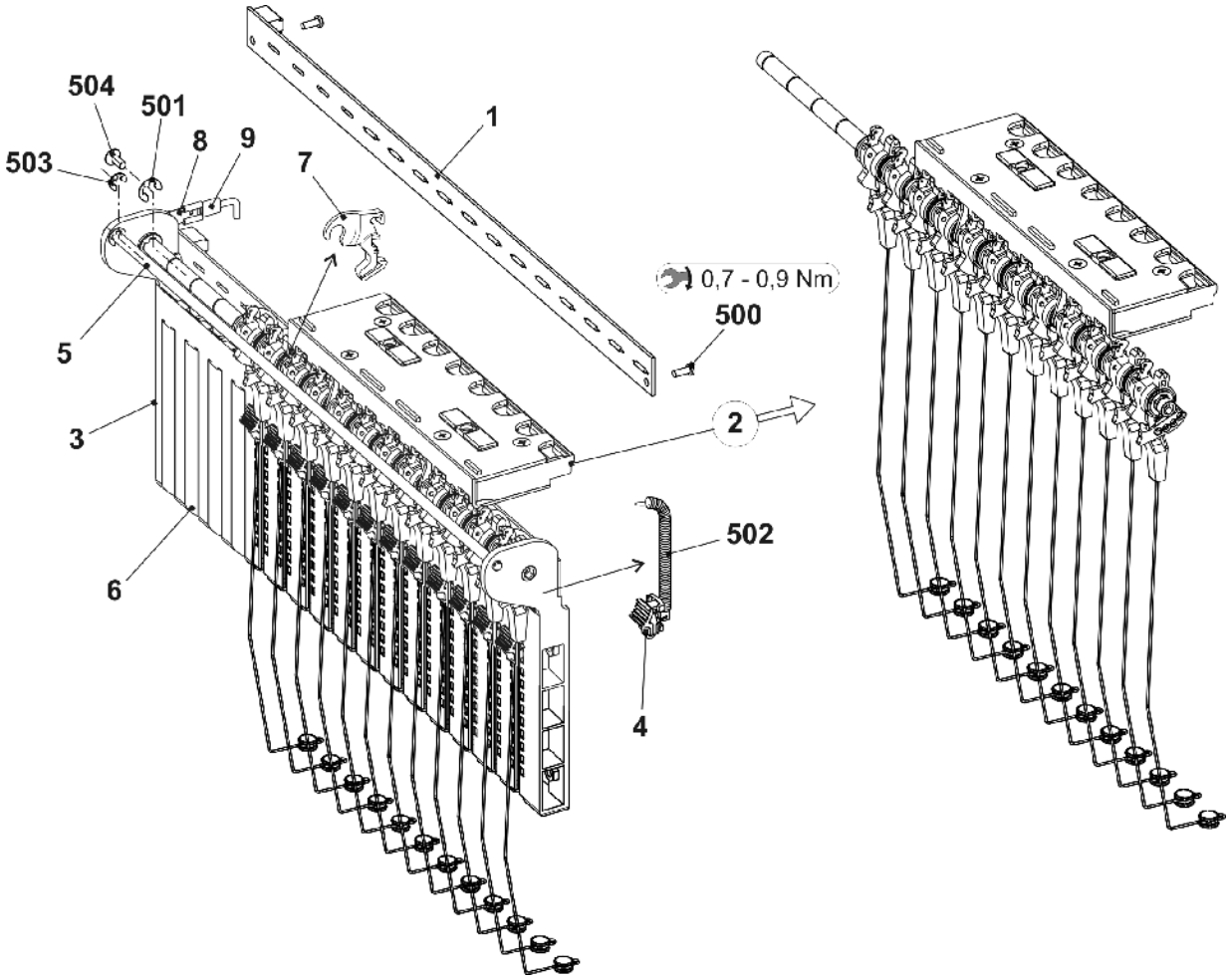

STOLL

9.4.1.1 左侧张力轴 E7.2 | E9.

位置	名称	ID	位置	名称	ID
Σ	**整个左侧张力轴** E10-18	**241 381**	53	底部金属片 (底壳 AKF)	240 719
1	轴	243 107	54	杆 AKF	238 692
2	预装张力臂 E10-18	258 459	55	推力片 AKF	238 690
6	钢丝弓	238 694	56	滑片 AKF	238 691
500	垫圈 8x14x0,5	023 501	57	钢丝弓	238 694
501	弹簧挡圈	021 022	58	金属线	237 940
502	槽销 2x6	243 172	551	螺丝 KB 35x12	237 681
Σ 5	夹纱器 AKF	**238 695**	552	螺丝 KB 40x8	236 227
51	外壳 AKF	238 689	553	压缩弹簧 0,30x4,50x18,50	241 437
52	罩盖 AKF	237 926	554	槽销 2x6	243 172

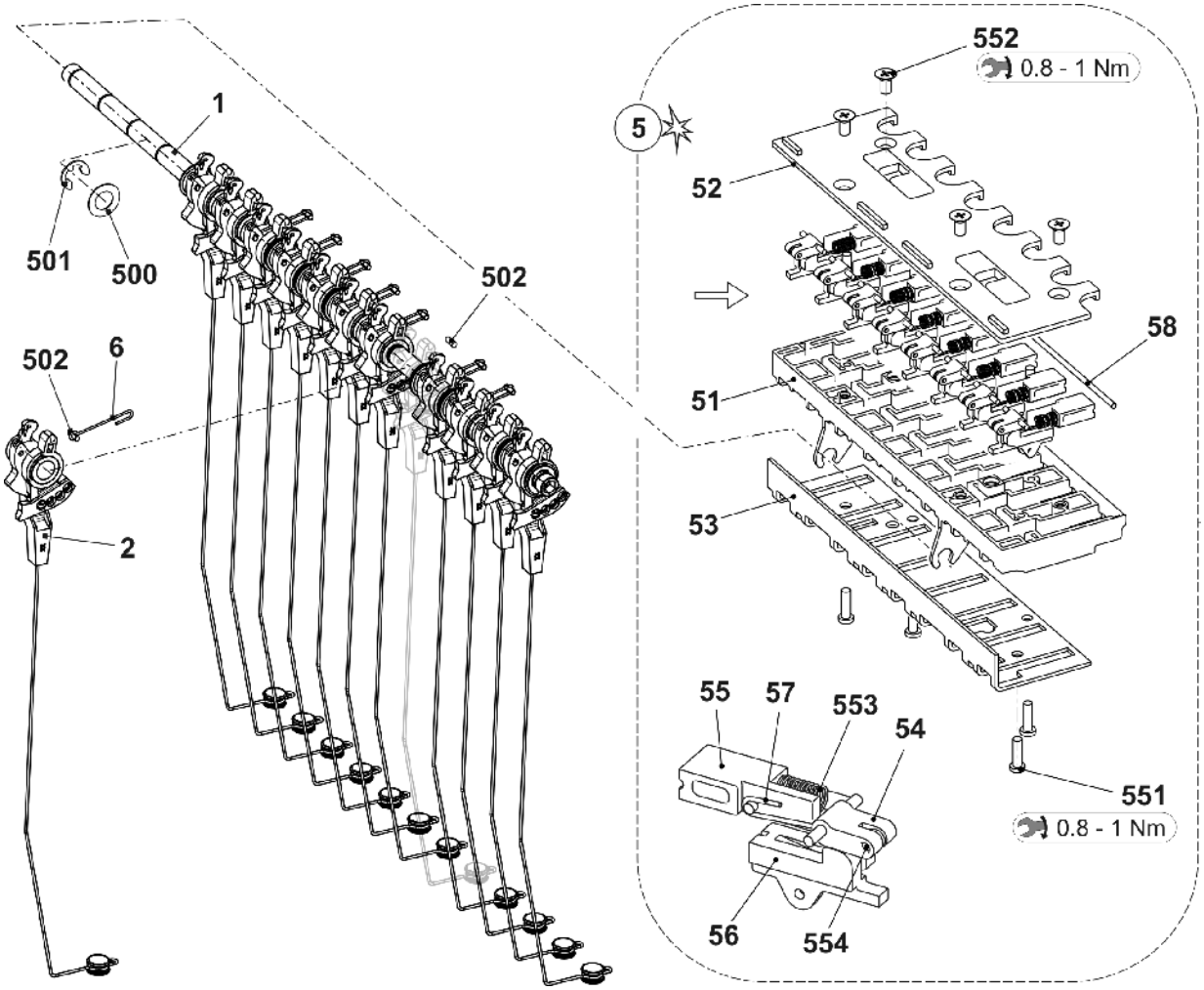

9.5 右侧导纱设备 E3,5.2

位置	名称	ID		位置	名称	ID
Σ	**整个右安全门** E5	**265 331**				
4	轴	241 318		500	瓷眼	240 640
5	整个右侧纱线张力器 E3-5	241 382		504	盘头螺丝 M5x16	265 377
6	右侧钢丝弓	265 053		505	垫圈 5,3x18x1,5	020 909
7	整个右侧纱线转向杆	265 356		506	螺丝 6x20	265 379
8	回纱张力器连接缆线 okc	240 808		507	连接片 2x45° M6	243 117

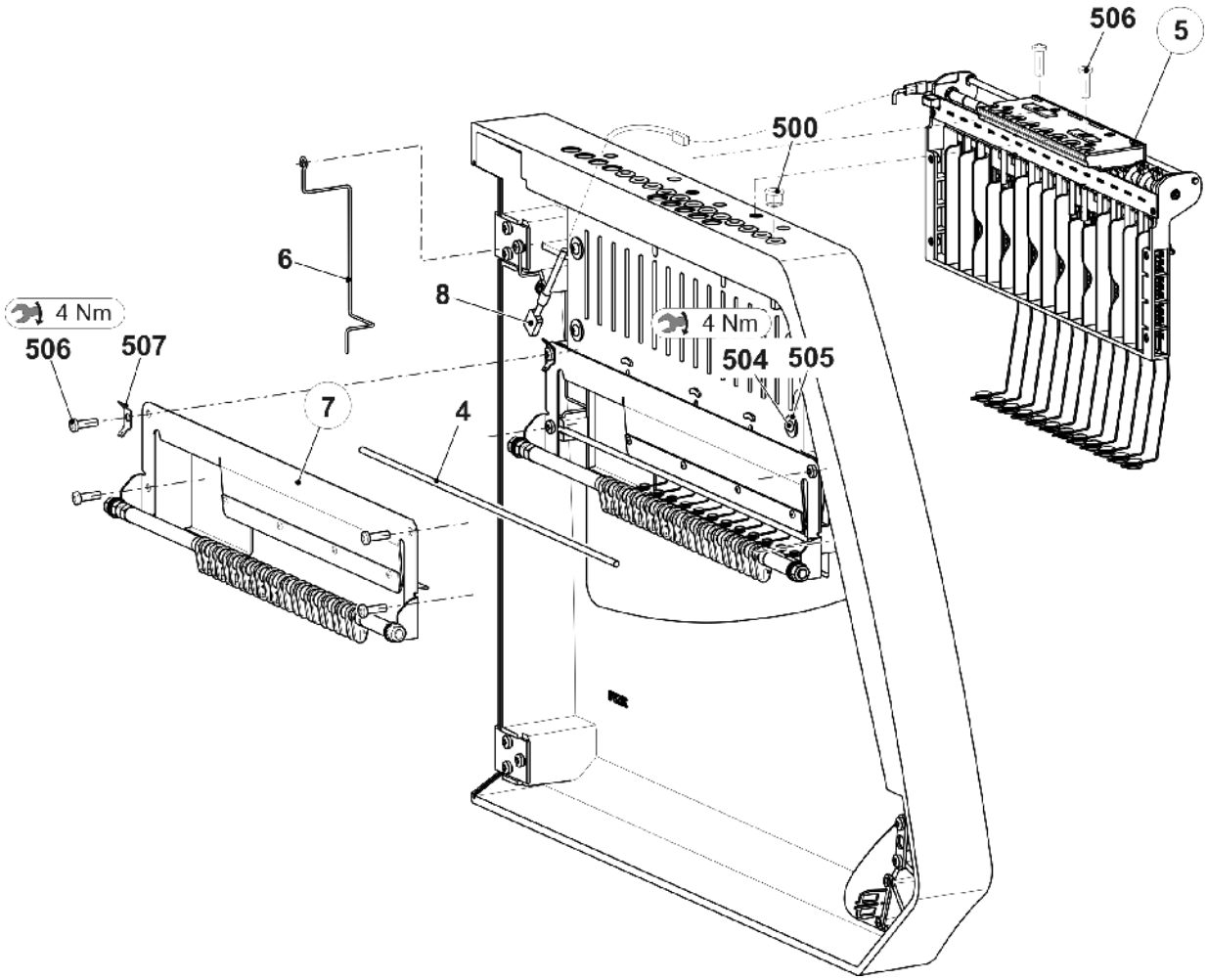

9.5.1 E3,5.2 右侧纱线张力器

位置	名称	标识号		位置	名称	标识号
Σ	整个右侧纱线张力器 E3-5	**241 382**				
1	右侧 16 路纱线张力器电路板	241 346		8	张力轴接地片	243 121
2	整个右侧张力轴 E3-8	241 379		9	纱线张力器地线 okc	243 105
3	外壳	241 367		500	螺丝 KB 30x8	236 228
4	滑块	241 694		501	弹簧挡圈	021 022
5	停位杆	241 368		502	张力弹簧 5,05x0,55x53	023 502
6	边条	242 268		503	弹簧挡圈	021 020
7	挡块	242 048		504	沉头螺丝 M4x10	241 914

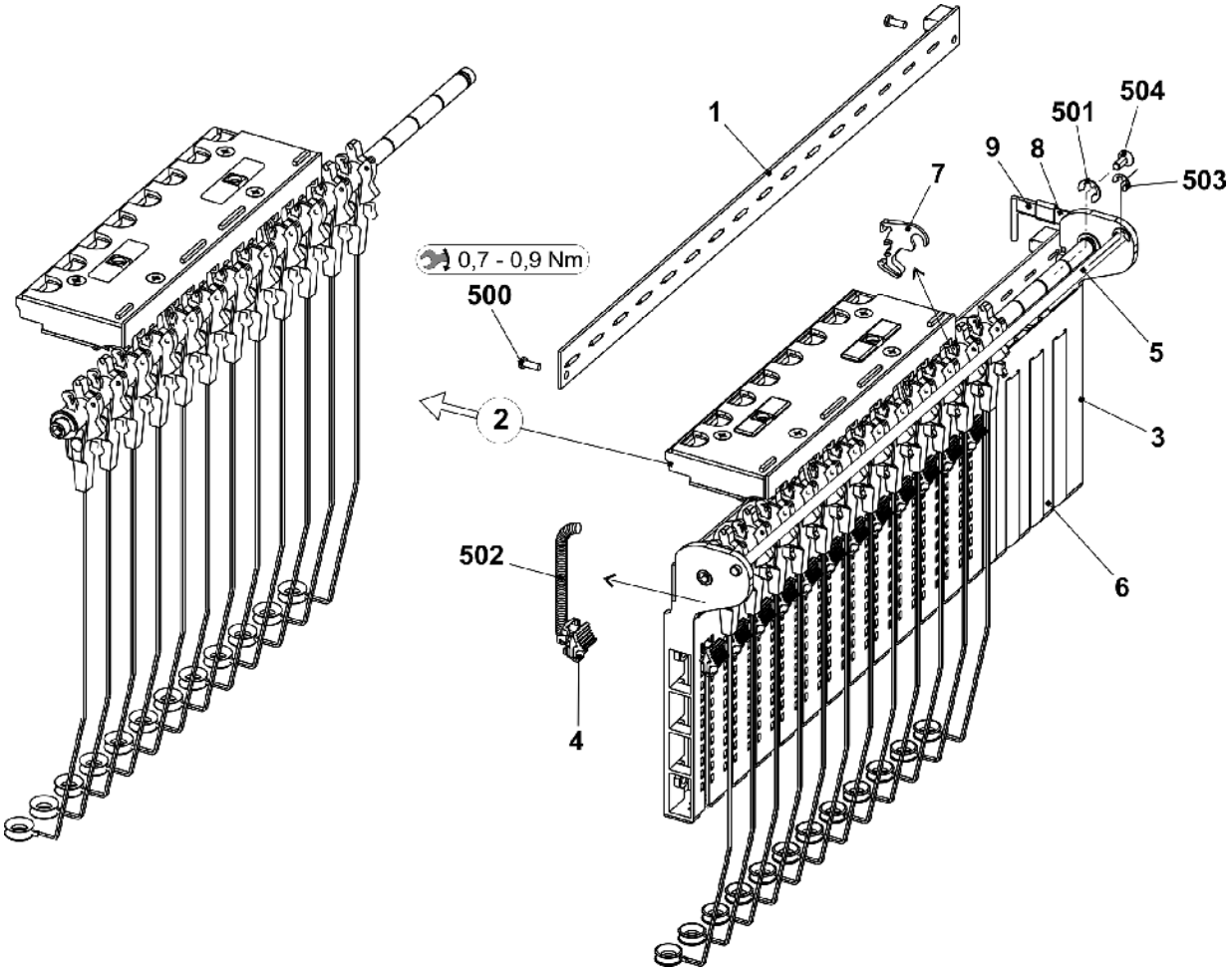

9.5.1.1 E3,5.2 机器的右张力轴

位置	名称	Id	位置	名称	Id
Σ	**整个右侧张力轴** E3-8	**241 379**	53	底部金属片 (底壳 AKF)	240 719
1	啮合轴	243 107	54	杆 AKF	238 692
2	预装张力臂 E3-8	259 448	55	推力片 AKF	238 690
6	钢丝弓	238 694	56	滑片 AKF	238 691
500	垫圈 8x14x0,5	023 501	57	钢丝弓	238 694
501	弹簧挡圈	021 022	58	金属线	237 940
502	槽销 2x6	243 172	551	螺丝 KB 35x12	237 681
Σ 5	夹纱器 AKF	**238 695**	552	螺丝 KB 40x8	236 227
51	外壳 AKF	238 689	553	压缩弹簧 0,30x4,50x18,50	241 437
52	罩盖 AKF	237 926	554	槽销 2x6	243 172

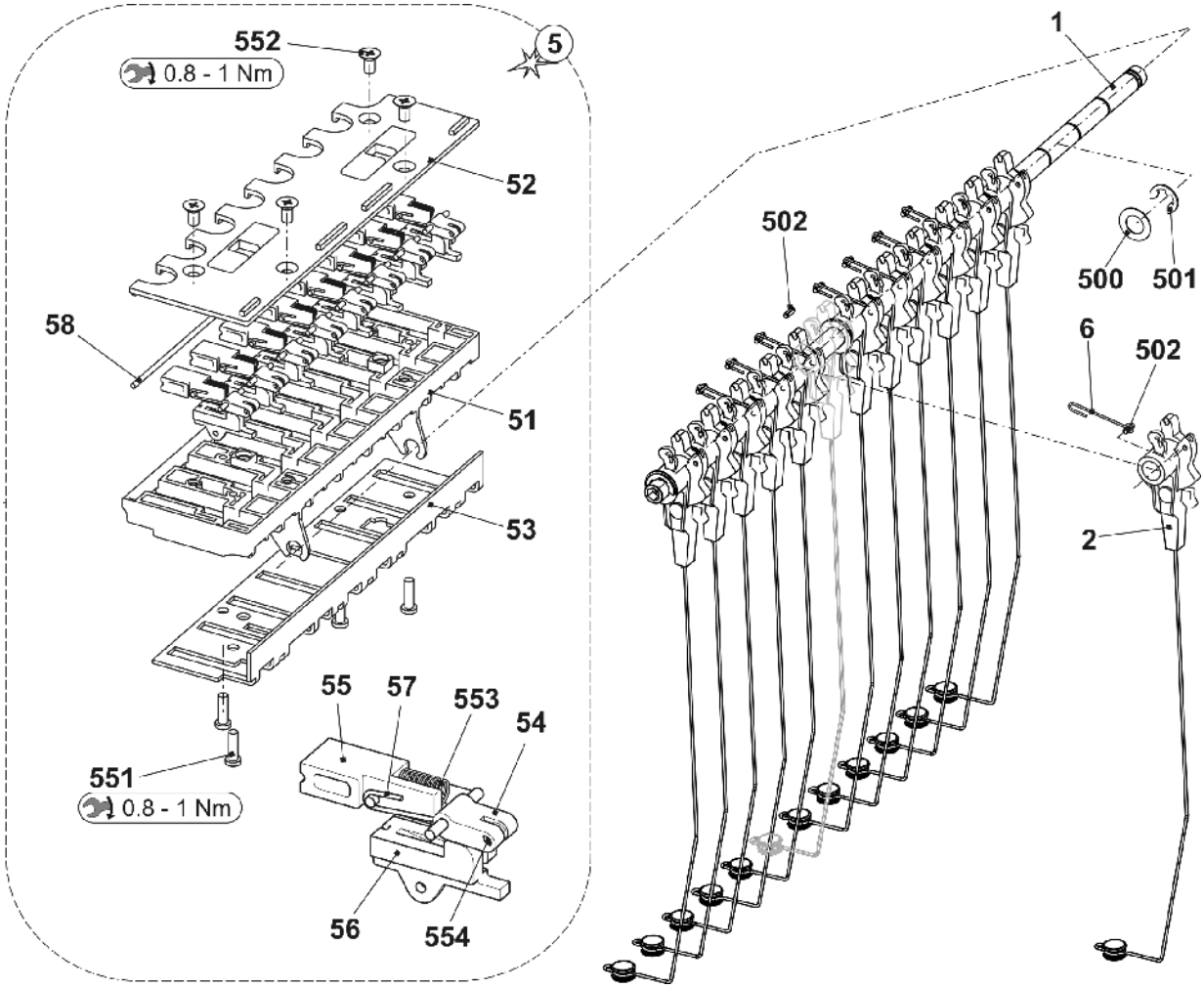

9.5.2 整个右侧纱线转向杆

位置	名称	ID	位置	名称	ID
Σ	**整个右侧纱线转向杆**	**265 356**			
1	轴	265 284	6	定距衬套	264 997
2	螺纹间隔柱	265 282	7	整个右侧停止板	265 277
3	螺纹间隔柱	265 283	8	止动套筒	266 433
4	握纱片 MH10	262 391	500	垫圈 8	022 854
5	定距衬套	262 445	501	六角螺母 M8-6	261 011

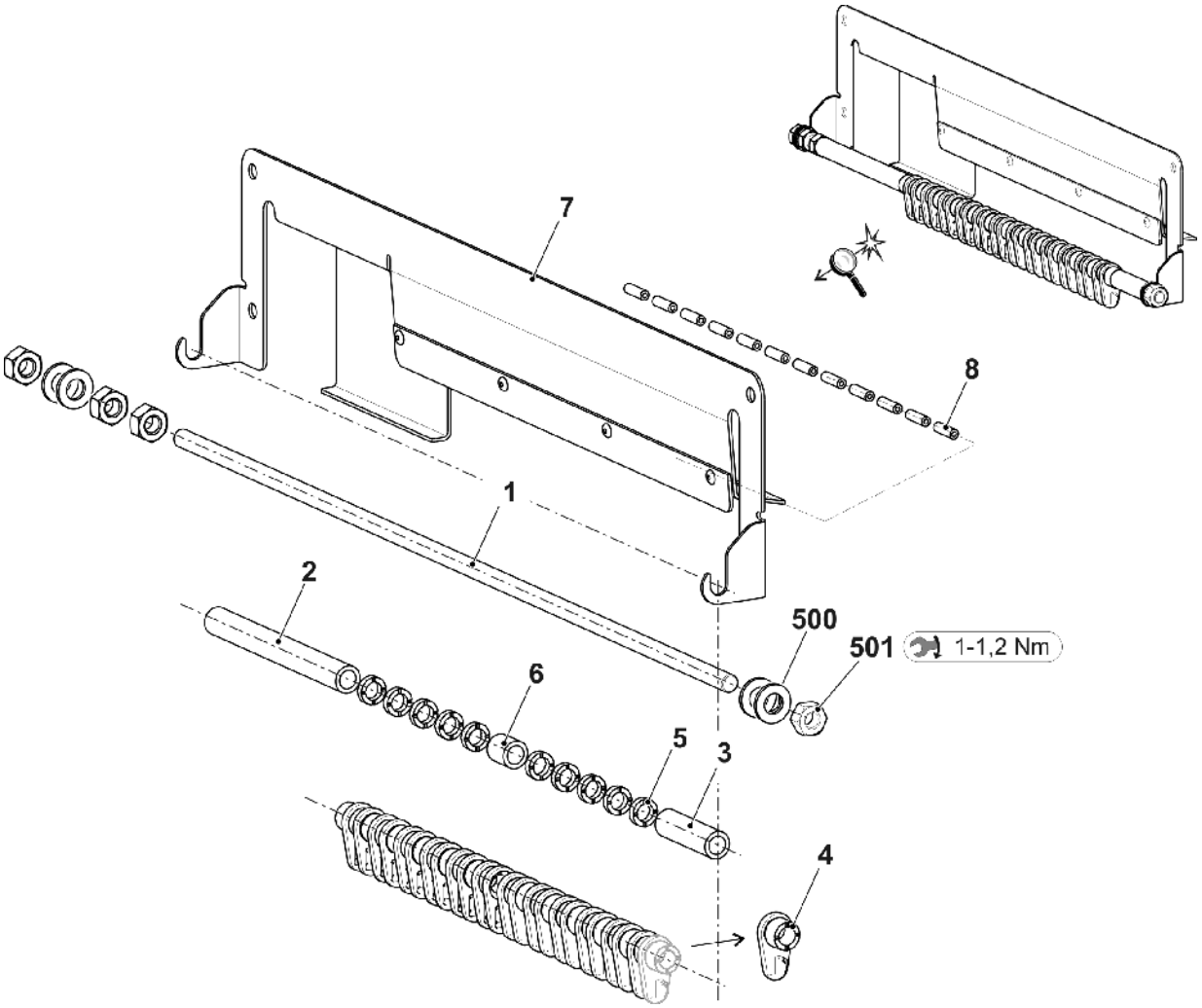

9.6 右导纱设备 E7.2 | E9.2

位置	名称	ID		位置	名称	ID
Σ	**整个右安全门** E10-18	**265 333**				
4	轴	241 318		500	瓷眼	240 640
5	整个右侧纱线张力器 E10-18	241 384		504	盘头螺丝 M5x16	265 377
6	右侧钢丝弓	265 053		505	垫圈 5,3x18x1,5	020 909
7	整个右侧纱线转向杆	265 356		506	螺丝 6x20	265 379
8	回纱张力器连接缆线 okc	240 808		507	连接片 2x45° M6	243 117

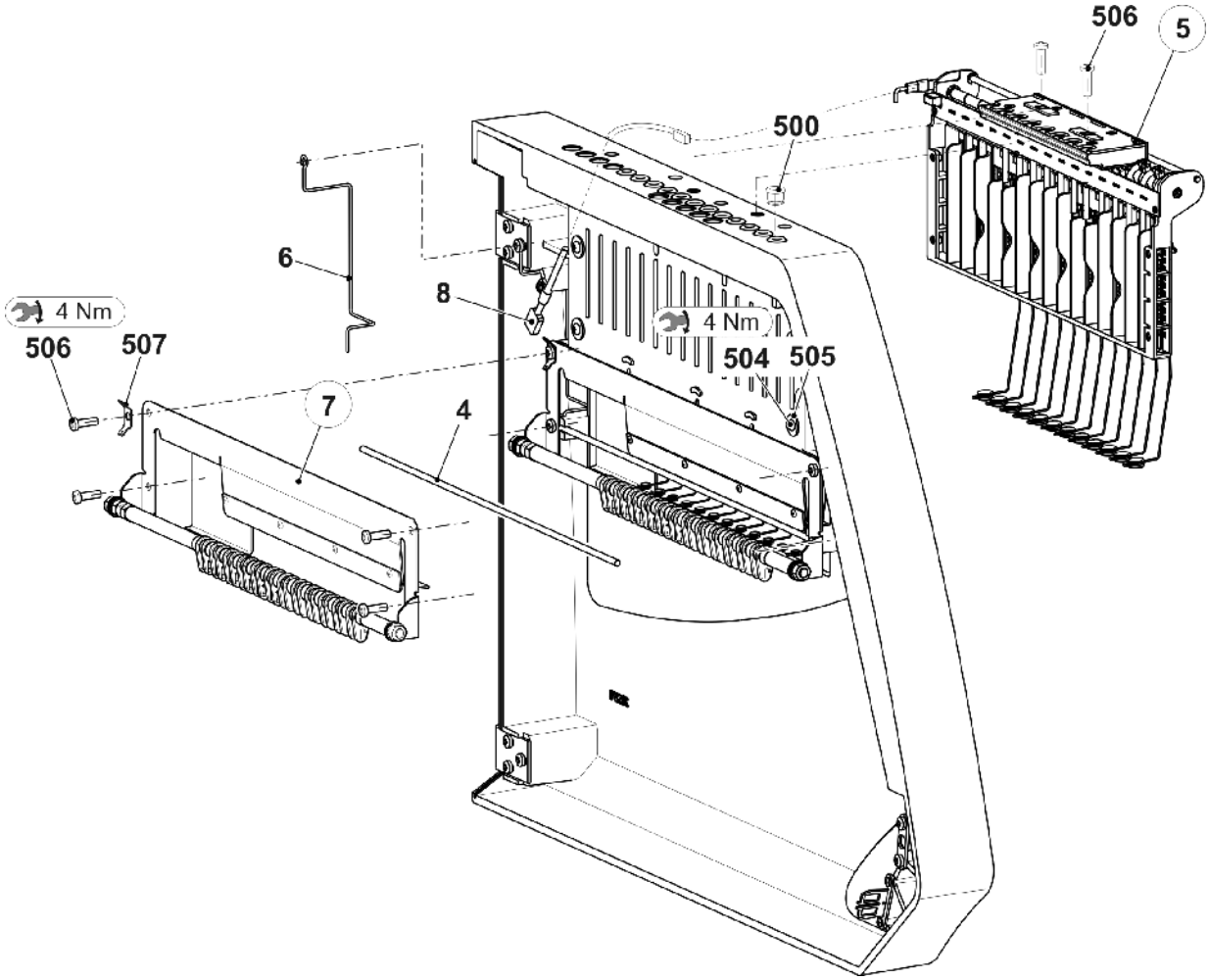

9.6.1 E7.2 | E9.2 机器的右纱线张力器

位置	名称	Id	位置	名称	Id
Σ	整个右侧纱线张力器 E10-18	**241 384**			
1	右侧 16 路纱线张力器电路板	241 346	8	张力轴接地片	243 121
2	整个右侧张力轴 E10-18	241 380	9	纱线张力器地线 okc	243 105
3	外壳	241 367	500	螺丝 KB 30x8	236 228
4	滑块	241 694	501	弹簧挡圈	021 022
5	停位杆	241 368	502	张力弹簧 4,9x0,45x53	023 504
6	边条	242 268	503	弹簧挡圈	021 020
7	挡块	242 048	504	沉头螺丝 M4x10	241 914

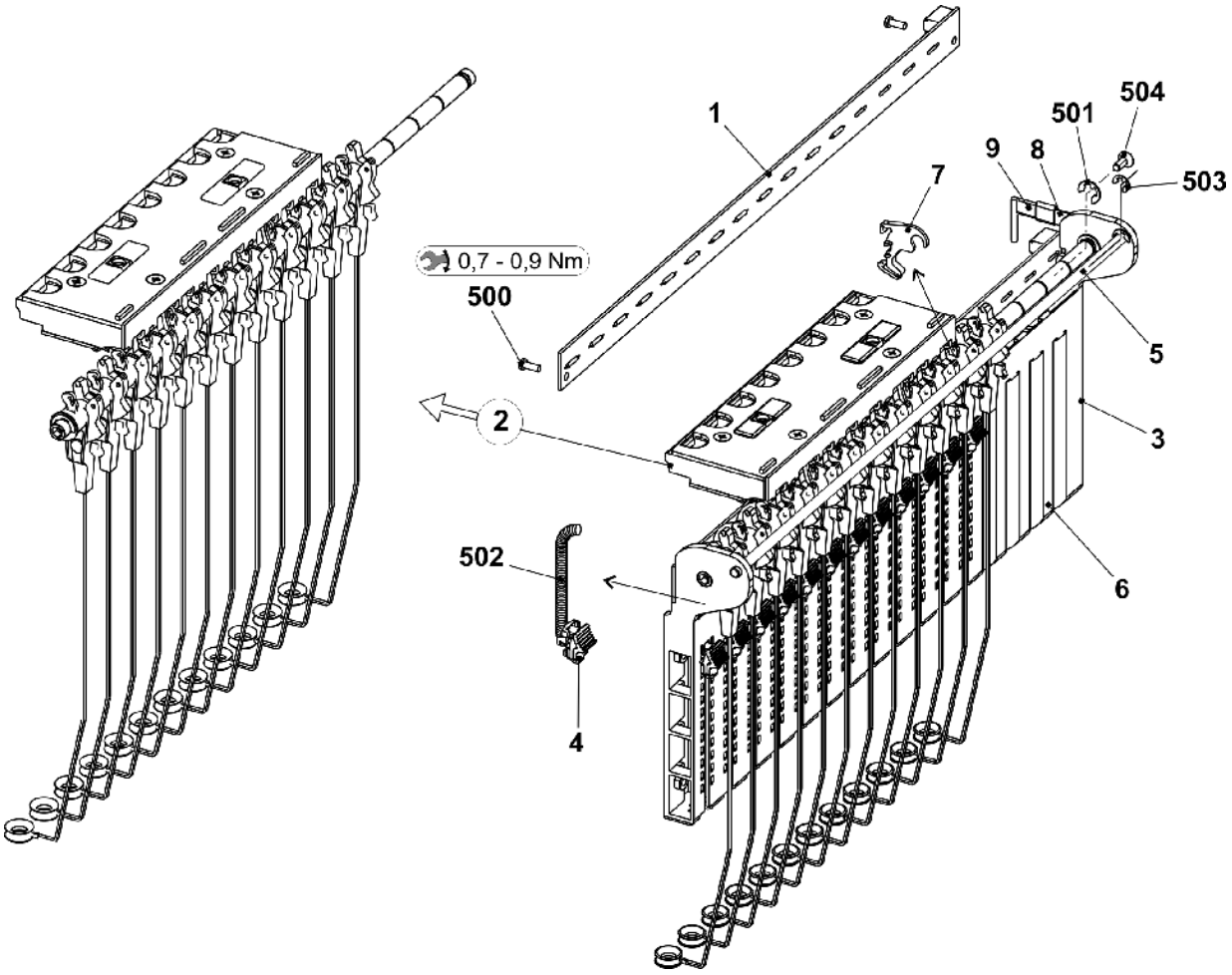

9.6.1.1 E7.2 | E9.2 机器的右张力轴

位置	名称	Id	位置	名称	Id
Σ	**整个右侧张力轴** E10-18	**241 380**	53	底部金属片 (底壳 AKF)	240 719
1	啮合轴	243 107	54	杆 AKF	238 692
2	预装张力臂	258 459	55	推力片 AKF	238 690
6	钢丝弓	238 694	56	滑片 AKF	238 691
500	垫圈 8x14x0,5	023 501	57	钢丝弓	238 694
501	弹簧挡圈	021 022	58	金属线	237 940
502	槽销 2x6	243 172	551	螺丝 KB 35x12	237 681
Σ 5	**夹纱器** AKF	**238 695**	552	螺丝 KB 40x8	236 227
51	外壳 AKF	238 689	553	压缩弹簧 0,30x4,50x18,50	241 437
52	罩盖 AKF	237 926	554	槽销 2x6	243 172

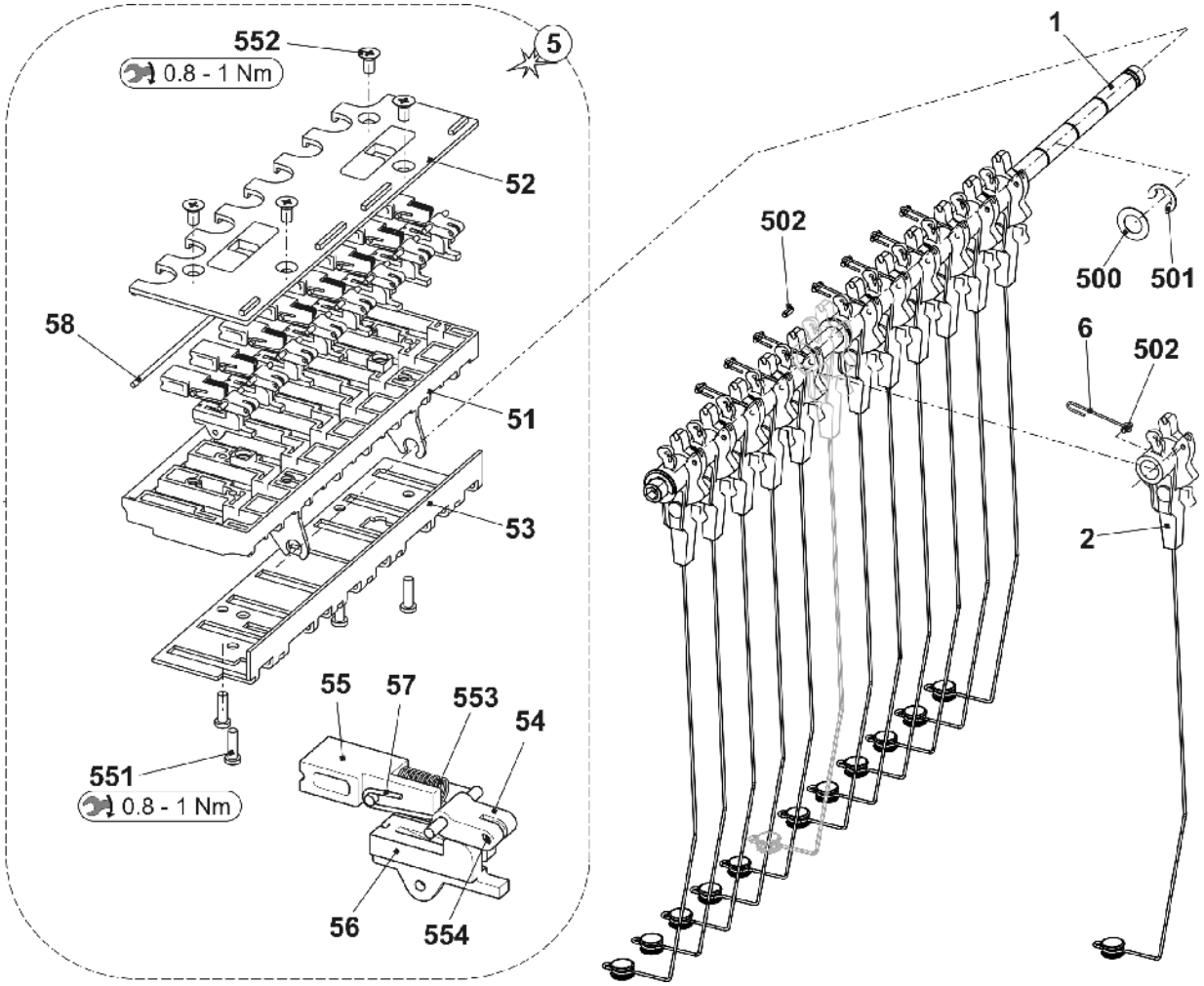

STOLL

9.7 导纱器和导纱器杆

位置	名称	Id	位置	名称	Id
Σ	**整个导纱装置** E3,5.2	**256 542**	4	整个导纱器机头 4+5 (E7.2 + E9.2)	256 556
	整个导纱装置 E7.2|E9.2	**256 544**		整个导纱器机头 4+5 (E3,5.2)	256 548
1	整个导纱器机头 1+8 (E7.2 + E9.2)	256 553	7	整个右侧限位器	244 098
	整个导纱器机头 1+8 (E3,5.2)	256 545	8	整个左侧限位器	244 099
2	整个导纱器机头 2+7 (E7.2 + E9.2)	256 554	9	带孔中间片	230 709
	整个导纱器机头 2+7 (E3,5.2)	256 546	20*	导纱器导轨	255 467
3	整个导纱器机头 3+6 (E7.2 + E9.2)	256 555	21*	FF 支架	253 674
	整个导纱器机头 3+6 (E3,5.2)	256 547	500*	带帽螺丝 M6x35	020 139

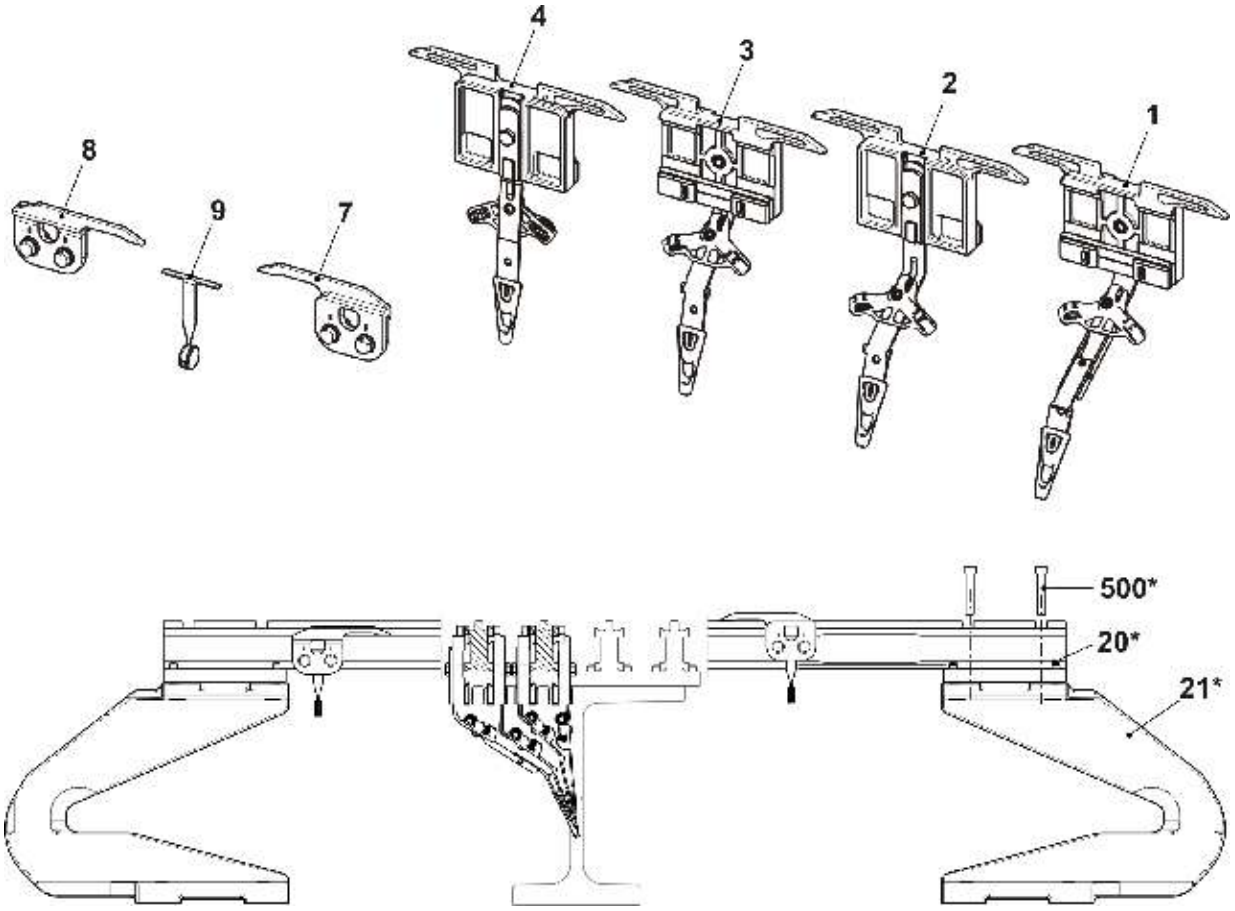

9.8 导纱器座 E3,5.2

位置	名称	Id		位置	名称	Id
A	整个导纱器机头 1+8 E5.2 X30S	**256 545**		2	整个导纱器臂 1+8E5	240 542
B	整个导纱器机头 2+7 E5.2 X30S	**256 546**			整个导纱器臂 2+7E5	240 543
C	整个导纱器机头 3+6 E5.2 X30S	**256 547**			整个导纱器臂 3+6E5-14	240 544
D	整个导纱器机头 4+5 E5.2 X30S	**256 548**			整个导纱器臂 4+5E5	240 545
1	整个导纱器机头	256 069		2a	导纱轮	242 013
3	垫片	213 035		520	盘头螺丝 M3x10	023 032
500	六角螺丝 M5x10	020 351				

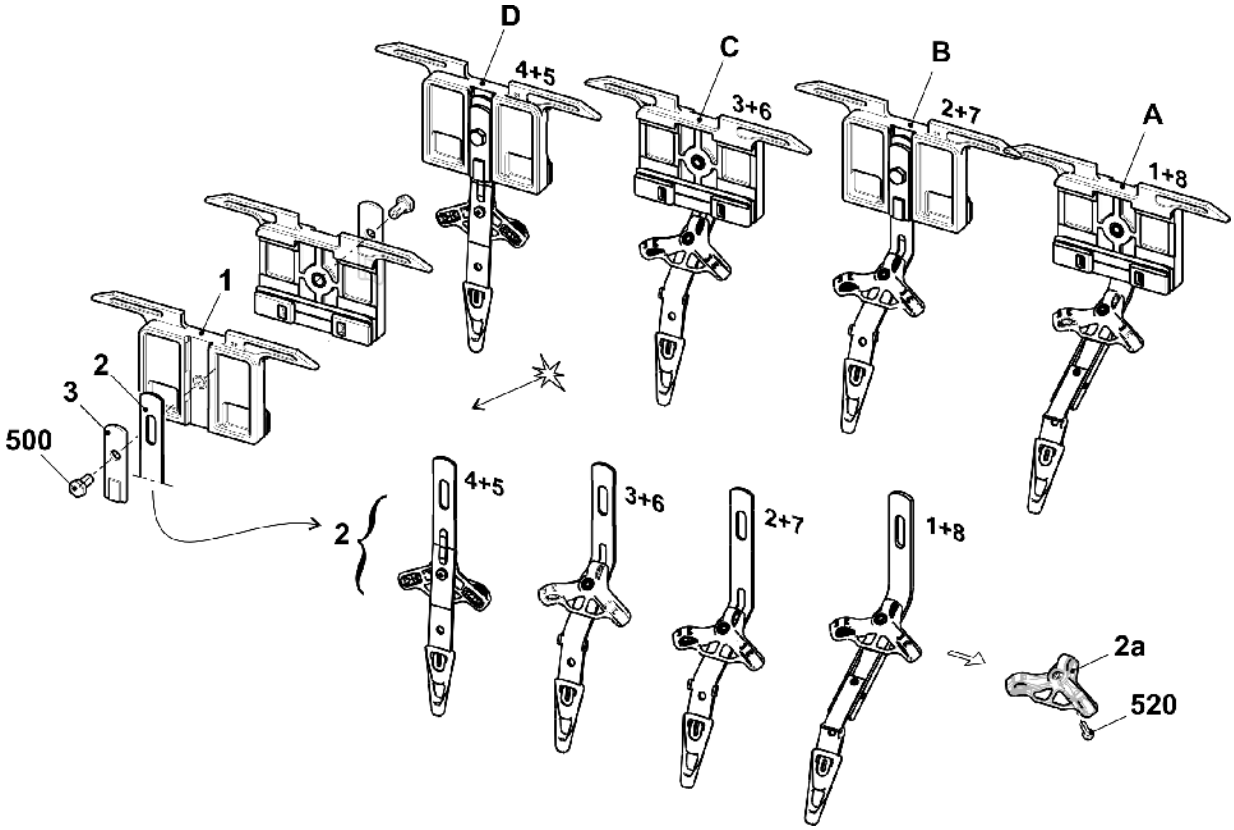

STOLL

9.9 导纱器座 E7.2 | E9.2

位置	名称	Id
A	整个导纱器机头 1+8 E7.2 X30S	256 553
B	整个导纱器机头 2+7 E7.2 X30S	256 554
C	整个导纱器机头 3+6 E7.2 X30S	256 555
D	整个导纱器机头 4+5 E7.2 X30S	256 556
1	整个导纱器机头	256 069
3	垫片	213 035
500	六角螺丝 M5x10	020 351

位置	名称	Id
2	整个导纱器臂 1+8E10-14	240 354
	整个导纱器臂 2+7E10-14	240 330
	整个导纱器臂 3+6E10-14	240 331
	整个导纱器臂 4+5E10-14	240 332
	2a 导纱轮	242 013
	520 盘头螺丝 M3x10	023 032

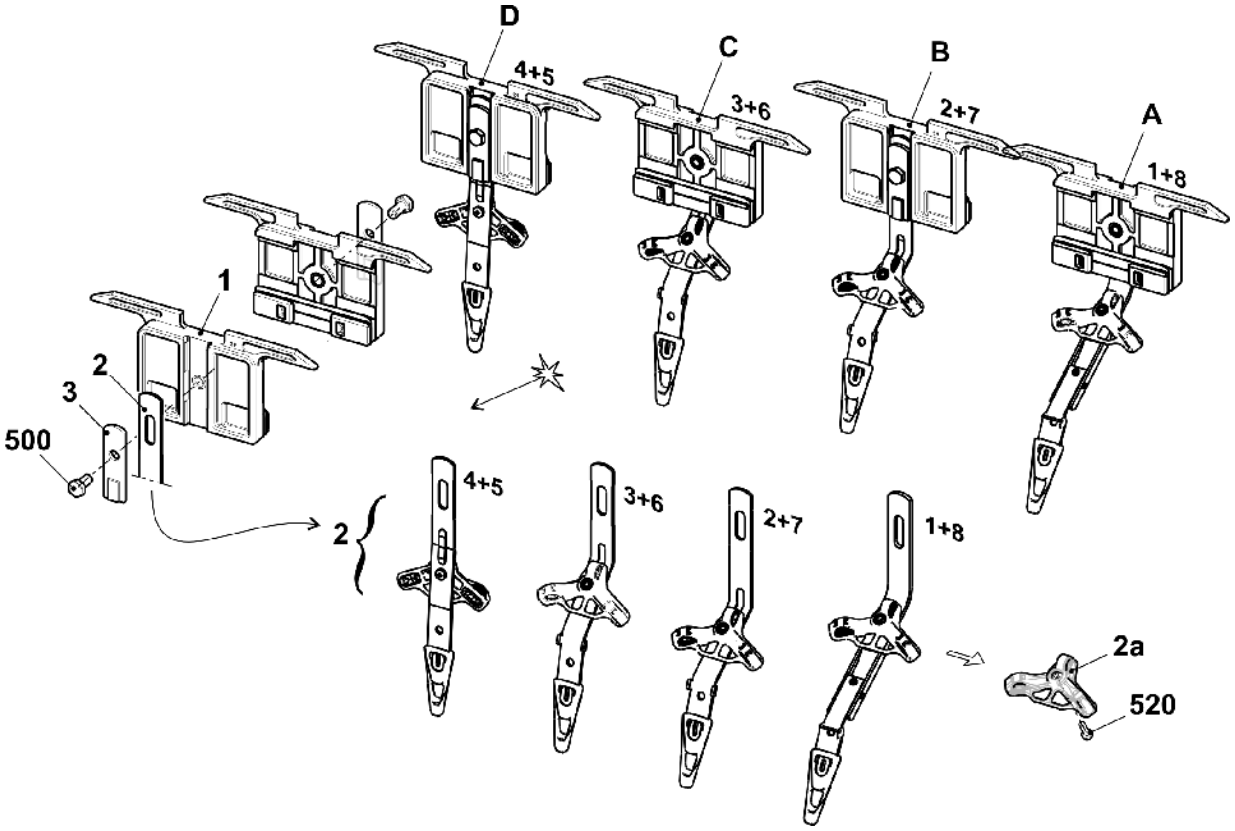

9.10 导纱环

位置	名称	ID		位置	名称	ID
Σ	**整个导纱环**	**264 782**				
31	整个瓷眼支架	264 781		531	夹持环	259 606
32	固定角托	259 574		532	盘头螺丝 M5x8	239 408
530	瓷眼 4,2	021 502		930	盘头螺丝 M6x10	023 183

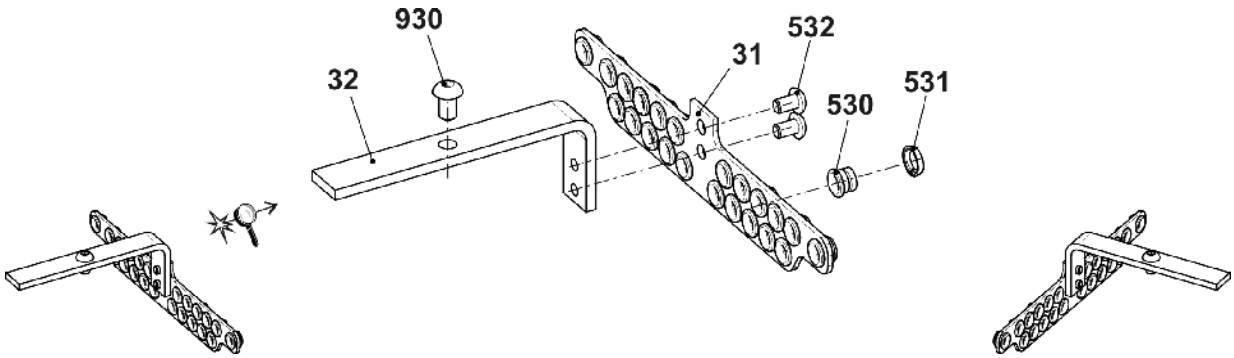

STOLL

9.11 纱筒托板

位置	名称	标识号：	位置	名称	标识号：
Σ	整个表 84"	**240 681**			
1	表格	251 246	34	USB 外接电缆 84 okc	243 070
4	支撑元件	228 594	40	槽螺母	228 851
7	磁性开关保护罩盖	219 983	42	左送纱器支架	264 453
8	磁性开关保护罩盖	220 159	43	右送纱器支架	264 454
10	整个顶部导轨	264 894	504	平头螺丝 M8x16	023 113
14	灯 LED 完成	264 767	516	平头螺丝 M3x8	023 251
15	定位销	204 819	518	平头螺丝 M8x18	251 331
20	显示动力链 38 个链环	253 888	519	垫圈	020 901

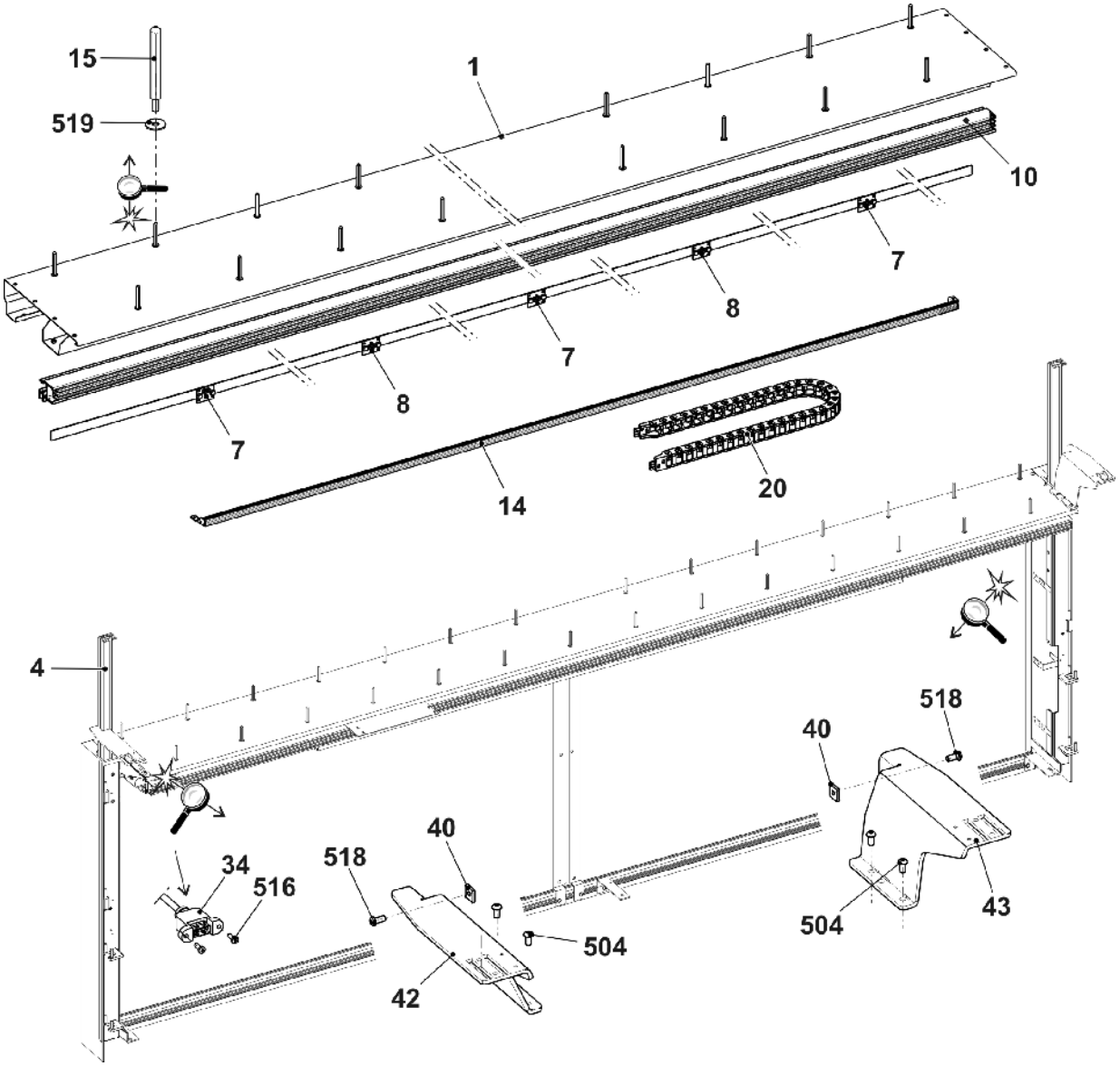

9.12 左侧摩擦喂纱轮

位置	名称		Id	位置	名称	Id
Σ	**左侧摩擦送纱器**		**264 324**	13	衬套	221 391
1	外壳		240 368	14	带棱纹 V 形皮带轮	221 268
2	整个摩擦辊		231 704	15	带棱纹 V 形皮带 V3J 406	206 927
3	整个三相交流马达		219 800	16	杆	221 319
	3a	微动开关	008 664	18	保护罩	230 758
4	整个 8 孔转向杆		250 089	19	压花螺丝	223 361
	4a	支架	250 055	20	杆	230 658
	4b	整个瓷眼支架	250 077	21	接地片	256 622
	540	弹簧销套管 4x16	020 783	500	螺丝 KB30x8	236 228
	541	六角螺母 M8-8	022 843	501	螺丝 20x10	265 445
7	整个导纱杆		239 431	503	带帽螺丝 M5x12	020 132
	570	瓷眼 8	021 504	504	带帽螺丝 M5x16	022 726
8	整个右侧自停杆		230 690	506	螺丝 KB 40x14	241 358
9	整个左侧带瓷眼自停杆		230 683	508	定位销 3M6x40	023 528
	9b	瓷眼	230 662	509	垫圈 5,3x22x2,5	023 219
	590	滑动轴承	023 627	510	垫圈 5	020 901
	591	导向件	259 453	512	垫圈 15x21x1	023 216
11	支架		221 316	514	垫圈 4,3x18x1,5	020 908
12	保护罩		251 098	517	盘头螺丝 M4x8	023 579

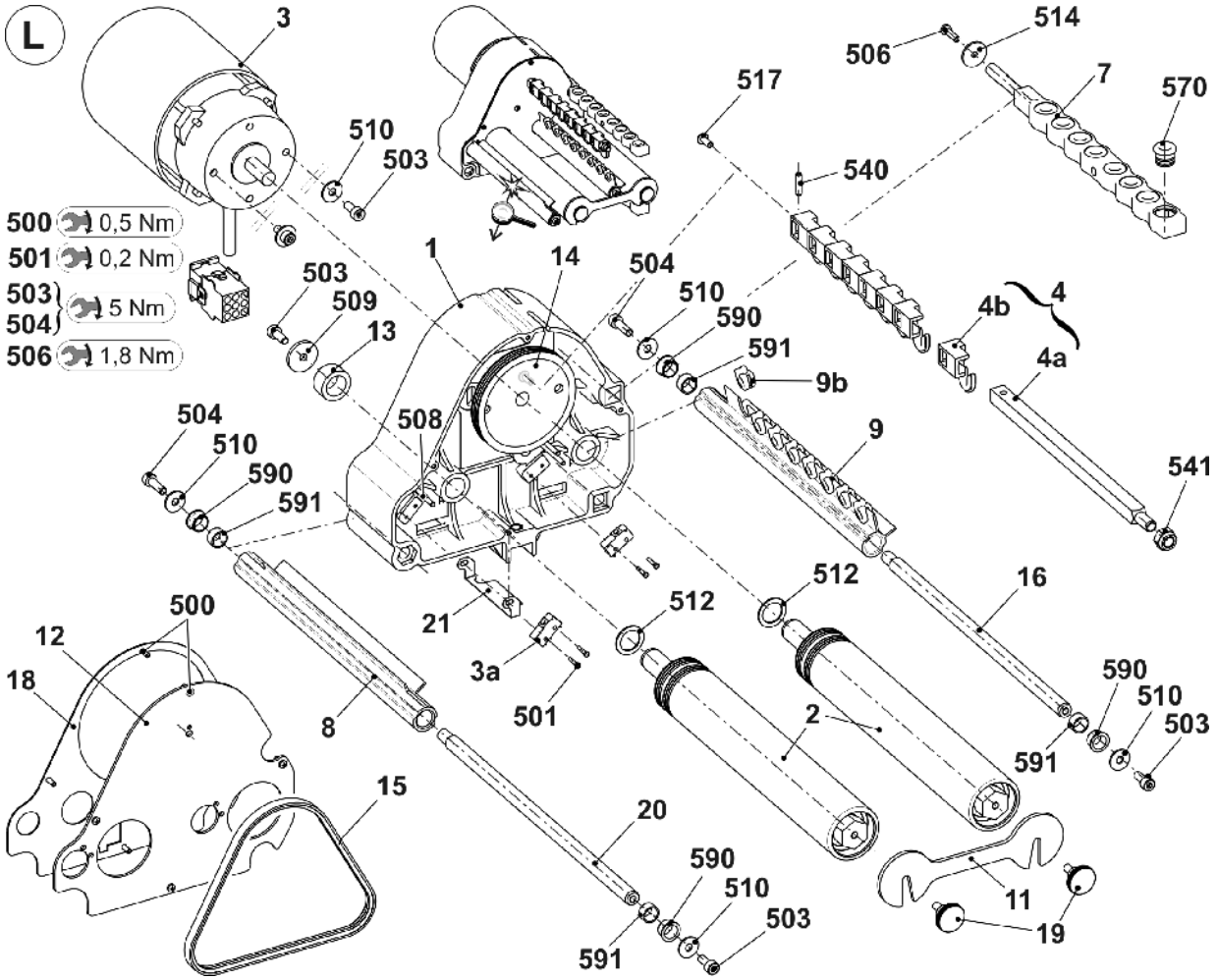

STOLL

9.13 右侧摩擦喂纱轮

位置	名称		Id	位置	名称	Id
Σ	**右侧摩擦送纱器**		**264 325**	13	衬套	221 391
1	外壳		240 368	14	带棱纹 V 形皮带轮	221 268
2	整个摩擦辊		231 704	15	带棱纹 V 形皮带 V3J 406	206 927
3	整个三相交流马达		219 800	16	杆	221 319
	3a	微动开关	008 664	18	保护罩	230 758
4	整个 8 孔转向杆		250 089	19	压花螺丝	223 361
	4a	支架	250 055	20	杆	230 658
	4b	整个瓷眼支架	250 077	21	接地片	256 622
	540	弹簧销套管 4x16	020 783	500	螺丝 KB30x8	236 228
	541	六角螺母 M8-8	022 843	501	螺丝 20x10	265 445
7	整个导纱杆		239 431	503	带帽螺丝 M5x12	020 132
	570	瓷眼 8	021 504	504	带帽螺丝 M5x16	022 726
8	整个右侧自停杆		230 690	506	螺丝 KB 40x14	241 358
9	整个右侧带瓷眼自停杆		230 682	508	定位销 3M6x40	023 528
	9b	瓷眼	230 662	509	垫圈 5,3x22x2,5	023 219
	590	滑动轴承	023 627	510	垫圈 5	020 901
	591	导向件	259 453	512	垫圈 15x21x1	023 216
11	支架		221 316	514	垫圈 4,3x18x1,5	020 908
12	保护罩		251 098	517	盘头螺丝 M4x8	023 579

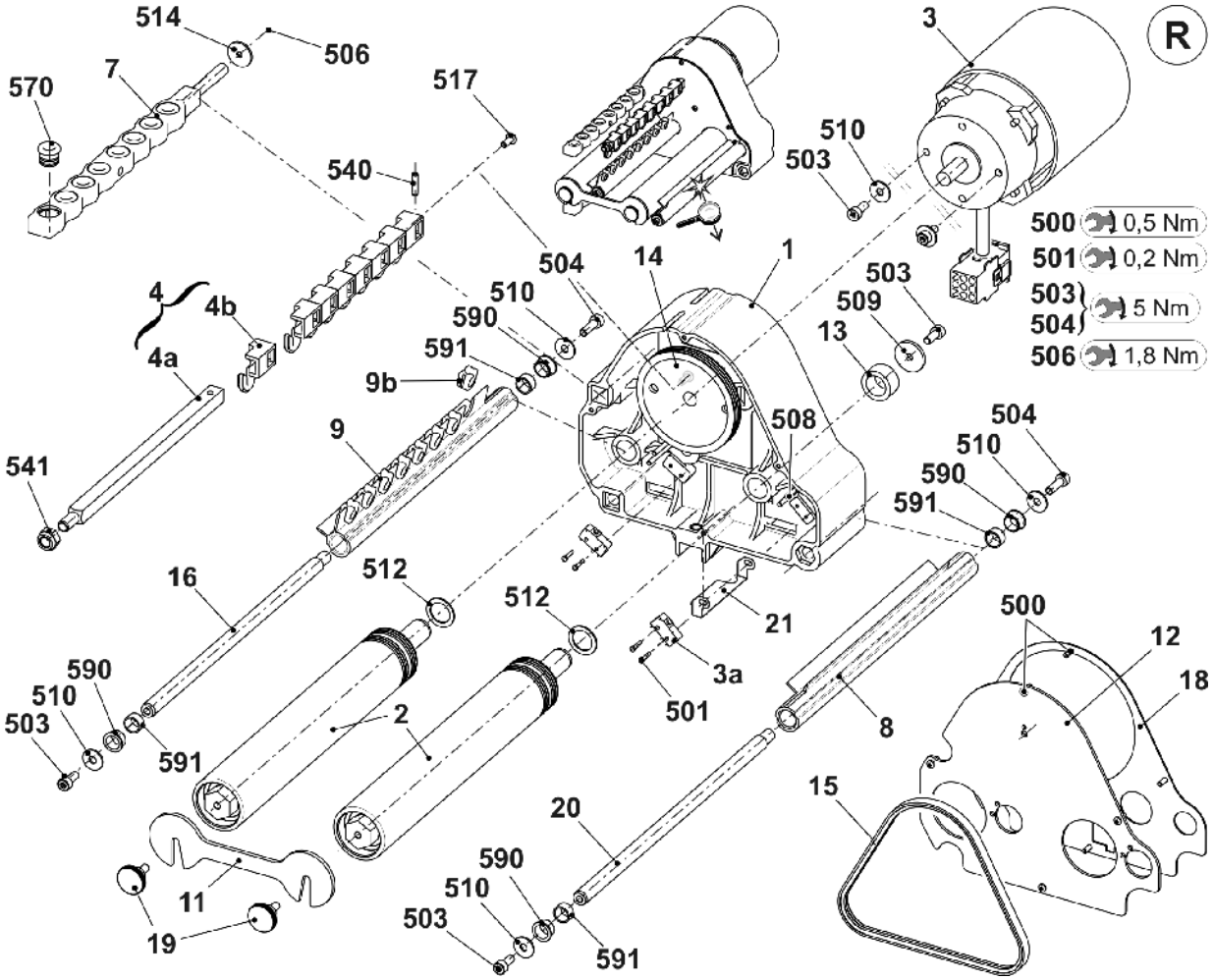

9.14 夹纱器

位置	名称	Id		位置	名称	Id
Σ (L)	**左侧纱系统 整个**	**236 115**				
Σ (R)	**左导纱系统 整个右侧**	**236 116**		8(R)	右侧磁铁系统	241 886
1(L)	左侧保护盖	235 817		10	楔子	236 292
1(R)	右侧保护盖	235 391		11	定距衬套	236 544
2	弹簧片	236 276		501	带帽螺丝 M4x6	023 067
3	夹片	235 616		502	带帽螺丝 M3x6	023 671
5(L)	左侧握持条	235 803		503	带帽螺丝 M3x5	023 496
5(R)	左侧握持条	235 711		505	垫圈 3	022 806
6(L)	左导纱弓	235 515		506	六角螺母 M3	020 831
6(R)	右导纱弓	245 211		507	带帽螺丝 M2x4	023 624
7	后部导纱弓	235 530		508	带帽螺丝 M4x8	020 122
8(L)	右侧磁铁系统	241 890		511	垫圈 4	022 481

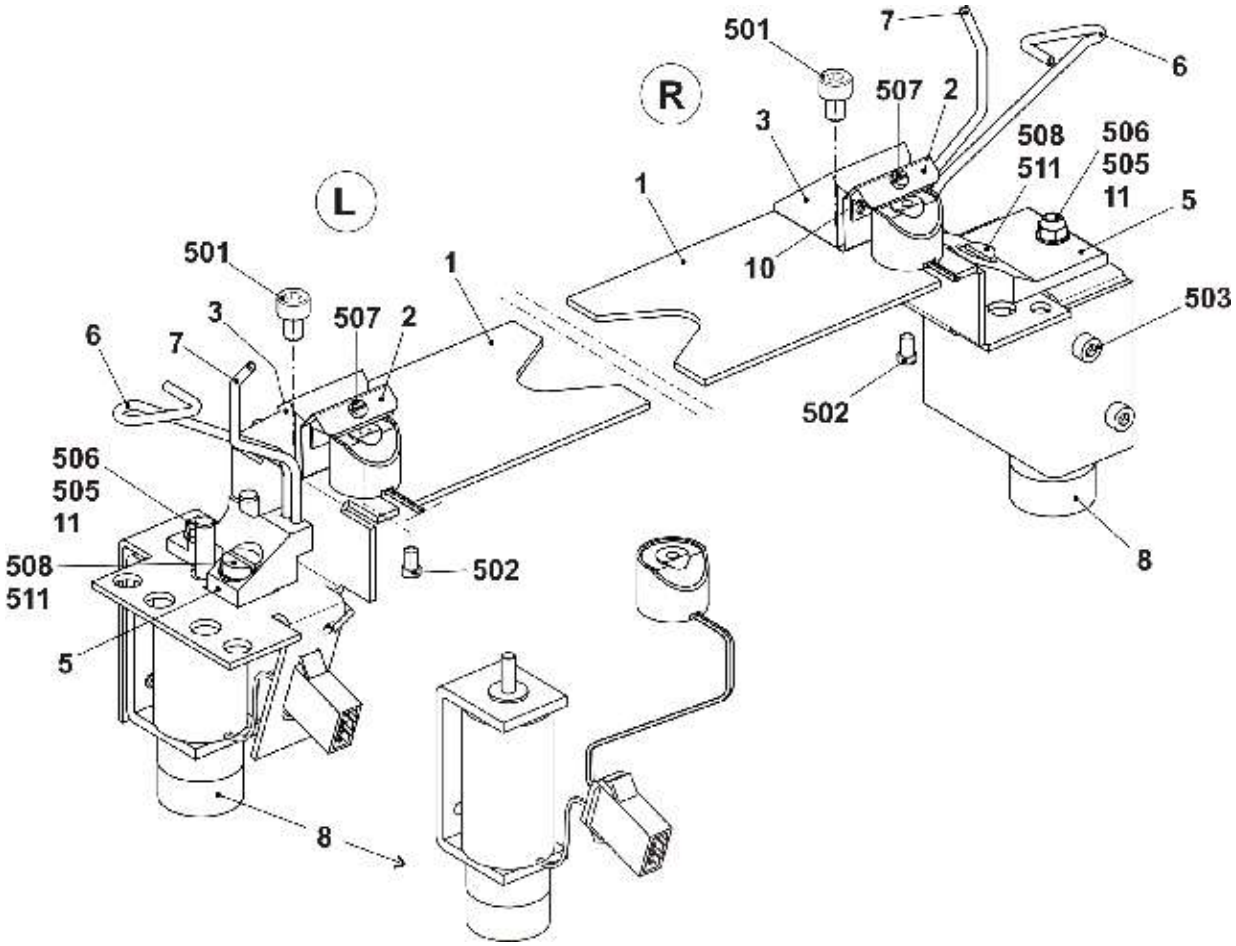

10 吸尘装置

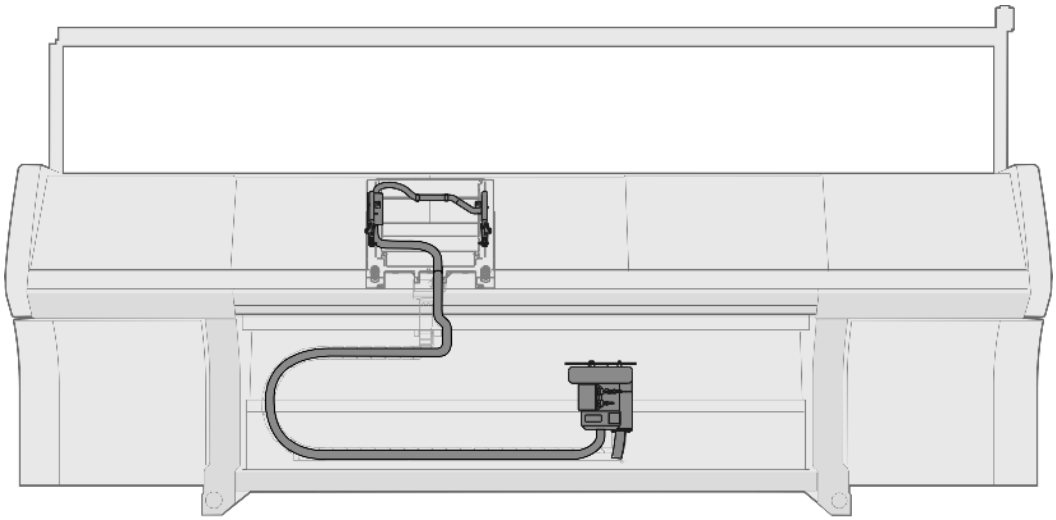

10.1 吸尘装置

位置	名称	Id		位置	名称	Id
Σ	**吸尘装置**					
1	整个吸尘风扇	251 332		4	集尘盒	245 024
2	吸尘软管 29x25x2950	252 747		5	整套软管 730S	251 354
3	软管夹	214 653		551	带帽螺丝 M4x8	022 501

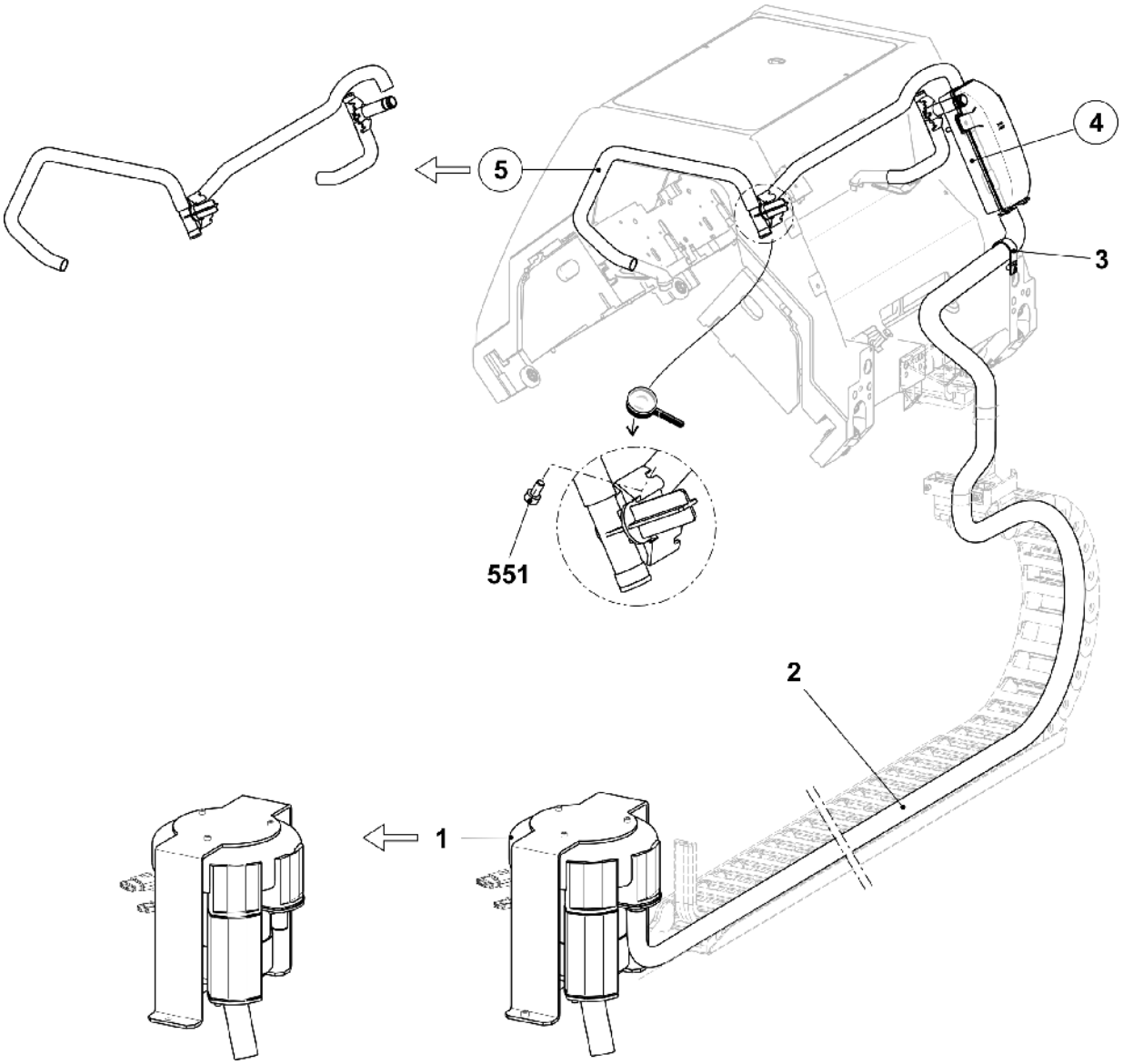

10.2 集尘盒

位置	名称	Id		位置	名称	Id
Σ	**集尘盒**			6*	密封塞	245 029
1	集尘盒	245 024		10*	过滤网盖	251 335
5*	密封塞	245 028		501*	带帽螺丝 M6x10	023 690

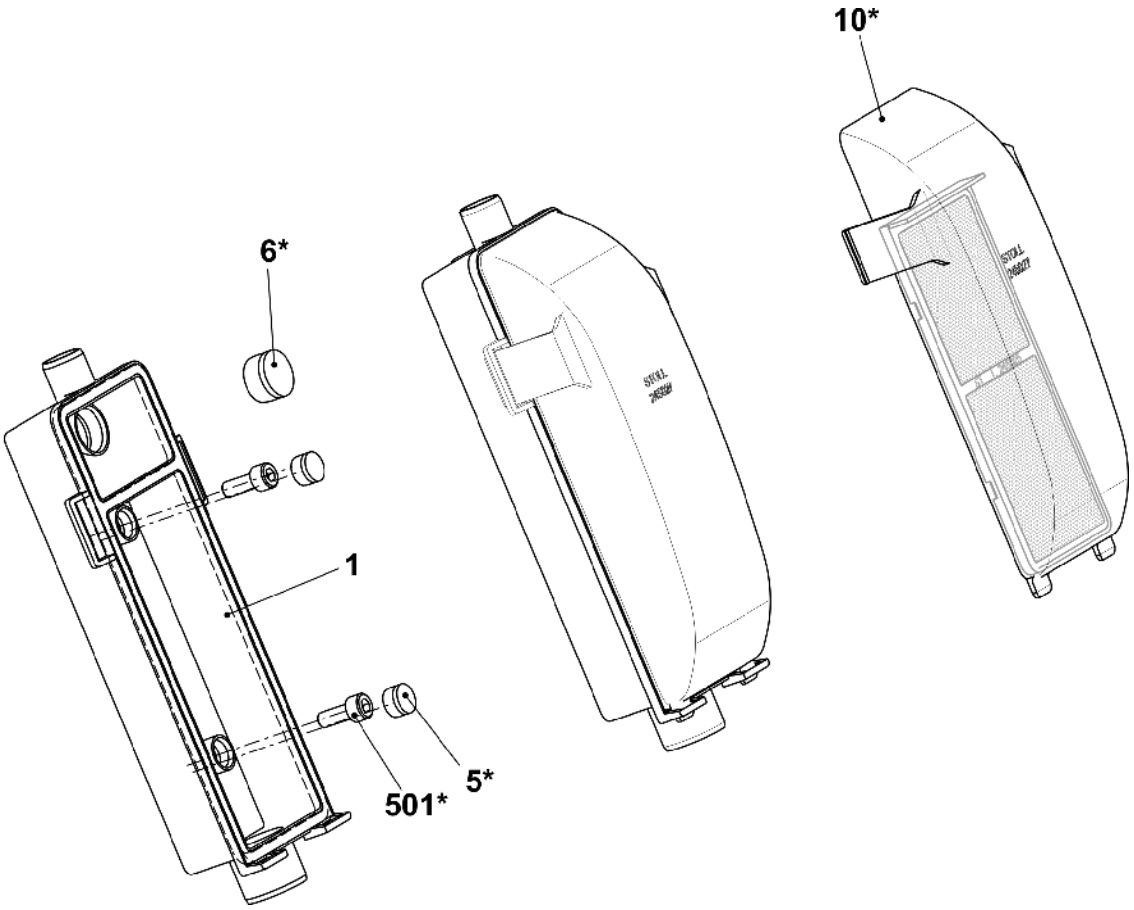

STOLL

10.3 软管

位置	名称	Id		位置	名称		Id
Σ	**吸尘装置 730S**	**251 354**		521*	带帽螺丝 M4x8		022 501
1	T 形衣片 FLENT	245 021		7*	整个吸管		241 596
2	连接头	245 022			7a*	支架	254 001
500	密封塞	245 029			7b*	吸管	258 701
501	吸尘软管 20x16x570	251 044			7c*	毛刷	254 009
502	吸尘软管 20x16x140	251 353			570*	圆盘 3,2x12x1	020 892
506*	电缆夹	250 051			571*	螺丝 KB 30x6	241 424

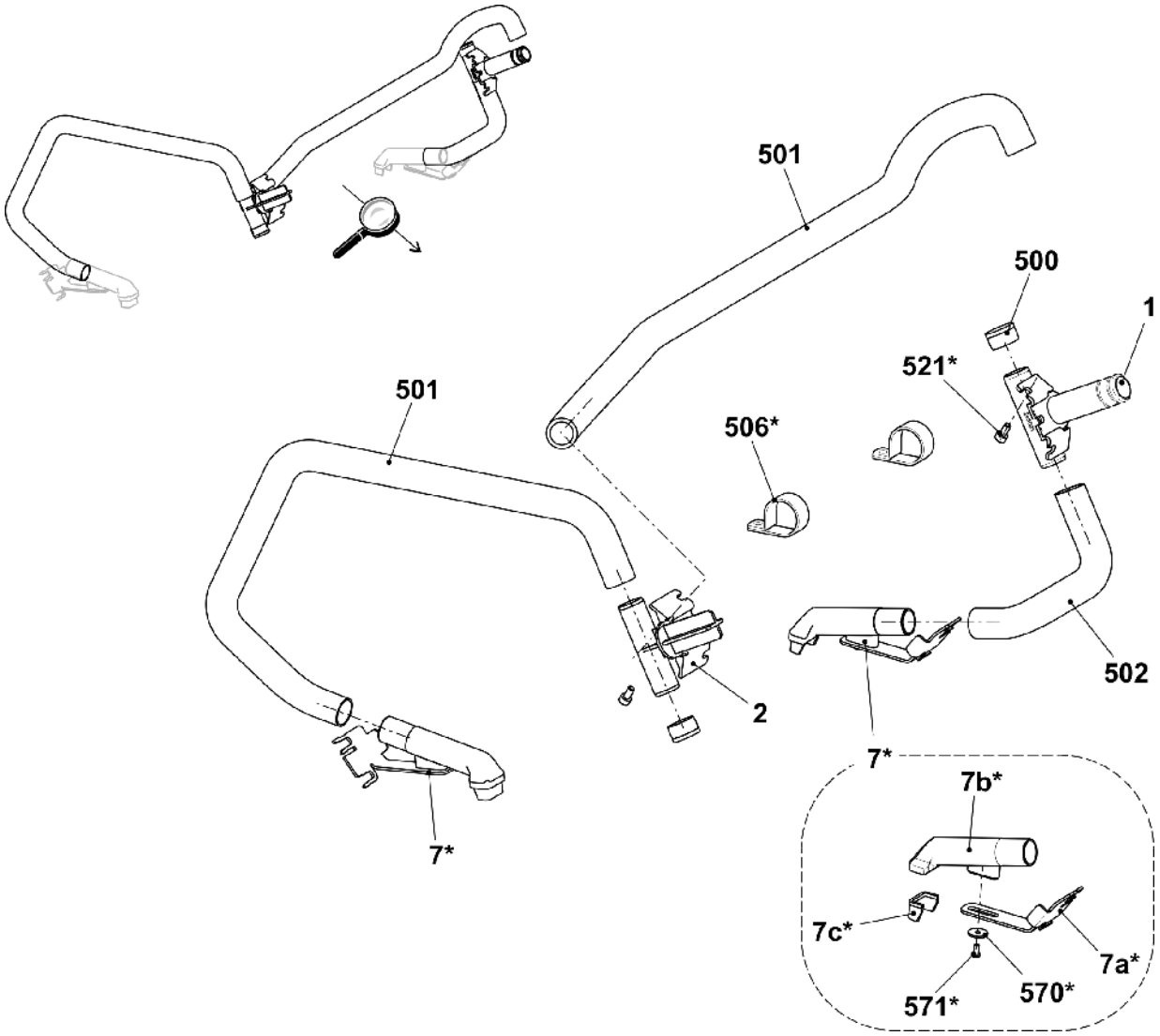

11 操作和控制

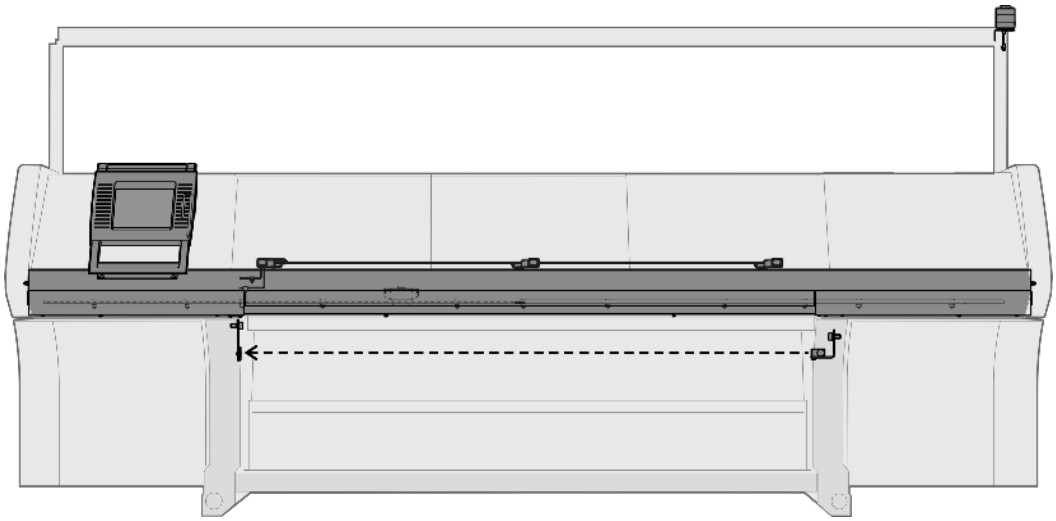

STOLL

11.1 输入装置

位置	名称	Id		位置	名称	Id
Σ	**整个输入装置**	**240 194**				
1	基础框架	240 195		10*	触摸板备件包	244 554
3	整个轴承条	240 198		502	垫圈	020 901
4	显示整个触摸屏	250 298		503	螺丝 KB 50x12	240 359
6	触笔	242 812		507	螺丝 KB 50x15	251 728

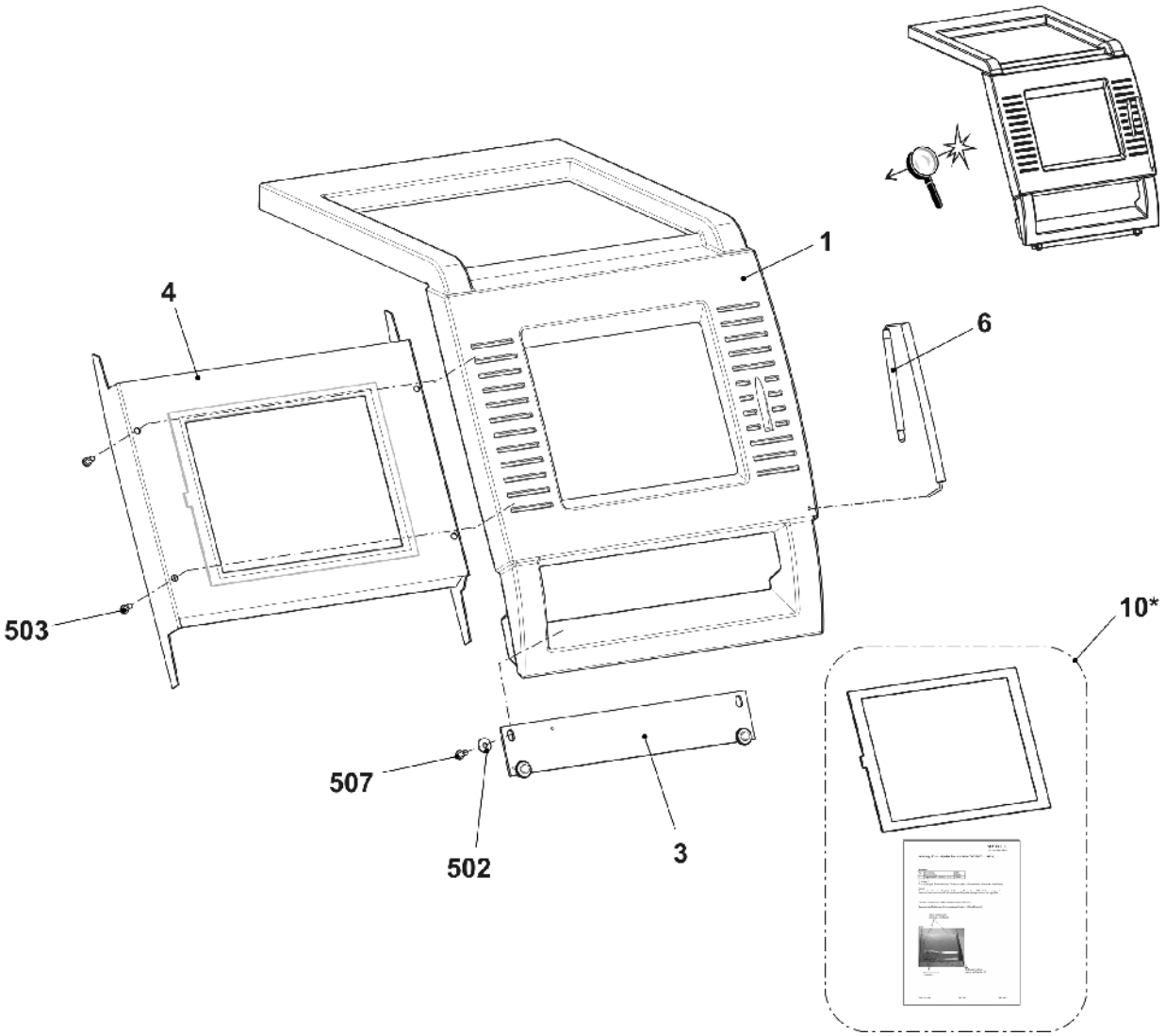

11.2 启动装置

位置	名称	标识号		位置	名称	标识号
Σ	**整个启动装置**	**254 377**				
1	操纵杆	254 380		12	右支架	264 800
2	整个左支座	250 071		502	带帽螺丝 M6x16	020 135
3	整个底部导轨	257 540		503	平头螺丝 M5x14	023 588
6*	右侧盖板	254 379		504	带帽螺丝 M6x20-12.9	020 136
7*	左侧盖板	254 378		505*	带帽螺丝 M6x12	020 134
8	定位螺栓	219 107		507	垫圈	020 872
9	电缆开关保护罩盖	223 350		509	螺丝 M6x25	023 510
10	滑动螺母(槽螺母)	225 099		511	电缆夹	262 037
11	整个右支架	265 444		512	带帽螺丝 M6x10	023 690

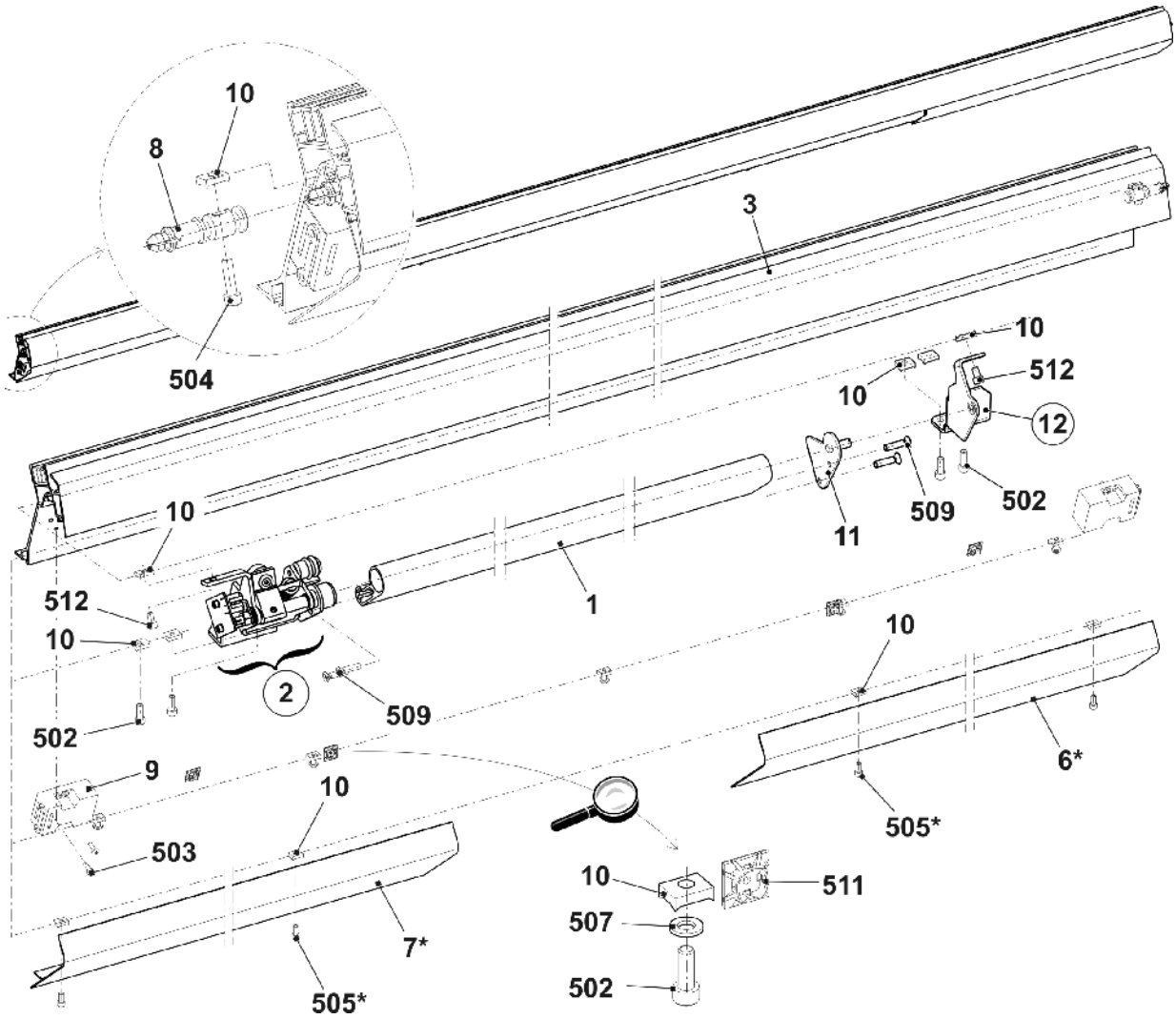

11.2.1 操纵杆轴承

位置	名称	标识号：	位置	名称	标识号：
L	**整个左轴承**	**250 071**	502	垫圈 4x8x1	023 369
1	左支座	245 218	503	开关电路板	259 000
	1a 夹子轴承 MCM 12-04	023 639	504	直流粘结磁铁	026 233
2	缓冲支撑块	220 561	505	六角螺母 M8-6	020 838
	2a O 形环 14x4	023 237	506	定位销 1,5x8	236 923
3	左侧轴	245 219	507	弹簧销套管 6x20	023 719
4	定位点	253 776	508	轴肩螺丝 M4x24,8x7,7	240 299
5	开关片	245 220	509	轴肩螺丝	251 316
6	弹簧心轴	251 340	510	垫圈 12x18x1	023 315
7	小圆盘	245 222	511	锁定环 12x1	020 951
8	轴肩螺丝	254 528	512	压缩弹簧 1,25x15x98,2	023 609
9	定距螺栓	240 287	513	压缩弹簧 0,5x11x20,21	265 082
500	带帽螺丝 M4x6	023 067	**1R**	**右轴承**	**264 800**
501	带帽螺丝 M4x8	022 501	1Ra	夹子轴承 MCM 08-03	253 072

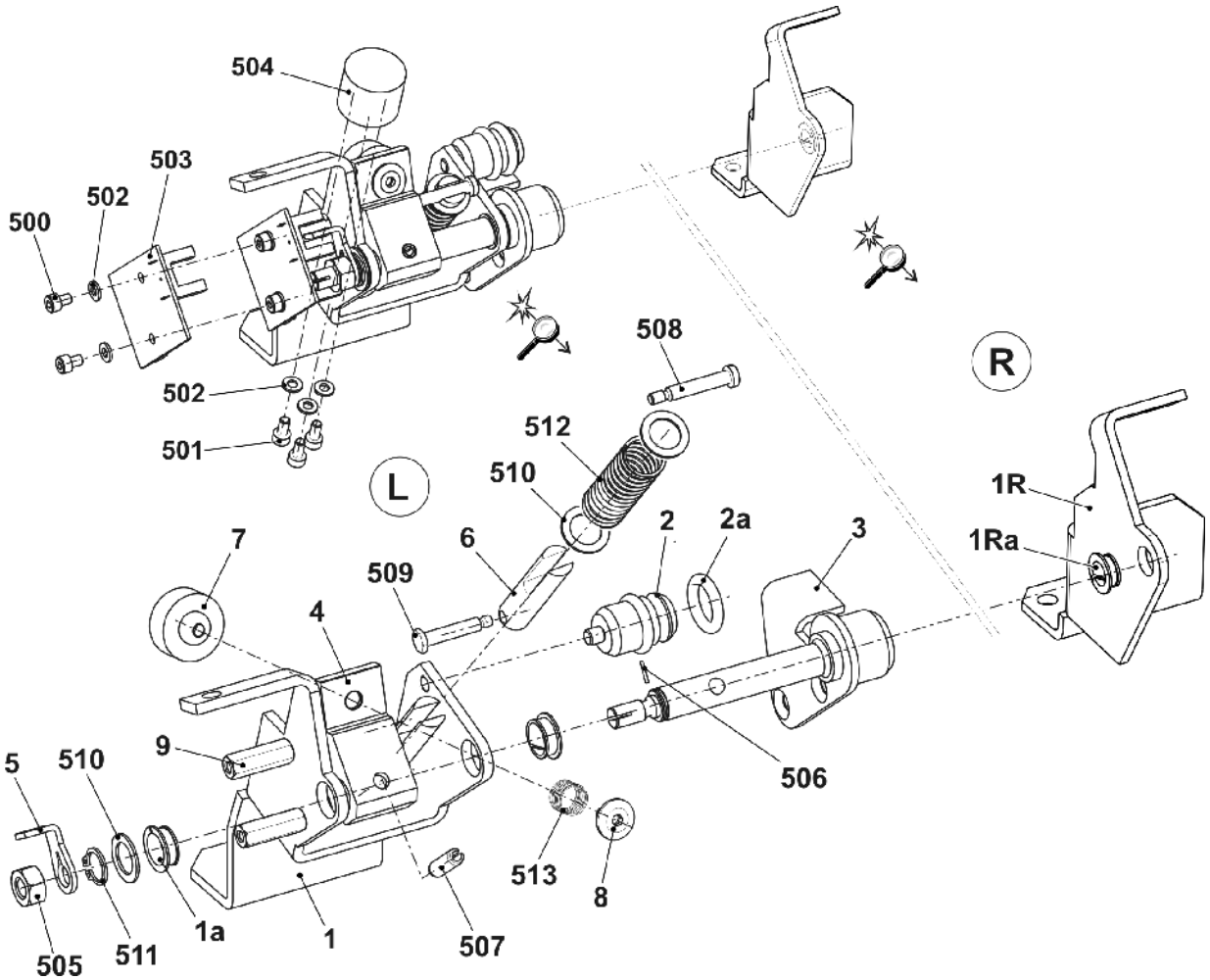

11.3 落布区控制

位置	名称	Id
A	**整个反射器**	**261 374**
900*	带帽螺丝 M6x12	020 134

位置	名称	Id
B	**光电传感器转角支架**	**257 409**
1	固定角托	256 806
2	光栅	243 355
500	带帽螺丝 M4x10	023 136
501	带帽螺丝 M3x10	022 991
900*	带帽螺丝 M6x12	020 134
901*	垫圈	020 872

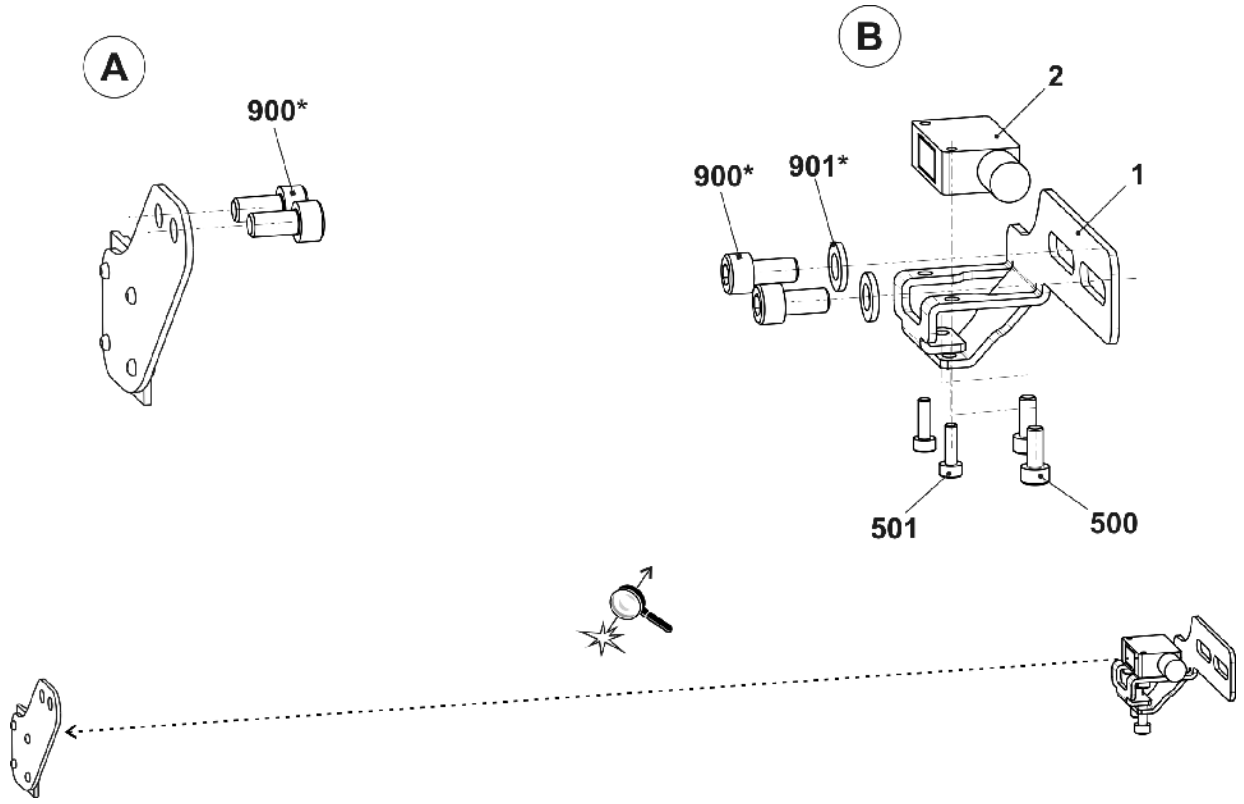

STOLL

11.4 振动自停

位置	名称	ID		位置	名称	ID
Σ	**整个振动自停 830S**	**257 089**		2	后部振动连接电缆	257 090
1	振动传感器	255 315		3	前后部振动连接电缆	257 091

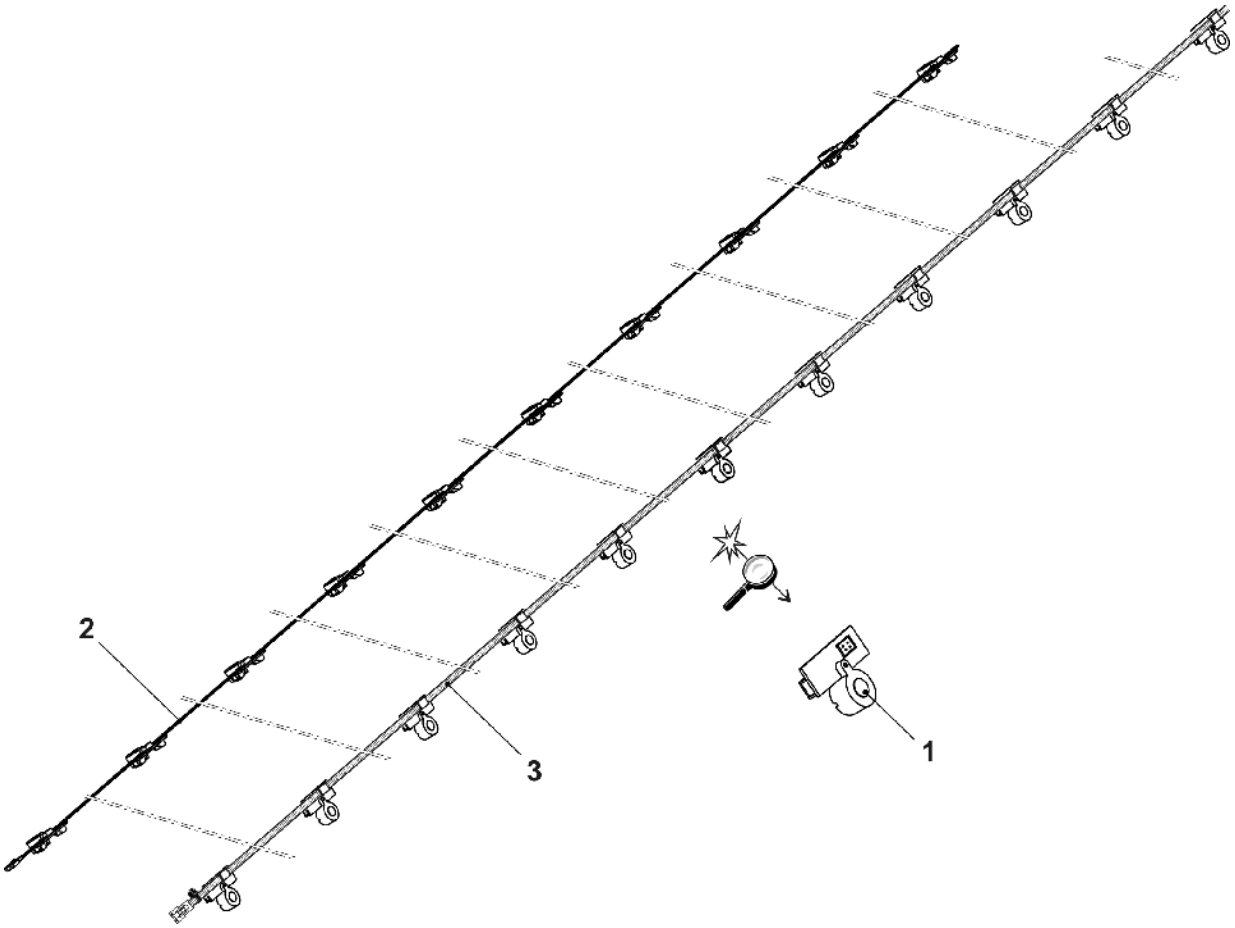

11.5 测量设备

位置	名称	Id		位置	名称	Id
Σ	**测量设备**					
1	测量尺	258 312		7	携带臂	244 605
2	指南	212 210		8	轴肩螺丝	209 790
4	夹子	212 203		500	盘头螺丝 M6x20	241 603
5	停位杆	244973		503	垫圈 6	020 881
6	轴承叉	244 535		10*	脉冲发生器备件包 GLM	259 613

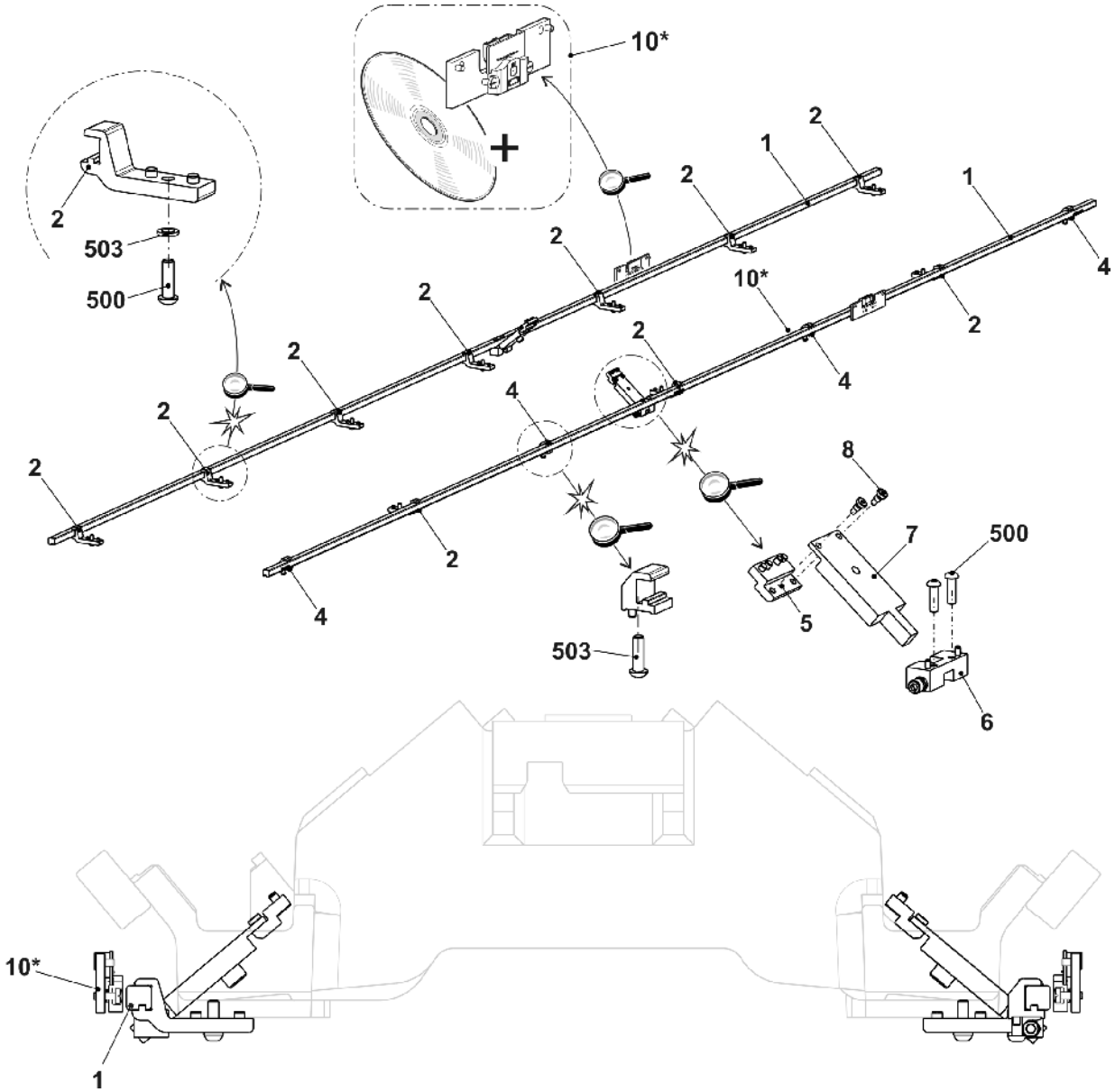

12 保护装置

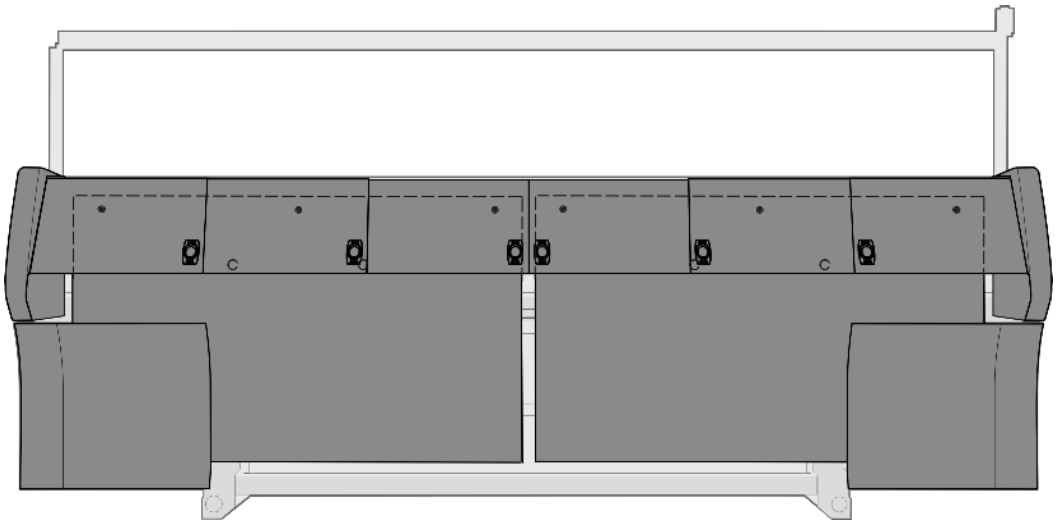

STOLL

12.1 安全侧盖

位置	名称	Id
Σ	**左侧安全门**	
1	左侧安全门	265 278
2	合页	263 939
4	锁定板	219 748
10	执行器 AZ 15/16	255 492
501	螺丝 6x30	265 380
502	螺丝 4x16	263 995
506	螺丝 6x20	265 379

位置	名称	Id
Σ	**右侧安全门**	
1	右侧安全门	265 279
2	合页	263 939
4	锁定板	219 748
10	执行器 AZ 15/16	255 492
501	螺丝 6x30	265 380
502	螺丝 4x16	263 995
506	螺丝 6x20	265 379

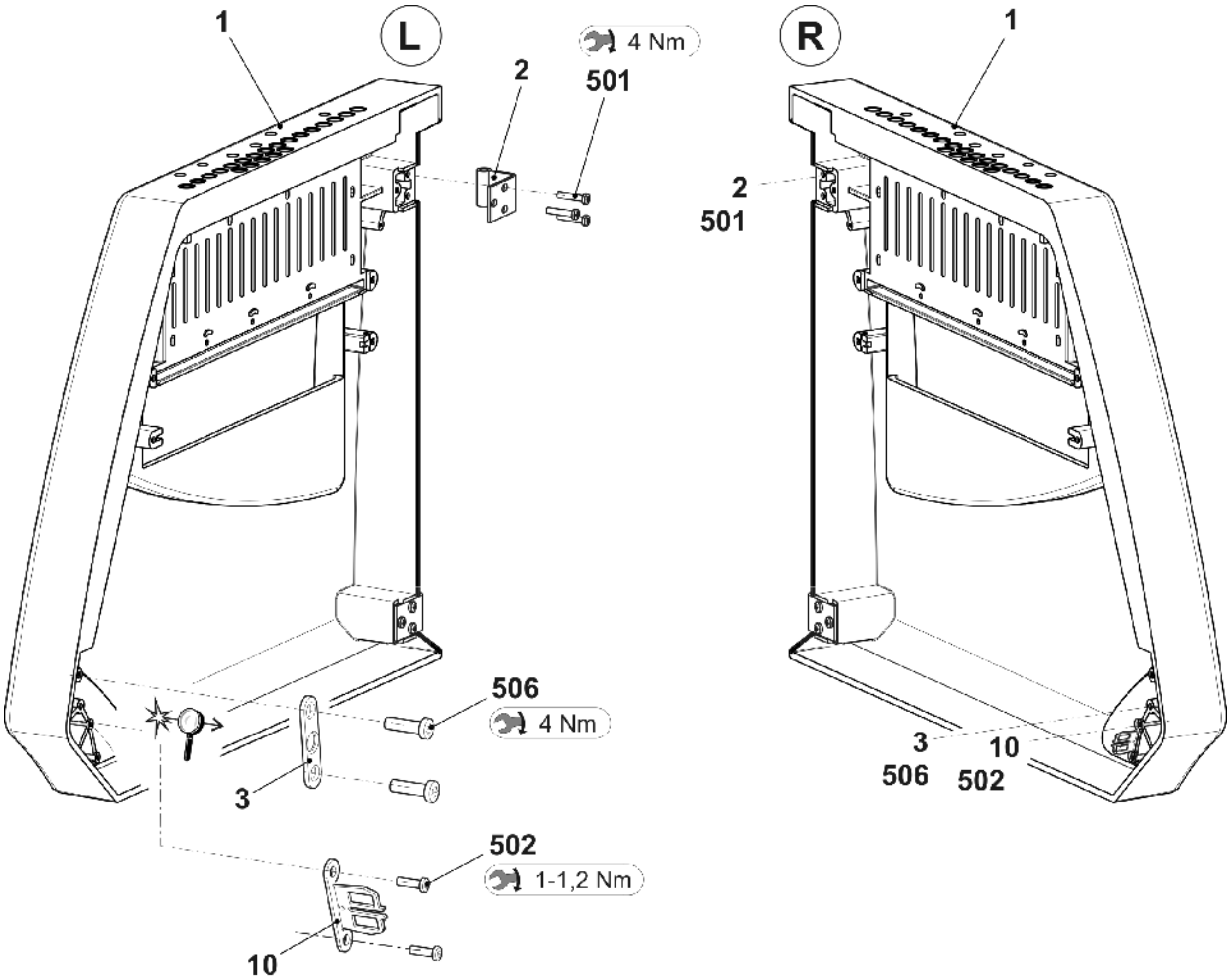

12.2 护板

位置	名称		Id	位置	名称		Id
1	保护罩 1 (整个)		257 532				
	1a	保护罩	257 527	1-5	d	磁铁	255 129
2	保护罩 2 (整个)		257 533	7	整个左侧控制箱外壳		254 862
	2a	保护罩 2	257 528		7a	左侧控制箱外壳	251 188
3	保护罩 3 (整个)		257 534		7b	左侧边缘部分	254 845
	3a	保护罩 3	257 529	8	整个右侧控制箱外壳		254 863
4	保护罩 4 (整个)		257 535		8a	右侧控制箱外壳	251 189
	4a	保护罩 4	257 530		8b	右侧边缘部分	254 846
5	罩盖 5 (整个)		257 536	7-8	y	合页	250 273
	5a	罩盖 5	257 531		z	支架	240 412
1-5	b	嵌入式把手	251 376		500	螺丝 KB 50x12	240 359
	c	分离片	219 393		501	带帽螺丝 M6x16	020 135

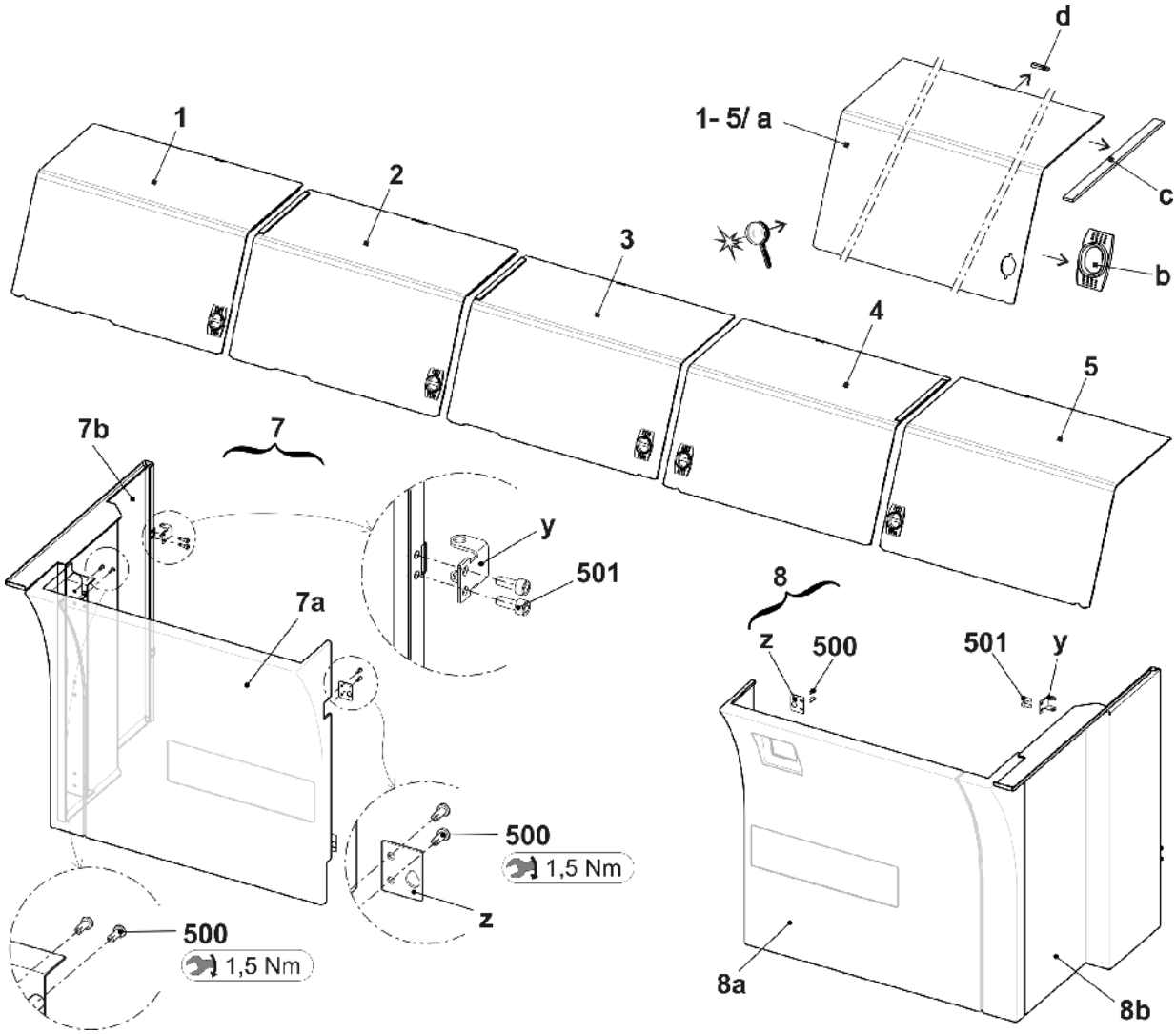

12.3 后护板

位置	名称	标识号		位置	名称	标识号
1	**整个后护板**	**257 670**		11	护板	257 664
				12	护板安全扣	243 052

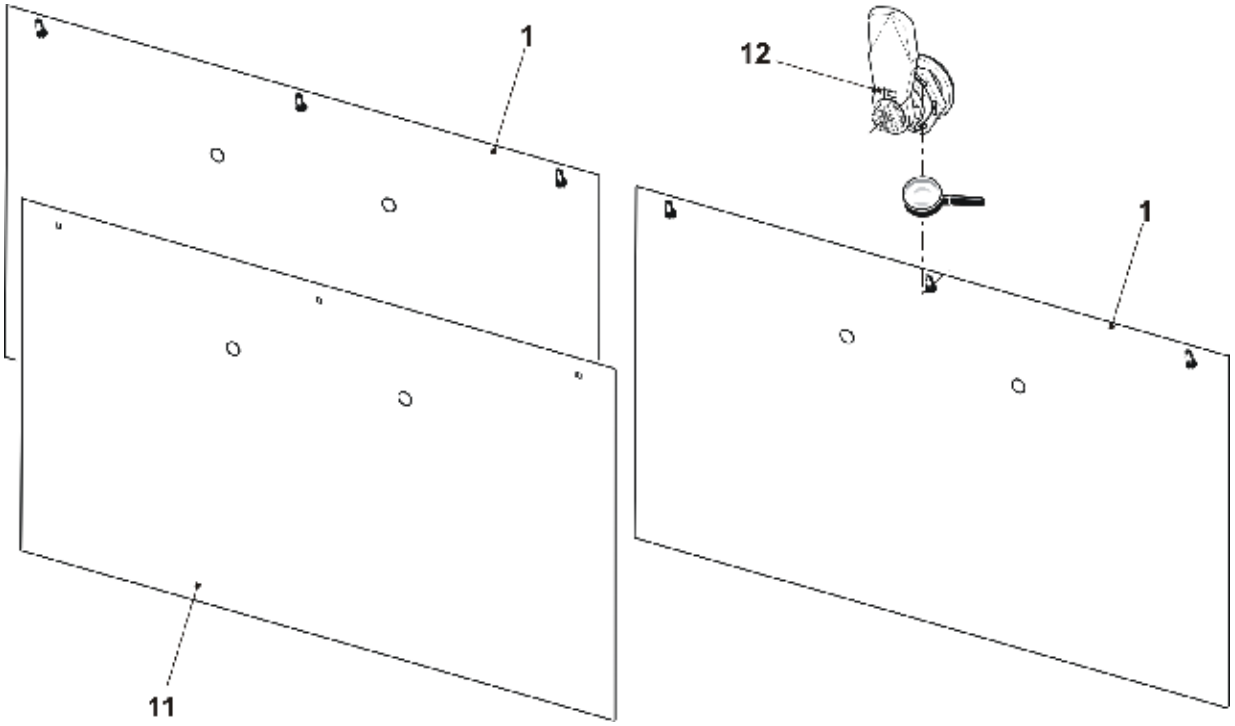

13 中心润滑

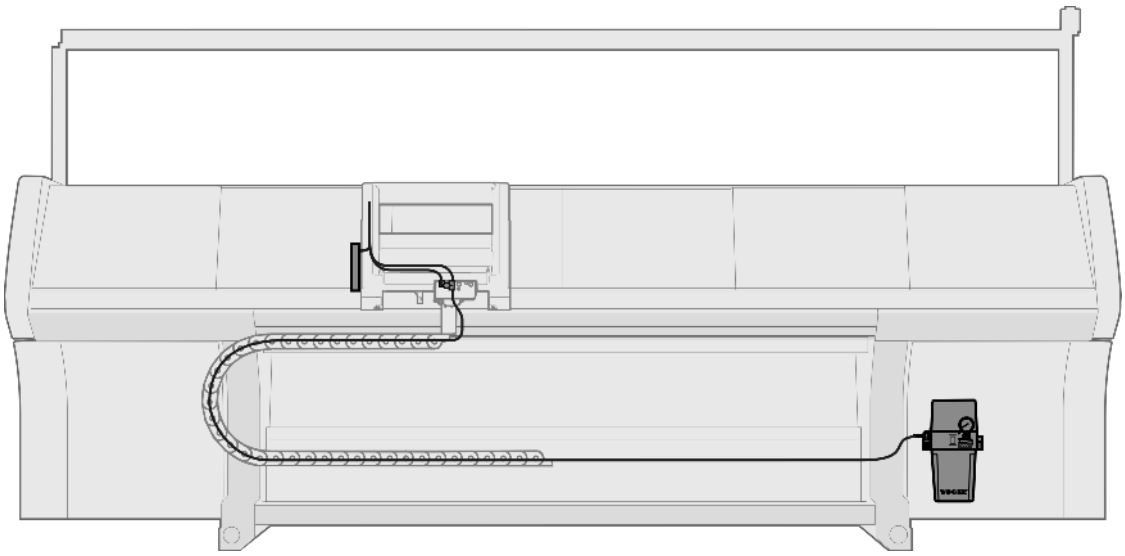

STOLL

13.1 中心润滑

位置	名称	Id		位置	名称	Id
Σ	中央润滑装置 730S	**241 812**				
1	油剂中央润滑泵 Vogel	235 068		11	密封塞	240 777
2	润滑油装备支架	241 636		500	圆管 D6, L = 500	235 037
3	整个前端润滑装置	241 066		501	圆管 D6, L = 1000	235 038
4	整个后部润滑装置	241 067		503	带帽螺丝 M8x16	023 629
7	整个 T 形片	235 039		504	垫圈 8	020 883
8	主电源电缆 ZS 72“/84“ OKC	241 850		509	组装元件	209 543
9	控制电缆 ZS OKC	238 704		510*	圆管 D6, L = 4900	237 522

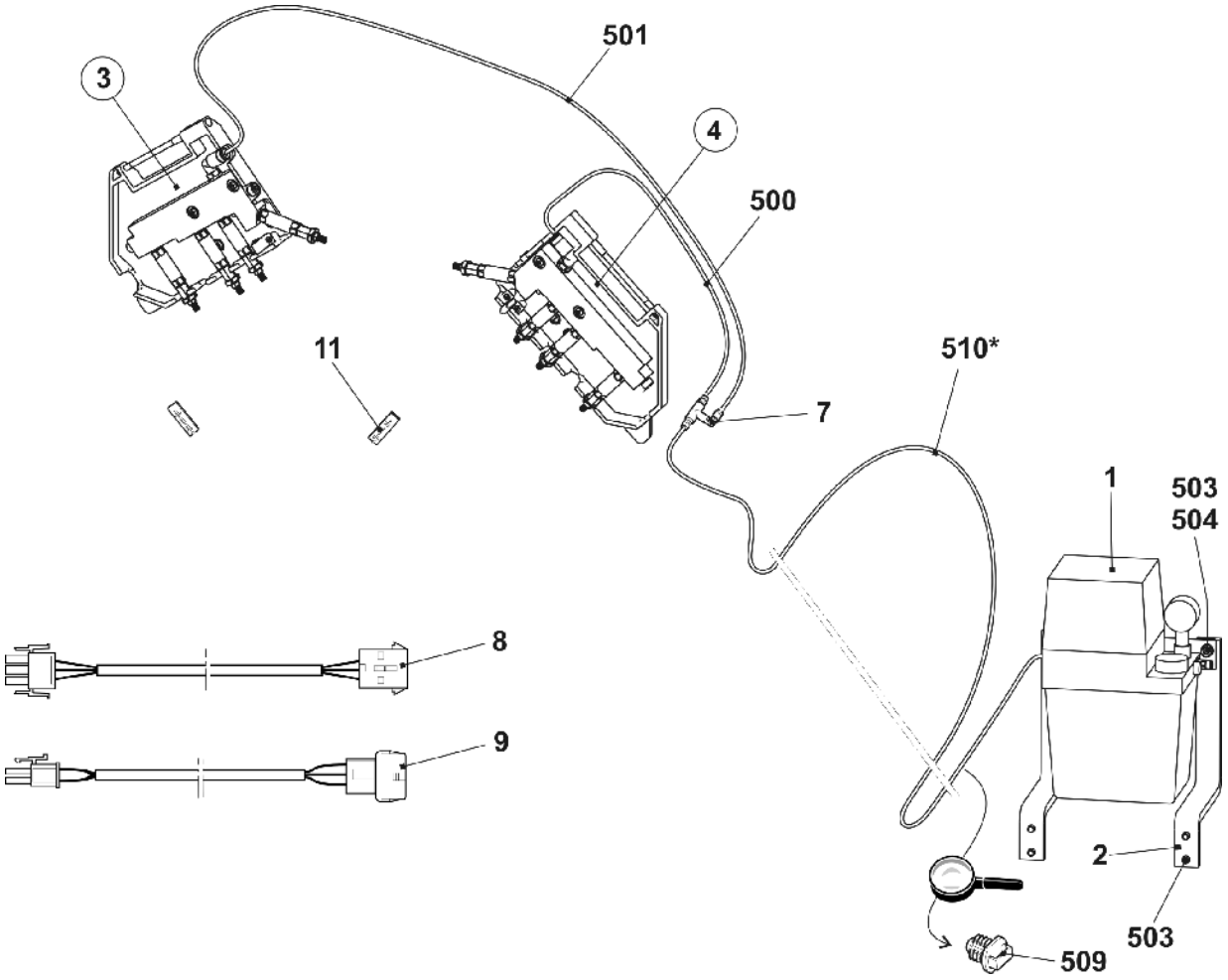

13.1.1 整个前端润滑装置

位置	名称	ID		位置	名称	ID
Σ	**整个前端润滑装置**	**241 066**				
1	前端机架	241 052		500	六角螺母 M4	023 046
2	整个分配器	254 891		501	垫圈 4	023 047
4	锁定片	235 054		502	螺丝 KB 40x8	238 089
5	轴肩螺丝	240 790		503	螺丝 KB 30x8	236 228
20*	前端接头	240 791		520*	平头螺丝 M6x12	235 935

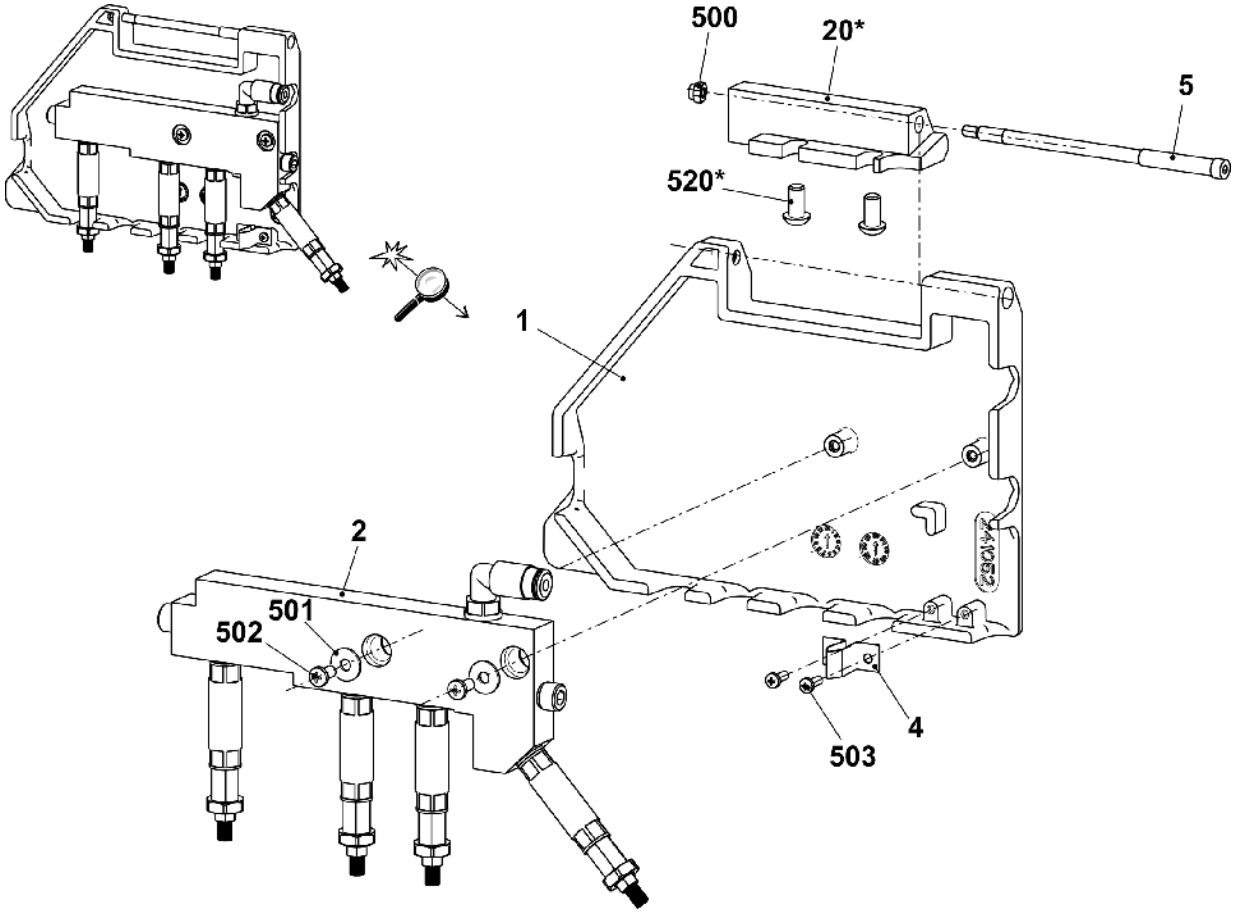

13.1.2 整个后部润滑装置

位置	名称	ID		位置	名称	ID
Σ	**整个后部润滑装置**	**241 067**				
1	后部机架	241 053		500	六角螺母 M4	023 046
2	整个分配器	254 891		501	垫圈 4	023 047
4	锁定片	235 054		502	螺丝 KB 40x8	238 089
5	轴肩螺丝	240 790		503	螺丝 KB 30x8	236 228
20*	后部接头	240 792		520*	平头螺丝 M6x12	235 935

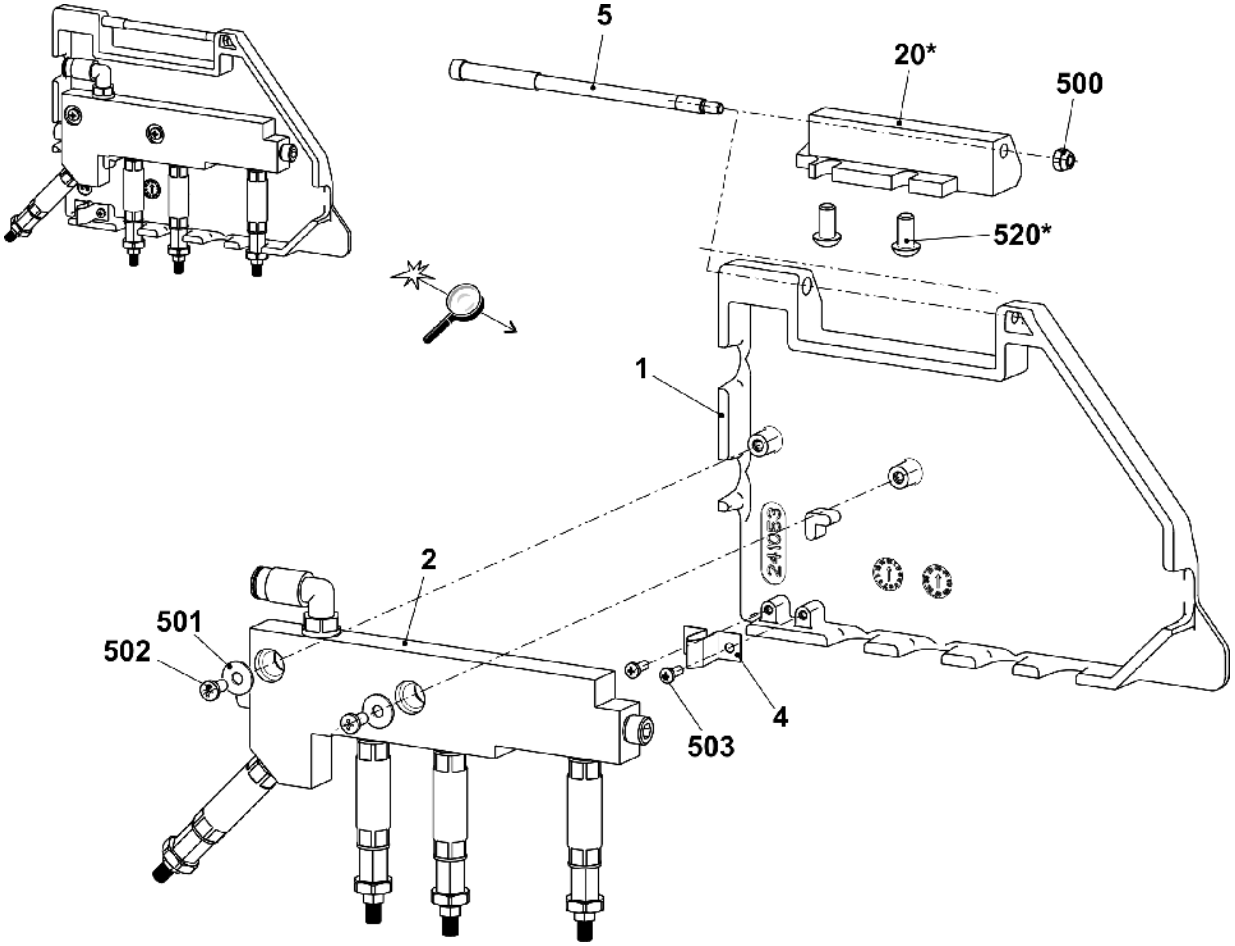

13.1.3 分配器

位置	名称	Id		位置	名称	Id
Σ	**整个分配器**	**254 891**				
1	分配器	254 890		502	六角螺母 M8-04	020 856
2	毛刷	235 050		503	密封环 A8x11,5	023 892
3	毛刷适配器	235 049		505	转向连接头	235 067
500	带帽螺丝 M6x10	023 690		506	定量给料装置螺丝接口	235 079
501	密封环 A6,5x9,5	237 456		507	定量给料装置螺丝接口	237 809

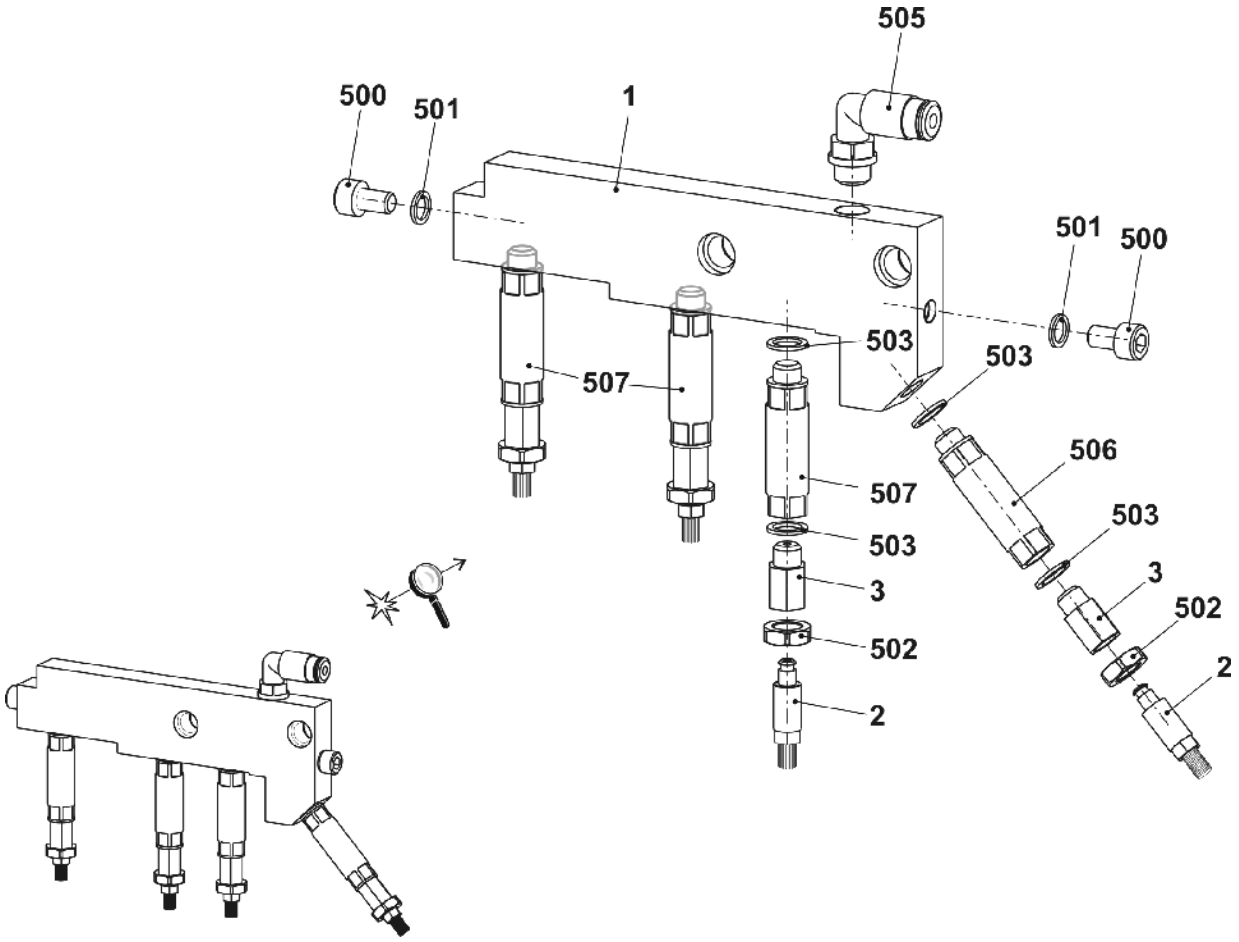

14 电气设备

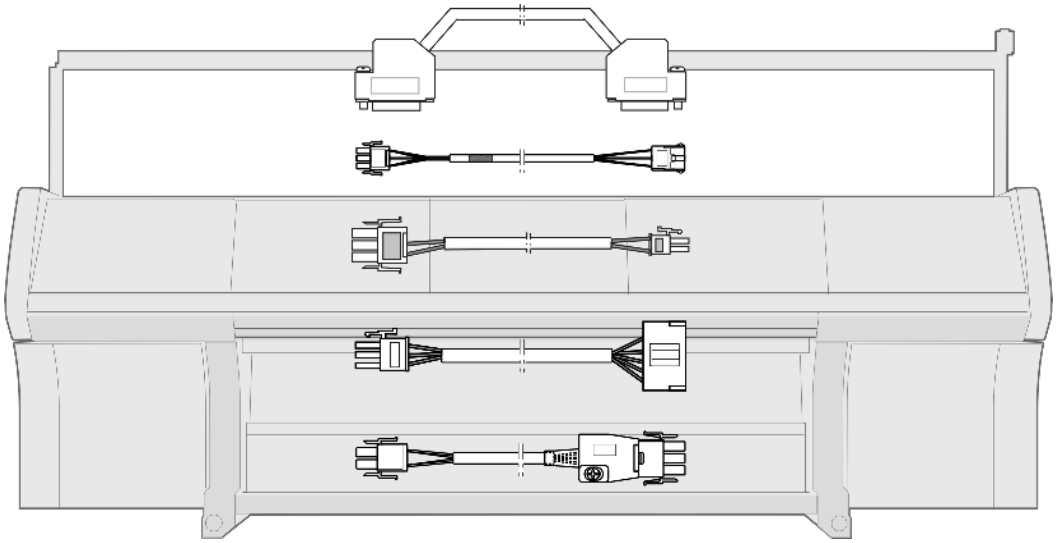

STOLL

14.1 PDF 格式线路图（221）

名称	ID	标记为
线路图 221 德语	257 279	_DE
线路图 221 英语	257 279	_GB
线路图 221 中文	257 279	_CN

在 CMS 文件的 DVD 光盘上你可以找到电路图 221 识别号为 257 157

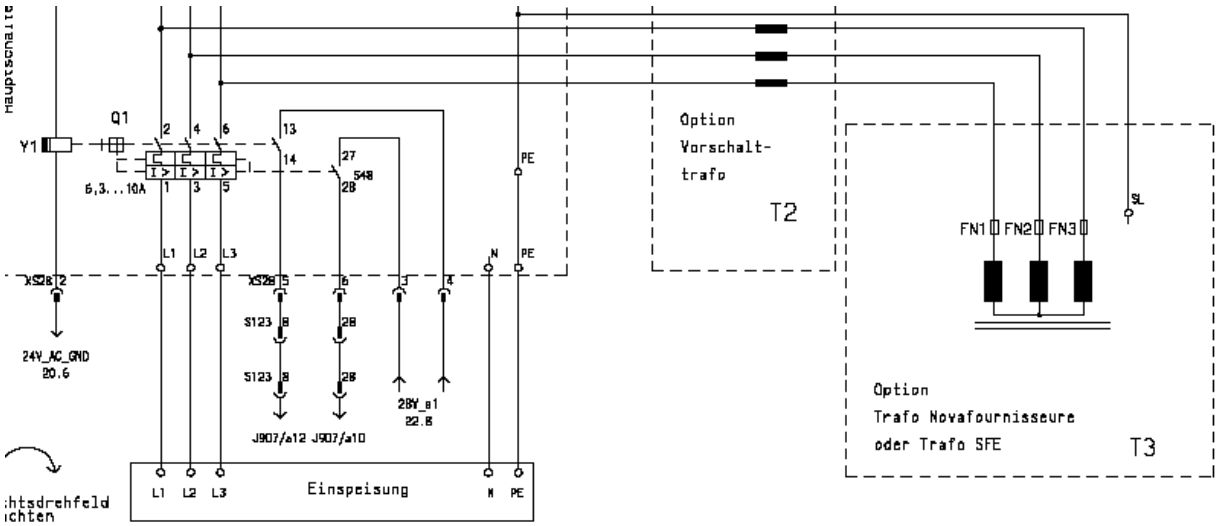

14.2 随动电缆

名称	ID
随动电缆组 OKC 830S 2IMP-2	**259 308**
后脉冲发生器电缆 2 XL136 830S OKC3	259 363
前脉冲发生器电缆 2 XL137 830S OKC3	259 364

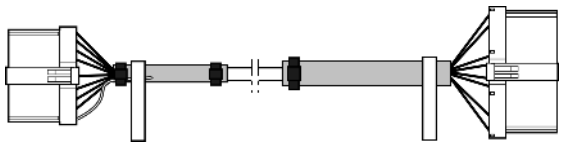

名称	ID
导纱器电缆 830S OKC	254 985

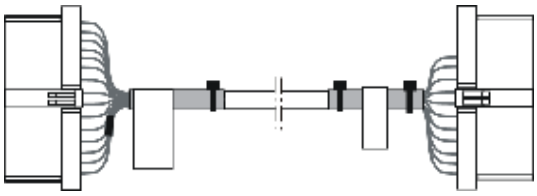

名称	ID
后部信号缆线 XD1 830S OKC	254 986
前端信号缆线 XD1 830S OKC	254 990

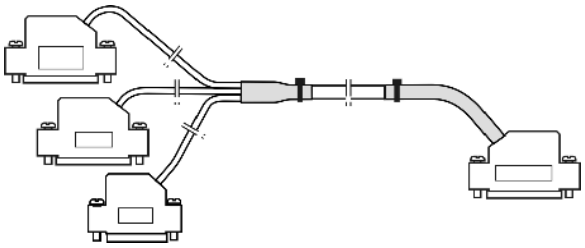

名称	ID
后部 SM1 缆线 XD4 830S OKC	254 987
前端 SM1 缆线 XD4 830S OKC	254 991

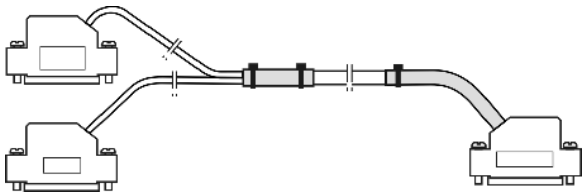

名称	ID
后端 SM2 缆线 XD3 830S OKC	254 988
后端 SM2 缆线 XD2 830S OKC	254 989
左前侧缆线 SM2XD3 830S OKC	254 992
左前侧缆线 SM3XD2 830S OKC	254 993

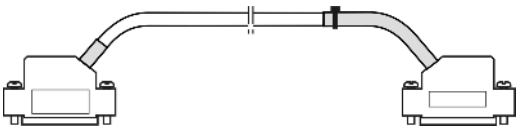

14.3 电缆装置安装

名称		ID		名称		ID
Σ	**电缆装置安装** 830S OKC	**255 065**		3	牵拉梳织机电缆 OKC	240 259
1	织机电缆 1OKC	253 439		4	织机电缆 86“ OKC	255 136
2	织机电缆 2OKC	253 440		5	织机电缆 830S OKC	255 083

14.3.1 织机电缆 1

名称	ID		名称	ID
织机电缆 1OKC	**253 439**			
操纵杆电缆 OKC 3XX	240 289		主电源电缆 FKE 灯 OKC	240 290
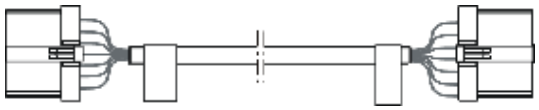				
左侧保护装置电缆 OKC	253 442			
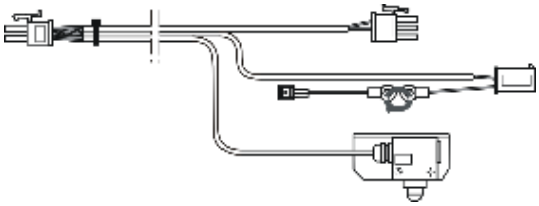				

14.3.2 织机电缆 2

名称	ID	名称	ID
织机电缆 2OKC	**253 440**		
马达电缆 HAAB OKC	240 291	横移限位开关电缆 OKC	240 292
拆风设备传动电缆 OKC	240 293	右侧喂纱轮电缆 OKC	240 294
		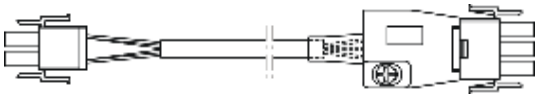	
传动马达电缆 OKC	240 295	传动分解器电缆 OKC	240 296
横移马达电缆 OKC	240 297	横移分解器电缆 OKC	240 298
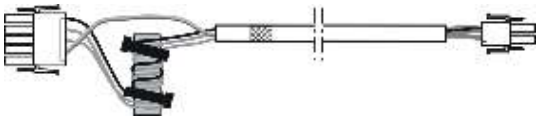		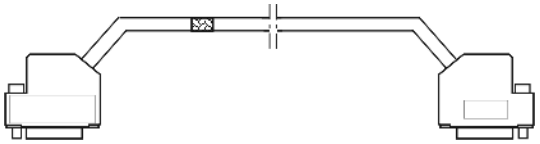	
右侧保护装置电缆 OKC	253 441		
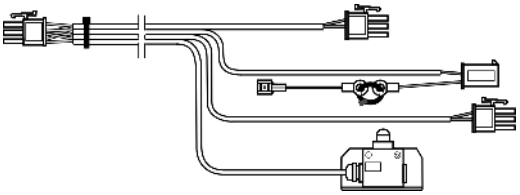			

14.3.3 织机电缆 86"

名称	ID	名称	ID
织机电缆 86" OKC	**255 136**		
绞花 CAN 84“	240 461	电镀物品电缆 84“ OKC	240 463
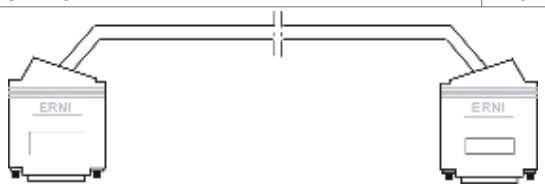		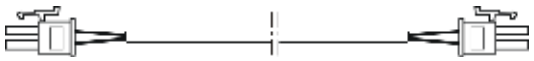	
左侧喂纱轮电缆 84“ OKC	240 466	HIAB 马达电缆 84“ OKC	242 226
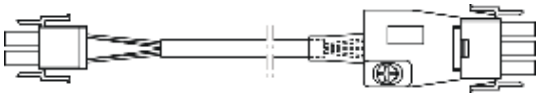		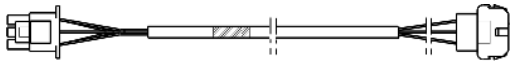	
开关电缆 HIAB 84“ OKC	242 227	电源电缆 WAZ/F 84“ OKC	263 688
		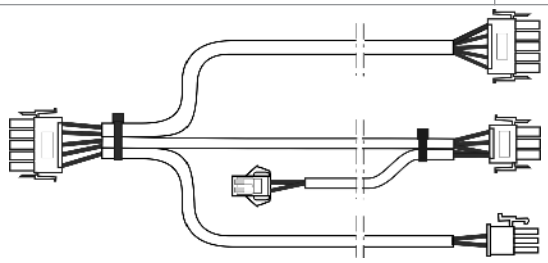	
伺服电源电缆 84“	240 504	电源盒电缆 OKC	236 573
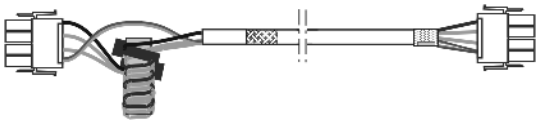			
HAAB 马达电缆 OEF/S 84“ OKC	242 228	开关电缆 HIAB Anpr. OKC	240 593
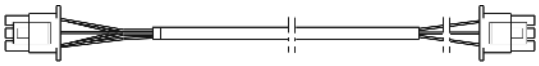		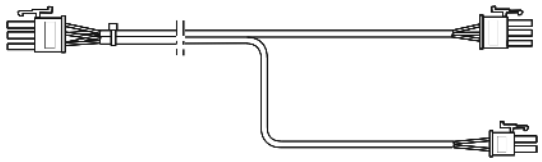	
开关电缆 HAOS 84“ OKC	242 229	电源电缆 FLENT 84“ OKC	251 243
		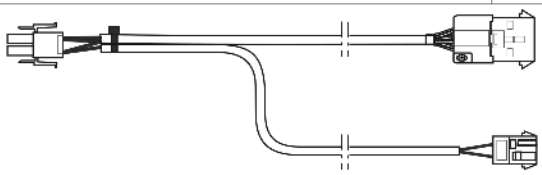	
马达电缆 HIAB Anpress OKC	240 592		
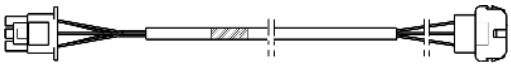			

14.3.4 牵拉梳织机电缆

名称	Id	名称	Id
牵拉梳织机电缆 OKC	**240 259**		
牵拉梳钩子马达电缆 OKC	240 308	开关电缆 KAHA OKC	240 309
		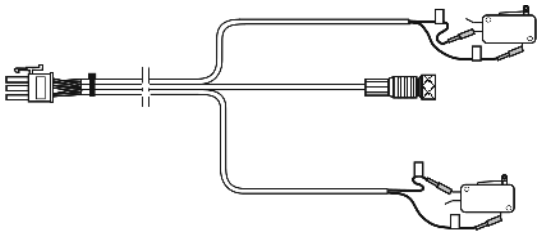	
牵拉梳马达电缆 OKC	240 310	牵滢瀫开关电缆 OKC	240 311
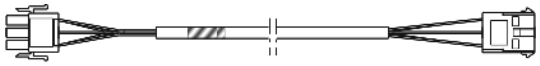		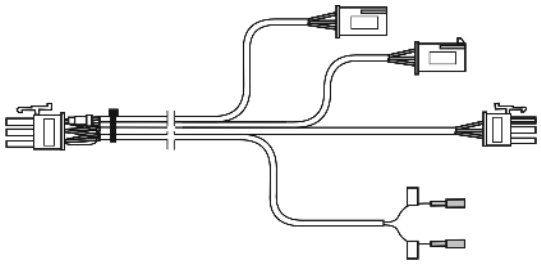	
开关电缆 HAAB OKC	240 312		
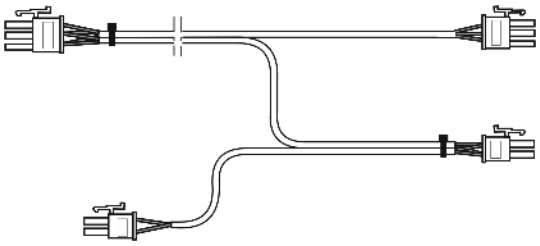			

15 控制电子元件

15.1 左控制箱

位置	名称		Id	位置	名称	Id
Σ	整个左侧控制箱 730S okc3		**255 963**	5	导纱器控制电子板	300 939
1	整个左侧控制箱箱体 730S okc3		255 962	6	导纱器控制电子板 4SM 7TE	300 943
2	电池插件装置		300 924	7	卡 N-CPU 432	300 965
3	双道电源 CG54		300 977	8	卡 Power CPU B	301 009
	3a	电源盒风扇	239 305	9	卡 IPC P9X S 01	264 480
	3b	滤网 CG54	239 350	10	卡 SM-CPU 2	300 946
4	卡电池 OKC		300 951	11	卡 SM-CPU 2 IO-5V	300 947

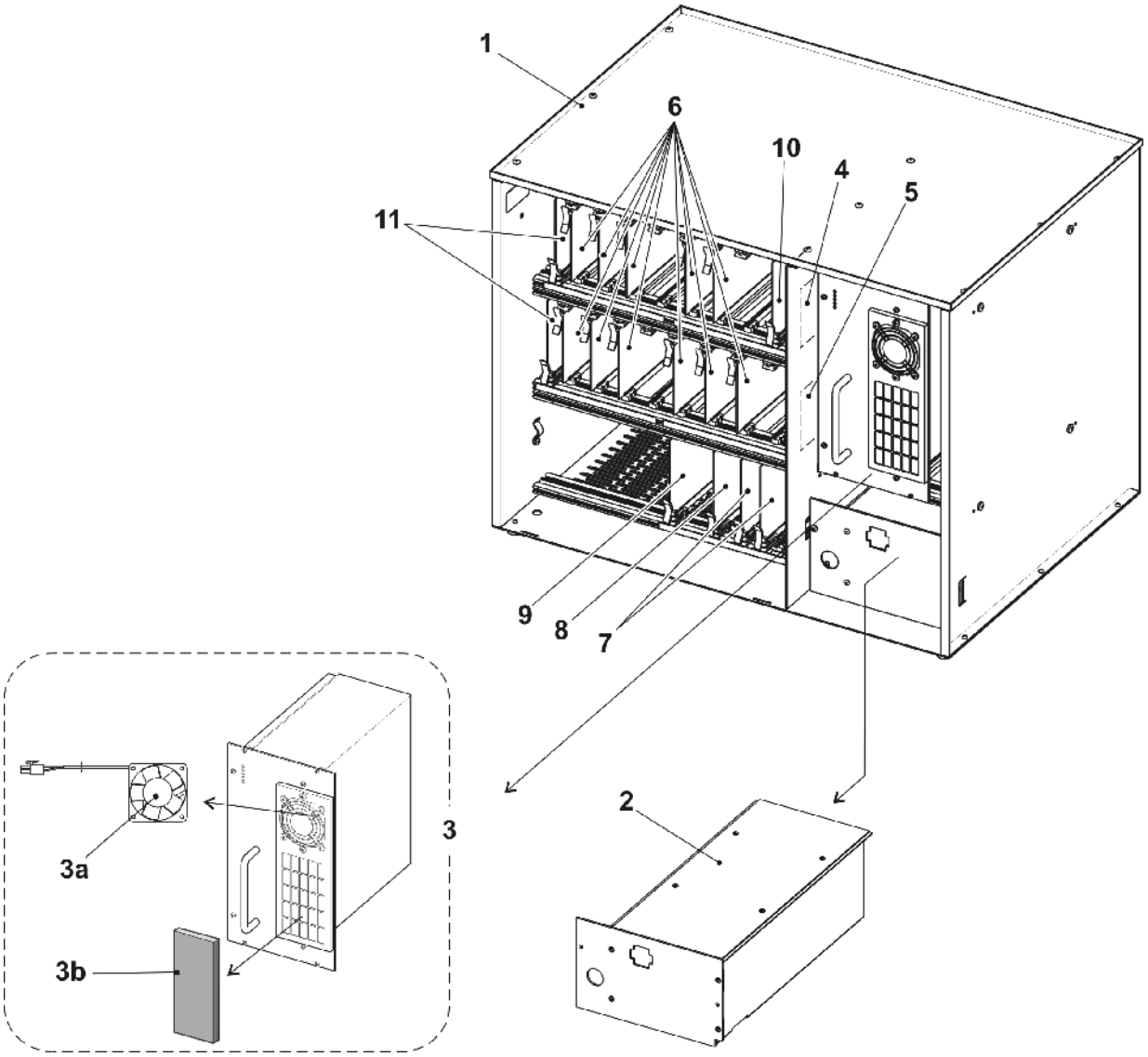

15.2 右控制箱

位置	名称		Id		位置	名称	Id
Σ	**整个右侧控制装置** 2A 72'' okc		**238 738**				
1	右侧无设备控制装置		238 737		3	继电器板 okc	300 953
	1a	轴通风设备 Servo 05	229 059		4	卡 CWAZ	300 929
2	卡 Servo6 okc		301 000		5	电容器板 CWAZ	300 936

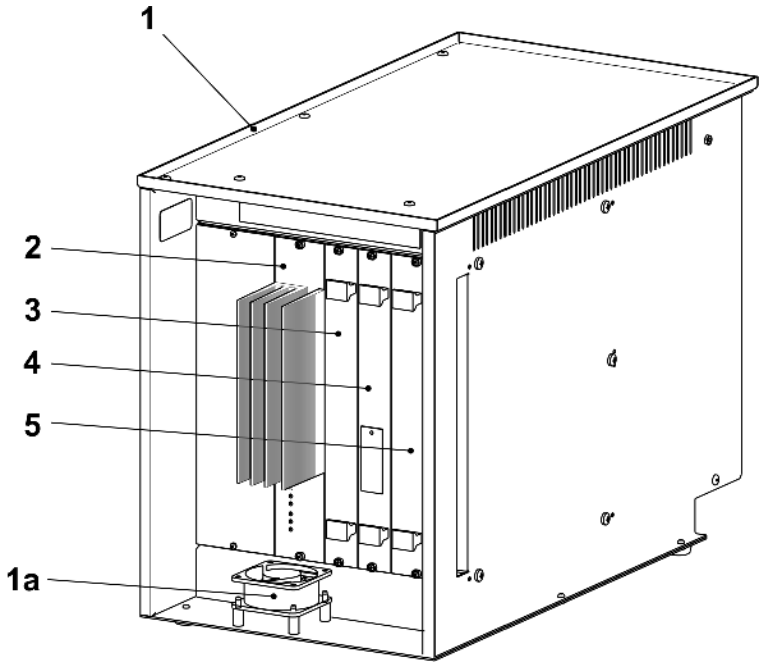

16 可交付附件

您可以选择定购以下工具、润滑剂和消耗件。

以下列表不对应编织机交货范围。

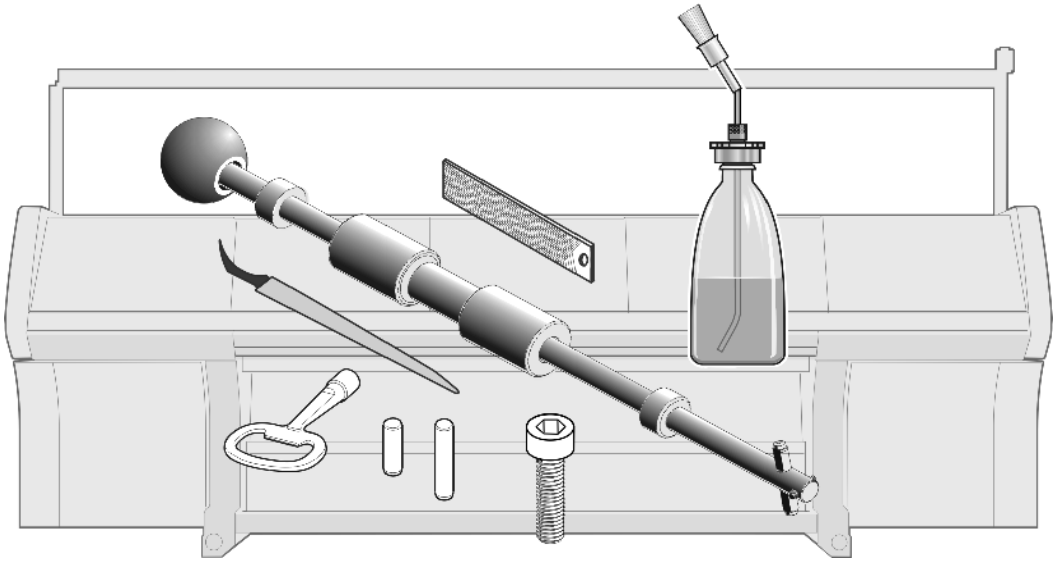

STOLL

16.1 备件 1 段 (E3,5.2 | E7.2)

位置	名称	Id		位置	名称	Id
Σ	**标准附件 1**	**265 182**				
2	推杆	232 027		8	操作钩	227 249
2a	小销子	202 843		9	保险管 3,15A T/440V 6,3x32	025 261
2b	销子	232 022		10	保险管 6,3A T/440V 6,3x32	026 809
3	润滑脂 OKS 475, 150g	005 351		11	保险丝 10A T/440V 6,3x32	025 258
4	Silvertex T 46, 1l	230 614		12	保险管 2,5A T/440V 6,3x32	217 465
5	油壶	216 732		13	保险管 1A T/440V 6,3x32	209 321
6	测量胶带 L=150cm	228 180		14	保险管 1,6A T 5x20	008 715
7	开关箱钥匙	009 346		15	微型保险管 F1,0A	008 748

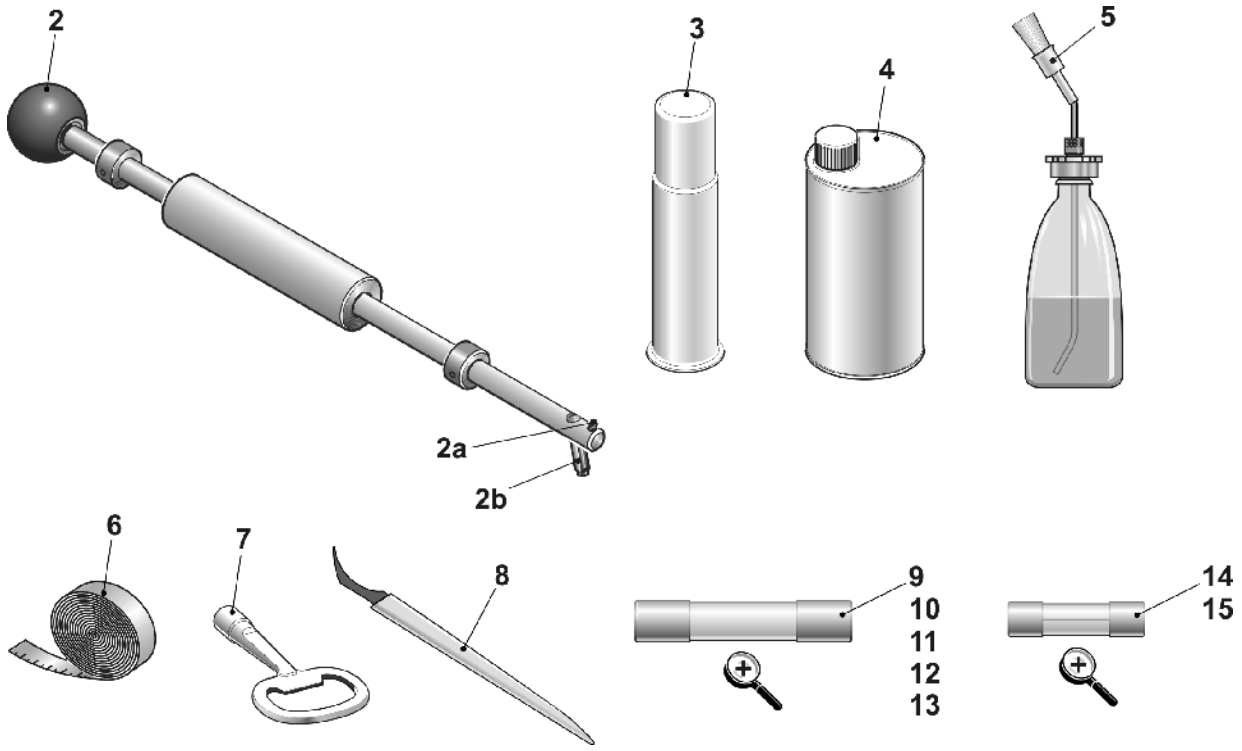

16.2 备件(E9.2)

位置	名称	Id		位置	名称	Id
Σ	**备件 E16-18+8.2+9.2**	**265 463**				
2	推杆	232 027		8	操作钩	227 249
2a	小销子	202 843		9	保险管 3,15A T/440V 6,3x32	025 261
2b	销子	232 022		10	保险管 6,3A T/440V 6,3x32	026 809
3	润滑脂 OKS 475, 150g	005 351		11	保险丝 10A T/440V 6,3x32	025 258
4	Silvertex T 32, 1l	005 341		12	保险管 2,5A T/440V 6,3x32	217 465
5	油壶	216 732		13	保险管 1A T/440V 6,3x32	209 321
6	测量胶带 L=150cm	228 180		14	保险管 1,6A T 5x20	008 715
7	开关箱钥匙	009 346		15	微型保险管 F1,0A	008 748

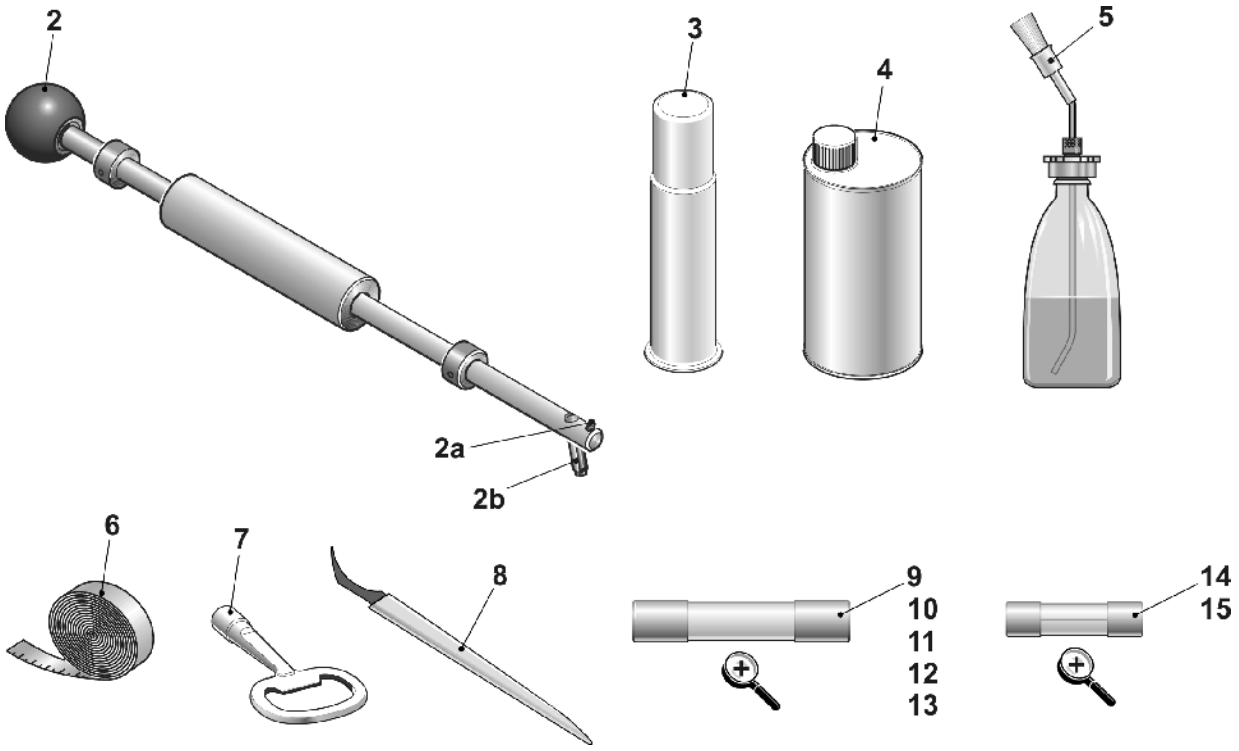

16.3 备件 2 段

位置	名称	Id		位置	名称	Id
Σ	**标准附件 2**	**265 183**		3	指示灯 LED	240 395
2	垫片	056 569		500	固定螺栓 M16x40	244 061

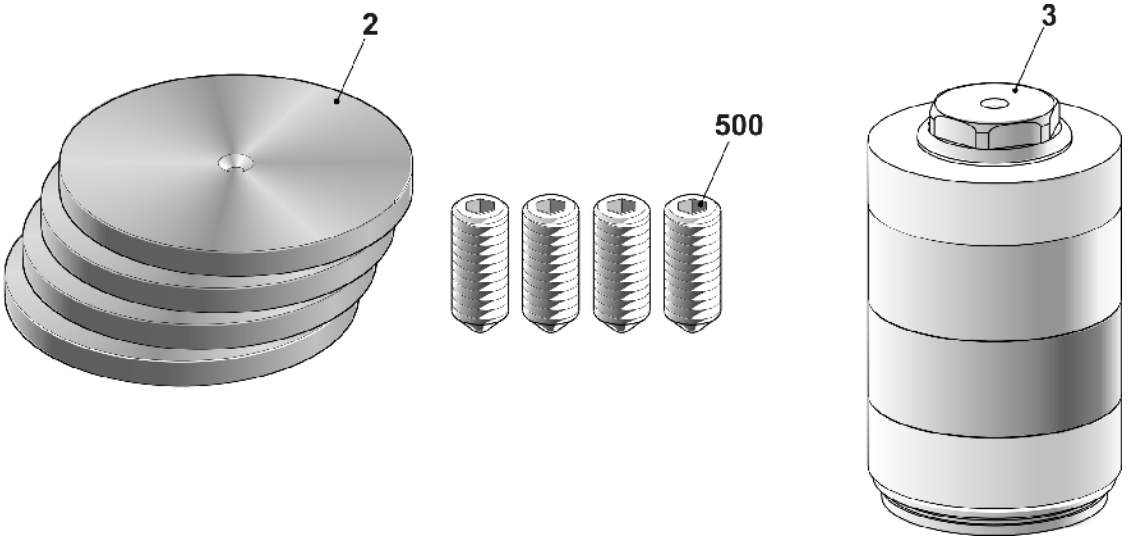

17 特殊附件

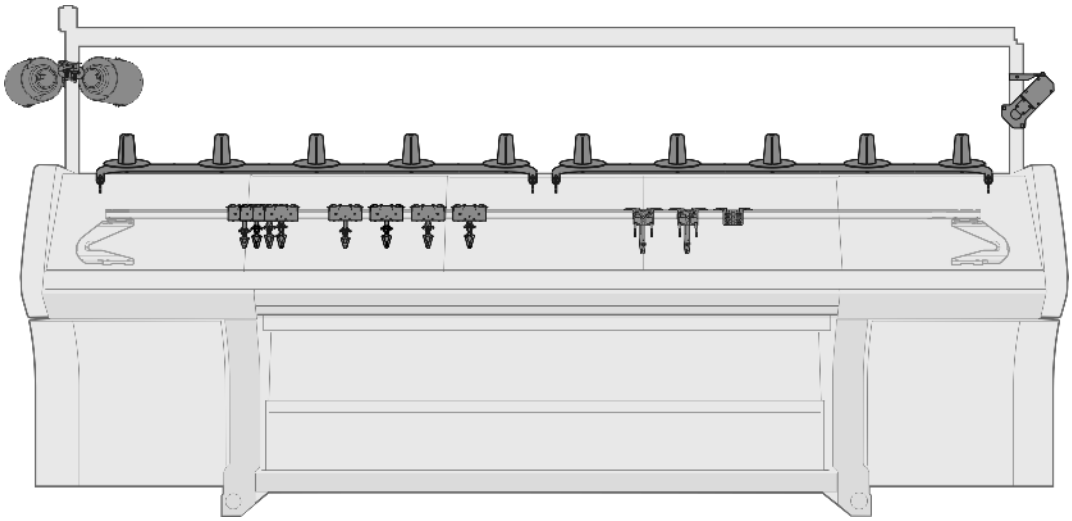

17.1 整个导纱器

位置	名称	ID		位置	名称	ID
E 3,5.2						
1	整个导纱器机头 1+8 E5.2 X30S	256 545		3	整个导纱器机头 3+6 E5.2 X30S	256 547
2	整个导纱器机头 2+7 E5.2 X30S	256 546		4	整个导纱器机头 4+5 E5.2 X30S	256 548
E7.2 | E9.2						
1	整个导纱器机头 1+8 E7.2 X30S	256 553		3	整个导纱器机头 3+6 E7.2 X30S	256 555
2	整个导纱器机头 2+7 E7.2 X30S	256 554		4	整个导纱器机头 4+5 E7.2 X30S	256 556

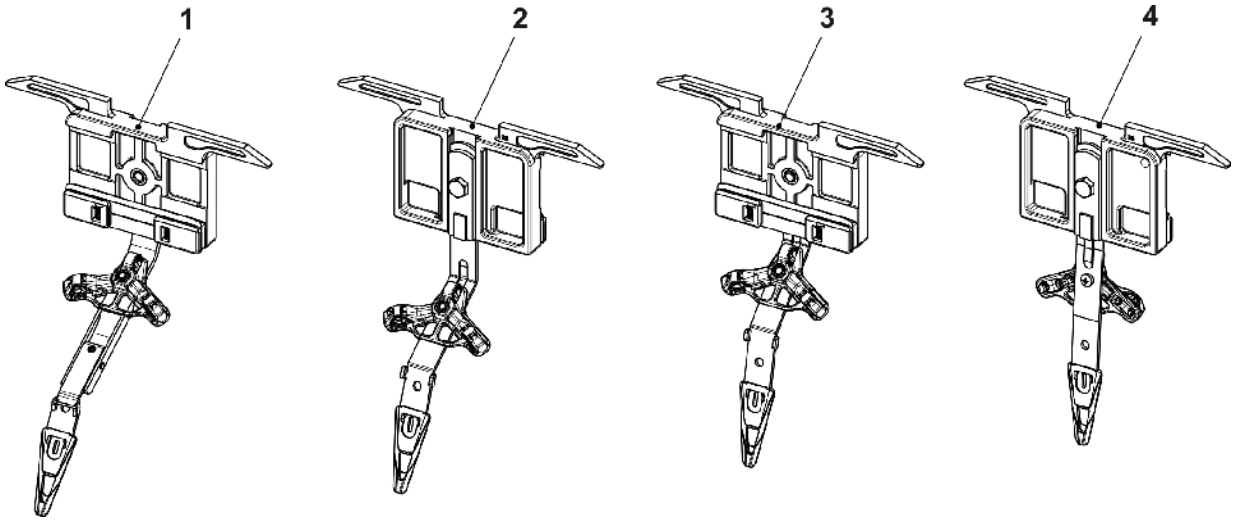

17.2 底部附加板

位置	名称	标识号		位置	名称	标识号
Σ	**底部附加板** 8XX	**253 646**				
1	辅助纱桶板	253 472		8	导纱系统	243 765
2	定位销	202 777		9	导纱环	241 581
3	圆盘 D=130	062 385		500	盘头螺丝 M4x30	023 681
4	纱筒支撑轴	200 363		501	垫圈 5,3x30x1,25	023 556

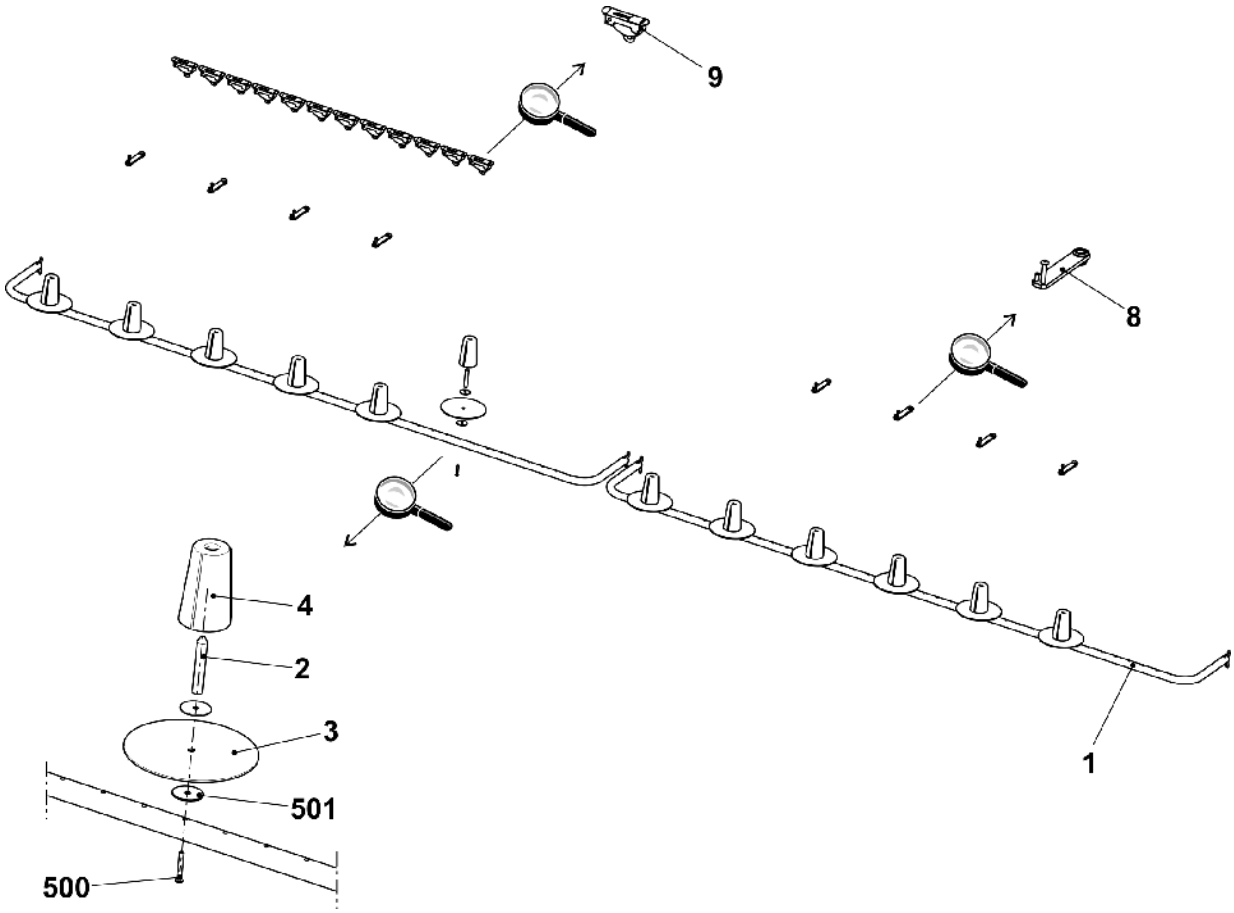

STOLL

17.3 附加板更新工具

位置	名称		Id	位置	名称	Id
Σ	**附加板更新工具 8XX**		**243 776**			
1	辅助纱筒板 7XX/8XX		241 928	3	左支架	243 602
	1a	辅助纱桶板	241 927	4	右支架	243 603
	1b	定位销	202 777	5	支架	239 295
	1c	圆盘 D=130	062 385	6	整个导纱环	241 581
	1d	纱筒支撑轴	200 363	500	自锁螺丝 M6x12	023 415
	510	盘头螺丝 M4x30	023 681	501	盘头螺丝 M8x16	023 113
	511	垫圈 5,3x30x1,25	023 556	502	齿形螺母 M6-10	023 414
2	导纱环架 84“		236 932	503	方头螺母 M8	023 269

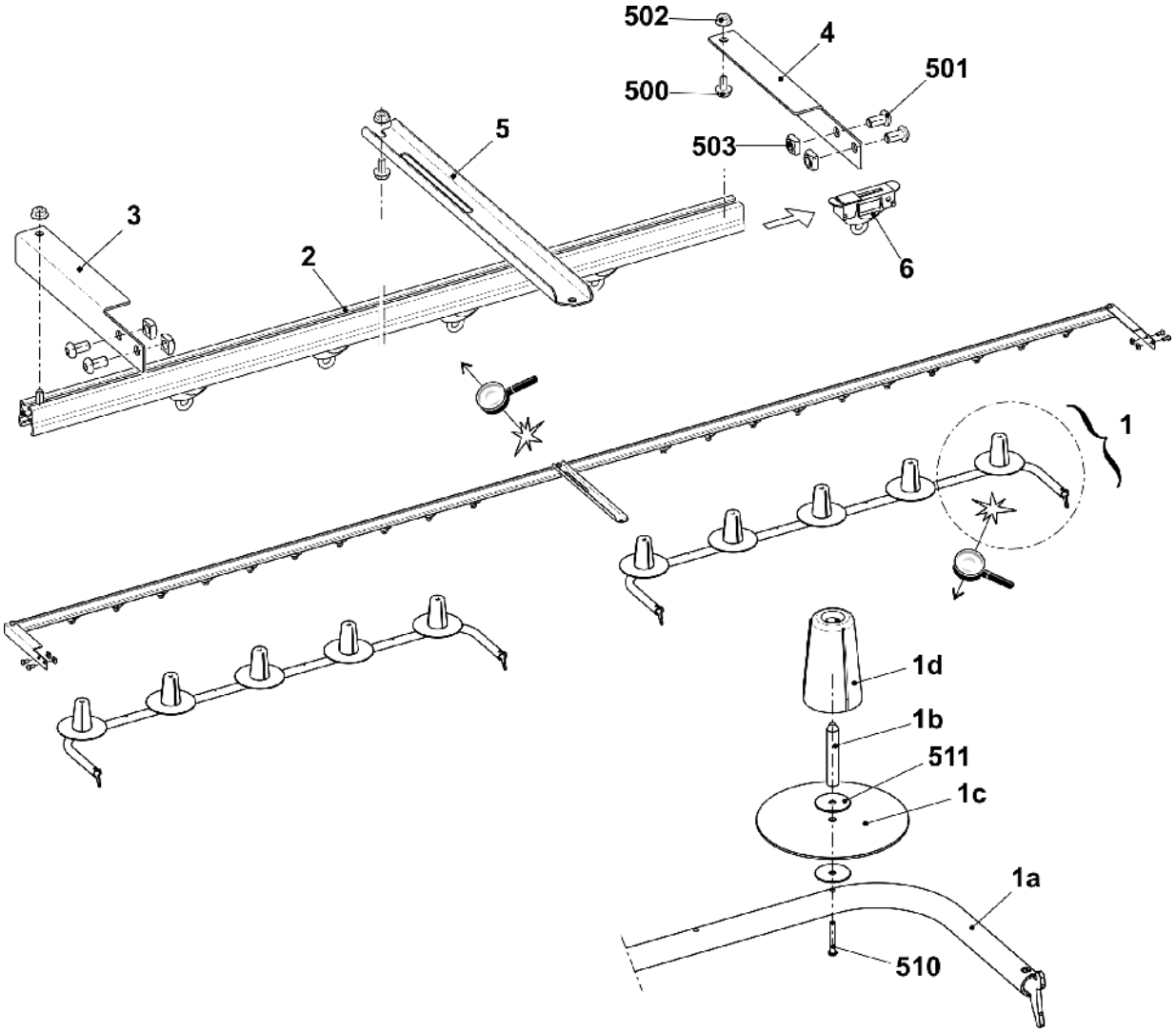

17.4 添纱导纱器柄 EW46

位置	名称		Id		位置	名称		Id
B	**整个添纱导纱器** EW 46		**244 998**					
1	导纱器机头:EW 46		244 253			1d	螺纹栓	213 399
	1a	导纱器机头:	243 881			500	压缩弹簧 4,0x0,55x11	021 399
	1b	滑片	212 583		2	垫片		213 035
	1c	垫片	216 143		510	六角螺丝 M5x10		020 351

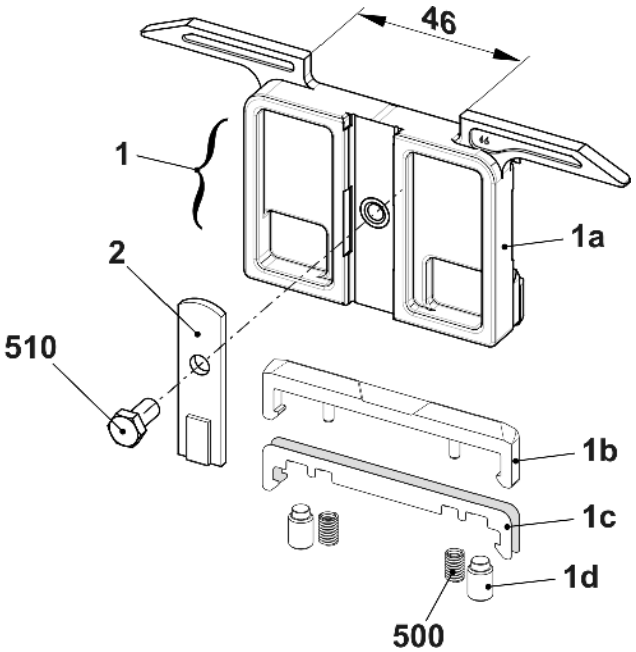

17.5 添纱导纱器柄(壘调节)

位置	名称	Id		位置	名称	Id
Σ	**整个添纱导纱器**	**251 867**				
1	导纱器座	251 864		7	导向件	253 226
2	滑片	212 583		8	垫片	213 035
3	垫片	216 143		500	压缩弹簧	021 399
4	螺纹栓	213 399		511	垫圈 4	022 481
5	右侧插件	251 866		512	六角螺丝 M4x8	022 461
6	左侧插件	251 865		513	六角螺丝 M5x10	020 351

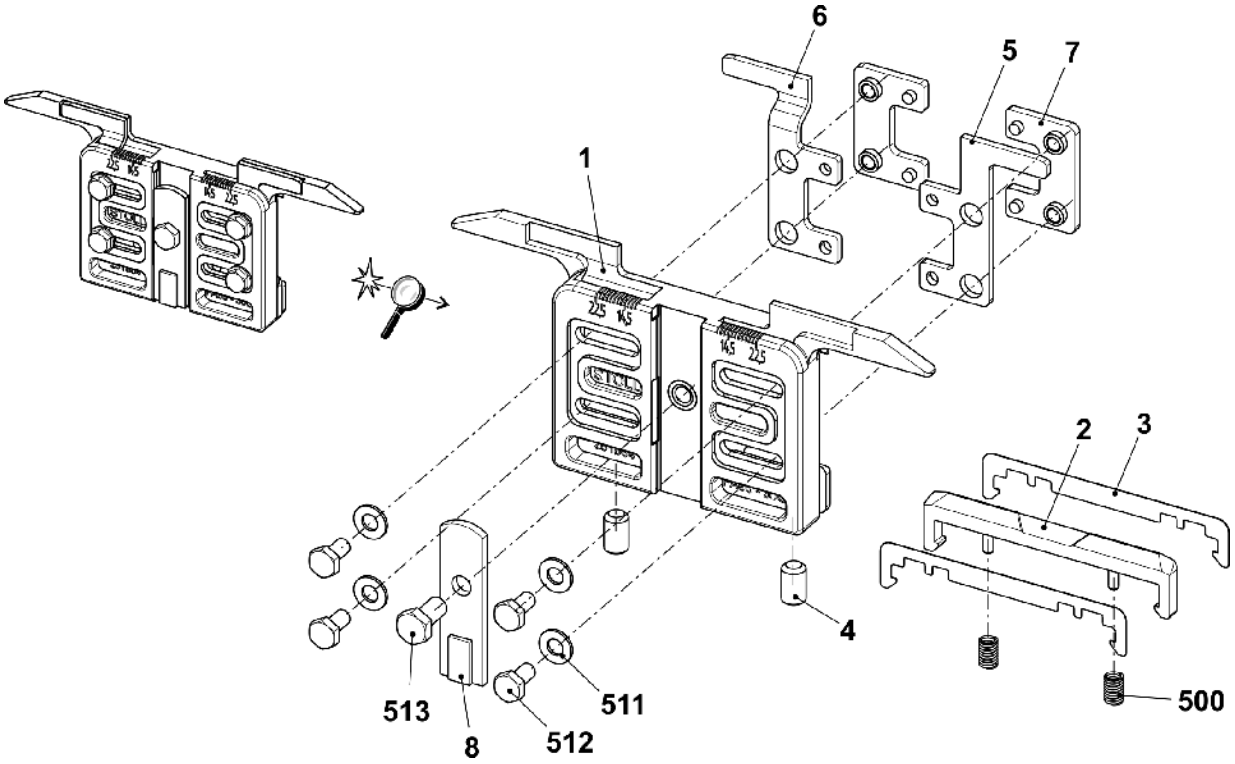

17.6 添纱导纱器 3+6

位置	名称	Id	位置	名称	Id
Σ	**整个添纱导纱器** 3+6				
	E6.2	**252 784**	6	滑片	252 797
	E10|E12|E14|E7.2|E8.2|E6.2(12m.10)|E12/14	**252 786**	7	整个瓷眼支架	252 825
	E16|E18	**252 788**	8	整个瓷眼支架	252 824
1	添纱导纱器座	252 806	9	定距衬套	252 796
2	滑片	212 583	10	垫片	213 035
3	滑块	252 798	11	垫片	216 143
4	添纱导纱器臂 3+6		12	调节螺丝	253 436
	E6.2	252 821	500	六角螺丝 M4x5	243 779
	E10|E12|E14|E7.2|E8.2|E6.2(12m.10)|E12/14	252 822	501	六角螺丝 M4x10	020 346
	E16|E18	252 823	502	六角螺丝	252 832
5	添纱导纱器臂 3+6		503	固定螺栓 M4x16	254 196
	E6.2	272 506	504	压缩弹簧	021 399
	E10-E14	272 507	505	螺纹栓	213 399
	E16-E18	272 508	506	压缩弹簧	253 058

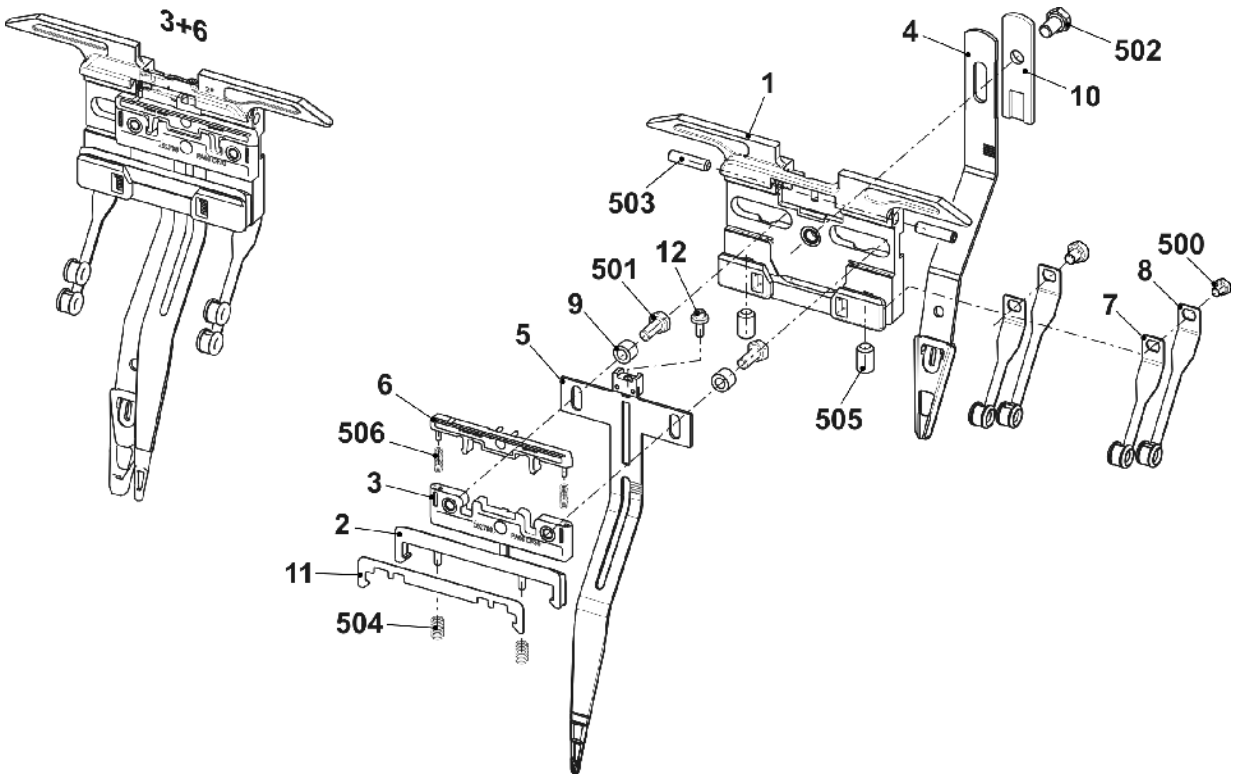

STOLL

17.7 添纱导纱器 4+5

位置	名称	Id	位置	名称	Id
Σ	整个添纱导纱器 4+5				
	E6.2	**252 783**	6	滑片	252 797
	E10|E12|E14|E7.2|E8.2|E6.2(12m. 10)|E14/12	**252 785**	7	整个瓷眼支架	252 815
	E16|E18	**252 787**	8	整个瓷眼支架	252 816
1	添纱导纱器座	252 806	9	定距衬套	252 796
2	滑片	212 583	10	垫片	213 035
3	滑块	252 798	11	垫片	216 143
4	添纱导纱器臂 4+5		12	调节螺丝	253 436
	E6.2	252 791	500	六角螺丝 M4x5	243 779
	E10|E12|E14|E7.2|E8.2|E6.2(12m. 10)|E14/12	252 792	501	六角螺丝 M4x10	020 346
	E16|E18	252 793	502	六角螺丝	252 832
5	添纱导纱器臂 4+5		503	固定螺栓 M4x16	254 196
	E6.2	272 496	504	压缩弹簧	021 399
	E10-E14	272 497	505	螺纹栓	213 399
	E16-E18	272 498	506	压缩弹簧	253 058

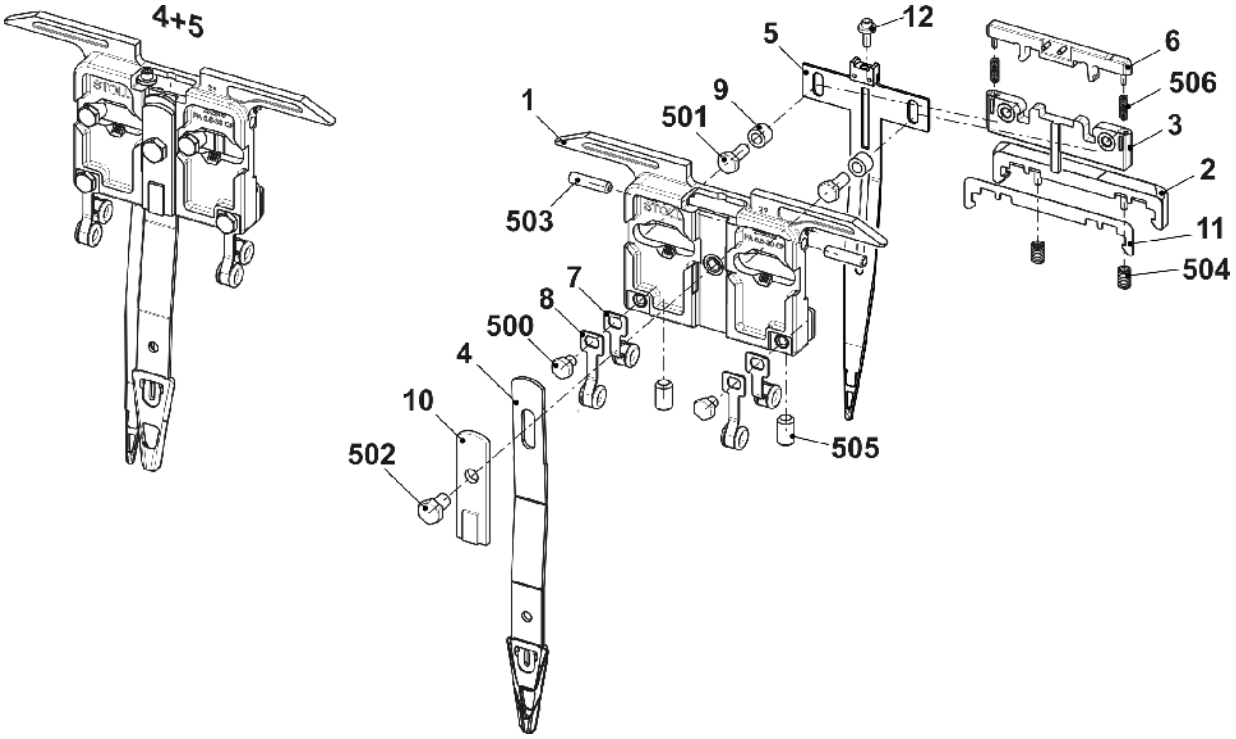

17.8 左侧纱筒握持器

位置	名称	ID		位置	名称	ID
Σ	**左侧纱筒握持器**	**253 965**		501	盘头螺丝 M4x25	023 511
1	支持	253 969		502	垫圈 4	022 481
2	支持	252 769		503	六角螺母 M4-6	022 536
3	弹簧片	253 350		505	垫圈 6	022 431
4	左支架	253 347		506	六角螺母 M6-6	022 899
5	挡块	253 349		507	盘头螺丝 M4x16	023 412
6	纱线感应器 Massardi	226 964		508	盘头螺丝 M4x12	023 062
7	夹子	228 583		509	盘头螺丝 M8x16	023 113
8	槽螺母	228 851		510	盘头螺丝 M8x18	251 331
10	保护罩	253 968		511	盘头螺丝 M6x30	023 451
11	固定角托	253 964		512	锯齿形锁定垫圈 A4,3	022 482
12	固定角托	253 963		513	盘头螺丝 M4x6	022 946
13	固定角托	253 967		514	盘头螺丝 M4x10	023 450
14	添纱电缆	253 468		515	螺母 M4-6	253 805

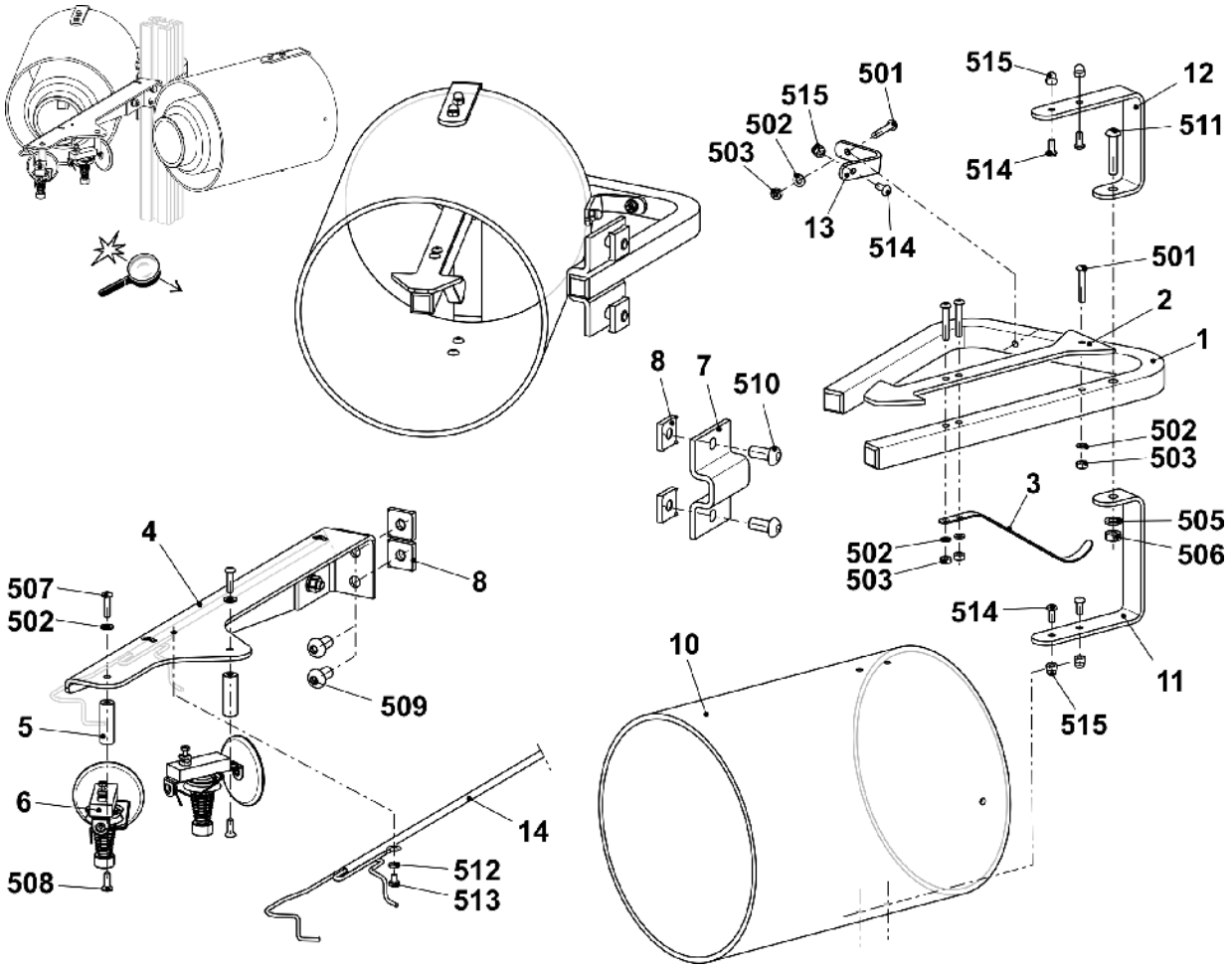

17.9 右侧纱筒握持器

位置	名称	ID		位置	名称	ID
Σ	**右侧纱筒握持器**	**253 966**		501	盘头螺丝 M4x25	023 511
1	支持	253 969		502	垫圈 4	022 481
2	支持	252 769		503	六角螺母 M4-6	022 536
3	弹簧片	253 350		505	垫圈 6	022 431
4	右侧支架	253 348		506	六角螺母 M6-6	022 899
5	挡块	253 349		507	盘头螺丝 M4x16	023 412
6	纱线感应器 Massardi	226 964		508	盘头螺丝 M4x12	023 062
7	夹子	228 583		509	盘头螺丝 M8x16	023 113
8	槽螺母	228 851		510	盘头螺丝 M8x18	251 331
10	保护罩	253 968		511	盘头螺丝 M6x30	023 451
11	固定角托	253 964		512	锯齿形锁定垫圈 A4,3	022 482
12	固定角托	253 963		513	盘头螺丝 M4x6	022 946
13	固定角托	253 967		514	盘头螺丝 M4x10	023 450
14	添纱电缆	253 468		515	螺母 M4-6	253 805

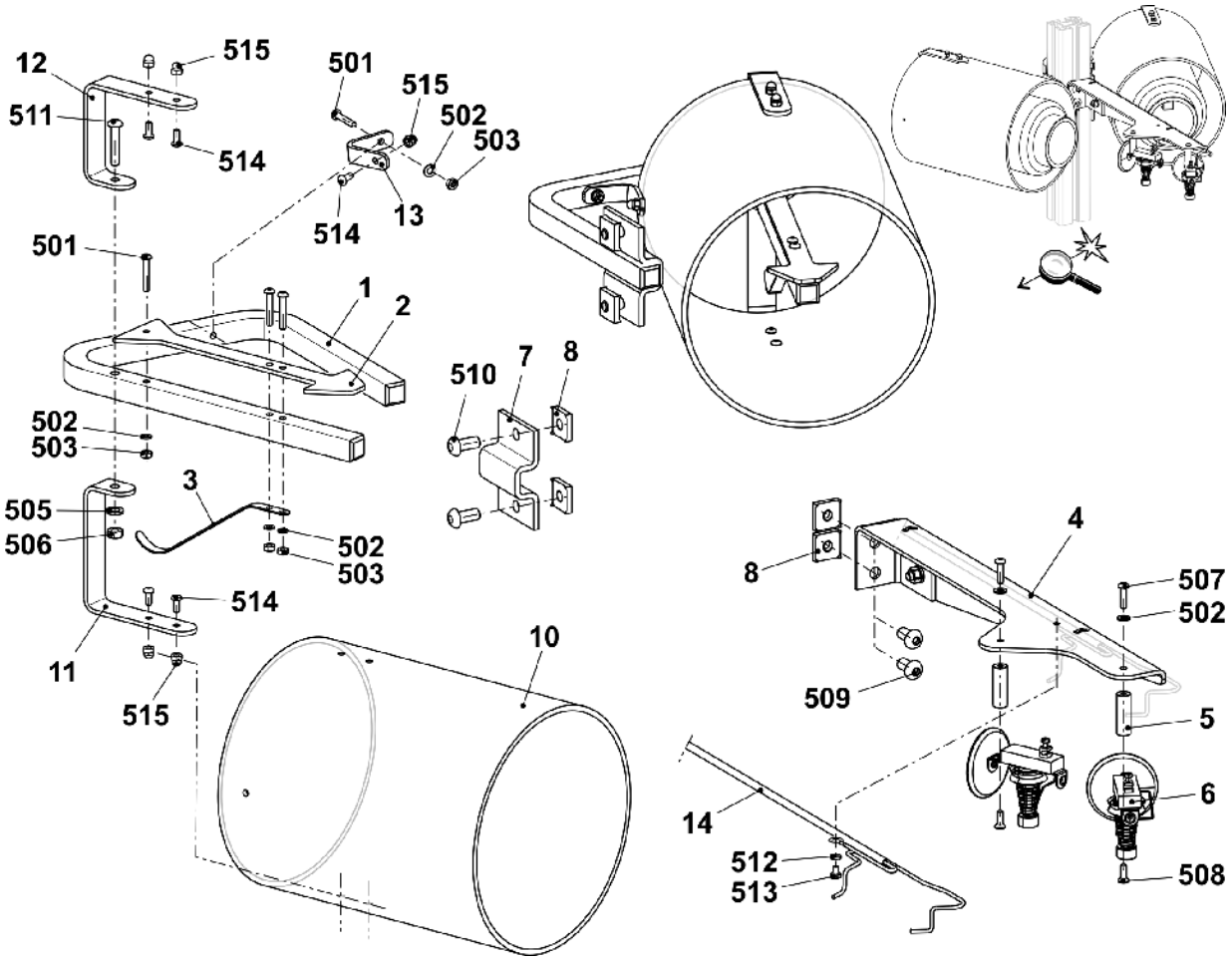

17.10 储纱器 VECTOR

位置	名称	ID		注
Σ	**整个储纱器 Vector**E3-8	265 749		定购 备件时请直接联系生产商：
	整个储纱器 VectorE10-18	265 750		L.G.L. Electronics S.p.A. Via Foscolo, 156
1	整个配套件 Vector	262 370		24024 Gandino (BG) Italy
2	左整个路制动装置 E3-8	265 574		电话: +39 035 733408
	左整个路制动装置 E10-18	265 570		传真: +39 035 733146
3	右整个路制动装置 E3-8	265 575		备件的货号和名称见随附安装设备的 公司的组装说明。L.G.L. Electronics S.p.A.
	右整个路制动装置 E10-18	265 571		

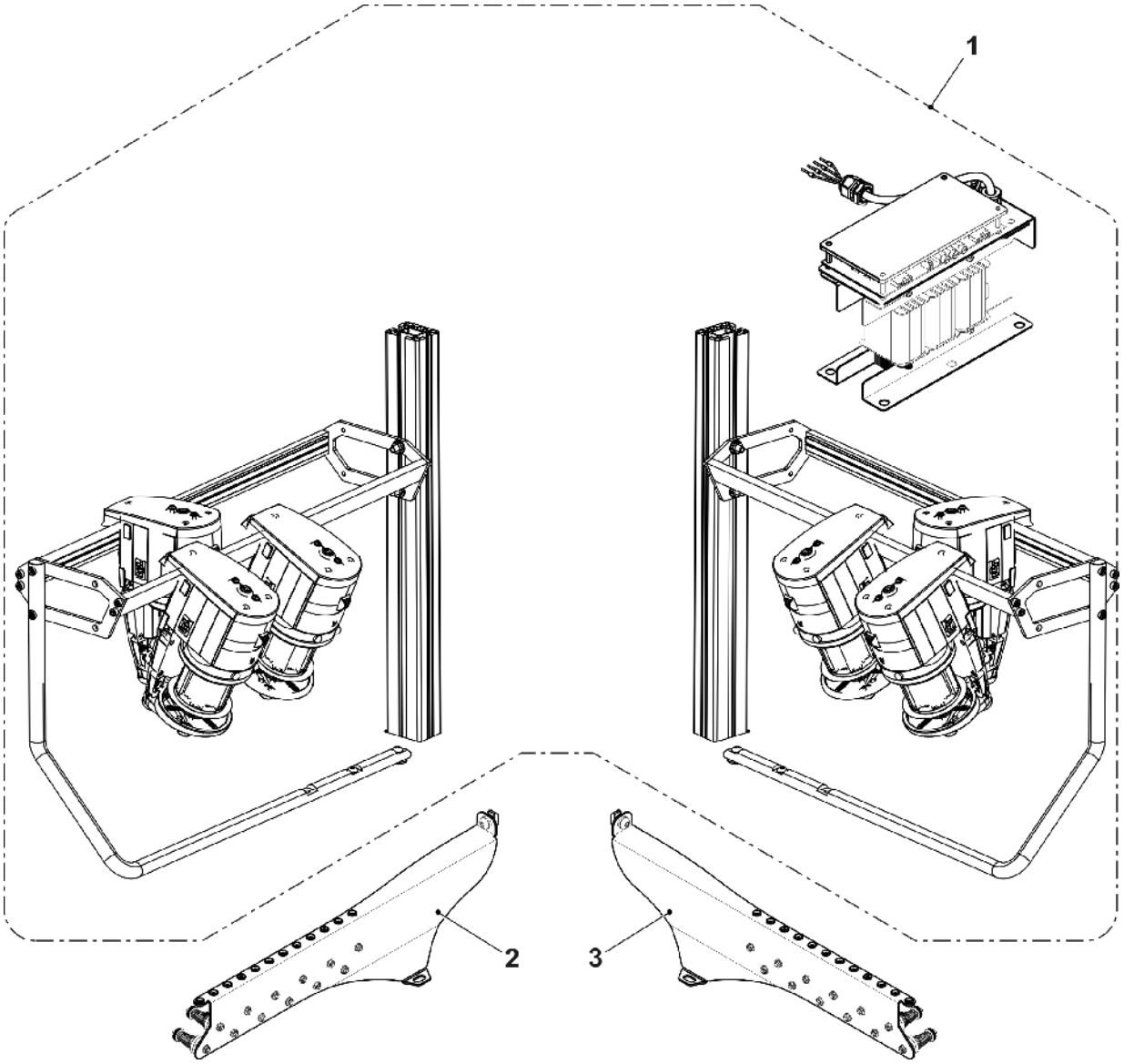

STOLL

17.11 左长摪测检设备

位置	名称	Id		位置	名称	Id
Σ	**左长摪测检设备**	**265 391**				
1	左长摪测检设备	257 283		10	操作说明 ASCON	266 069
2	绞花 ASCON	257 239		500	T 形头螺栓 M8x25	022 866
3	左支架	265 046		501	齿形螺母 M8-10	023 026
5	调节砝码	212 241		503	扎线带 302x4,8	008 642
8	操作说明 DVD	258 391		504	带帽螺丝 M5x12	020 132
9	握持板	258 386		505	垫圈 5	020 871

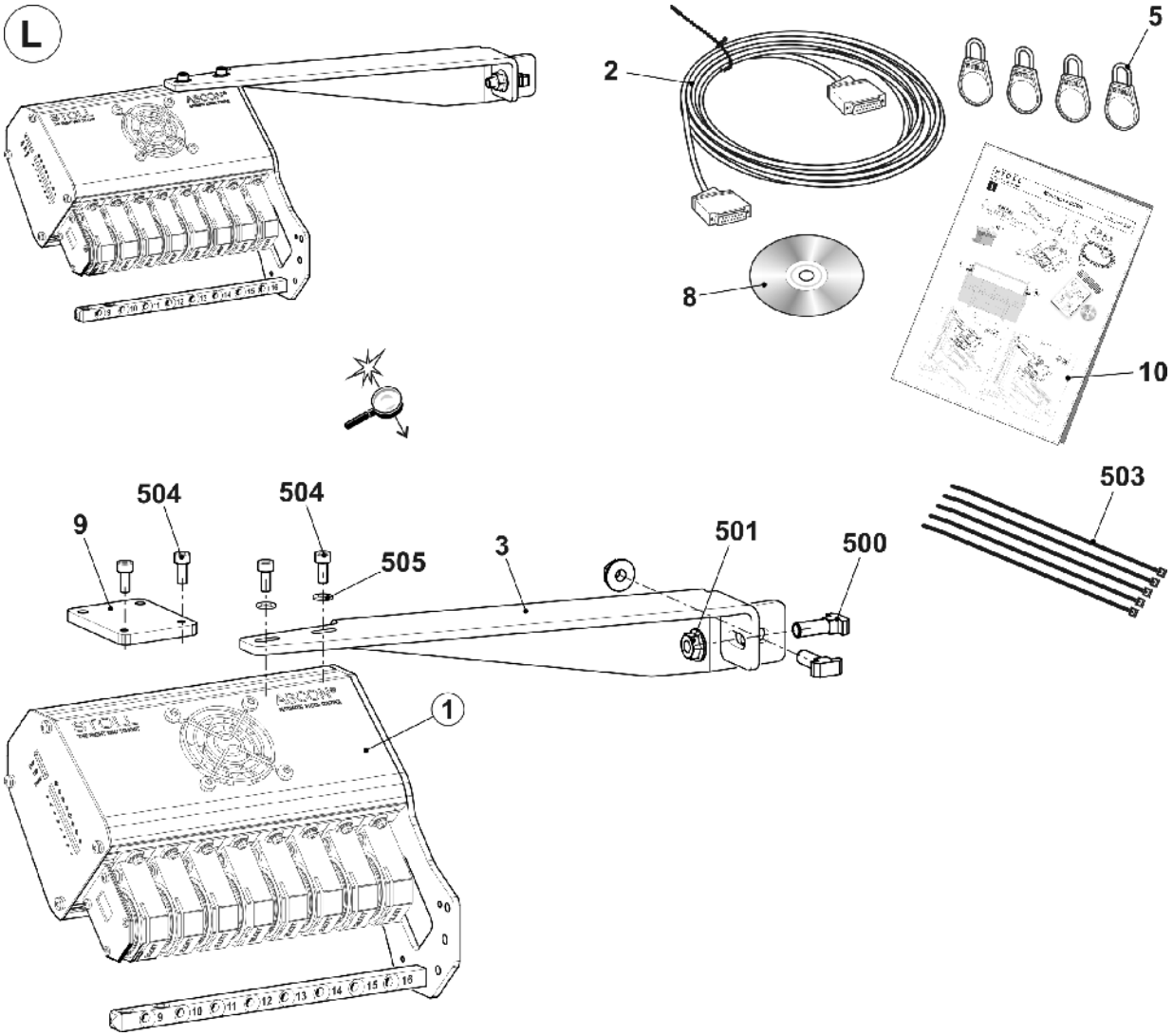

17.11.1 纱线长度测量装置

位置	名称	Id	位置	名称	Id
Σ	**左长摹测检设备**	**257 283**	8	导纱杆	257 139
1	外壳	257 281	9	卡 Ascon	255 000
2	支架	257 278	10	螺纹杆	257 138
3	保护罩	257 273	500	盘头螺丝 M5x10	023 247
4	通风设备	257 048	501	螺丝 50x15	251 728
5	风扇保护栅 Servo5	229 142	502	自攻螺丝 ST3,5x13	022 940
6	探针片	211 354	503	带垫圈椭圆头螺丝 M3x10	023 380
	6a 测纱轮橡胶环	258 582	504	弹簧螺母 M5	022 873
7	整个传感器	212 406	505	锯齿形锁定垫圈 J3,7	022 554

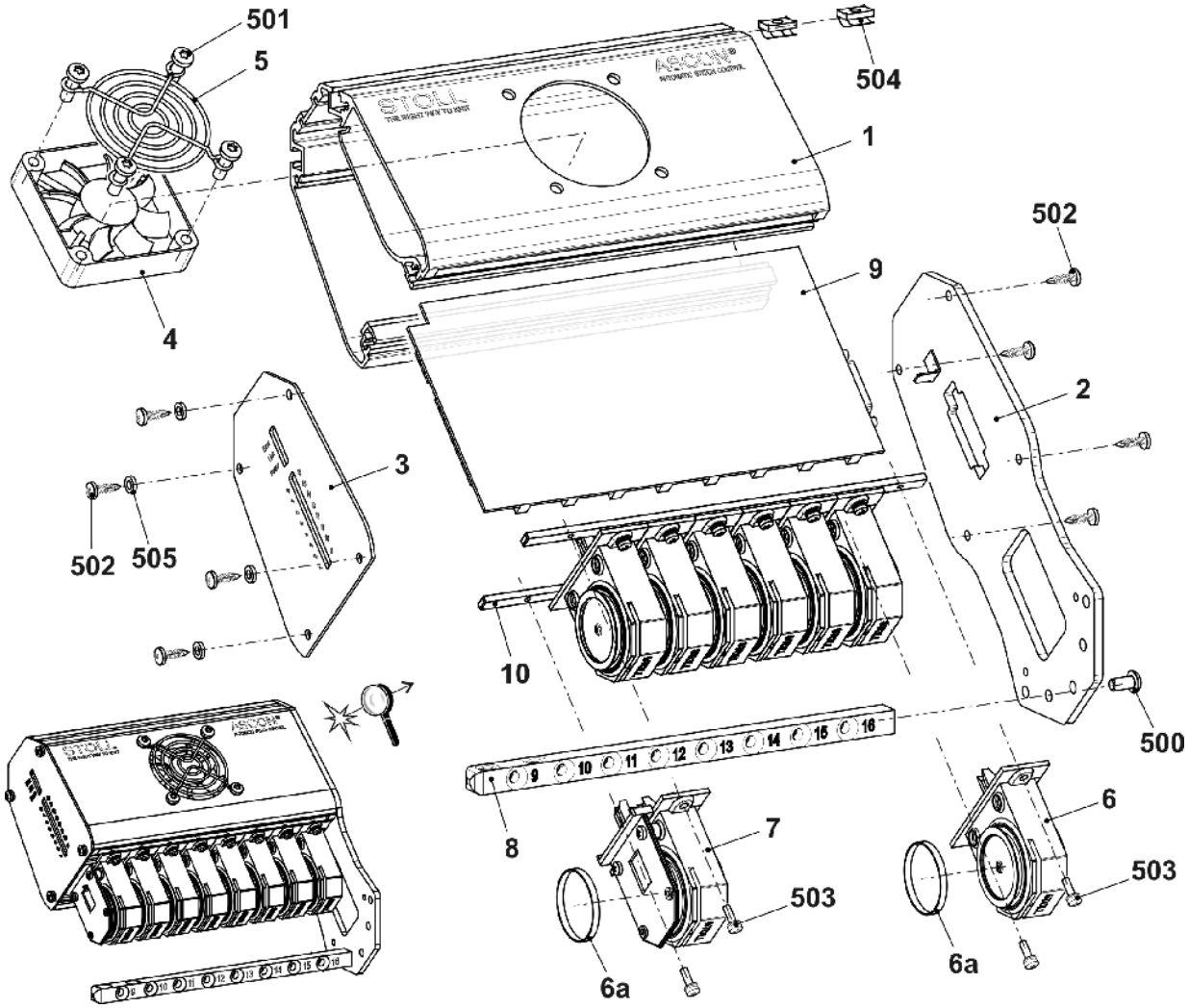

STOLL

17.12 右长摝测检设备

位置	名称	Id		位置	名称	Id
Σ	**右长摝测检设备**	**265 392**				
1	右长摝测检设备	257 282		10	操作说明 ASCON	266 069
2	绞花 ASCON	257 239		500	T 形头螺栓 M8x25	022 866
3	右侧支架	265 045		501	齿形螺母 M8-10	023 026
5	调节砝码	212 241		503	扎线带 302x4,8	008 642
8	操作说明 DVD	258 391		504	带帽螺丝 M5x12	020 132
9	握持板	258 386		505	垫圈 5	020 871

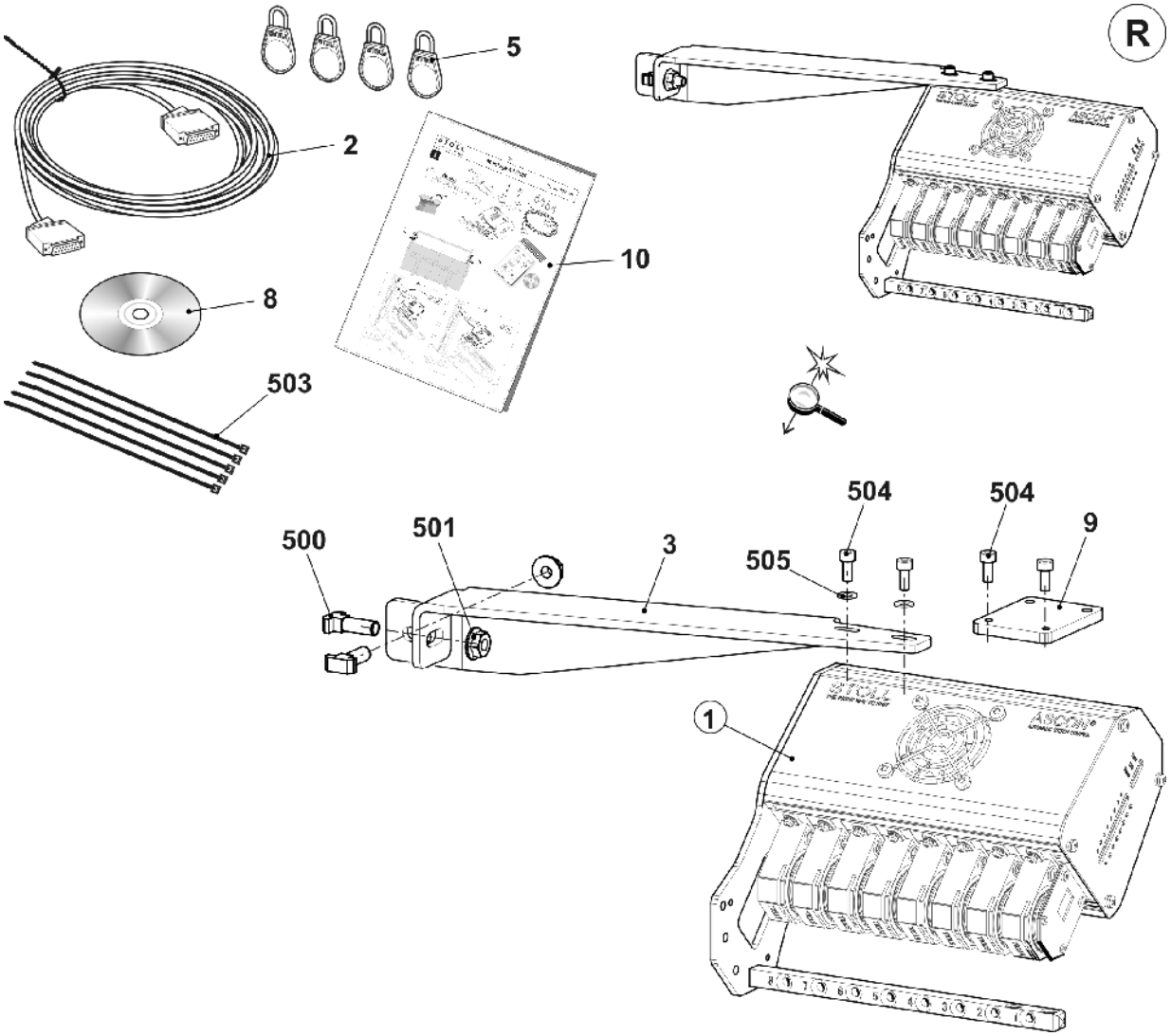

17.12.1 右摵测检设备

位置	名称	Id	位置	名称	Id
Σ	**右长摵测检设备**	**257 282**	8	导纱杆	257 139
1	外壳	257 281	9	卡 Ascon	255 000
2	支架	257 278	10	螺纹杆	257 138
3	保护罩	257 273	500	盘头螺丝 M5x10	023 247
4	通风设备	257 048	501	螺丝 50x15	251 728
5	风扇保护栅 Servo5	229 142	502	自攻螺丝 ST3,5x13	022 940
6	探针片	211 354	503	带垫圈椭圆头螺丝 M3x10	023 380
	6a 测纱轮橡胶环	258 582	504	弹簧螺母 M5	022 873
7	整个传感器	212 406	505	锯齿形锁定垫圈 J3,7	022 554

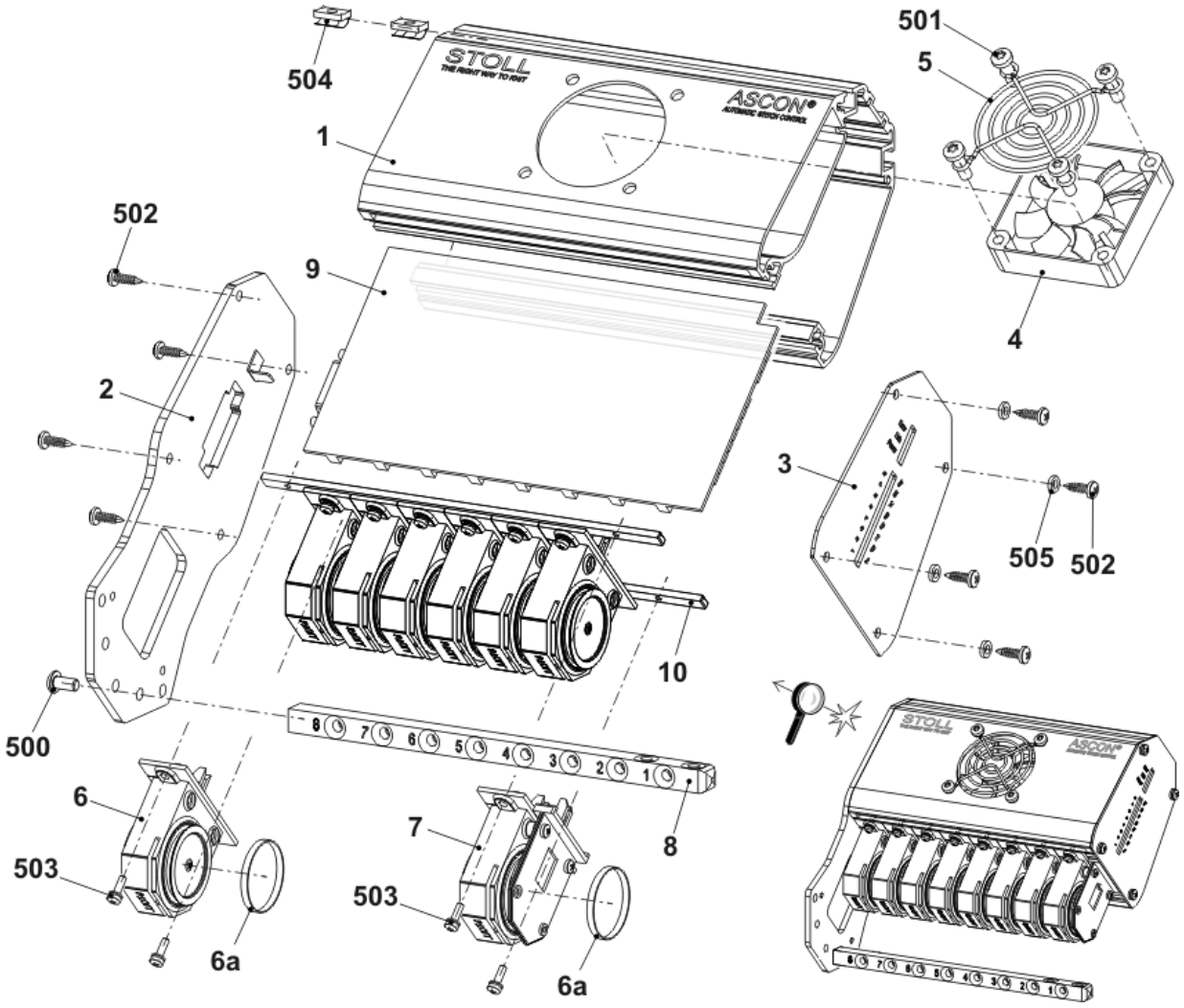

STOLL

17.13 调节板装置整个针床
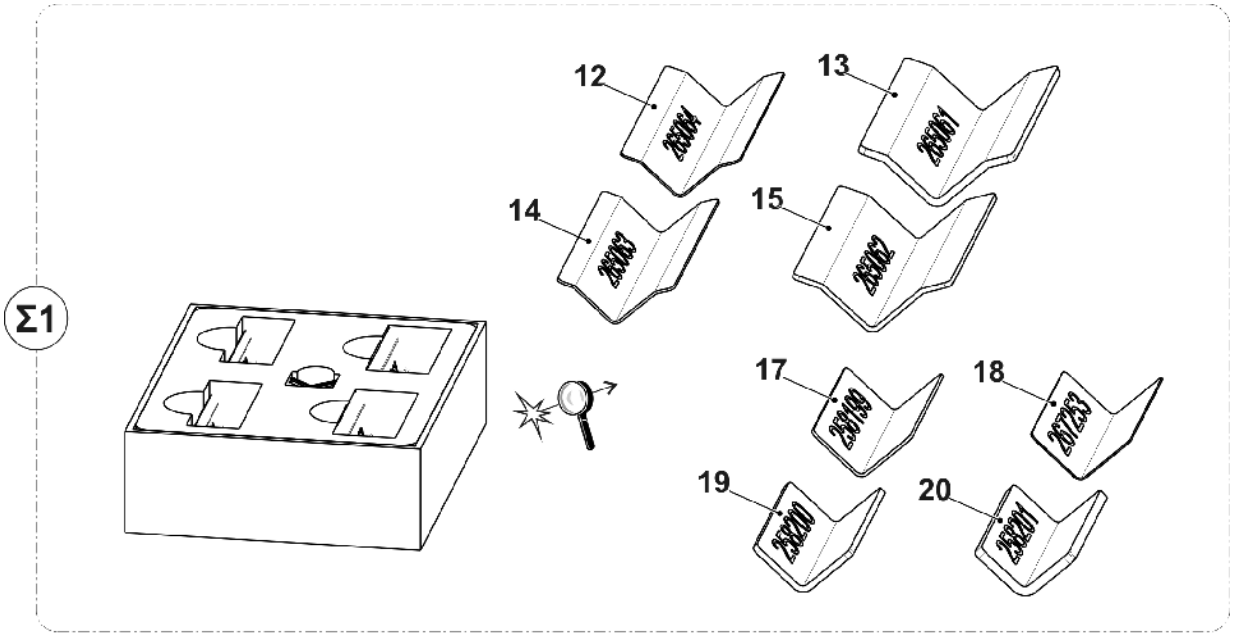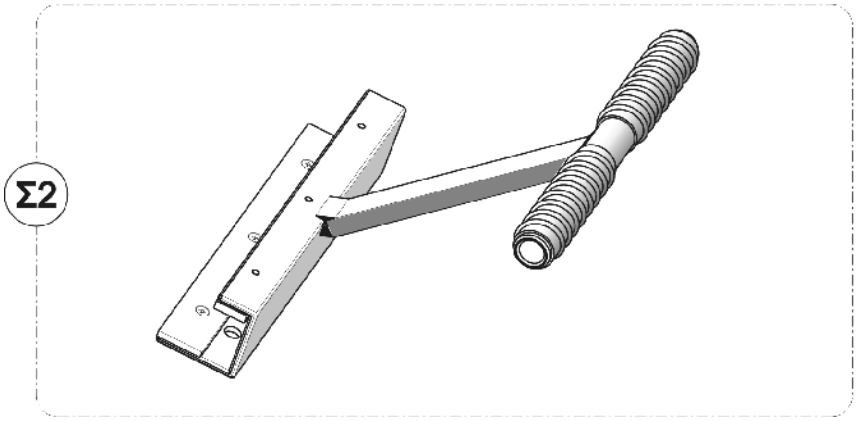
位置	名称	Id		位置	名称	Id
Σ1	**包调节板导纱器**	**266 736**				
12	调节板 E16-18	265 064		17	调节板 V 0,25	267 253
13	调节板 E3-4	265 061		18	调节板 V 0,5	258 199
14	调节板 E10-14	265 063		19	调节板 V 1	258 200
15	调节板 E2,5.2-8	265 062		20	调节板 V 1,5	258 201
Σ2	**装置整个针床**	**263 625**