Rechner OKC3, Ident. Nr.: 257 280.01

STOLL
THE RIGHT WAY TO KNIT

CMS	**502/502HP**	**520HP**	**530HP**	**520C**									
Typ	**626** **637** **638**	**620** **628**	**621** **627**	**629**									
Schaltplan 222	**X**	**X**	**X**	**X**									

ELEKTRISCHE DATEN DER CMS - MASCHINEN

Anschlußspannung Drehstrom		400V ±10% 50/60 Hz
Phasenzahl	:	3
Bemessungsstrom F0	:	7A
Hauptsicherung (kundenseitig)	:	16 A träge

Bei von 400V abweichender Netzspannung ist die Maschine über einen Vorschalttrafo anzuschliessen. Der Motorschutzschalter im Hauptschalter ist auf den entsprechenden Sicherungswert einzustellen.

Netzspannung	Bemessungsstrom F0
440 V	6,3 A
420 V	6,3 A
400 V	7,0 A
380 V	8,0 A
360 V	8,0 A
340 V	9,0 A
240 V	10,0 A
220 V	10,0 A
200 V	10,0 A

Netzanschluß:

Achtung ! **Vor dem Anschluß ist zu prüfen, welche Netzspannung am Betriebsort der Maschine vorliegt.**
Bei Anschluß der Maschine, Rechtsdrehfeld beachten.

Anschluß fremder elektrischer und elektronischer Baugruppen an die maschineninterne Verdrahtung ist generell nicht zulässig.

Eine Garantie für einwandfreie Funktion der Maschine kann in diesen Fällen nicht gewährleistet werden.

Beim Betrieb der Maschine über einen Generator, ist darauf zu achten, daß die Anforderung an die Netzspannung gemäß EN 60204-1 Abs.4.3 erfüllt ist.

Inhaltsverzeichnis

Spalte X: eine automatisch erzeugte Seite wurde manuell nachbearbeitet

ESSJ010D

Seite	Seitenbenennung	Seitenzusatzfeld	Datum	Bearbeiter	X
1	Deckblatt		27.Mär.2009	KEX	
2	Inhaltsverzeichnis		27.Mär.2009	KEX	X
3	Inhaltsverzeichnis		27.Mär.2009	KEX	
4	Kennzeichnung der Stecker, Aktoren und Sensoren		27.Mär.2009	KEX	
5	Legende		27.Mär.2009	KEX	
6	Legende		27.Mär.2009	KEX	
7	Legende		27.Mär.2009	KEX	
8	Legende		27.Mär.2009	KEX	
9	Blockschaltbild Trafo		27.Mär.2009	KEH	
10	Blockschaltbild Steuergerät		27.Mär.2009	KEH	
11	Blockschaltbild Steuergerät		27.Mär.2009	KEH	
12	Blockschaltbild Servo Antrieb und Versatz		27.Mär.2009	KEH	
13	Blockschaltbild Hauptabzug und Kamm		27.Mär.2009	KEH	
14	Steckerdefinitionen Verdrahtungssystem		27.Mär.2009	KEH	
15	Steckerdefinitionen Steckverbindungen extern		27.Mär.2009	KEH	
16	Einspeisung		27.Mär.2009	KEH	
17	Transformator		27.Mär.2009	KEH	
18	Netzteil		27.Mär.2009	KEH	
19	CAN-BUS		27.Mär.2009	KEH	
20	Beleuchtung Flusenentsorgung Zentralschmierung		27.Mär.2009	KEH	
21	Servo Antrieb und Versatz		27.Mär.2009	KEH	
22	Eingänge Servo HA+V		27.Mär.2009	KEH	
23	Ausgänge Servo HA+V		27.Mär.2009	KEH	
24	Friktionsfournisseur		27.Mär.2009	KEH	
25	Abzug und Kamm		27.Mär.2009	KEH	
26	Signale Abzug XR62		27.Mär.2009	KEH	
27	Signal Kamm XR63		27.Mär.2009	KEH	
27.1	Signal Hilfsabzug offen XR64		27.Mär.2009	KEH	
28	Signal Abzug offen XR65		27.Mär.2009	KEH	
29	Signale Hilfsabzug XR66		27.Mär.2009	KEH	

			Datum		Schaltplan 222	STOLL THE RIGHT WAY TO KNIT	H.Stoll GmbH & Co. KG	Inhaltsverzeichnis	Id.Nr. 257 280	=
			Bearb.	KEH						+
			Gepr.	21.12.10					Ae.St.01	Bl. 2
Änderung	Datum	Name	Norm		Urspr.	Ers.f.	Ers.d.			35 Bl.

Inhaltsverzeichnis

Spalte X: eine automatisch erzeugte Seite wurde manuell nachbearbeitet

ESSJ010D

Seite	Seitenbenennung	Seitenzusatzfeld	Datum	Bearbeiter	X
30	Signale Kammhaken XR67		27.Mär.2009	KEH	
31	Ausgänge BIO-Karte		27.Mär.2009	KEH	
32	Eingänge BIO-Karte		27.Mär.2009	KEH	
33	Eingänge BIO-Karte		27.Mär.2009	KEH	
34	Eingänge BIO-Karte		27.Mär.2009	KEH	

			Datum		Schaltplan 222	STOLL THE RIGHT WAY TO KNIT	H.Stoll GmbH & Co. KG	Inhaltsverzeichnis	Id.Nr. 257 280	=
			Bearb.	KEH						+
			Gepr.	21.12.10					Ae.St.01	Bl. 3
Änderung	Datum	Name	Norm		Urspr.	Ers.f.	Ers.d.			35 Bl.

Kennzeichnung der Steckverbinder, Aktoren und Sensoren

A__	Baugruppen
B	Schalter
E__	Beleuchtung; Lüfter
F__	Sicherungen
J__	Kartensteckverbinder auf dem Verdrahtungssystem steht für die letzten drei Zahlen der jeweiligen Identnummer (Beispiel: Id.301 007 → J007)
K__	Relais
M__	Motoren
P__	Signaleinrichtungen
Q__	Bremsen Magnete
T__	Transformatoren
W__	Kabel
V__	Entstörglieder
XR__	Steckverbinder auf dem Verdrahtungssystem im Steuergerät (Kabelabgänge)
XT__	Steckverbinder am Transformator
XZ__	Steckverbinder beim Verbraucher oder Schaltglied

Rechner OKC3, Ident. Nr.: 257 280.01

STOLL
THE RIGHT WAY TO KNIT

Kenn-buchstabe nach EN 61346-2	alte Nr.	Benennung	Wert/Funktion	Ident Nr. CMS 502	Ident Nr. CMS 520, 530, 520C
A6	A6	Batterie-Einschub		301008	301008
A7	A7	Karte Einrücken		240 167	240 167
A8	A8	Magnetschalter Abdeckhauben Aussen		219 983	219 983
A10	A10	Fadenkontrolleinrichtung		237 124	237 124
A11	A11	Impulsgeber Hauptabzug / Kamm		300 744	300 744
A12	A12	Impulsgeber Hilfsabzug		----	217 462
A14	A14	Magnetschalter Abdeckhauben Mitte		251066	220 159
A15	A15	Versatz – Endschalter Platine		229396	229 396
A21	A21	Hauptschalter		250363	250363
A22	A22	Ölzentralschmierpumpe	z.T. optional	----	235 068
A23re	A23re	Längenmesseinrichtung rechts	optional	257282	257282
A23li	A23li	Längenmesseinrichtung links	optional	257283	257283
A24	A24	Schockabstellung (Piezo)		220 011	220 011
A25	A25	Schockabstellung (Piezo) Zusatzbett		----	----
A26	A26	Karte Aufholspanner li.		---	241345
A27	A27	Karte Aufholspanner re.		241346	241346
B_S1	S 1	Endschalter Antrieb links		223 333	223 333
B_S2	S 2	Endschalter Antrieb rechts		223 333	223 333
B 4.1	S 4.1	Grenztaster Versatz	in Baugr. A15	x	x
B 5.1	S 5.1	Schalter Abdeckhaube	in Baugr. A8	x	x
B 5.2	S 5.2	Schalter Abdeckhaube	in Baugr. A8	x	x
B 6.1	S 6.1	Schalter Abdeckhaube	in Baugr. A8	x	x
B 6.2	S 6.2	Schalter Abdeckhaube	in Baugr. A8	x	x
B10	S 10	Schalter Schutzhaube rechts		223 350	223 350
B12	S 12	Schalter Schutzhaube links		223 350	223 350
B_S13	S 13	Schalter Warensensor 1		----	----
B_S14	S 14	Schalter Abzug geschlossen		026 259	026 259
B15li	S 15 li	Aufholspanner links	in Baugr. A26	----	x
B15re	S 15 re	Aufholspanner rechts	in Baugr. A27	x	x
B_S16	S 16	Mikroschalter Wickelblech		026 259	026 259
B_S16a	S 16a	Mikroschalter Wickelblech vorne		222 063	222 063
B20	S 20	Kammreferenz oben		231516	231516
B21	S 21	Kammreferenz unten		231520	231520
B22	S 22	Kammlichtschranke		243 355	243 355
B_S23	S 23	Schalter Abdeckblech Kamm		026 259	026 259
B_S24	S 24	Schalter Kammhaken		026 259	026 259
B 27	S 27	Schwimmerschalter Zentralschmierung	in Baugr. A22	----	x
B 28	S 28	Öldruckschalter Zentralschmierung	in Baugr. A22	----	x
B_S30	S 30	Schalter Hilfsabzug offen		----	026 259
B31	S 31	Thermoschalter Flentturbine	in M 9	----	x
B32	S 32	Schalter Wickelblech Fournisseur		008 529	008 529
B33.1	S33.1	Schalter mittlere Abdeckhaube	in Baugr. A14	x	x
B33.2	S33.2	Schalter mittlere Abdeckhaube	in Baugr. A14	x	x
B34.1	S34.1	Schalter mittlere Abdeckhaube	in Baugr. A14	x	x
B34.2	S34.2	Schalter mittlere Abdeckhaube	in Baugr. A14	x	x
B38	S38	Referenzsensor Versatz hinten	in Baugr. A15	x	x
B41li	S41li	Thermoschalter Fournisseur links	in M 7	----	x
B41re	S41re	Thermoschalter Fournisseur rechts	in M 7	x	x
B48	S48	Auslösemeldeschalter Hauptschalter	in Baugr. A21	236 065	236 065
B_S49	S49	Kammabdeckblech gedrückt		026 259	026 259
E1	E1	Maschinenbeleuchtung oben		205 546	205 546
E3	LV 1	Lüfter Antriebsmotor		254 872	254 872
E4	LV 2	Lüfter Steuergerät rechts (Servo)	in Baugr. A2	229 059	229 059

Rechner OKC3, Ident. Nr.: 257 280.01

STOLL THE RIGHT WAY TO KNIT

Kenn-buchstabe nach EN 61346-2	alte Nr.	Benennung	Wert/Funktion	Ident Nr. CMS 502	Ident Nr. CMS 520, 530, 520C
E5	LV 4	Lüfter Netzteil	in Baugr. A1	239 305	239 305
F0	Q1	Motorschutzschalter	in Baugr. A21	235 115	235 115
F 1	F 1	Warenabzug (WAZ)	3,15AT / 440V	025 261	025 261
F 2	F 2	Warenabzug (WAZ)	3,15AT / 440V	025 261	025 261
F 3	F 3	Warenabzug (WAZ)	3,15AT / 440V	025 261	025 261
F 4	F 4	Fournisseur	6,3AT / 440V	026809	026809
F 5	F 5	Fournisseur	6,3AT / 440V	026809	026809
F 6	F 6	Fournisseur	6,3AT / 440V	026809	026809
F 8	F 8	Servo	6,3AT / 440V 8AT / 440V	026 809 ---	--- 241866
F 9	F 9	Servo	6,3AT / 440V 8AT / 440V	026 809 ---	--- 241866
F10	F10	Servo	6,3AT / 440V 8AT / 440V	026 809 ---	--- 241866
F11	F11	Netzteil	6,3AT / 440V	026 809	026 809
F12	F12	Netzteil	6,3AT / 440V	026 809	026 809
F13	F13	Netzteil	6,3AT / 440V	026 809	026 809
F16	F16	Beleuchtung	3,15AT / 440V	025 261	025 261
F17	F17	Beleuchtung	3,15AT / 440V	025 261	025 261
F18	F18	Zentralschmierung	2,5AT / 440V		217 465
F20	F20	Flusenentsorgung (FLENT)	2,5AT / 440V	----	217 465
F21	F21	Flusenentsorgung (FLENT)	2,5AT / 440V	----	217 465
F22	F22	Flusenentsorgung (FLENT)	2,5AT / 440V	----	217 465
F_Si1	Si 1	28V abgesichert (Schalter)	1,0 AF	008 748	008 748
F_Si2	Si 2	28V Fadenlängenmessung	1,0 AF	008 748	008 748
F_Si3	Si 3	FKE-Sicherung	1,0 AF	008 748	008 748
F_Si4	Si 4	Batterieladung	1,0 AF	008 748	008 748
F_Si5	Si 5	Ballast Servo (auf Relaiskarte J953)	1,6 AT /440V	236 229	236 229
F_Si6	Si 6	Sicherung Batterieeinschub	6,3AT	026 809	026 809
P1	H1	Signalleuchte komplett		240395	240395
P2	H2	Signalleuchte grün	in Baugr. P1	x	x
P2.1	P2	Signalleuchte gelb	In Baugr. P1	x	x
P3	H3	Signalgeber (Hupe)	in Baugr. P1	x	x
K15A	K15A	Relais Flent	in Baugr. T1	----	221 275
K16A	K16A	Relais Zentralschmierung	in Baugr. A22	----	x
K99A	K99A	Relais Batterieeinschub	in Baugr. J007	x	x
K3M	K3M	Relais Fournisseur rechts	in Baugr. J007	x	x
K4M	K4M	Relais Fournisseur links	in Baugr. J007	x	x
K7M	K7M	Relais Beleuchtung	in Baugr. T1	221 275	221 275
M 1	M 1	Antriebsmotor		240 740	240 740
M 2	M 2	Versatzmotor hinten		241 454	241 454
M 3	M 3	Abzugsmotor		214 279	214 279
M 4	M 4	Kammmotor		214 279	214 279
M 5	M 5	Hilfsabzugsmotor		213871 (opt)	213 871
M 6	M 6	Kammhakenmotor		213 872	213 872
M 7	M 7	Friktions-Fournisseure		219 800	219 800
M 9	M 9	Saugturbine (FLENT)		----	221 172
M 14	M 14	Motor Pumpe Zentralschmierung	in Baugr. A22	----	x
Q1	Y1	Magnet Maschine Ex	in Baugr. A21	235 116	235 116

Rechner OKC3, Ident. Nr.: 257 280.01

STOLL THE RIGHT WAY TO KNIT

Kenn-buchstabe nach EN 61346-2	alte Nr.	Benennung	Wert/Funktion	Ident Nr. CMS 502	Ident Nr. CMS 520, 530, 520C
Q2	Y4	Magnet Einrückstange		026 233	026 233
Q5	Y5	Bremse Motor Abzug	in Motor M3	x	x
Q6	Y6	Bremse Motor Kamm	in Motor M4	x	x
Q7	Y7	Magnet Abzugssperre	in Motor M3	----	----
Q8	Y8	Luftventil		----	----
T1	T1	Haupttrafo		250263	253 299
T2	T2	Vorschalttrafo		300 445	300 445
T3	T3	Trafo SFE -Fournisseure	optional		x
W 1	W 1	Kabel Antriebsmotor		240 295	240 295
W 2	W 2	Kabel Resolver Antrieb		240 296	240 296
W 3	W 3	Kabel Versatzmotor		240 297	240 297
W 4	W 4	Kabel Resolver Versatz		240 298	240 298
W 5	W 5	Kabel Versatzmotor Zusatzbett hi. / li.		----	----
W 6	W 6	Kabel Resolver Versatz Zusatzbett hi./ li.		----	----
W 7	W 7	Kabel Versatzmotor Zusatzbett vo./ re.		----	----
W 8	W 8	Kabel Resolver Versatz Zusatzbett vo./re.		----	----
W 9	W 9	Kabel Warenabzugsmotor		240 291	240 291
W10	W10	Kabel Anpresswalzenmotor		----	----
W11	W11	Kabel Kammotor		240 310	240 310
W12	W12	Kabel Hilfsabzugsmotor		240 467	240 467
W13	W13	Kabel Kammhakenmotor		240 308	240 308
W14	W14	Kabel Fournisseur links		240 464	240 464
W15	W15	Kabel Fournisseur rechts		240 294	240 294
W16	W16	Kabel CAN		----	----
W17	W17	Kabel Elektro		----	----
W18	W18	Kabel Motor Abzug Öffnen/Schließen		----	----
W19	W19	Kabel Schalter HAAB Ö/S		----	----
W20	W20	Kabel Schalter Hauptabzug		240 312	240 312
W22	W22	Kabel Endschalter Versatz		240 292	240 292
W23	W23	Kabel Endschalter Versatz Zu.hi./ li.		----	----
W24	W24	Kabel Endschalter Versatz Zu.vo./ re.		----	----
W25	W25	Kabel Schutzeinrichtungen rechts		253441	253441
W26	W26	Kabel Fadensp. , Signall. , Hupe		252587	252587
W27	W27	Kabel Schocksensoren		240 518	240 518
W28	W28	Kabel Schalter Kamm		240 311	240 311
W29	W29	Kabel Impulsgeber Hilfsabzug		240 468	240 468
W30	W30	Kabel Einrücken		252538	252538
W31	W31	Kabel Längenmesseinrichtung	optional	236 718	236 718
W32	W32	Kabel K/S Antrieb rechts		----	----
W33	W33	Kabel K/S Antrieb links		----	----
W34	W34	Kabel K/S Sensoren		----	----
W35	W35	Kabel Verbindung Leuchten		----	----
W36	W36	Kabel Spgsvers. WAZ / Fournisseur		240 469	240 469
W37	W37	Kabel Spgsvers. SERVO		240 502	240 502
W38	W38	Kabel Spgsvers. FLENT		251231	251231
W39	W39	Kabel Spgsvers. Netzteil		240 505	240 505
W40	W40	Kabel Zuleitung Zentralschmierung	z. T. optional	----	254098
W41	W41	Kabel Ansteuerung Zentralschmierung	z. T. optional	----	254099
W42	W42	Kabel Schalter HIAB/Anpressmotor		240 472	240 472
W43	W43	Kabel Sch. Kammhaken /Warensensor		240 309	240 309
W44	W44	Kabel Signale Hauptschalter		240 517	240 517
W45	W45	Kabel Lüfter Antrieb		240 293	240 293
W46	W46	Kabel Spgsvers. Beleuchtung		236 572	236 572
W47	W47	Kabel Schutzeinrichtungen links		253620	253620
W48	W48	Kabel Zuleitung Trafo		250364	250364
W49	W49	Kabel Zuleitung FKE, Signalleuchte (Tisch)		239 749	239 749

Rechner OKC3, Ident. Nr.: 257 280.01

STOLL
THE RIGHT WAY TO KNIT

Kenn-buchstabe nach EN 61346-2	alte Nr.	Benennung	Wert/Funktion	Ident Nr. CMS 502	Ident Nr. CMS 520, 530, 520C
W50	W50	Kabel Display Color		235283	235283
W51	W51	Kabel Display LVDS		242 421	242 421
W52	W52	Kabel USB 1		253706	253706
W53	W53	Kabel USB 2		253706	253706
W54	W54	Kabel Fadenleitsystem		----	----
W55	W55	Kabel Piezo Zusatzbetten		----	----
W56	W56	Kabel Luftventil	optional	----	----
V1	Z1	Netzfilter		219 133	219 133
V3	Z3	Motorentstörglied Flent		----	008 641

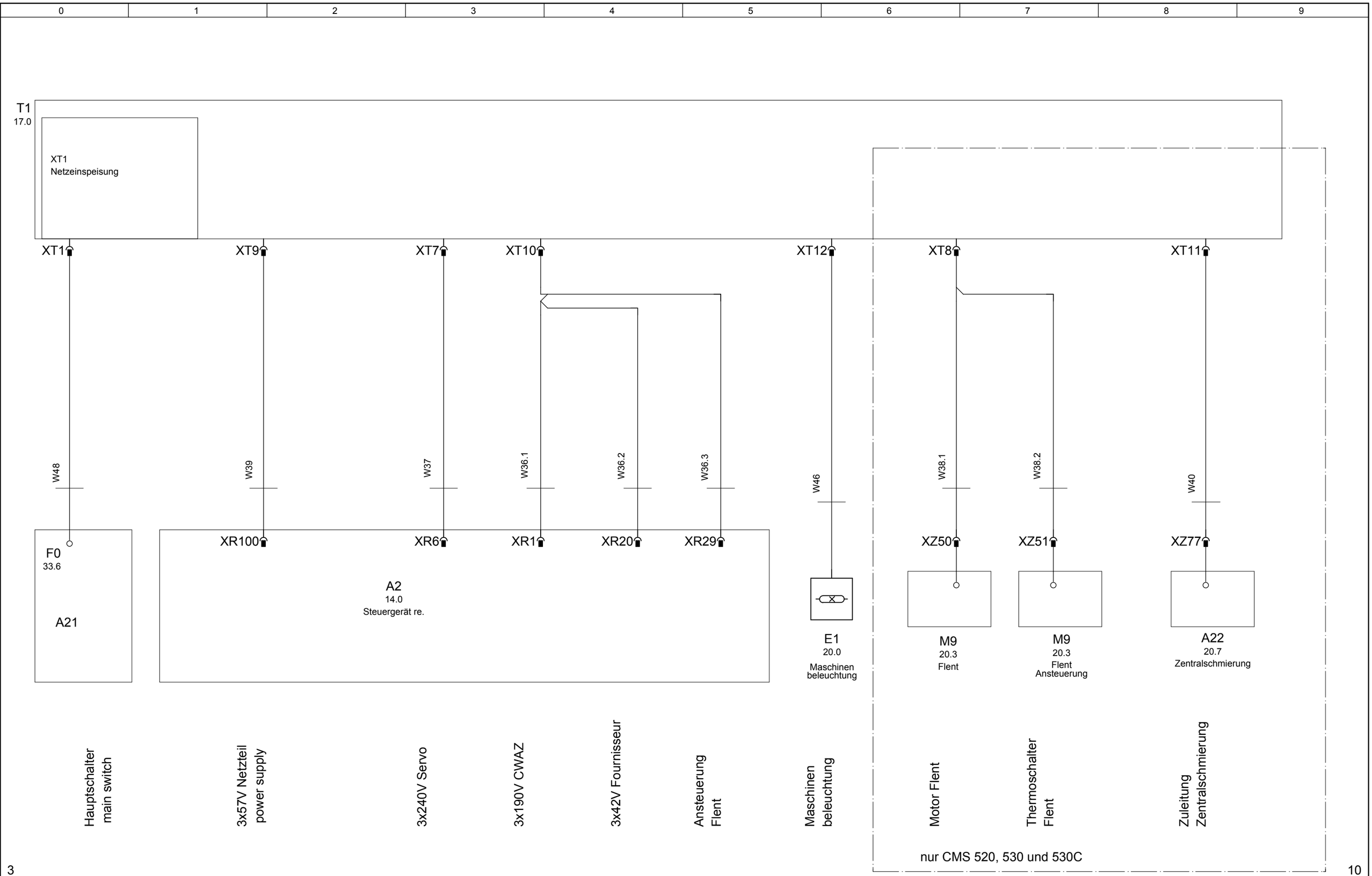

			Datum		Schaltplan 222	STOLL THE RIGHT WAY TO KNIT	H.Stoll GmbH & Co. KG	Blockschaltbild Trafo	Id.Nr. 257 280	=	
			Bearb.	KEH						+	
			Gepr.	21.12.10					Ae.St.01		Bl. 9
Änderung	Datum	Name	Norm		Urspr.	Ers.f.	Ers.d.				35 Bl.

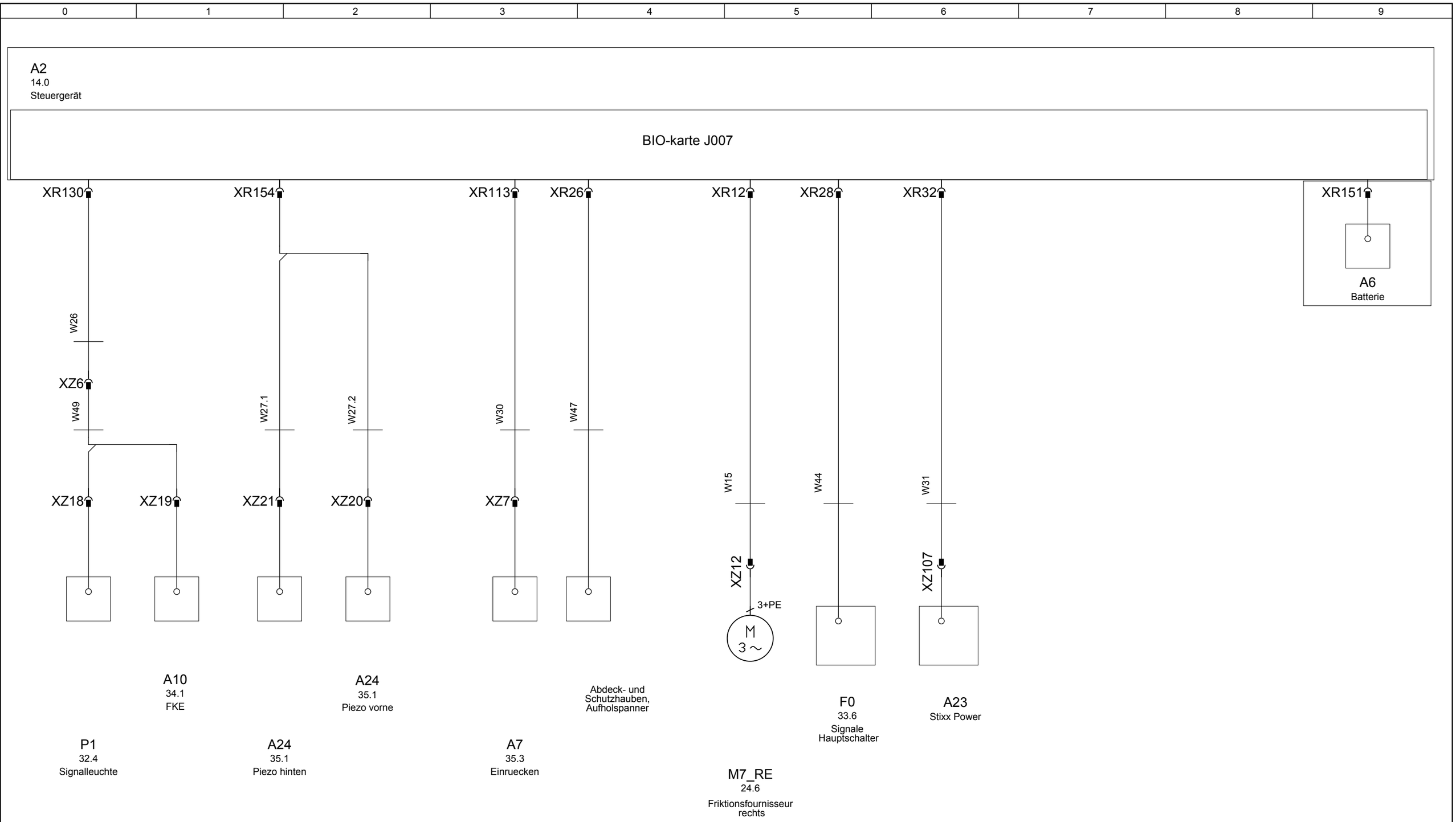

9

11

			Datum		Schaltplan 222	STOLL THE RIGHT WAY TO KNIT	H.Stoll GmbH & Co. KG	Blockschaltbild Steuergerät	Id.Nr. 257 280	=	
			Bearb.	KEH						+	
			Gepr.	21.12.10					Ae.St.01		Bl. 10
Änderung	Datum	Name	Norm		Urspr.	Ers.f.	Ers.d.				35 Bl.

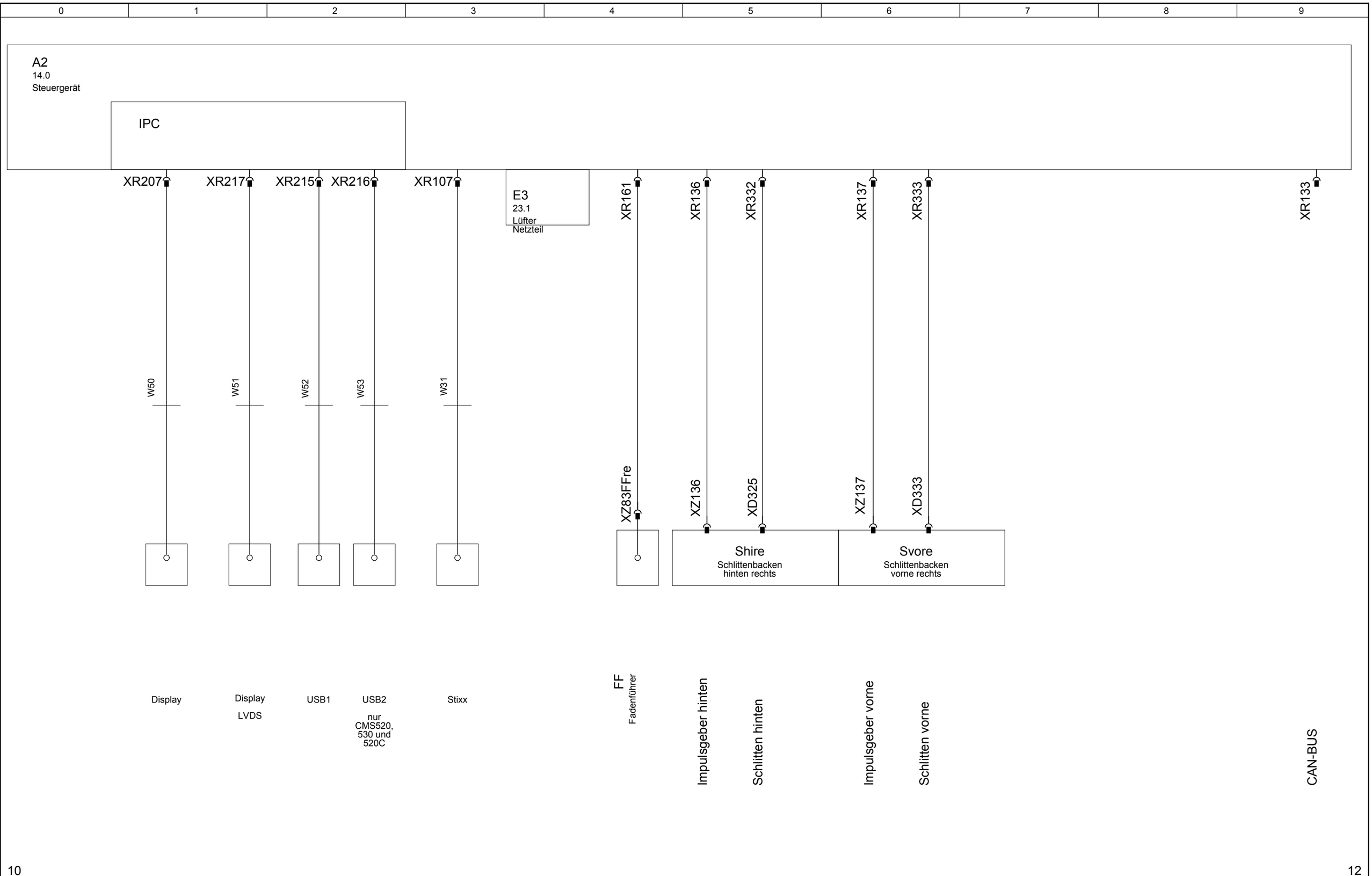

			Datum		Schaltplan 222	STOLL THE RIGHT WAY TO KNIT	H.Stoll GmbH & Co. KG	Blockschaltbild Steuergerät	Id.Nr. 257 280	=	
			Bearb.	KEH						+	
			Gepr.	21.12.10					Ae.St.01		Bl. 11
Änderung	Datum	Name	Norm		Urspr.	Ers.f.	Ers.d.				35 Bl.

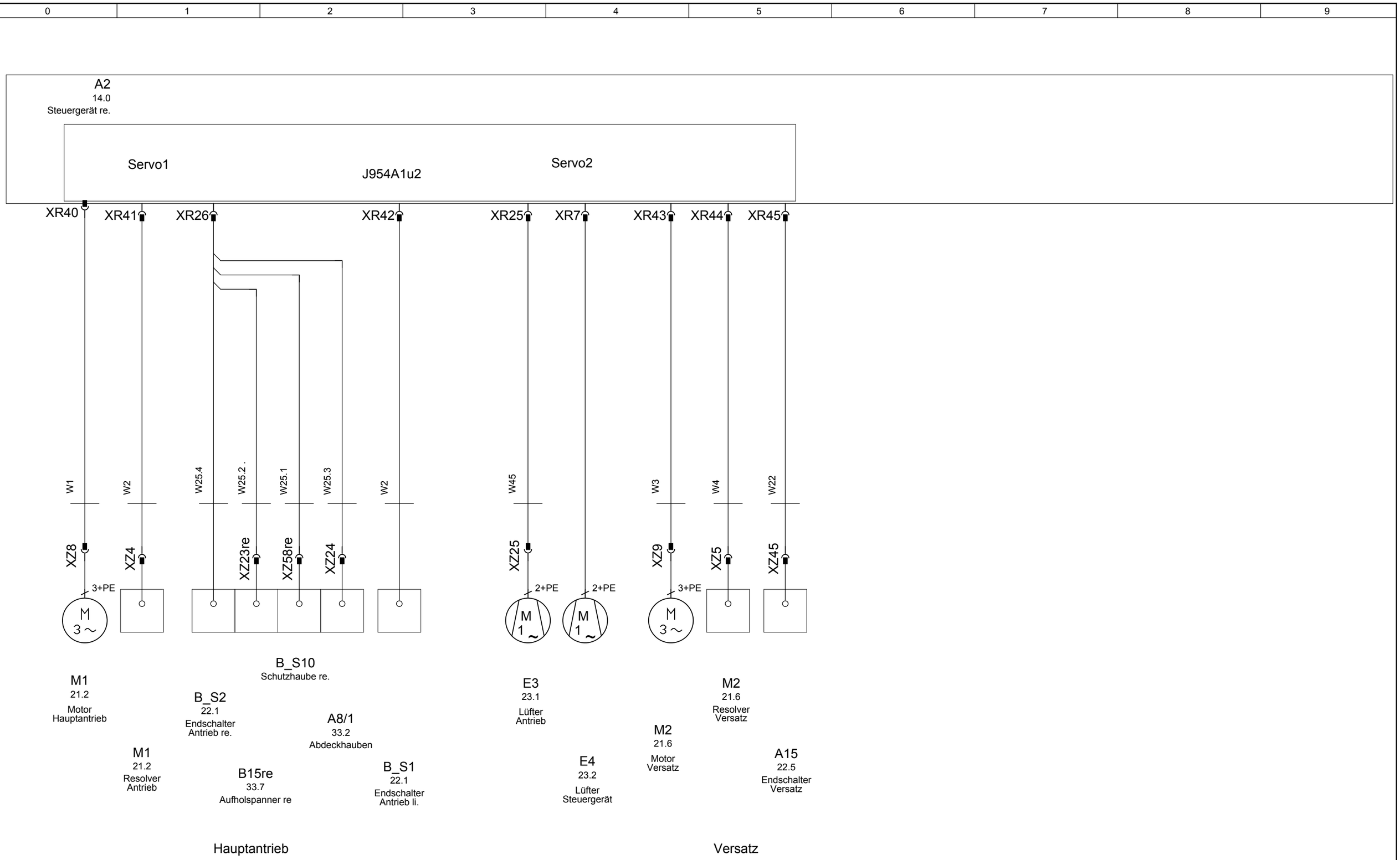

			Datum		Schaltplan 222	STOLL THE RIGHT WAY TO KNIT	H.Stoll GmbH & Co. KG	Blockschaltbild Servo Antrieb und Versatz	Id.Nr. 257 280	=	
			Bearb.	KEH						+	
			Gepr.	21.12.10					Ae.St.01		Bl. 12
Änderung	Datum	Name	Norm		Urspr.	Ers.f.	Ers.d.				35 Bl.

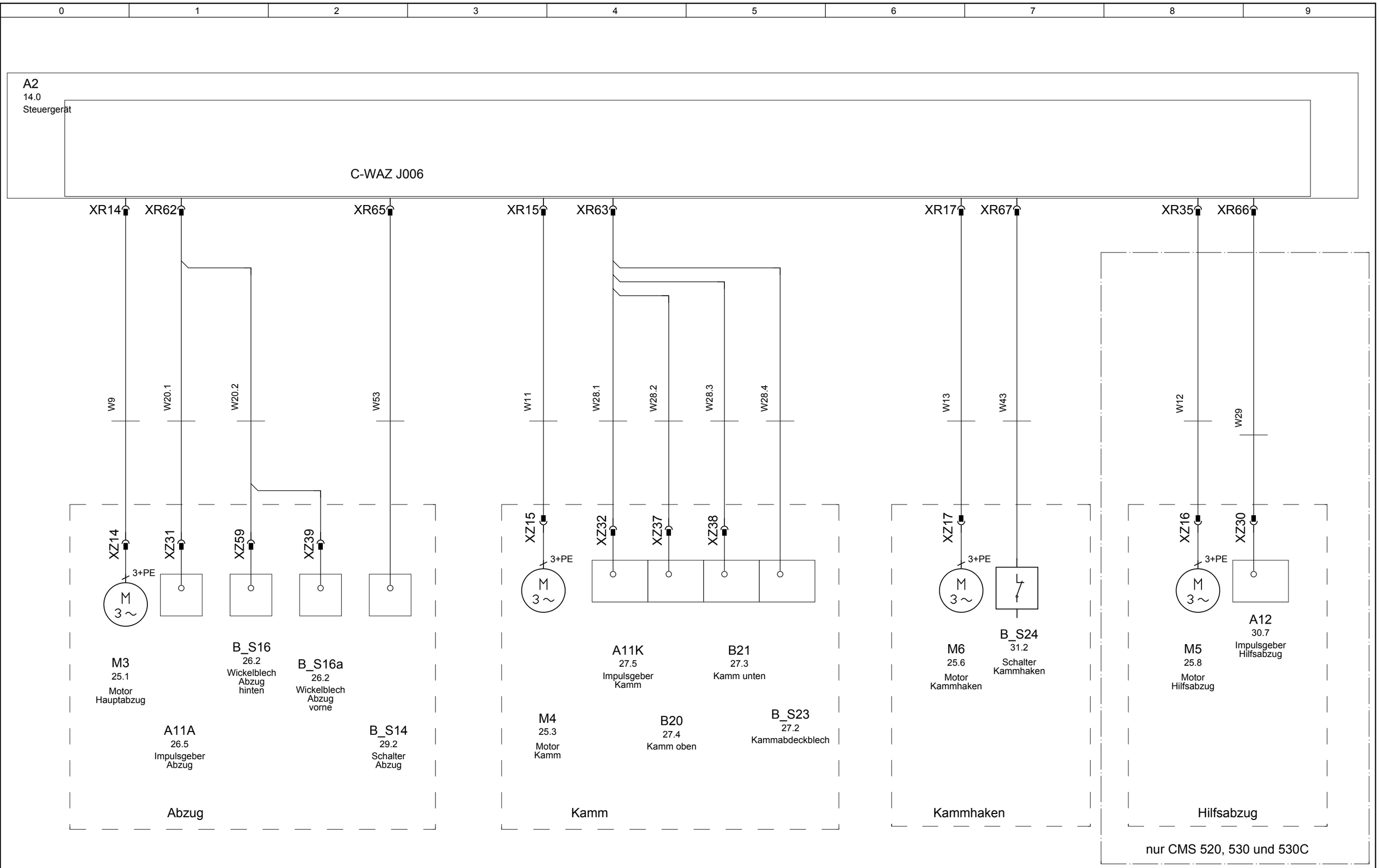

12

14

			Datum		Schaltplan 222	STOLL THE RIGHT WAY TO KNIT	H.Stoll GmbH & Co. KG	Blockschaltbild Hauptabzug und Kamm	Id.Nr. 257 280	=
			Bearb.	KEH						+
			Gepr.	21.12.10					Ae.St.01	Bl. 13
Änderung	Datum	Name	Norm		Urspr.	Ers.f.	Ers.d.			35 Bl.

A2
13.0
Verdrahtungssystem

Rückseite

J000_2=Servo	J007_1=BIO E2	J006_2=CWAZ E2	J965 B=NCPU	J943C=SM-Endstufen	J943D=SM-Endstufen	J923_2=Netzteil
J000_1=Servo	J007_1=Bio E2	J006_1=CWAZ E2	J010=IPC P8	J009=Power CPU		J923_1=Netzteil

13

XR1=Stromversorgung WAZ
XR6=Stromversorgung Servo
XR7=Lüfter_1_Steuergerät
XR11=Fournisseur links
XR12=Fournisseur rechts
XR14=Motor Warenabzug
XR15=Motor Kamm
XR17=Motor Kammhaken
XR20=Stromversorgung 42/24VAC
XR25=Lüfter Hauptantriebsmotor
XR26=Schutzeinrichtungen, Aufholspanner
XR28=Signale Hauptschalter
XR29=Ansteuerung Flent
XR32=FLM_Power
XR35=Motor Hilfsabzug
XR40=Motor Achse1
XR41=Resolver Achse1
XR42=Endschalter Achse1
XR43=Motor Achse2
XR44=Resolver Achse2
XR45=Endschalter Achse2
XR62=Sensoren Hauptabzug
XR63=Sensoren Kamm
XR64=Hilfsabzug offen
XR65=Sensoren Hauptabzug
XR66=Sensoren Hilfsabzug
XR67=Sensoren Kammhaken
XR68=Zentralschmierung
XR100=Netzteil Zuleitung 57V ~
XR107=Fadenlängenmessung
XR113=Einrückstange
XR121=Reserve
XR130=FKE, Leuchte
XR133=CAN
XR136=Nadelimpulsgeber hinten
XR137=Nadelimpulsgeber vorne
XR151=Batterie
XR152=Abstellungen, Endschalter li.
XR154=Piezogeber Nadelbett vo. + hi.
XR161=Fadenführer
XR207=Tastatur/Display-Contr. BUS//>
XR215=USB 1
XR216=USB 2
XR217=Display LVDS
XR332=Schlitten hinten
XR333=Schlitten Leistung vorne

15

Trafo

XT1=Zuleitung

XT7=Servo

XT8=Flent

XT9=Netzteil/Beleuchtung

XT10=Abzug/Kamm/Fournisseur

XT11=Zentralschmierung

XT12=Beleuchtung

Hauptschalter

X1=Netzanschluss Hauptschalter

X2=Zusatzklemmen Trafo

Sensoren / Aktoren extern

XZ4=Resolver Hauptantrieb

XZ5=Resolver Versatz

XZ6=Zwischenstecker FKE,Signalleuchte

XZ7=Einrücken

XZ8=Motor Hauptantrieb

XZ9=Motor Versatz

XZ11=Fournisseur links

XZ12=Fournisseur rechts

XZ14=Motor Abzug

XZ15=Motor Kamm

XZ16=Motor Hilfsabzug

XZ17=Motor Kammhaken

XZ18=Signalleuchte

XZ19=FKE

XZ20=Piezo NB vorne

XZ21=Piezo NB hinten

XZ23re=Aufholspanner rechts

XZ24=Abdeckhauben

XZ31=Impulsgeber Abzug

XZ32=Impulsgeber Kamm

XZ34=Bremse /Temperatur Kamm

XZ35=Bremse /Temperatur Abzug

XZ37=Position Kamm oben

XZ38=Position Kamm unten

XZ39=Wickelblech Abzug hi.

XZ58re=Schutzhaube rechts

XZ59=Wickelblech Abzug vo.

XZ45=Endschalter Versatz

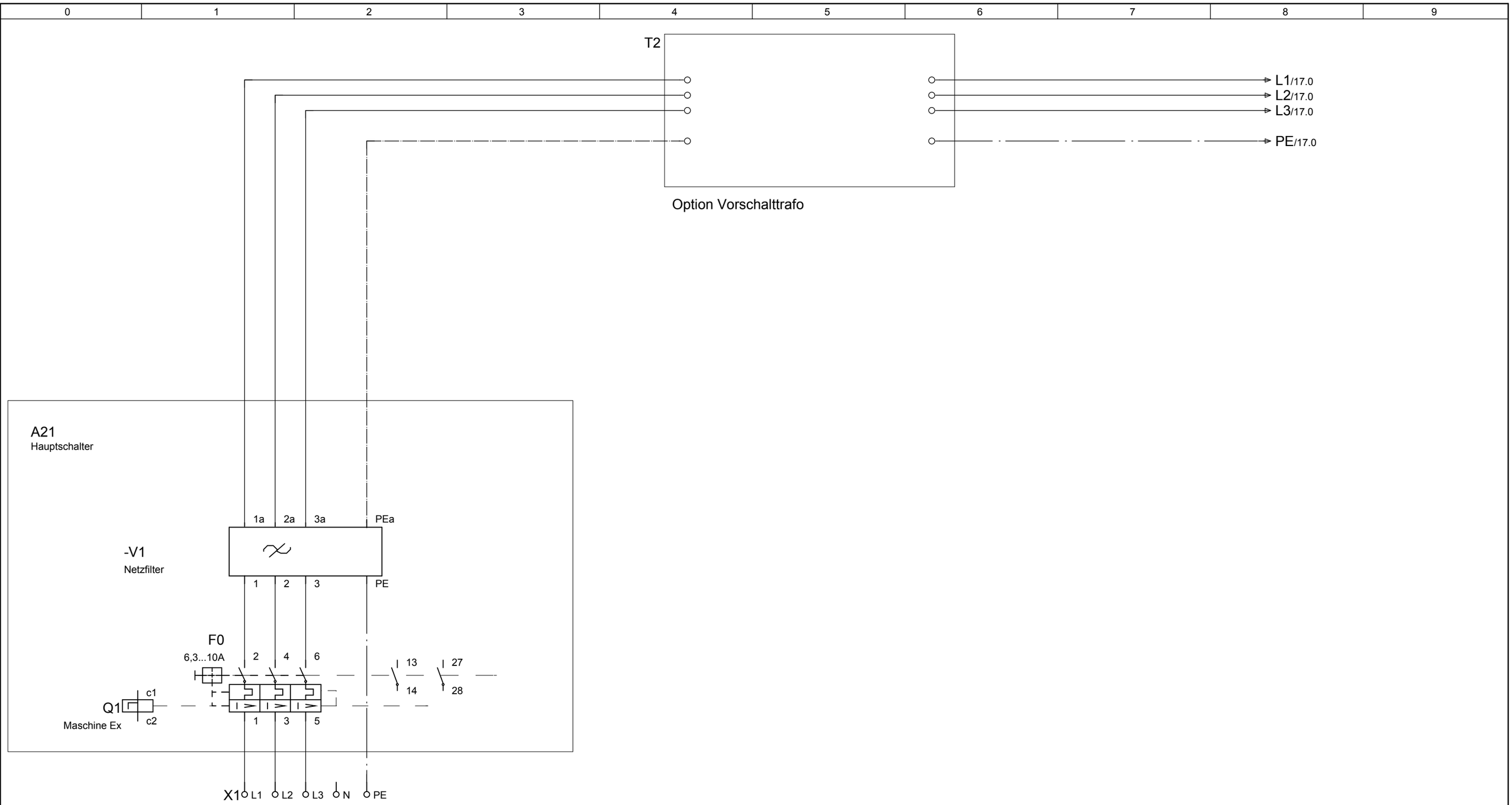

			Datum		Schaltplan 222	STOLL THE RIGHT WAY TO KNIT	H.Stoll GmbH & Co. KG	Einspeisung	Id.Nr. 257 280	=
			Bearb.	KEH						+
			Gepr.	21.12.10					Ae.St.01	Bl. 16
Änderung	Datum	Name	Norm		Urspr.	Ers.f.	Ers.d.			35 Bl.

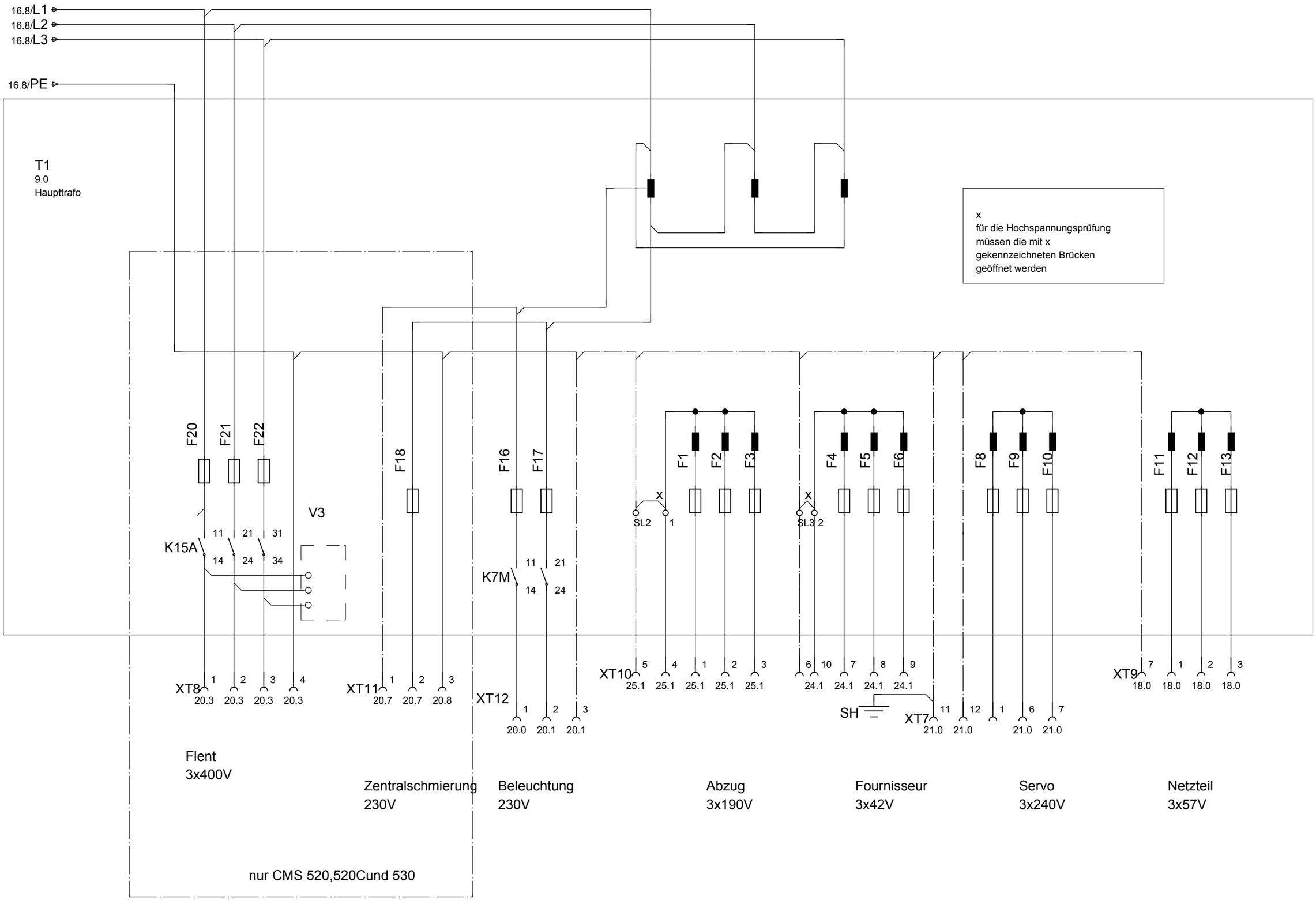

			Datum		Schaltplan 222		STOLL THE RIGHT WAY TO KNIT	H.Stoll GmbH & Co. KG	Transformator	Id.Nr. 257 280	=
			Bearb.	KEH							+
			Gepr.	21.12.10						Ae.St.01	Bl. 17
Änderung	Datum	Name	Norm		Urspr.	Ers.f.		Ers.d.			35 Bl.

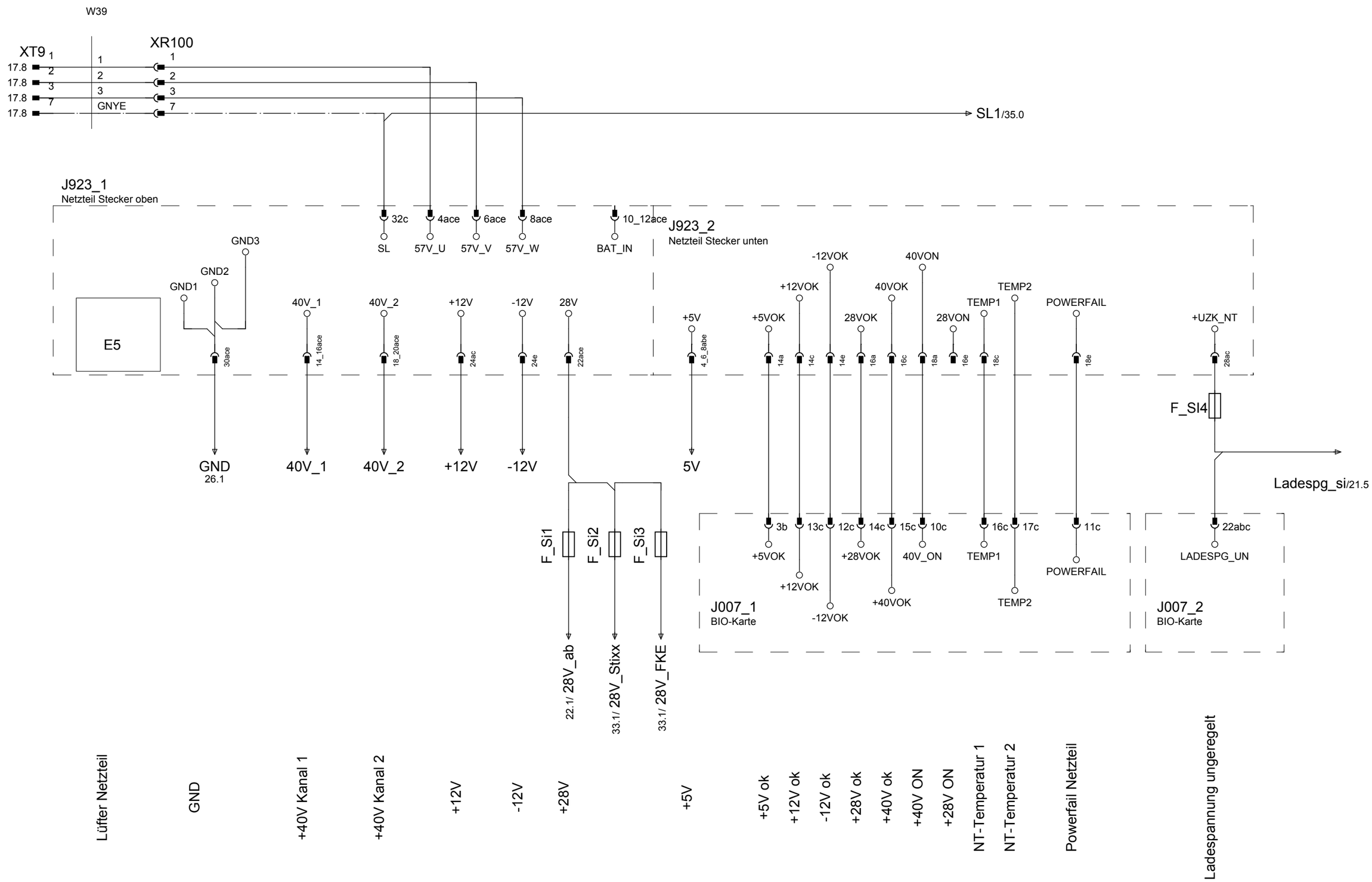

17

19

			Datum		Schaltplan 222	STOLL THE RIGHT WAY TO KNIT	H.Stoll GmbH & Co. KG	Netzteil	Id.Nr. 257 280	=
			Bearb.	KEH						+
			Gepr.	21.12.10					Ae.St.01	Bl. 18
Änderung	Datum	Name	Norm		Urspr.	Ers.f.	Ers.d.			35 Bl.

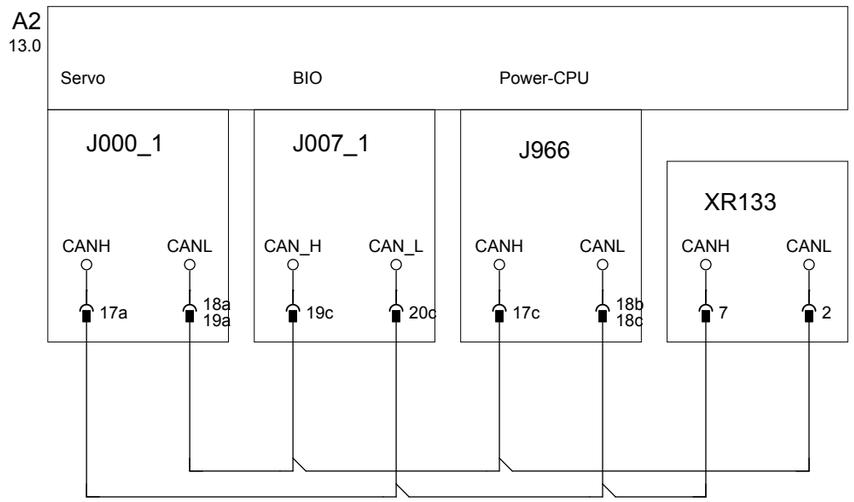

			Datum		Schaltplan 222	STOLL THE RIGHT WAY TO KNIT	H.Stoll GmbH & Co. KG	CAN-BUS	Id.Nr. 257 280	=
			Bearb.	KEH						+
			Gepr.	21.12.10					Ae.St.01	Bl. 19
Änderung	Datum	Name	Norm		Urspr.	Ers.f.	Ers.d.			35 Bl.

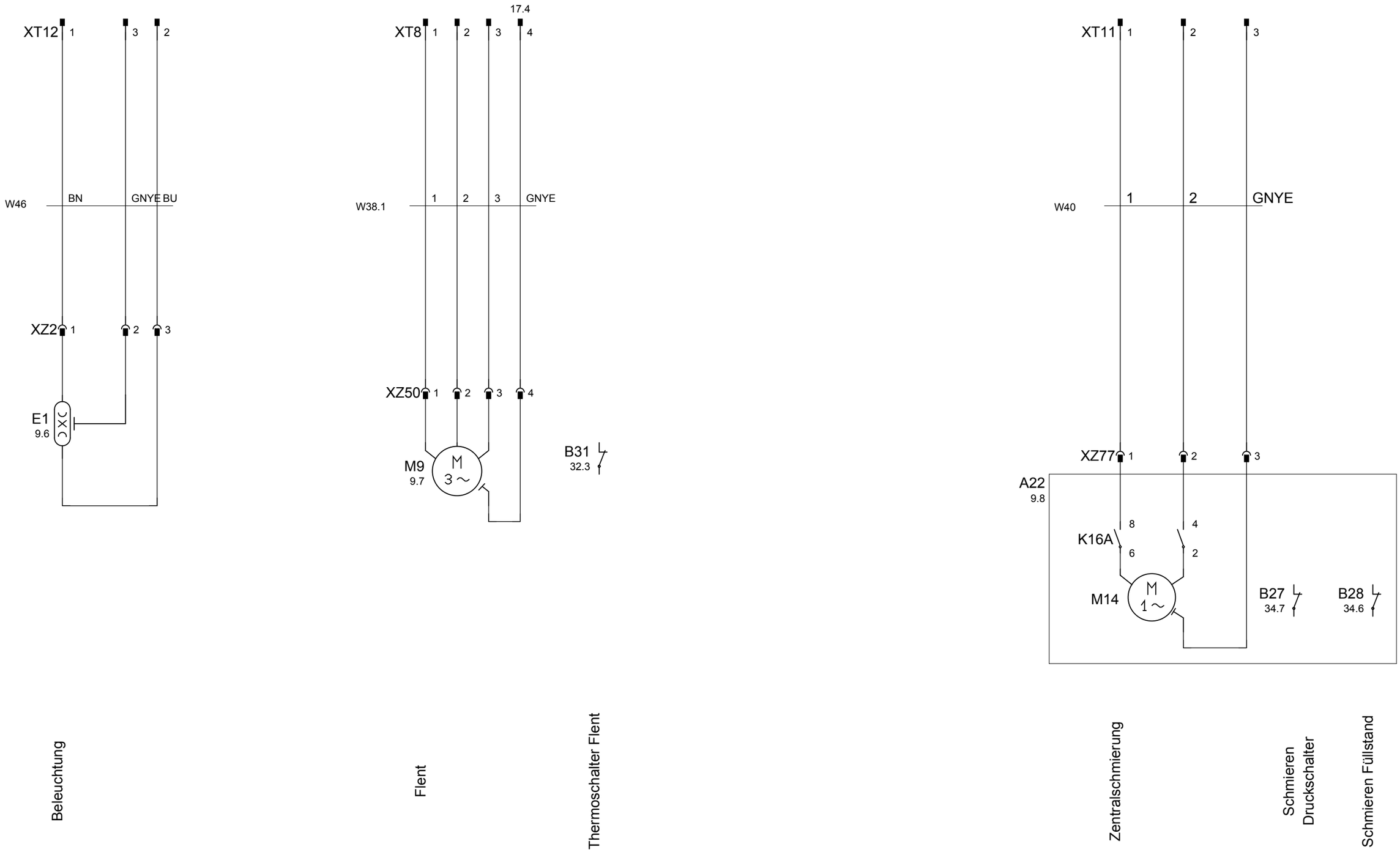

nur CMS 520,530 und 520C

19 21

			Datum		Schaltplan 222	STOLL THE RIGHT WAY TO KNIT	H.Stoll GmbH & Co. KG	Beleuchtung Flusenentsorgung Zentralschmierung	Id.Nr. 257 280
			Bearb.	KEH					
			Gepr.	21.12.10					Ae.St.01
Änderung	Datum	Name	Norm		Urspr.	Ers.f.	Ers.d.		

=
+
Bl. 20
35 Bl.

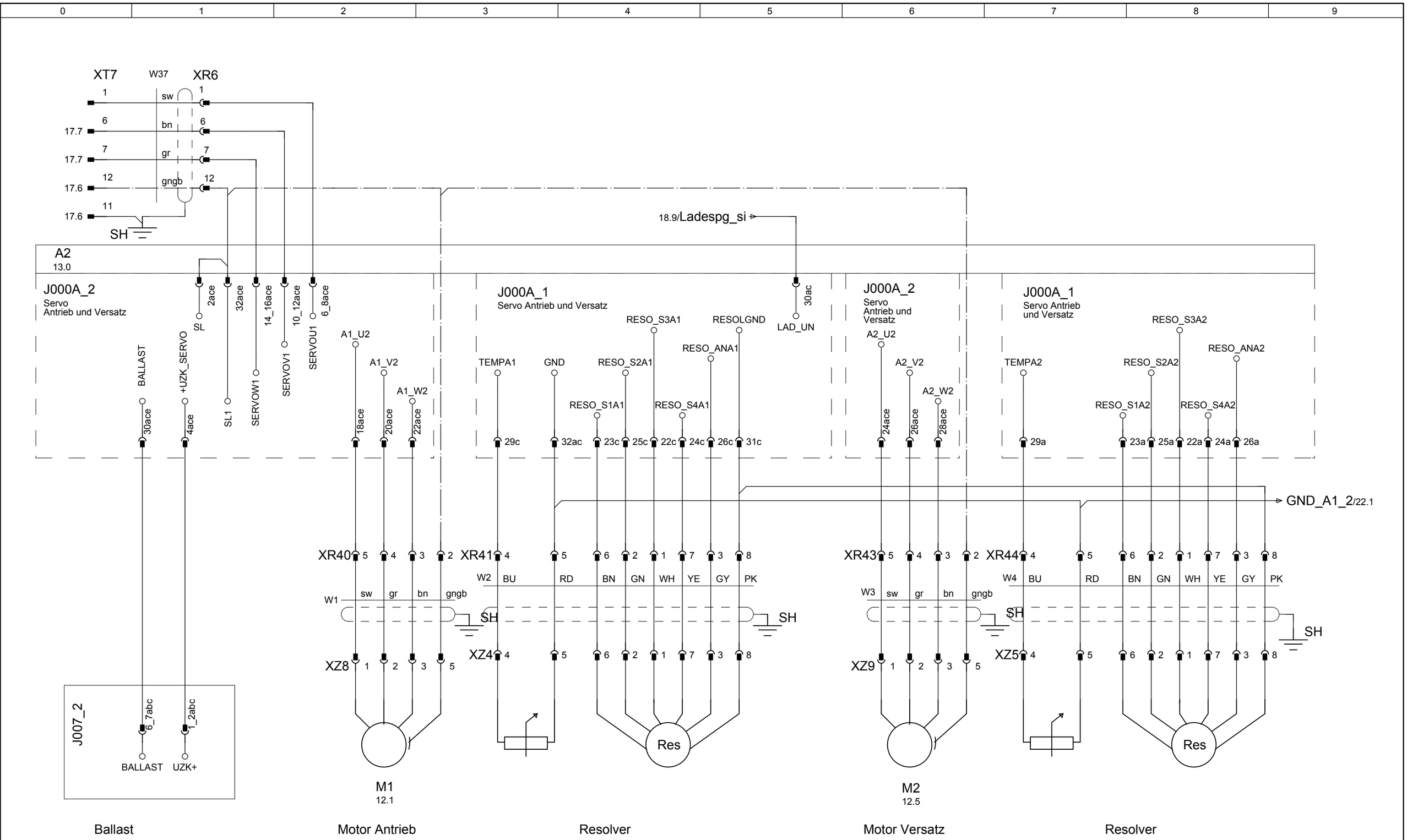

20

22

			Datum		Schaltplan 222	STOLL THE RIGHT WAY TO KNIT	H.Stoll GmbH & Co. KG	Servo Antrieb und Versatz	Id.Nr. 257 280	=
			Bearb.	KEH						+
			Gepr.	21.12.10					Ae.St.01	Bl. 21
Änderung	Datum	Name	Norm		Urspr.	Ers.f.	Ers.d.			35 Bl.

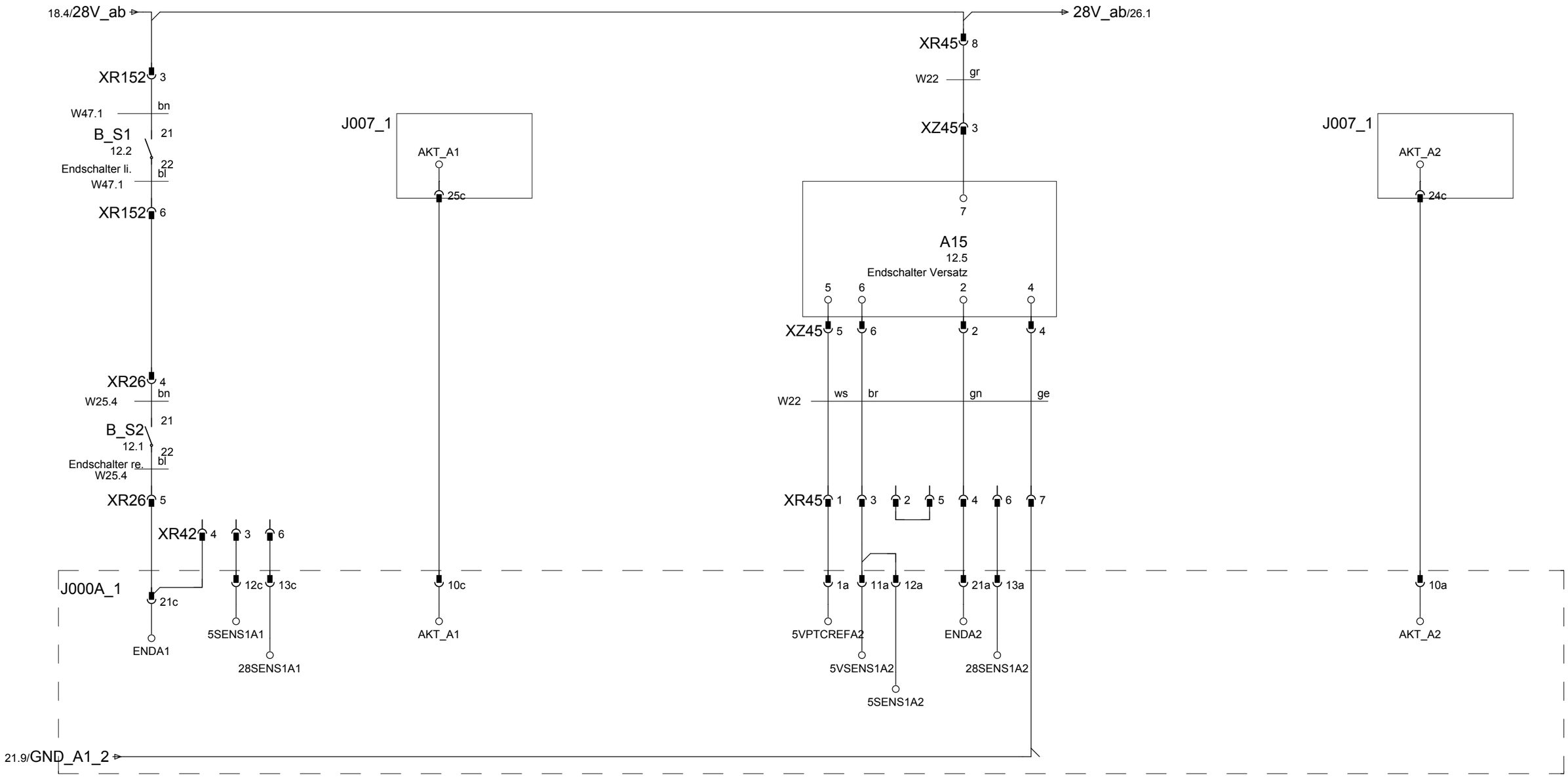

21

23

			Datum		Schaltplan 222	STOLL THE RIGHT WAY TO KNIT	H.Stoll GmbH & Co. KG	Eingänge Servo HA+V	Id.Nr. 257 280	=
			Bearb.	KEH						+
			Gepr.	21.12.10					Ae.St.01	Bl. 22
Änderung	Datum	Name	Norm		Urspr.	Ers.f.	Ers.d.			35 Bl.

A2
13.0

J000A_1

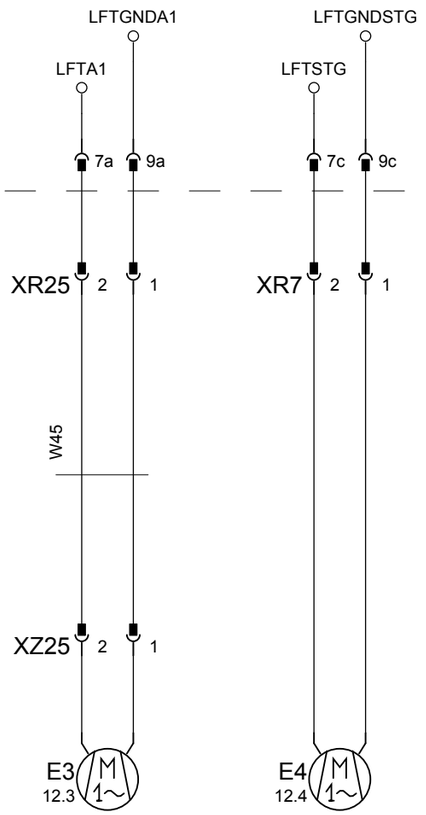

Lüfter
Motor
Antrieb

Lüfter
Steuergerät

			Datum		Schaltplan 222	STOLL THE RIGHT WAY TO KNIT	H.Stoll GmbH & Co. KG	Ausgänge Servo HA+V	Id.Nr. 257 280	=
			Bearb.	KEH						+
			Gepr.	21.12.10					Ae.St.01	Bl. 23
Änderung	Datum	Name	Norm		Urspr.	Ers.f.	Ers.d.			35 Bl.

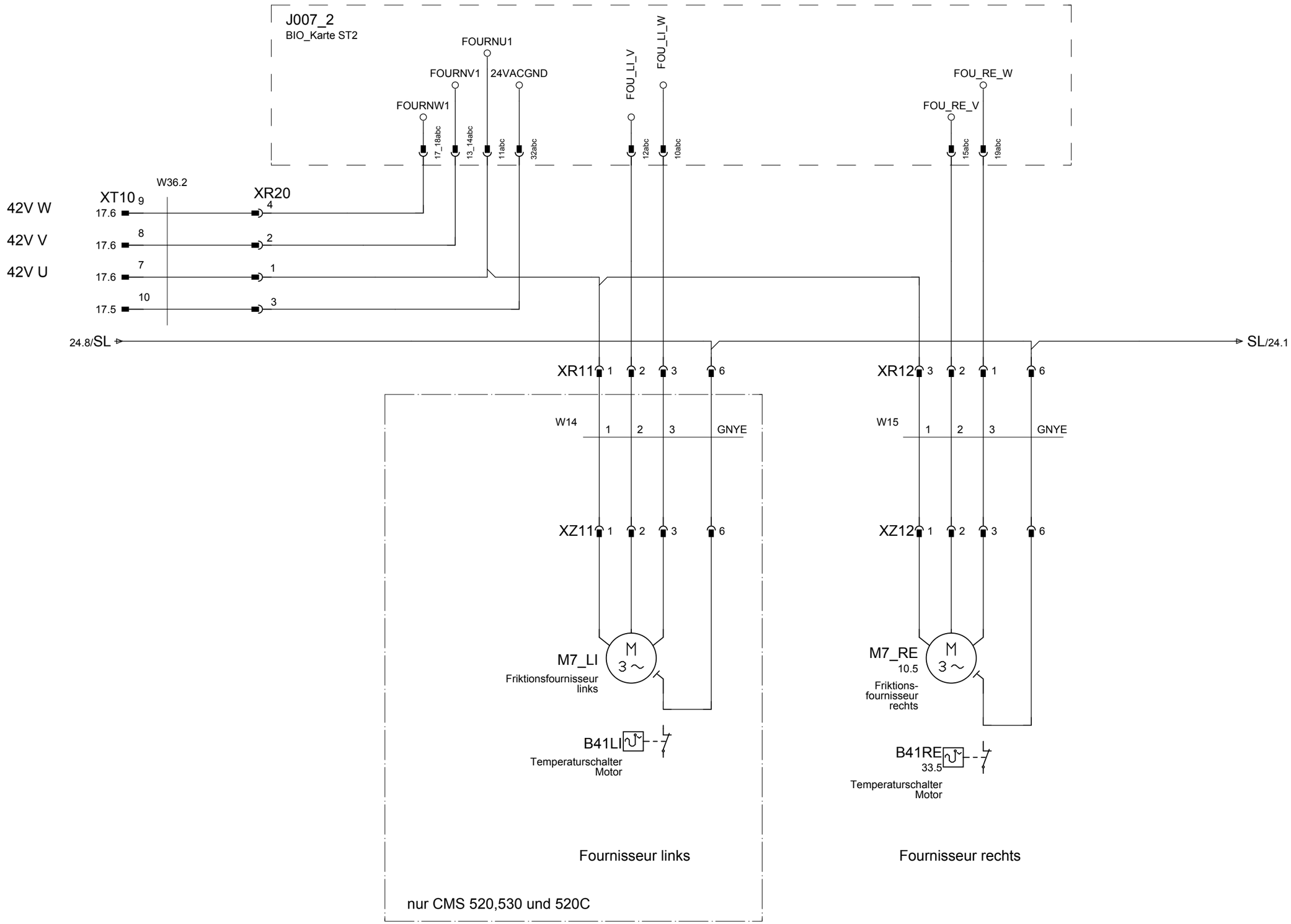

23

25

			Datum		Schaltplan 222	STOLL THE RIGHT WAY TO KNIT	H.Stoll GmbH & Co. KG	Friktionsfournisseur	Id.Nr. 257 280 = +
			Bearb.	KEH					
			Gepr.	21.12.10					Ae.St.01 Bl. 24
Änderung	Datum	Name	Norm		Urspr.	Ers.f.	Ers.d.		35 Bl.

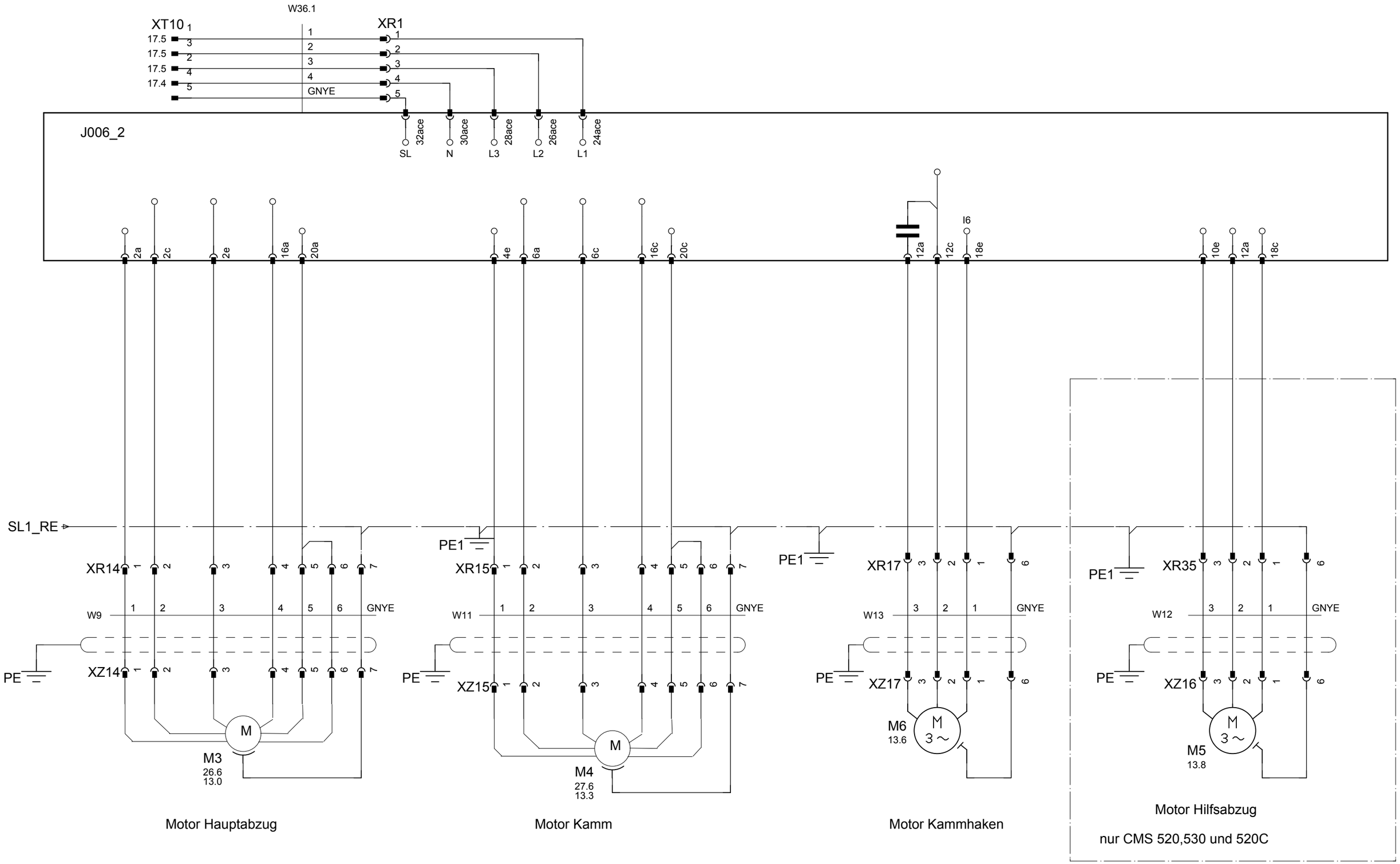

24

26

			Datum		Schaltplan 222	STOLL THE RIGHT WAY TO KNIT	H.Stoll GmbH & Co. KG	Abzug und Kamm	Id.Nr. 257 280
			Bearb.	KEH					
			Gepr.	21.12.10					Ae.St.01
Änderung	Datum	Name	Norm		Urspr.	Ers.f.	Ers.d.		

=
+

Bl. 25

35 Bl.

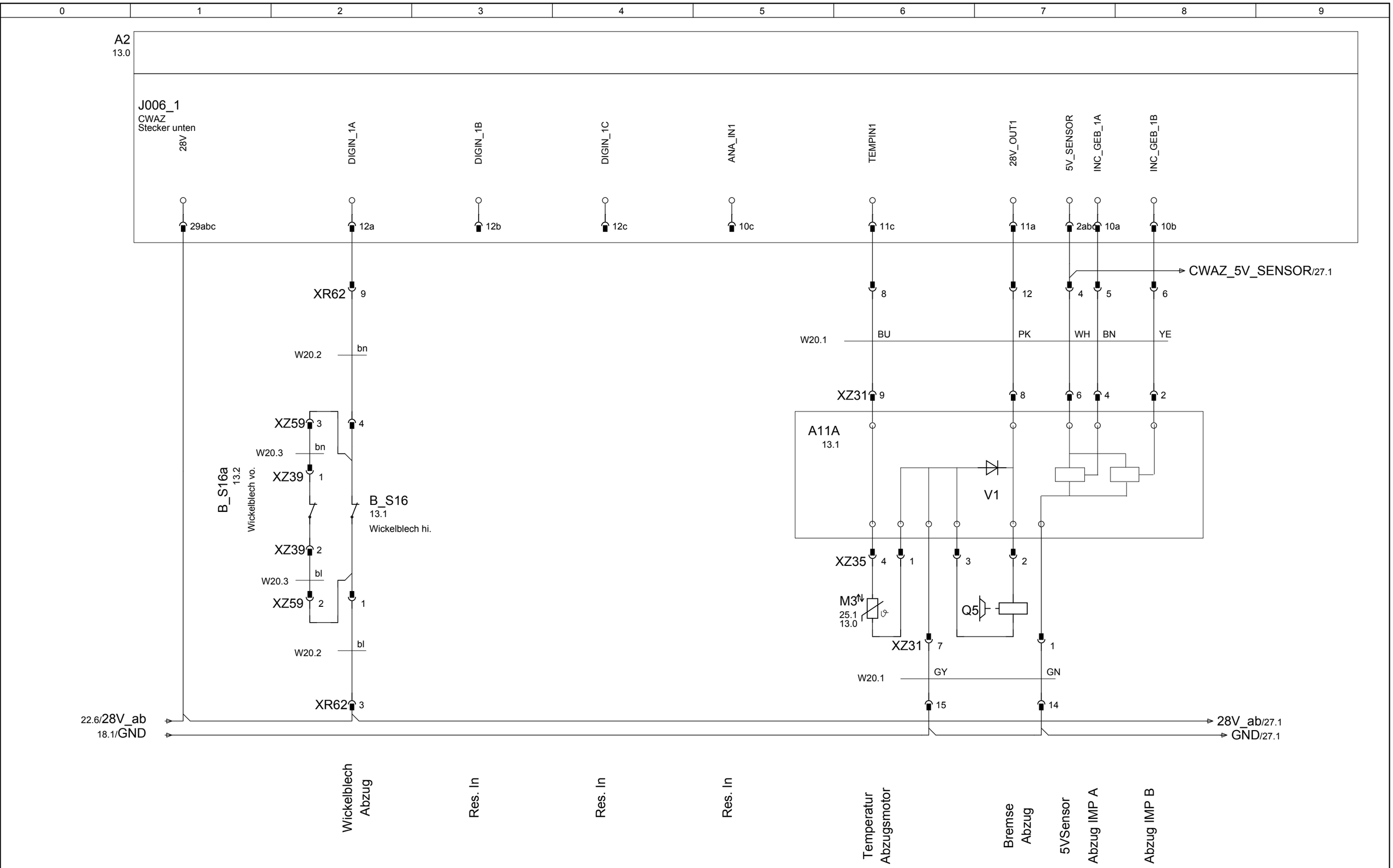

			Datum		Schaltplan 222	STOLL THE RIGHT WAY TO KNIT	H.Stoll GmbH & Co. KG	Signale Abzug XR62	Id.Nr. 257 280	=	
			Bearb.	KEH						+	
			Gepr.	21.12.10					Ae.St.01		Bl. 26
Änderung	Datum	Name	Norm		Urspr.	Ers.f.	Ers.d.				35 Bl.

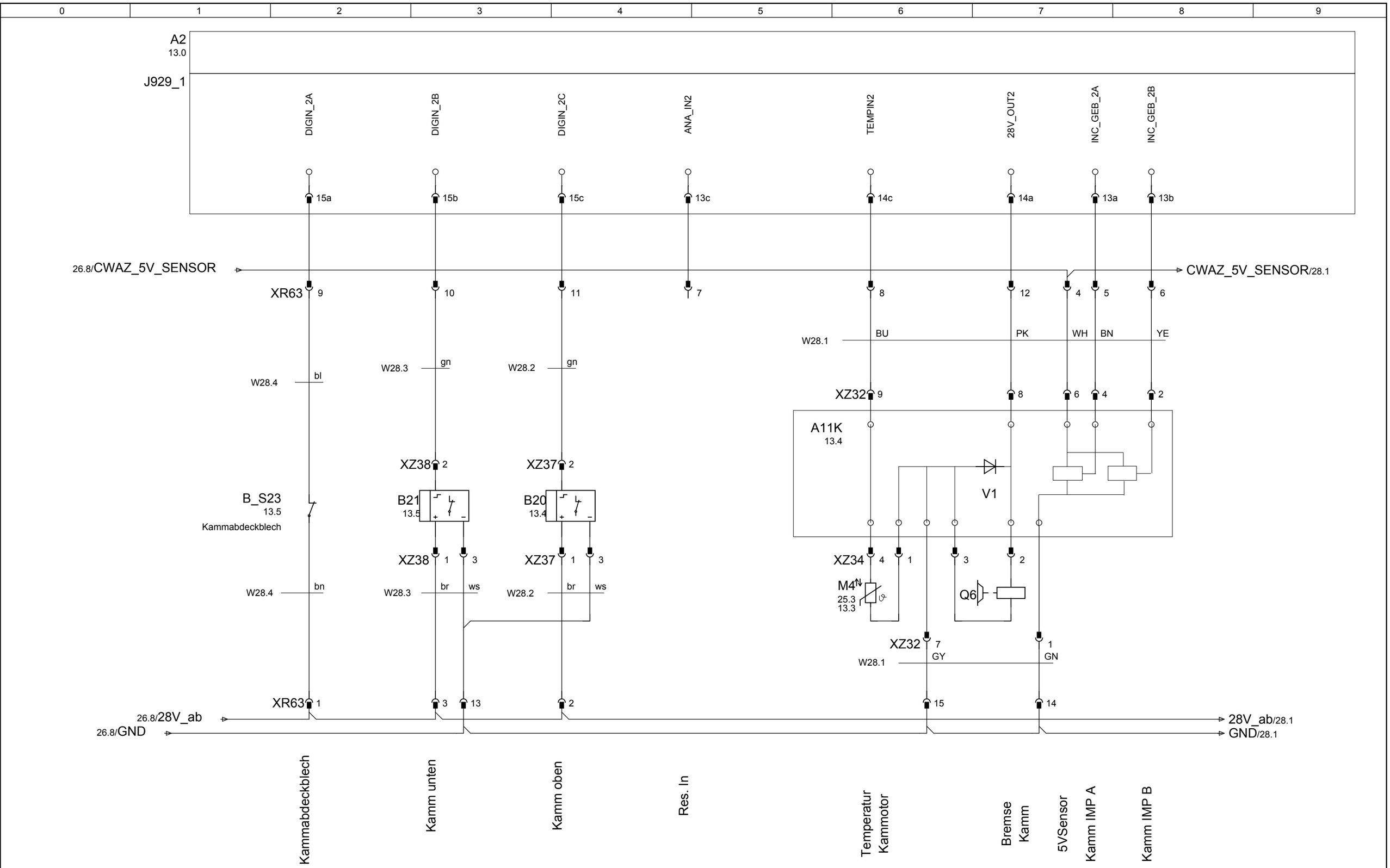

26

28

			Datum		Schaltplan 222	STOLL THE RIGHT WAY TO KNIT	H.Stoll GmbH & Co. KG	Signal Kamm XR63	Id.Nr. 257 280	=
			Bearb.	KEH						+
			Gepr.	21.12.10					Ae.St.01	Bl. 27
Änderung	Datum	Name	Norm		Urspr.	Ers.f.	Ers.d.			35 Bl.

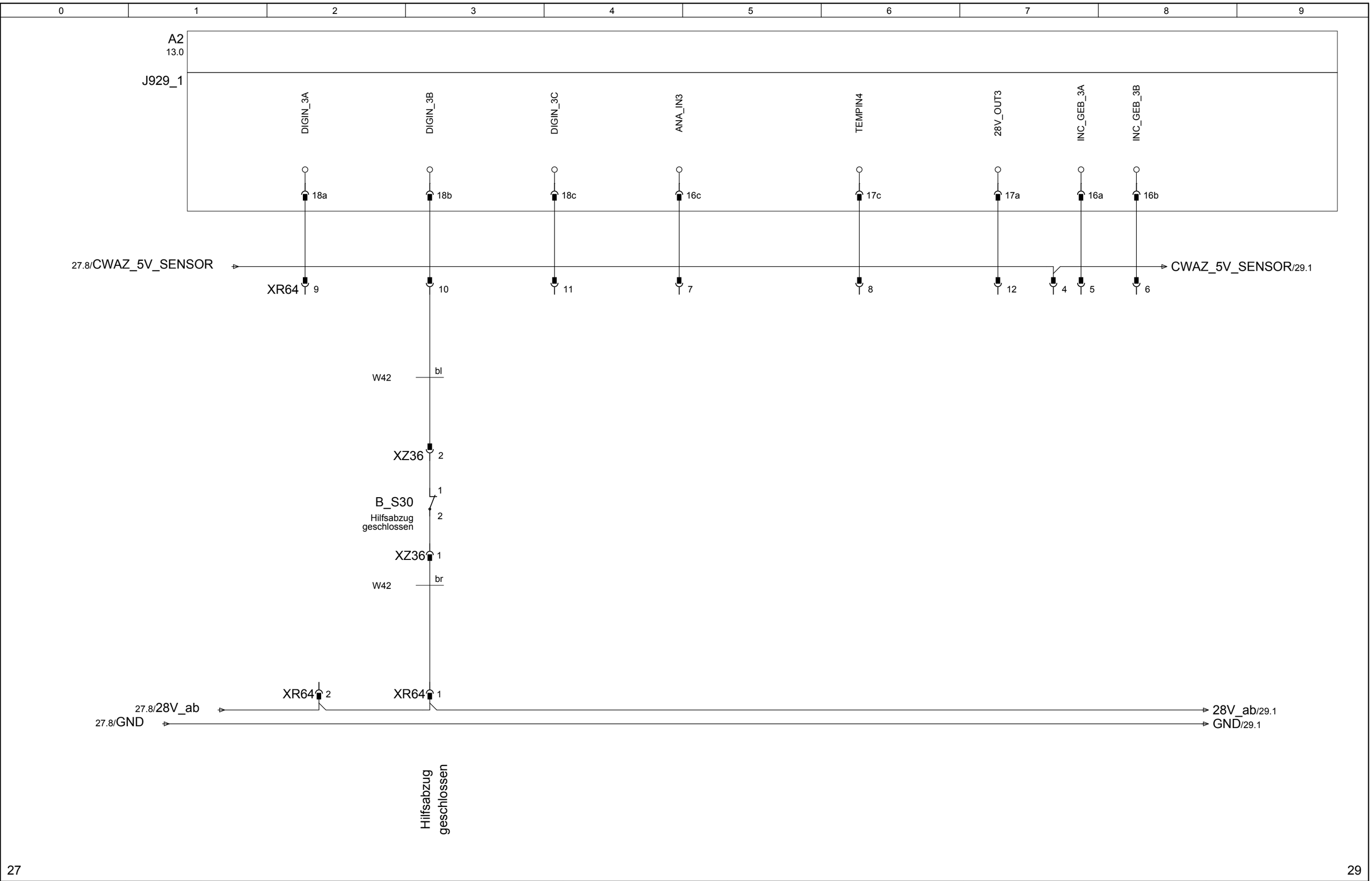

			Datum		Schaltplan 222	STOLL THE RIGHT WAY TO KNIT	H.Stoll GmbH & Co. KG	Signal Hilfsabzug offen XR64	Id.Nr. 257 280	=	
			Bearb.	KEH						+	
			Gepr.	21.12.10					Ae.St.01		Bl. 28
Änderung	Datum	Name	Norm		Urspr.	Ers.f.	Ers.d.				35 Bl.

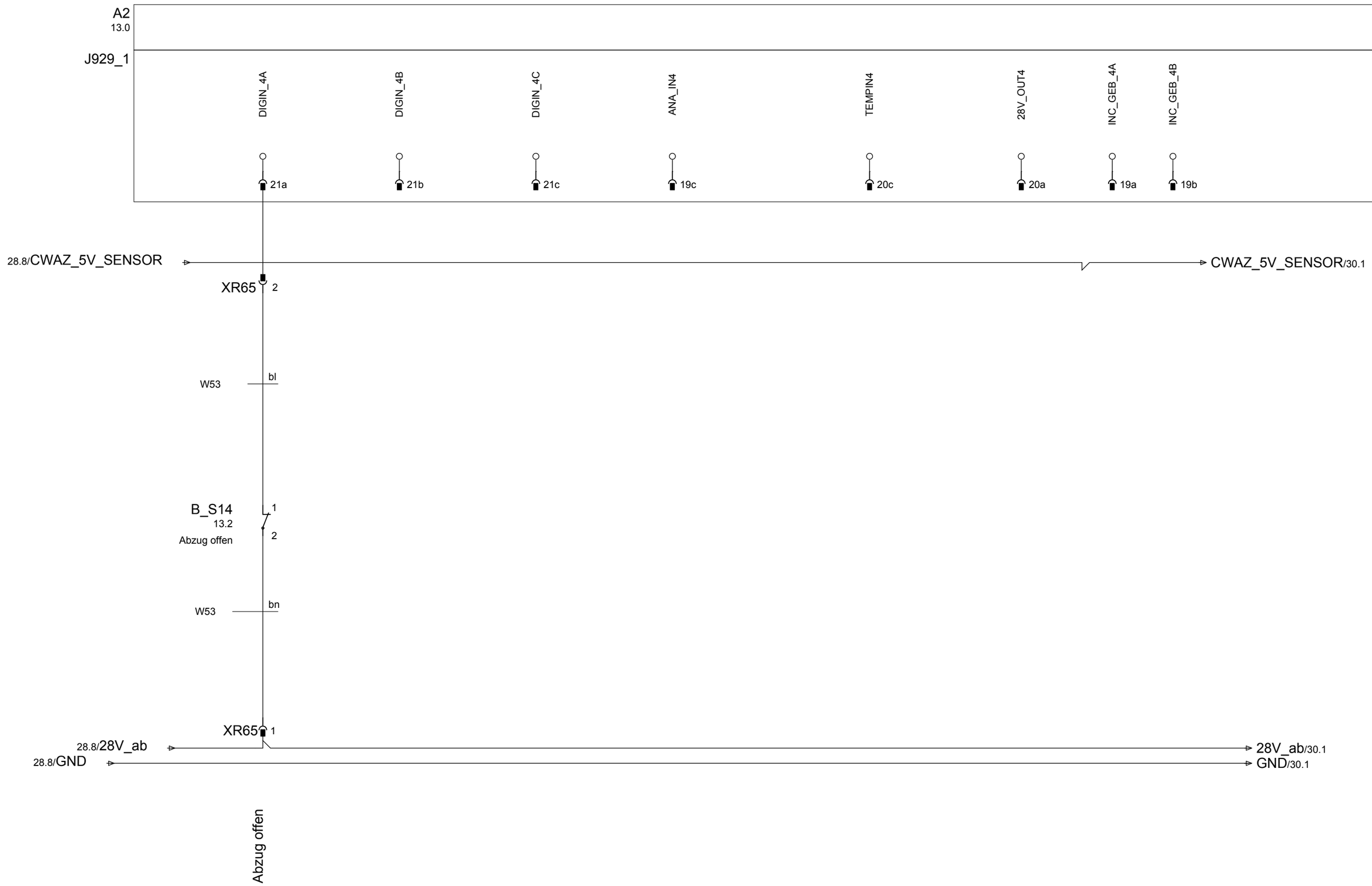

28

30

			Datum		Schaltplan 222	STOLL THE RIGHT WAY TO KNIT	H.Stoll GmbH & Co. KG	Signal Abzug offen XR65	Id.Nr. 257 280	=	
			Bearb.	KEH						+	
			Gepr.	21.12.10					Ae.St.01		Bl. 29
Änderung	Datum	Name	Norm		Urspr.	Ers.f.	Ers.d.				35 Bl.

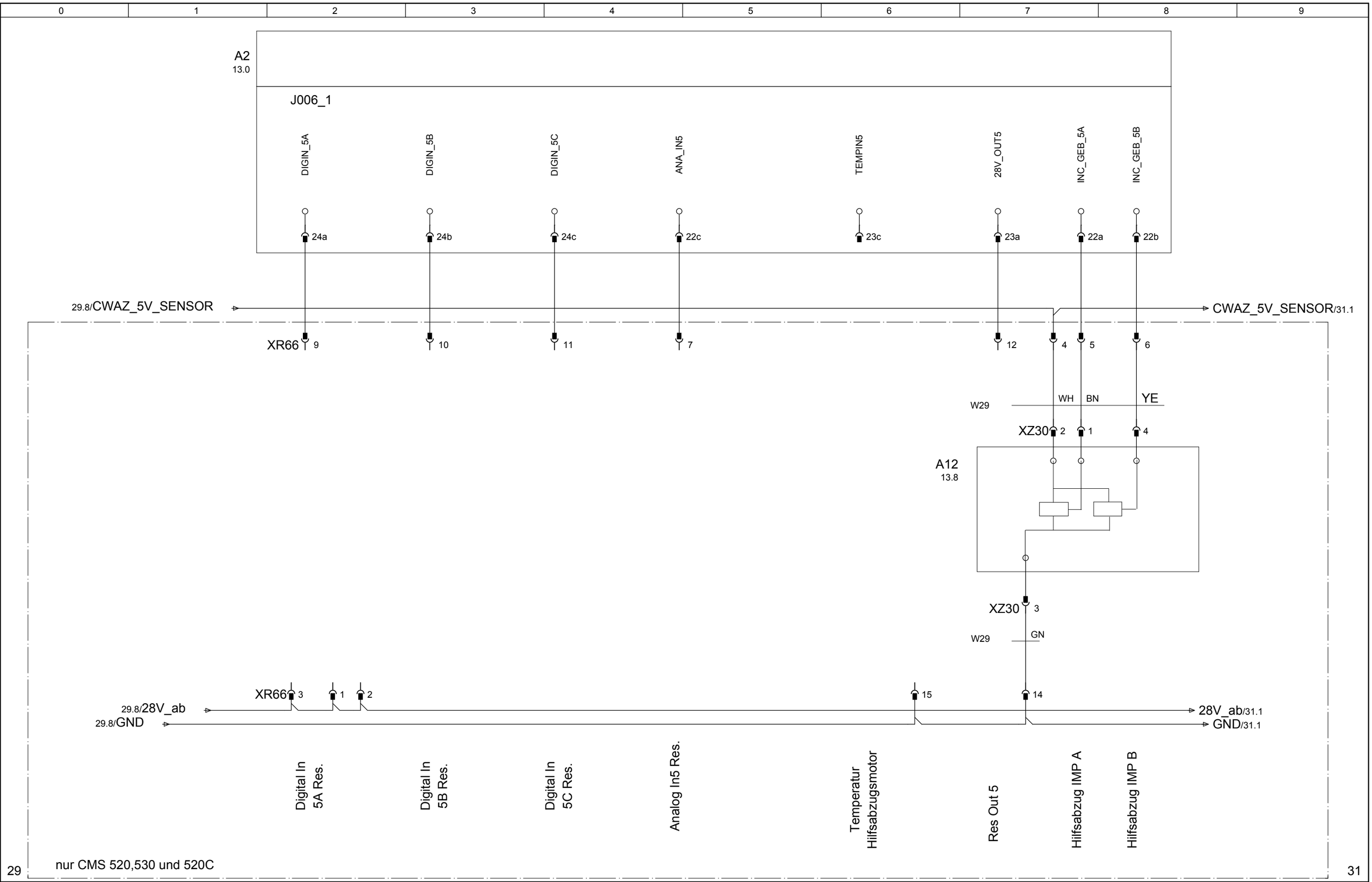

			Datum		Schaltplan 222	STOLL THE RIGHT WAY TO KNIT	H.Stoll GmbH & Co. KG	Signale Hilfsabzug XR66	Id.Nr. 257 280	=
			Bearb.	KEH						+
			Gepr.	21.12.10					Ae.St.01	Bl. 30
Änderung	Datum	Name	Norm		Urspr.	Ers.f.	Ers.d.			35 Bl.

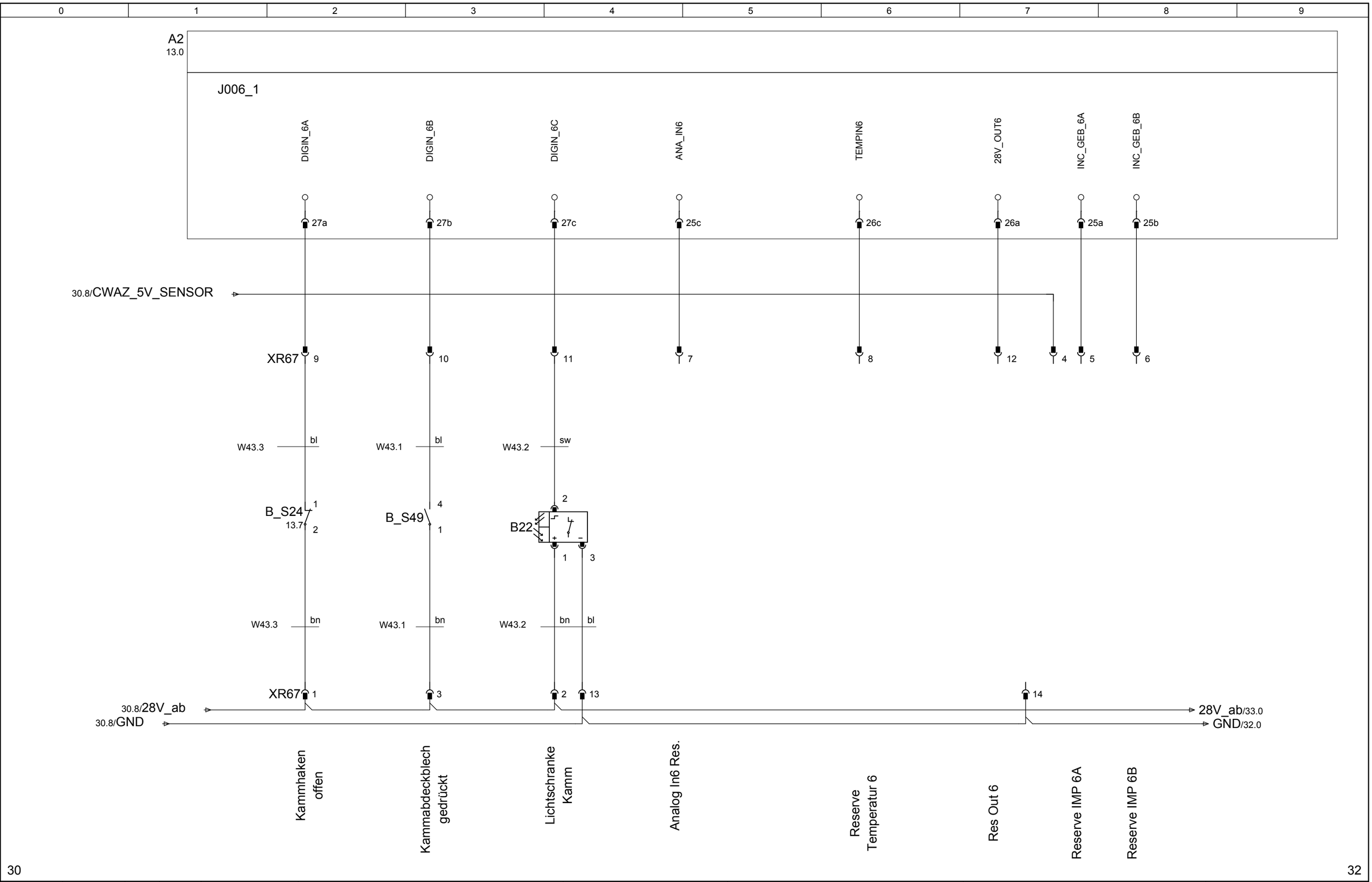

			Datum		Schaltplan 222	STOLL THE RIGHT WAY TO KNIT	H.Stoll GmbH & Co. KG	Signale Kammhaken XR67	Id.Nr. 257 280	=
			Bearb.	KEH						+
			Gepr.	21.12.10					Ae.St.01	Bl. 31
Änderung	Datum	Name	Norm		Urspr.	Ers.f.	Ers.d.			35 Bl.

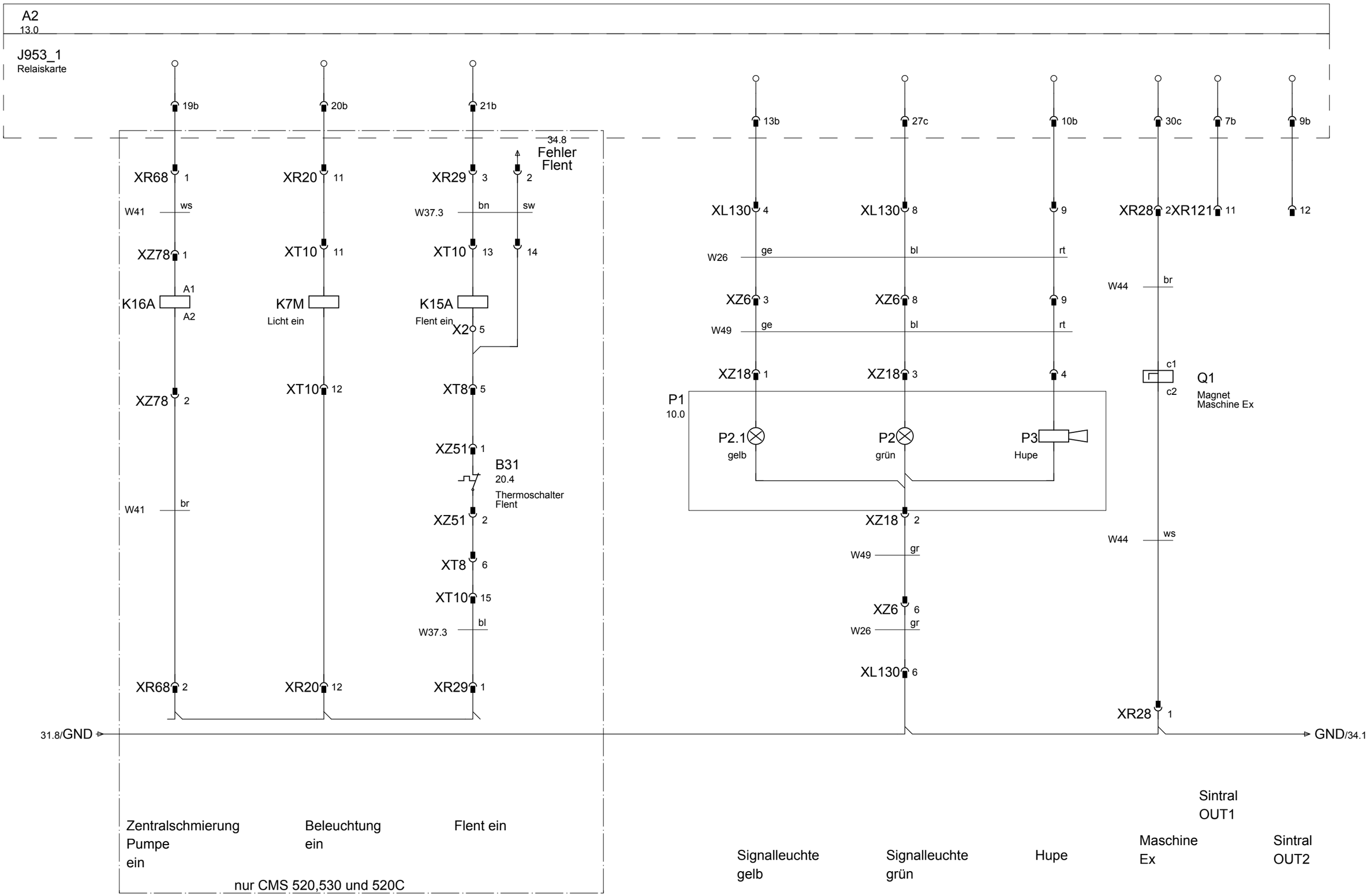

			Datum		Schaltplan 222	STOLL THE RIGHT WAY TO KNIT	H.Stoll GmbH & Co. KG	Ausgänge BIO-Karte	Id.Nr. 257 280	=
			Bearb.	KEH						+
			Gepr.	21.12.10					Ae.St.01	Bl. 32
Änderung	Datum	Name	Norm		Urspr.	Ers.f.	Ers.d.			35 Bl.

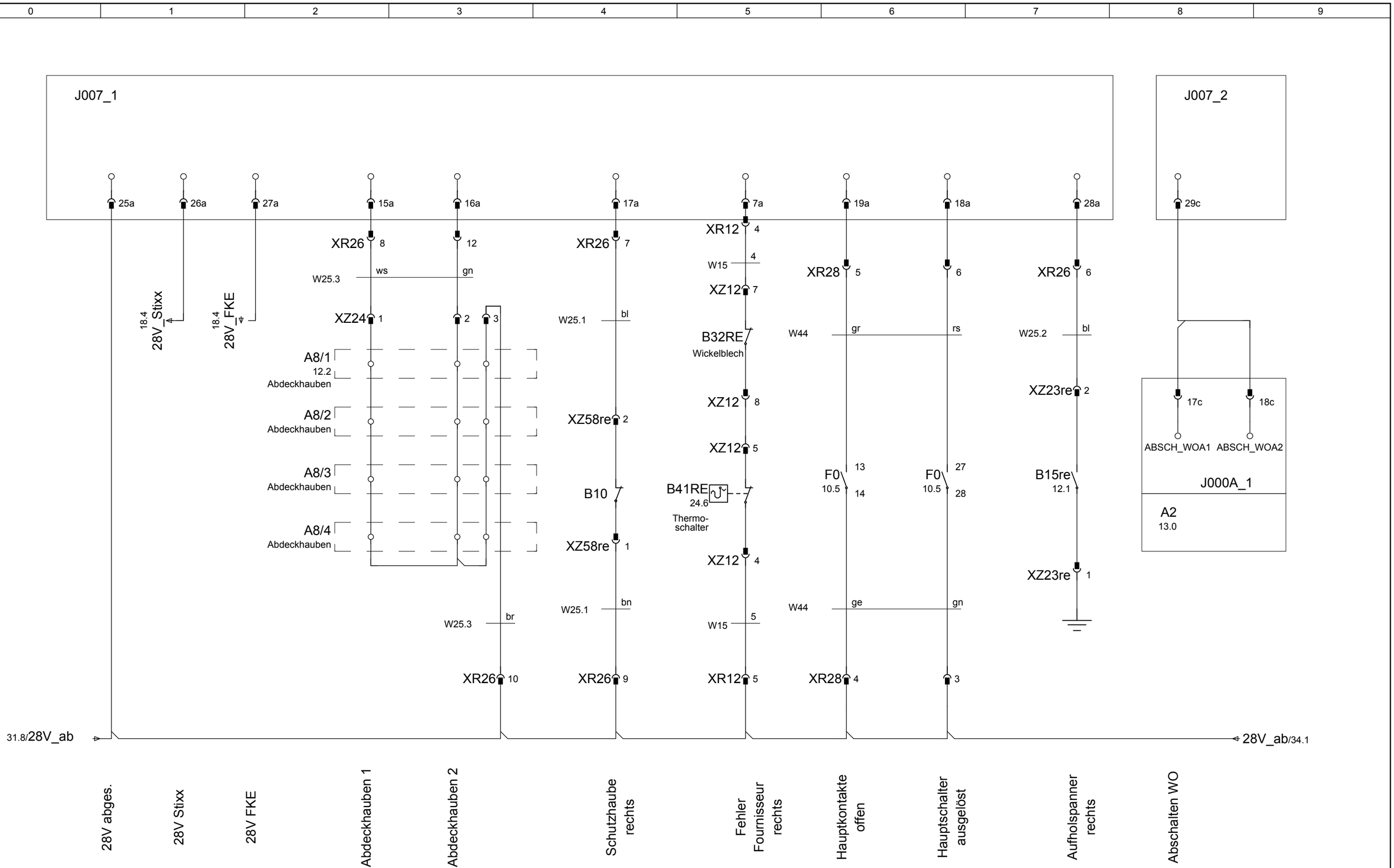

32

34

			Datum		Schaltplan 222	STOLL THE RIGHT WAY TO KNIT	H.Stoll GmbH & Co. KG	Eingänge BIO-Karte	Id.Nr. 257 280	=
			Bearb.	KEH						+
			Gepr.	21.12.10					Ae.St.01	Bl. 33
Änderung	Datum	Name	Norm		Urspr.	Ers.f.	Ers.d.			35 Bl.

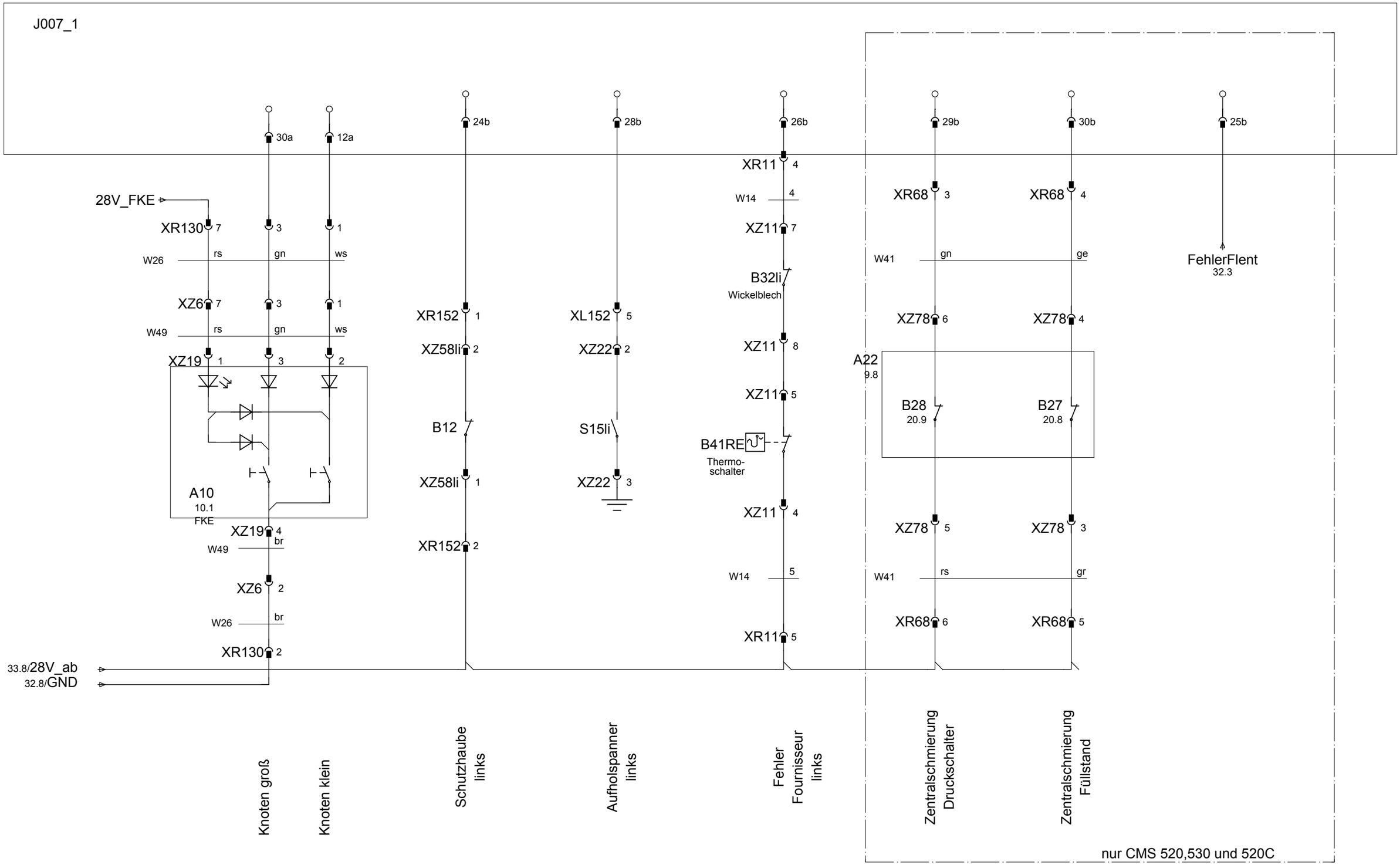

33

35

			Datum		Schaltplan 222	STOLL THE RIGHT WAY TO KNIT	H.Stoll GmbH & Co. KG	Eingänge BIO-Karte	Id.Nr. 257 280	=
			Bearb.	KEH						+
			Gepr.	21.12.10					Ae.St.01	Bl. 34
Änderung	Datum	Name	Norm		Urspr.	Ers.f.	Ers.d.			35 Bl.

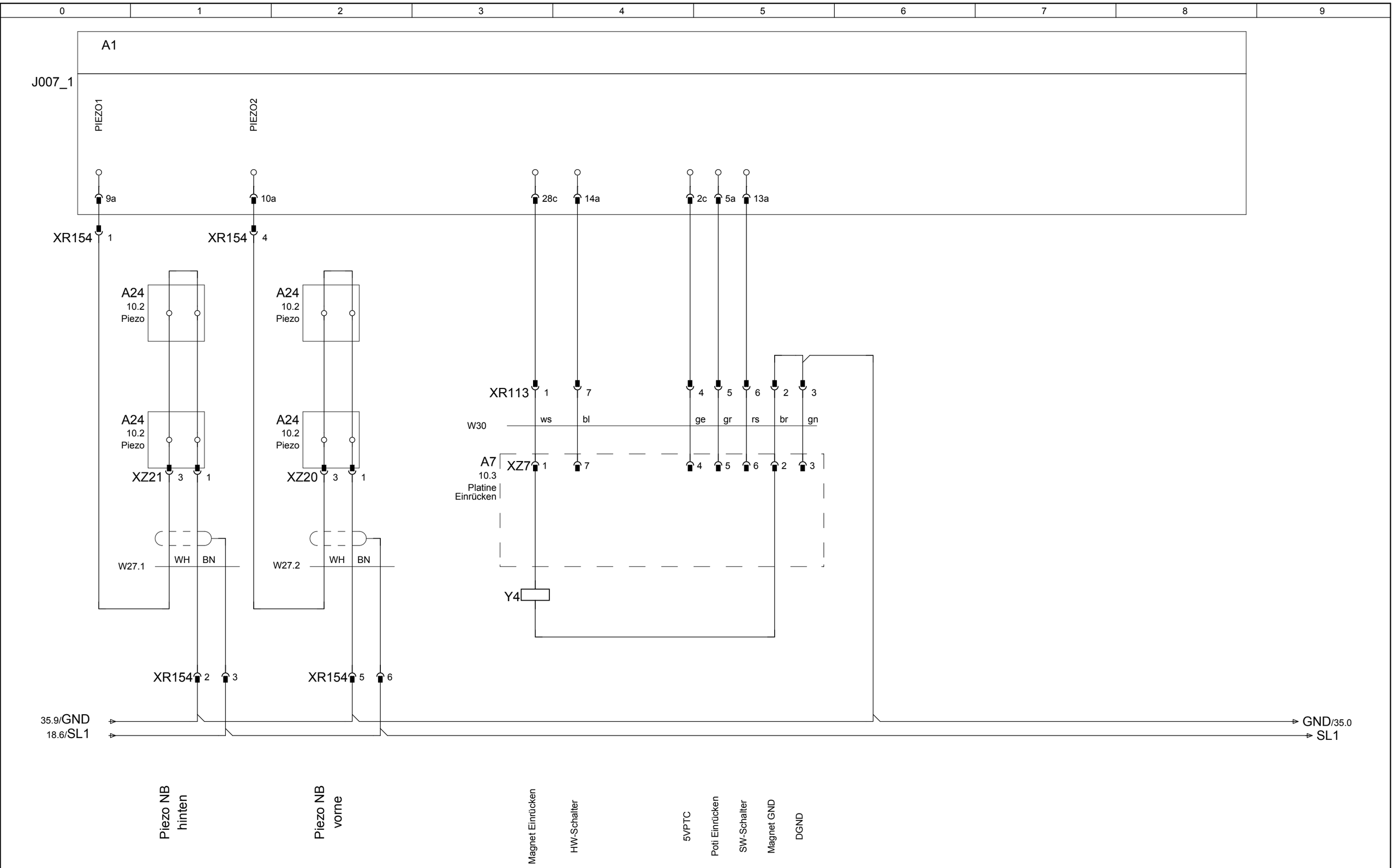

34

			Datum		Schaltplan 222		STOLL THE RIGHT WAY TO KNIT	H.Stoll GmbH & Co. KG	Eingänge BIO-Karte	Id.Nr. 257 280 = +
			Bearb.	KEH						
			Gepr.	21.12.10						Ae.St.01 Bl. 35
Änderung	Datum	Name	Norm		Urspr.	Ers.f.		Ers.d.		35 Bl.