Rechner EKC1, Ident. Nr.: 274381.00

CMS	730T	830S	822	830C	933	803
Typ	591	664	665 666 673	662	775 776	660 661
Schaltplan 225.00	X	X	X	X	X	X

ELEKTRISCHE DATEN DER CMS - MASCHINEN

Anschlußspannung Drehstrom		400V ±10% 50/60 Hz
Phasenzahl	:	3
Bemessungsstrom F0	:	7A
Hauptsicherung (kundenseitig)	:	16 A träge

Bei von 400V abweichender Netzspannung ist die Maschine über einen Vorschalttrafo anzuschliessen. Der Motorschutzschalter im Hauptschalter ist auf den entsprechenden Sicherungswert einzustellen.

Netzspannung	Bemessungsstrom F0
440 V	6,3 A
420 V	6,3 A
400 V	7,0 A
380 V	8,0 A
360 V	8,0 A
340 V	9,0 A
240 V	10,0 A
220 V	10,0 A
200 V	10,0 A

Netzanschluß:

Achtung ! **Vor dem Anschluß ist zu prüfen, welche Netzspannung am Betriebsort der Maschine vorliegt.**
Bei Anschluß der Maschine, Rechtsdrehfeld beachten.

Anschluß fremder elektrischer und elektronischer Baugruppen an die maschineninterne Verdrahtung ist generell nicht zulässig.

Eine Garantie für einwandfreie Funktion der Maschine kann in diesen Fällen nicht gewährleistet werden.

Beim Betrieb der Maschine über einen Generator, ist darauf zu achten, daß die Anforderung an die Netzspannung gemäß EN 60204-1 Abs.4.3 erfüllt ist.

Inhaltsverzeichnis

Spalte X: eine automatisch erzeugte Seite wurde manuell nachbearbeitet

ESSJ010D

Seite	Seitenbenennung	Seitenzusatzfeld	Datum	Bearbeiter	X
1	Deckblatt		14.08.17	KEH	
2	Inhaltsverzeichnis		15.08.17	KEH	
3	Inhaltsverzeichnis		15.08.17	KEH	
4	Legende		14.08.17	KEH	
5	Legende		14.08.17	KEH	
6	Legende		14.08.17	KEH	
7	Legende		14.08.17	KEH	
8	Legende		14.08.17	KEH	
9	Legende		14.08.17	KEH	
10	Legende		14.08.17	KEH	
11	Legende		14.08.17	KEH	
12	Blockschaltbild Trafo		14.08.17	KEH	
13	Blockschaltbild Steuergerät li.		15.08.17	KEH	
14	Blockschaltbild Steuergerät li.		14.08.17	KEH	
15	Blockschaltbild Steuergerät re Servo Antrieb und Versatz		14.08.17	KEH	
16	Blockschaltbild Steuergerät re Hauptabzug		15.08.17	KEH	
17	Blockschaltbild Steuergerät re Hilfsabzug		15.08.17	KEX	
18	Blockschaltbild Steuergerät re Kamm		15.08.17	KEX	
19	Blockschaltbild Steuergerät re		15.08.17	KEH	
20	Steckerdefinitionen Verdrahtungssystem links		14.08.17	KEH	
21	Steckerdefinitionen Verdrahtungssystem rechts		14.08.17	KEH	
22	Steckerdefinitionen Steckverbindungen extern		15.08.17	KEH	
23	Einspeisung		15.08.17	KEH	
24	Transformator		14.08.17	KEH	
25	Netzteil		14.08.17	KEH	
26	Spannungsverteilung Verdrahtungssystem links		15.08.17	KEH	
27	Spannungsverteilung Verdrahtungssystem rechts		15.08.17	KEH	
28	CAN-BUS		14.08.17	KEH	
29	Beleuchtung Flusenentsorgung Zentralschmierung		15.08.17	KEH	
30	Servo Antrieb und Versatz		14.08.17	KEH	

			Datum		Schaltplan 225		H. Stoll AG & Co. KG	Inhaltsverzeichnis	Id. Nr. 274 381	=
			Bearb.	KEH						+
			Gepr.	11.09.17					Ä. St. 00	Bl. 2
Änderung	Datum	Name	Norm		Urspr.	Ers. f.	Ers. d.			57 Bl.

Inhaltsverzeichnis

Spalte X: eine automatisch erzeugte Seite wurde manuell nachbearbeitet

ESSJ010D

Seite	Seitenbenennung	Seitenzusatzfeld	Datum	Bearbeiter	X
31	Servo Zusatzbetten		14.08.17	KEH	
32	Eingänge Servo HA+V		15.08.17	KEH	
33	Eingänge Servos Zusatzbetten		14.08.17	KEH	
34	Ausgänge Servo HA+V		15.08.17	KEH	
35	Friktionsfournisseure		15.08.17	KEH	
36	Hauptabzug		15.08.17	KEH	
37	Hilfsabzug		15.08.17	KEX	
38	Kamm		15.08.17	KEX	
39	Signale Abzug XR62		15.08.17	KEH	
40	Signale Kamm XR63 5XX / 7XX / 8XX		15.08.17	KEH	
41	Signal Hilfsabzug offen XR64		15.08.17	KEH	
42	Signal Abzug offen XR65		15.08.17	KEH	
43	Signale Hilfsabzug XR66 5XX		15.08.17	KEH	
44	Signale Hilfsabzug XR66 7XX / 8XX		15.08.17	KEX	
45	Signale Kammhaken XR67 5XX / 7XX / 8XX		15.08.17	KEH	
46	Einrücken		15.08.17	KEH	
47	Ausgänge Relaiskarte		15.08.17	KEH	
48	Eingänge Relaiskarte 1		15.08.17	KEH	
49	Eingänge Relaiskarte 2		15.08.17	KEH	
50	Eingänge Relaiskarte 3		15.08.17	KEH	
51	Ausgänge Batteriekarte		15.08.17	KEH	
52	Eingänge Batteriekarte		15.08.17	KEH	
53	Fadenspanner		15.08.17	KEH	
54	Eingänge Batteriekarte Schocksensoren		14.08.17	KEH	
55	Klemmen/Schneiden links		15.08.17	KEH	
56	Klemmen/Schneiden rechts		15.08.17	KEH	
57	Fadenleitsystem CMS830S		14.08.17	KEH	

Kennzeichnung der Steckverbinder, Aktoren und Sensoren

A__	Baugruppen
B	Schalter
E__	Beleuchtung; Lüfter
F__	Sicherungen
J__	Kartensteckverbinder auf dem Verdrahtungssystem steht für die letzten drei Zahlen der jeweiligen Identnummer (Beispiel: Id.300953 → J953)
K__	Relais
M__	Motoren
P__	Signaleinrichtungen
Q__	Bremsen Magnete
T__	Transformatoren
W__	Kabel
V__	Entstörglieder
XL__	Steckverbinder auf dem Verdrahtungssystem im linken Steuergerät (Kabelabgänge
XR__	Steckverbinder auf dem Verdrahtungssystem im rechten Steuergerät (Kabelabgänge)
XT__	Steckverbinder am Transformator
XZ__	Steckverbinder beim Verbraucher oder Schaltglied

Rechner EKC1, Ident. Nr.: 274381.00

Kenn-buchstabe nach EN 61346-2	Benennung	Wert/Funktion	Ident Nr. CMS 730T	Ident Nr. CMS 830S	Ident Nr. CMS 803 822 830C	Ident Nr. CMS 933
A1	Steuergerät links ko.		269 483	259 486	269491 (803) 268891 (822) 269489 (830C)	268891
A2	Steuergerät rechts ko.		2707490	268 889	268 889	268 889
A6	Batterie-Einschub		300 924	300 924	300 924	300 924
A7	Karte Einrücken		259 000	259 000	259 000	259 000
A8	Magnetschalter Abdeckhauben Aussen		219 983	219 983	219 983	219 983
A10	Fadenkontrolleinrichtung		237 124	237 124	237 124	237 124
A11	Impulsgeber Hauptabzug / Kamm		300 744	300 744	300 744	300 487
A12	Impulsgeber Hilfsabzug		in M5	in M5	in M5	217 462
A14	Magnetschalter Abdeckhauben Mitte		220 159	220 159	220 159	220 159
A15	Versatz – Endschalter Platine		229 396	229 396	229 396	229 396
A16	Versatz – Endschalter Platine ZB vo./re.		232 300	----	----	----
A17	Versatz – Endschalter Platine ZB hi./li.		232 300	----	----	----
A18	Klemmen / Schneiden links		214 257	214 257	----	----
A19	Klemmen / Schneiden rechts		214 257	214 257	----	----
A20	Impulsgeber Anpressmotor HIAB	in Baugr. M10	x	x	x	x
A21	Hauptschalter		250363	250363	250363	250363
A22	Ölzentralschmierpumpe	z.T. optional	235 068	235 068	235 068	235 068
A23re	Längenmesseinrichtung rechts	optional	257282	257282	257282	257282
A23li	Längenmesseinrichtung links	optional	257283	257283	257283	257283
A24	Schockabstellung (Piezo)		220 011	255315	220 011	220 011
A25	Schockabstellung (Piezo) Zusatzbett		230520	----	----	----
A26	Karte Aufholspanner li.		241345	241345	241345	241345
A27	Karte Aufholspanner re.		241346	241346	241346	241346
B_S1	Endschalter Antrieb links		223 333	223 333	223 333	223 333
B_S2	Endschalter Antrieb rechts		223 333	223 333	223 333	223 333
B 4.1	Grenztaster Versatz	in Baugr. A15	x	x	x	x
B 4.2	Grenztaster Versatz Zusatzbett vo./ re.	in Baugr. A16	x	----	----	----
B 4.3	Grenztaster Versatz Zusatzbett hi./ li.	in Baugr. A17	x	----	----	----
B 5.1	Schalter Abdeckhaube	in Baugr. A8	x	x	x	x
B 5.2	Schalter Abdeckhaube	in Baugr. A8	x	x	x	x

Rechner EKC1, Ident. Nr.: 274381.00

Kenn-buchstabe nach EN 61346-2	Benennung	Wert/Funktion	Ident Nr. CMS 730T	Ident Nr. CMS 830S	Ident Nr. CMS 803 822 830C	Ident Nr. CMS 933
B 6.1	Schalter Abdeckhaube	in Baugr. A8	x	x	x	x
B 6.2	Schalter Abdeckhaube	in Baugr. A8	x	x	x	x
B10	Schalter Schutzhaube rechts		223 350	223 350	223 350	223 350
B12	Schalter Schutzhaube links		223 350	223 350	223 350	223 350
B_S13	Schalter Warensensor 1		----	x	----	----
B_S14	Schalter Abzug geschlossen		----	----	------	----
B15li	Aufholspanner links	in Baugr. A26	x	x	x	x
B15re	Aufholspanner rechts	in Baugr. A27	x	x	x	x
B_S16	Mikroschalter Wickelblech		026 259	026 259	026 259	026 259
B_S16a	Mikroschalter Wickelblech vorne		222 063	222 063	222 063	222 063
B_S17	Schalter Warenabzug links		----	----	----	008 829
B_S18	Schalter Warenabzug rechts		----	----	----	008 829
B20	Kammreferenz oben		231516	231516	231516	----
B21	Kammreferenz unten		231520	231520	231520	----
B22	Kammlichtschranke		243 355	243 355	243 355	----
B_S23	Schalter Abdeckblech Kamm		026 259	026 259	026 259	----
B_S24	Schalter Kammhaken		026 259	026 259	026 259	----
B 27	Schwimmerschalter Zentralschmierung	in Baugr. A22	x	x	x	x
B 28	Öldruckschalter Zentralschmierung	in Baugr. A22	x	x	x	x
B_S30	Schalter Hilfsabzug offen		026 259	026 259	026 259	----
B31	Thermoschalter Flentturbine	in M 9	x	x	x	x
B32	Schalter Wickelblech Fournisseur		008 529	008 529	008 529	008 529
B33.1	Schalter mittlere Abdeckhaube	in Baugr. A14	x	x	x	x
B33.2	Schalter mittlere Abdeckhaube	in Baugr. A14	x	x	x	x
B34.1	Schalter mittlere Abdeckhaube	in Baugr. A14	x	x	x	x
B34.2	Schalter mittlere Abdeckhaube	in Baugr. A14	x	x	x	x
B35li	Sensor K/S Fang li.	in Baugr. A18	x	x	----	----
B35re	Sensor K/S Fang re.	in Baugr. A19	x	x	----	----
B36li	Sensor K/S Auswahl li.	in Baugr. A18	x	x	----	----
B36re	Sensor K/S Auswahl re.	in Baugr. A19	x	x	----	----
B37li	Sensor K/S Antrieb li.	in Baugr. A18	x	x	----	----
B37re	Sensor K/S Antrieb re.	in Baugr. A19	x	x	----	----
B38	Referenzsensor Versatz hinten	in Baugr. A15	x	x	x	x
B39	Referenzsensor Versatz ZB vo./re.	in Baugr. A16	x	----	----	----
B40	Referenzsensor Versatz ZB hi./li.	in Baugr. A17	x	----	----	----
B41li	Thermoschalter Fournisseur links	in M 7	x	x	x	x

Rechner EKC1, Ident. Nr.: 274381.00

Kenn-buchstabe nach EN 61346-2	Benennung	Wert/Funktion	Ident Nr. CMS 730T	Ident Nr. CMS 830S	Ident Nr. CMS 803 822 830C	Ident Nr. CMS 933
B41re	Thermoschalter Fournisseur rechts	in M 7	x	x	x	x
B45	Schalter Abzug offen		210 510	210 510	210 510	----
B_S46	Schalter Abzug geschlossen		210 510	210 510	210 510	----
B48	Auslösemeldeschalter Hauptschalter	in Baugr. A21	236 065	236 065	236 065	236 065
B_S49	Kammabdeckblech gedrückt		026 259	026 259	026 259	----
E1	Maschinenbeleuchtung oben		256648	256678	256678	212 580
E2	Maschinenbeleuchtung unten		----	----	----	212 580
E3	Lüfter Antriebsmotor		213 722	213 722	213 722	213 722
E4	Lüfter Steuergerät rechts (Servo)	in Baugr. A2	229 059	229 059	229 059	229 059
E5	Lüfter Netzteil	in Baugr. A1/A2	239 305	239 305	239 305	239 305
F0	Motorschutzschalter	in Baugr. A21	235 115	235 115	235 115	235 115
F 1	Warenabzug (WAZ)	3,15AT / 440V	025 261	025 261	025 261	025 261
F 2	Warenabzug (WAZ)	3,15AT / 440V	025 261	025 261	025 261	025 261
F 3	Warenabzug (WAZ)	3,15AT / 440V	025 261	025 261	025 261	025 261
F 4	Fournisseur	6,3AT / 440V	026809	026809	026809	026809
F 5	Fournisseur	6,3AT / 440V	026809	026809	026809	026809
F 6	Fournisseur	6,3AT / 440V	026809	026809	026809	026809
F 8	Servo	8AT / 440V	241866	241866	241866	241866
F 9	Servo	8AT / 440V	241866	241866	241866	241866
F10	Servo	8AT / 440V	241866	241866	241866	241866
F11	Netzteil	6,3AT / 440V 10AT / 440V	026 809 ---	--- 025 258	026 809 (830C) 025 258 (822)	--- 025 258
F11a	Netzteil	10AT / 440V	----	025 258	----	----
F12	Netzteil	6,3AT / 440V 10AT / 440V	026 809 ---	--- 025 258	026 809 (830C) 025 258 (822)	--- 025 258
F12a	Netzteil	10AT / 440V	----	025 258	----	----
F13	Netzteil	6,3AT / 440V 10AT / 440V	026 809 ---	--- 025 258	026 809 (830C) 025 258 (822)	--- 025 258

Rechner EKC1, Ident. Nr.: 274381.00

Kenn-buchstabe nach EN 61346-2	Benennung	Wert/Funktion	Ident Nr. CMS 730T	Ident Nr. CMS 830S	Ident Nr. CMS 803 822 830C	Ident Nr. CMS 933
F13a	Netzteil	10AT / 440V	----	025 258	----	----
F16	Beleuchtung	3,15AT / 440V	-	-	-	025 261
F17	Beleuchtung	3,15AT / 440V	-	-	-	025 261
F20	Flusenentsorgung (FLENT)	4AT / 440V	263 981	263 981	263 981	263 981
F21	Flusenentsorgung (FLENT)	4AT / 440V	263 981	263 981	263 981	263 981
F22	Flusenentsorgung (FLENT)	4AT / 440V	263 981	263 981	263 981	263 981
F_Si1	28V abgesichert (Schalter)	1,0 AF	008 748	008 748	008 748	008 748
F_Si2	28V ASCON	1,0 AF	008 748	008 748	008 748	008 748
F_Si3	FKE-Sicherung	1,0 AF	008 748	008 748	008 748	008 748
F_Si4	Batterieladung	1,0 AF	008 748	008 748	008 748	008 748
F_Si5	Ballast Servo (auf Relaiskarte J953)	1,6 AT /440V	236 229	236 229	236 229	236 229
F_Si6	Sicherung Batterieeinschub	12,5 ATT	232367	232367	232367	232367
P1	Signalleuchte komplett		240395	240395	240395	240395
P2	Signalleuchte grün	in Baugr. P1	x	x	x	x
P2.1	Signalleuchte gelb	in Baugr. P1	x	x	x	x
P3	Signalgeber (Hupe)	in Baugr. P1	x	x	x	x
K15A	Relais Flent	in Baugr. T1	221 275	221 275	221 275	221 275
K16A	Relais Zentralschmierung	in Baugr. A22	x	x	x	x
K99A	Relais Batterieeinschub		in Baugr. A6	in Baugr. A6	in Baugr. A6	in Baugr. A6
K3M	Relais Fournisseur rechts		in Baugr. J953	in Baugr. J953	in Baugr. J953	in Baugr. J953
K4M	Relais Fournisseur links		in Baugr. J953	in Baugr. J953	in Baugr. J953	in Baugr. J953
K7M	Relais Beleuchtung	in Baugr. T1	-	-	-	221 275
M 1	Antriebsmotor		240 740	240 740	240 740	242 377
M 2	Versatzmotor hinten		241 454	241 454	241 454	241 454
M 3	Abzugsmotor		214 279	214 279	214 279	244 450
M 4	Kammmotor		214 279	214 279	214 279	----
M 5	Hilfsabzugsmotor		234 805	234 805	234 805	234 805
M 6	Kammhakenmotor		213 872	213 872	213 872	----
M 7	Friktions-Fournisseure		219 800	219 800	219 800	219 800

Rechner EKC1, Ident. Nr.: 274381.00

Kenn-buchstabe nach EN 61346-2	Benennung	Wert/Funktion	Ident Nr. CMS 730T	Ident Nr. CMS 830S	Ident Nr. CMS 803 822 830C	Ident Nr. CMS 933
M 9	Saugturbine (FLENT)		221 172	221 172	221 172	221 172
M 10	Anpresswalzenmotor		234 805	234 805	234 805	234 805
M 11	Versatzmotor Zusatzbett vorne / rechts		242 731	----	----	----
M 12	Versatzmotor Zusatzbett hinten / links		242 731	----	----	----
M 13	Motor Abzug Öffnen / Schließen		232 456	232 456	232 456	----
M 14	Motor Pumpe Zentralschmierung	in Baugr. A22	x	x	x	x
MP 1	K/S Motor Fang li	in Baugr. A18	x	x	----	----
MP 2	K/S Motor Fang re	in Baugr. A19	x	x	----	----
MP 3	K/S Motor Antrieb li	in Baugr. A18	x	x	----	----
MP 5	K/S Motor Auswahl re	in Baugr. A19	x	x	----	----
MP 6	K/S Motor Auswahl li	in Baugr. A18	x	x	----	----
MP 8	K/S Motor Antrieb re	in Baugr. A19	x	x	----	----
Q1	Magnet Maschine Ex	in Baugr. A21	235 116	235 116	235 116	235 116
Q2	Magnet Einrückstange		026 233	026 233	026 233	026 233
Q5	Bremse Motor Abzug	in Motor M3	x	x	x	x
Q6	Bremse Motor Kamm	in Motor M4	x	x	x	----
Q7	Magnet Abzugssperre	in Motor M3	----	----	----	x
Q8	Luftventil		----	207869	----	----
T1	Haupttrafo		253 299	240 337	263 698 (822) 263 697 (830C)	253 300
T2	Vorschalttrafo		300 445	300 445	300 445	300 445
T3	Trafo Speicher-Fournisseure	optional	x	x	x	x
W 1	Kabel Antriebsmotor		240 295	240 295	240 295	242 513
W 2	Kabel Resolver Antrieb		268 838	268 838	268 838	272 108
W 3	Kabel Versatzmotor		240 297	240 297	240 297	242 515
W 4	Kabel Resolver Versatz		268 837	268 837	268 837	272 109
W 5	Kabel Versatzmotor Zusatzbett hi. / li.		243 544	----	----	----
W 6	Kabel Resolver Versatz Zusatzbett hi./ li.		272 104	----	----	----
W 7	Kabel Versatzmotor Zusatzbett vo./ re.		243 547	----	----	----
W 8	Kabel Resolver Versatz Zusatzbett vo./re.		272 105	----	----	----
W 9	Kabel Warenabzugsmotor		240 291	240 291	240 291	242 521

Rechner EKC1, Ident. Nr.: 274381.00

Kenn-buchstabe nach EN 61346-2	Benennung	Wert/Funktion	Ident Nr. CMS 730T	Ident Nr. CMS 830S	Ident Nr. CMS 803 822 830C	Ident Nr. CMS 933
W10	Kabel Anpresswalzenmotor		240 592	240 592	240 592	242 508
W11	Kabel Kammotor		240 310	240 310	240 310	----
W12	Kabel Hilfsabzugsmotor		240 590	242 226	242 226	242 525
W13	Kabel Kammhakenmotor		240 308	240 308	240 308	----
W14	Kabel Fournisseur links		240 465	240 466	240 466	242 524
W15	Kabel Fournisseur rechts		240 294	240 294	240 294	242 512
W16	Kabel CAN		240 460	240 461	240 461	242 522
W17	Kabel Elektro		240 462	240 463	240 463	242 523
W18	Kabel Motor Abzug Öffnen/Schließen		240 610	242 228	242 228	----
W19	Kabel Schalter HAAB Ö/S		240 611	242 229	242 229	242 520
W20	Kabel Schalter Hauptabzug		240 312	240 312	240 312	242 519
W22	Kabel Endschalter Versatz		240 292	240 292	240 292	242 510
W23	Kabel Endschalter Versatz Zu.hi./ li.		243 546	----	----	----
W24	Kabel Endschalter Versatz Zu.vo./ re.		243 549	----	----	----
W25	Kabel Schutzeinrichtungen rechts		253441	253441	253441	253615
W26	Kabel Fadensp. , Signall. , Hupe		240 290	240 290	240 290	242 506
W27	Kabel Schocksensoren		240 518	255299	240 518	240 518
W28	Kabel Schalter Kamm		240 311	240 311	240 311	----
W29	Kabel Impulsgeber Hilfsabzug		240 591	242 227	242 227	242 526
W30	Kabel Einrücken		240 289	240 289	240 289	242 505
W31	Kabel Längenmesseinrichtung	optional	236 718	236 718	236 718	236 718
W32	Kabel K/S Antrieb rechts		240 613	255133	----	----
W33	Kabel K/S Antrieb links		240 612	240 612	----	----
W34	Kabel K/S Sensoren		240 614	255134	----	----
W35	Kabel Verbindung Leuchten		----	----	----	226 440
W36	Kabel Spgsvers. WAZ / Fournisseur		263687	263688	263688	242 765
W37	Kabel Spgsvers. SERVO		240 503	240 504	240 504	242 766
W38	Kabel Spgsvers. FLENT		251242	251243	251243	251232
W39	Kabel Spgsvers. Netzteil		236573	236573	240 505	242 767
W40	Kabel Zuleitung Zentralschmierung	z. T. optional	241 850	241 850	241 850	244 406
W41	Kabel Ansteuerung Zentralschmierung	z. T. optional	238 704	238 704	238 704	238 704
W42	Kabel Schalter HIAB/Anpressmotor		240 593	240 593	240 593	242 509
W43	Kabel Sch. Kammhaken /Warensensor		240 309	240 309	240 309	242 518
W44	Kabel Signale Hauptschalter		240 517	240 517	240 517	240 517
W45	Kabel Lüfter Antrieb		240 293	240 293	240 293	242 511
W46	Kabel Spgsvers. Beleuchtung		-	-	-	242 768

Rechner EKC1, Ident. Nr.: 274381.00

Kenn-buchstabe nach EN 61346-2	Benennung	Wert/Funktion	Ident Nr. CMS 730T	Ident Nr. CMS 830S	Ident Nr. CMS 803 822 830C	Ident Nr. CMS 933
W47	Kabel Schutzeinrichtungen links		253442	253442	253442	253616
W48	Kabel Zuleitung Trafo		250364	250364	250364	250364
W49	Kabel Zuleitung FKE, Signalleuchte (Tisch)		239 749	239 749	239 749	239 749
W50	Kabel Zuleitung DUT		262 139	262 139	262 139	262 139
W51	Kabel Displayport		266 416	266 416	266 416	266 416
W54	Kabel Fadenleitsystem		----	255135	----	----
W55	Kabel Piezo Zusatzbetten		243 550	----	----	----
W56	Kabel Luftventil	optional	----	242063	----	----
V1	Netzfilter		219 133	219 133	219 133	219 133
V3	Motorentstörglied Flent		008 641	008 641	008 641	008 641

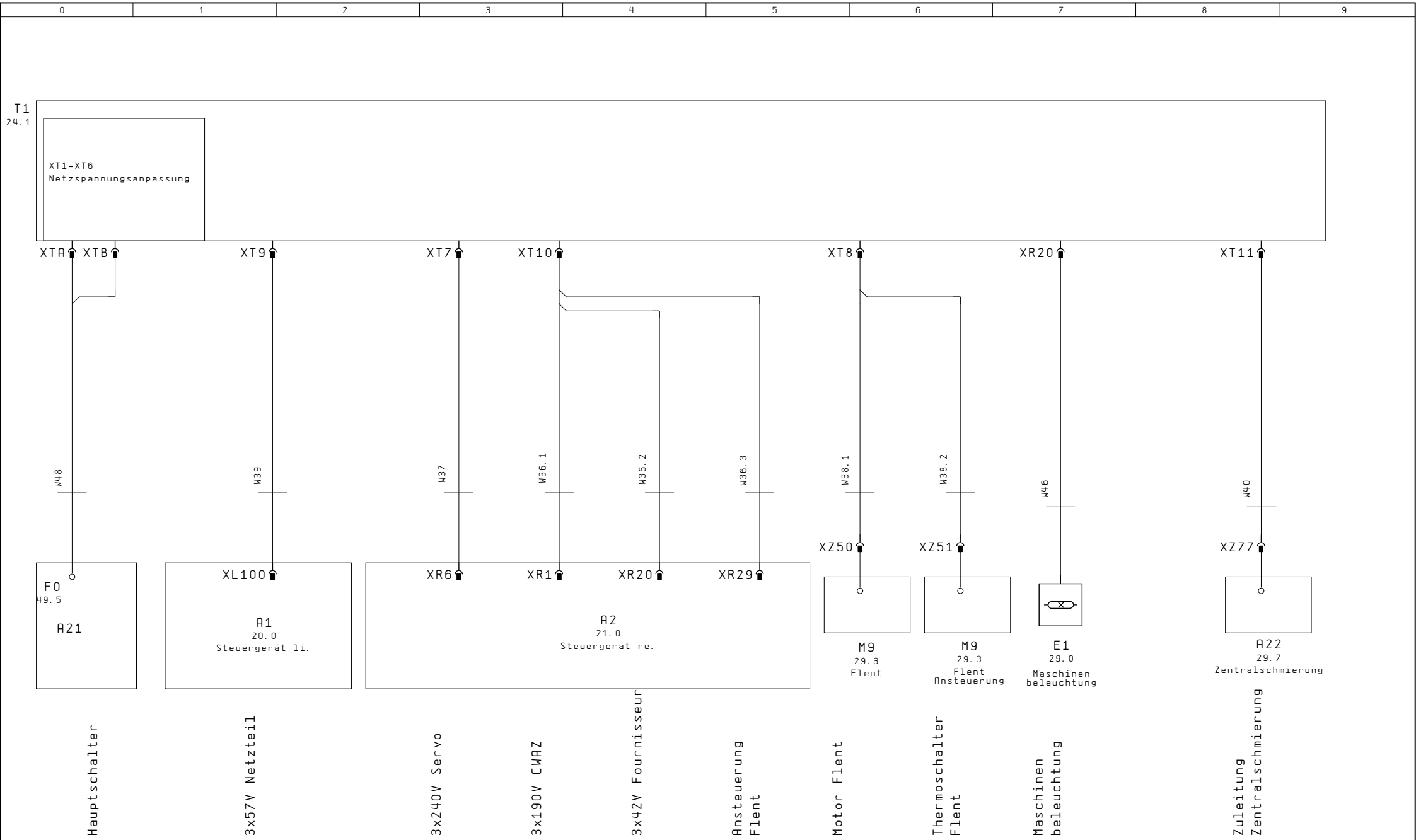

			Datum		Schaltplan 225		H. Stoll AG & Co. KG	Blockschaltbild Trafo	Id. Nr. 274 381	=
			Bearb.	KEH						+
			Gepr.	11.09.17					Ä. St. 00	Bl. 12
Änderung	Datum	Name	Norm		Urspr.	Ers. f.	Ers. d.			57 Bl.

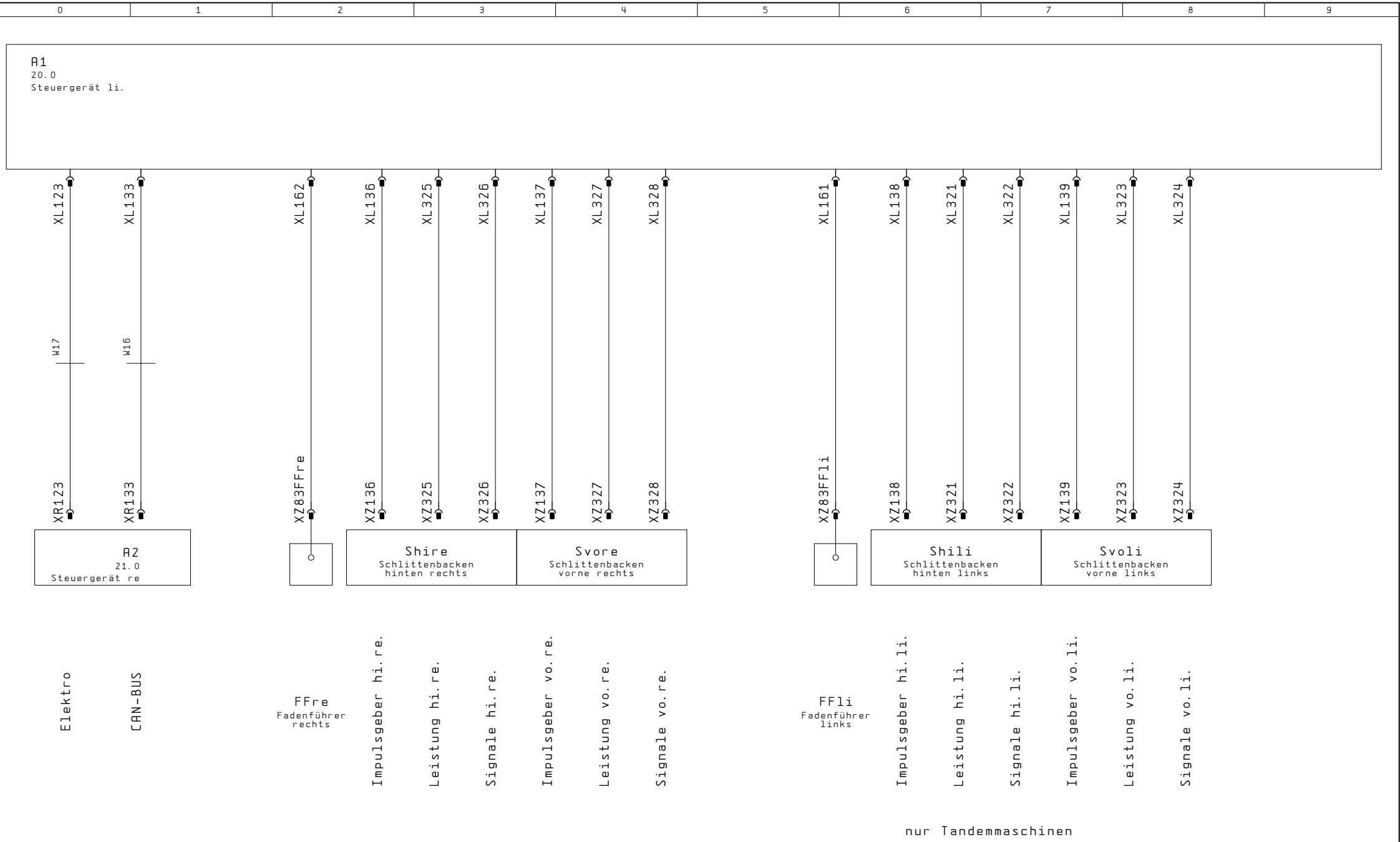

			Datum		Schaltplan 225		H. Stoll AG & Co. KG	Blockschaltbild Steuergerät li.	Id. Nr. 274 381	=	
			Bearb.	KEH						+	
			Gepr.	11.09.17					Ä. St. 00		Bl. 13
Änderung	Datum	Name	Norm		Urspr.	Ers. f.	Ers. d.				57 Bl.

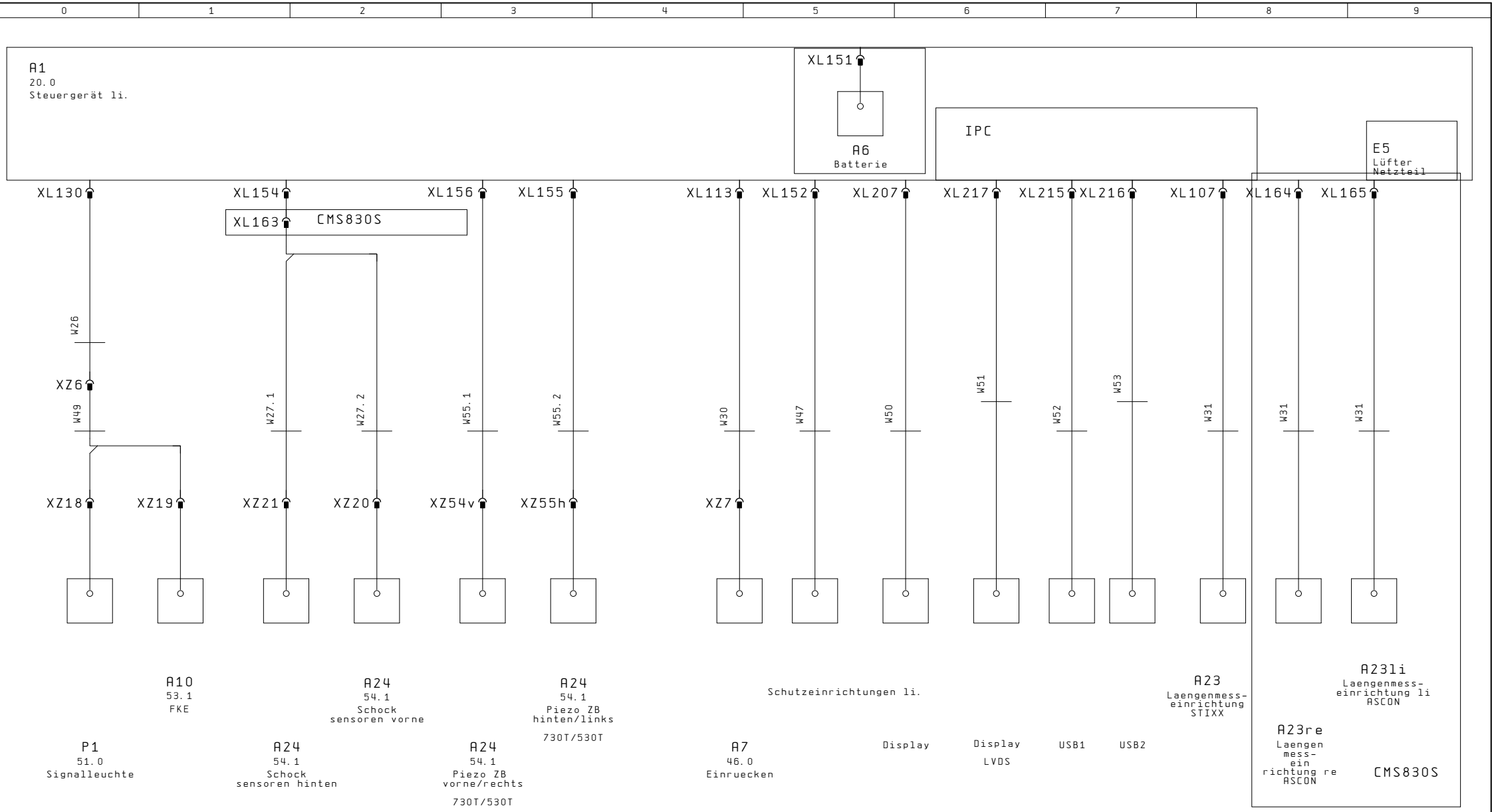

13

15

			Datum		Schaltplan 225		H. Stoll AG & Co. KG	Blockschaltbild Steuergerät li.	Id. Nr. 274 381	=
			Bearb.	KEH						+
			Gepr.	11.09.17					Ä. St. 00	Bl. 14
Änderung	Datum	Name	Norm		Urspr.	Ers. f.	Ers. d.			57 Bl.

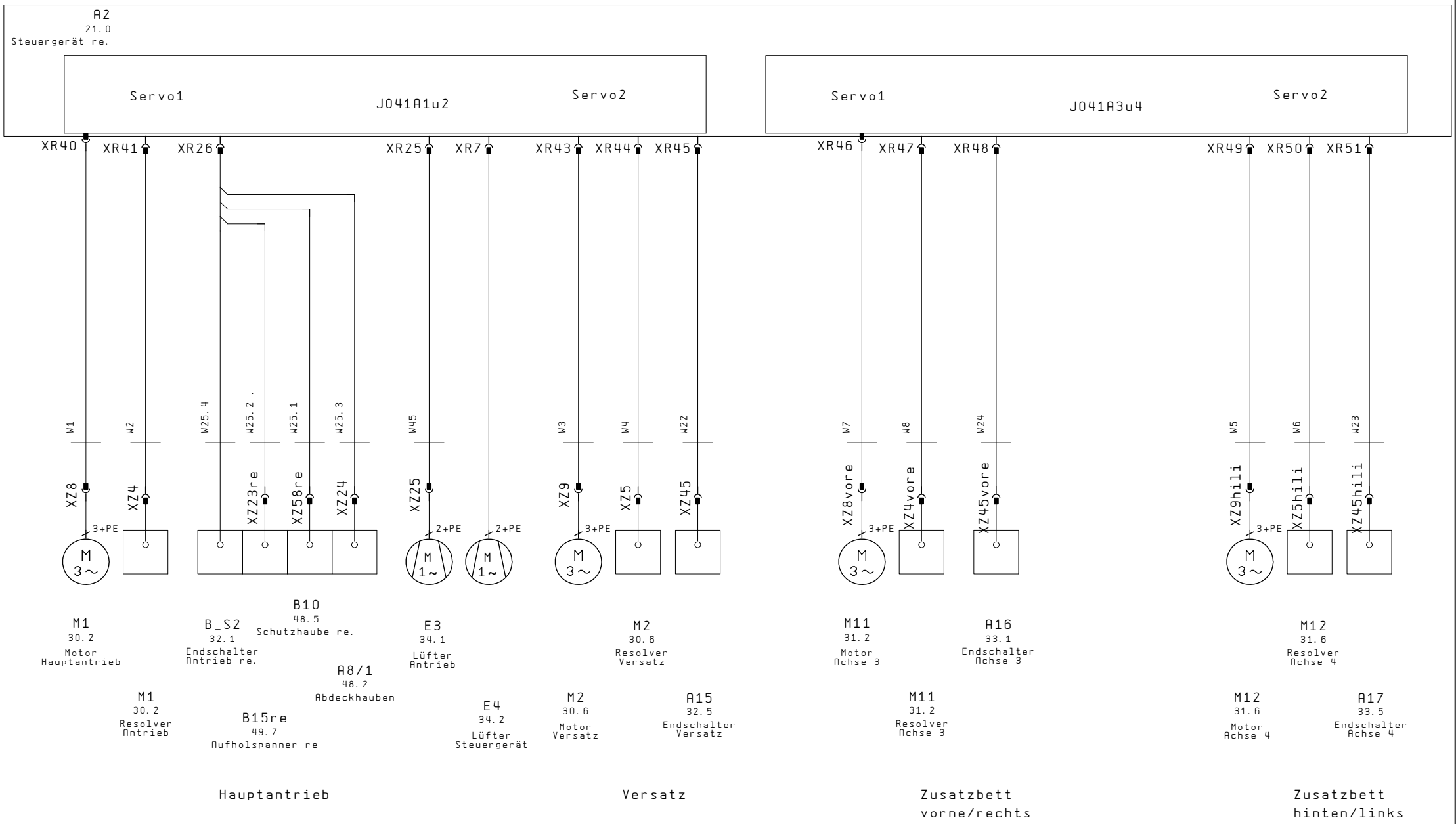

14

16

			Datum		Schaltplan 225	H. Stoll AG & Co. KG	Blockschaltbild Steuergerät re Servo Antrieb und Versatz
			Bearb.	KEH			
			Gepr.	11.09.17			
Änderung	Datum	Name	Norm		Urspr. / Ers. f.	Ers. d.	

Id. Nr. 274 381

Ä. St. 00

Bl. 15

57 Bl.

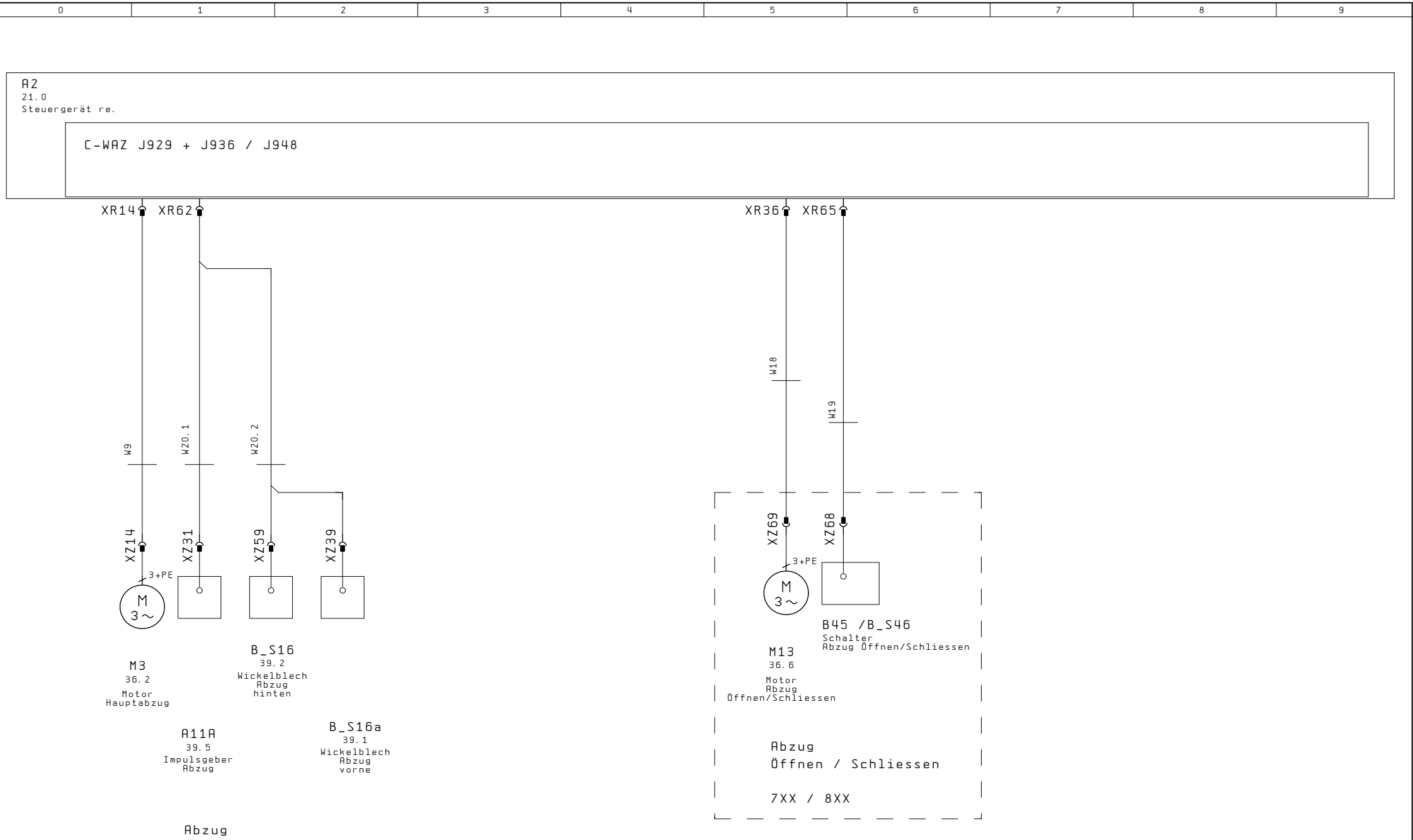
0 1 2 3 4 5 6 7 8 9
A2
21.0
Steuergerät re.
C-WAZ J929 + J936 / J948
XR14
XR62
XR36
XR65
W9
W20.1
W20.2
W18
W19
XZ14
XZ31
XZ59
XZ39
XZ69
XZ68
3+PE
M
3~
M3
36.2
Motor
Hauptabzug
B_S16
39.2
Wickelblech
Abzug
hinten
A11A
39.5
Impulsgeber
Abzug
B_S16a
39.1
Wickelblech
Abzug
vorne
Abzug
B45 /B_S46
Schalter
Abzug Öffnen/Schliessen
M13
36.6
Motor
Abzug
Öffnen/Schliessen
Abzug
Öffnen / Schliessen
7XX / 8XX
15
17
Datum
Bearb. KEH
Gepr. 11.09.17
Änderung Datum Name Norm
Schaltplan 225
Urspr. Ers. f.
H. Stoll
AG & Co. KG
Ers. d.
Blockschaltbild
Steuergerät re
Hauptabzug
Id. Nr. 274 381
Ä. St. 00
Bl. 16
57 Bl.

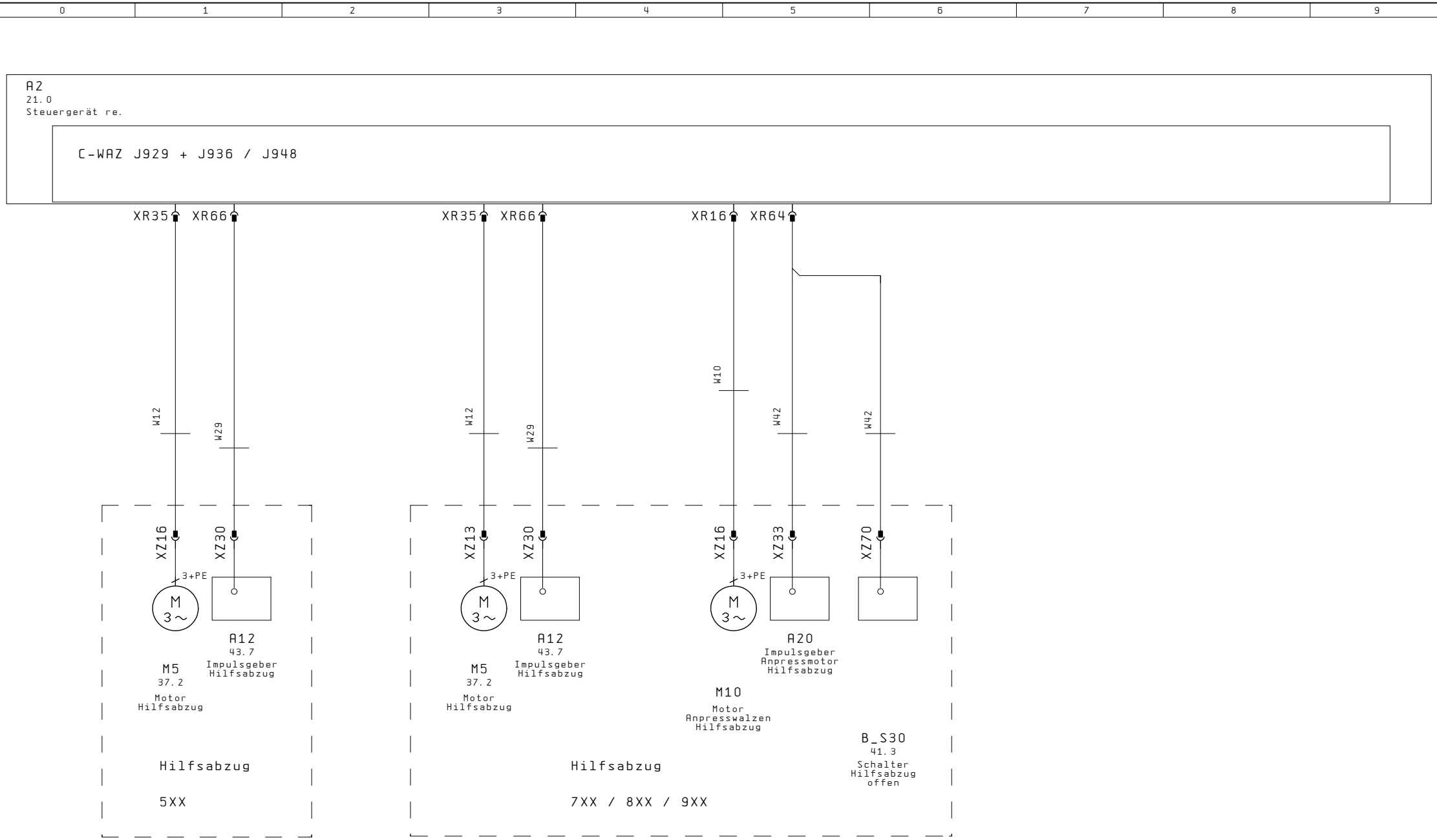

16

18

			Datum		Schaltplan 225		H. Stoll AG & Co. KG	Blockschaltbild Steuergerät re Hilfsabzug	Id. Nr. 274 381	=
			Bearb.	KEH						+
			Gepr.	11.09.17					Ä. St. 00	Bl. 17
Änderung	Datum	Name	Norm		Urspr.	Ers. f.	Ers. d.			57 Bl.

0	1	2	3	4	5	6	7	8	9

A2
21.0
Steuergerät re.

C-WAZ J929 + J936 / J948

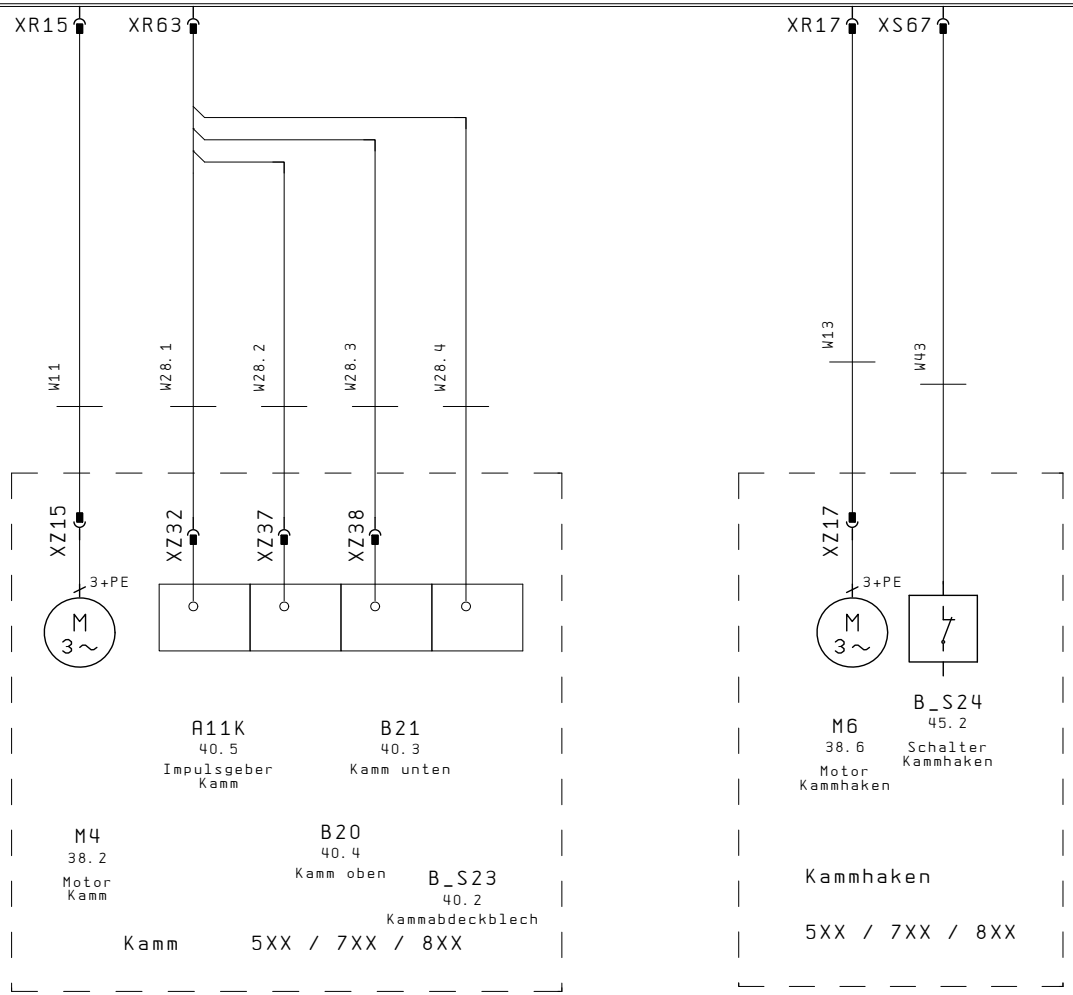

17

19

			Datum		Schaltplan 225		H. Stoll AG & Co. KG	Blockschaltbild Steuergerät re Kamm	Id. Nr. 274 381	=	
			Bearb.	KEH						+	
			Gepr.	11.09.17					Ä. St. 00		Bl. 18
Änderung	Datum	Name	Norm		Urspr.	Ers. f.	Ers. d.				57 Bl.

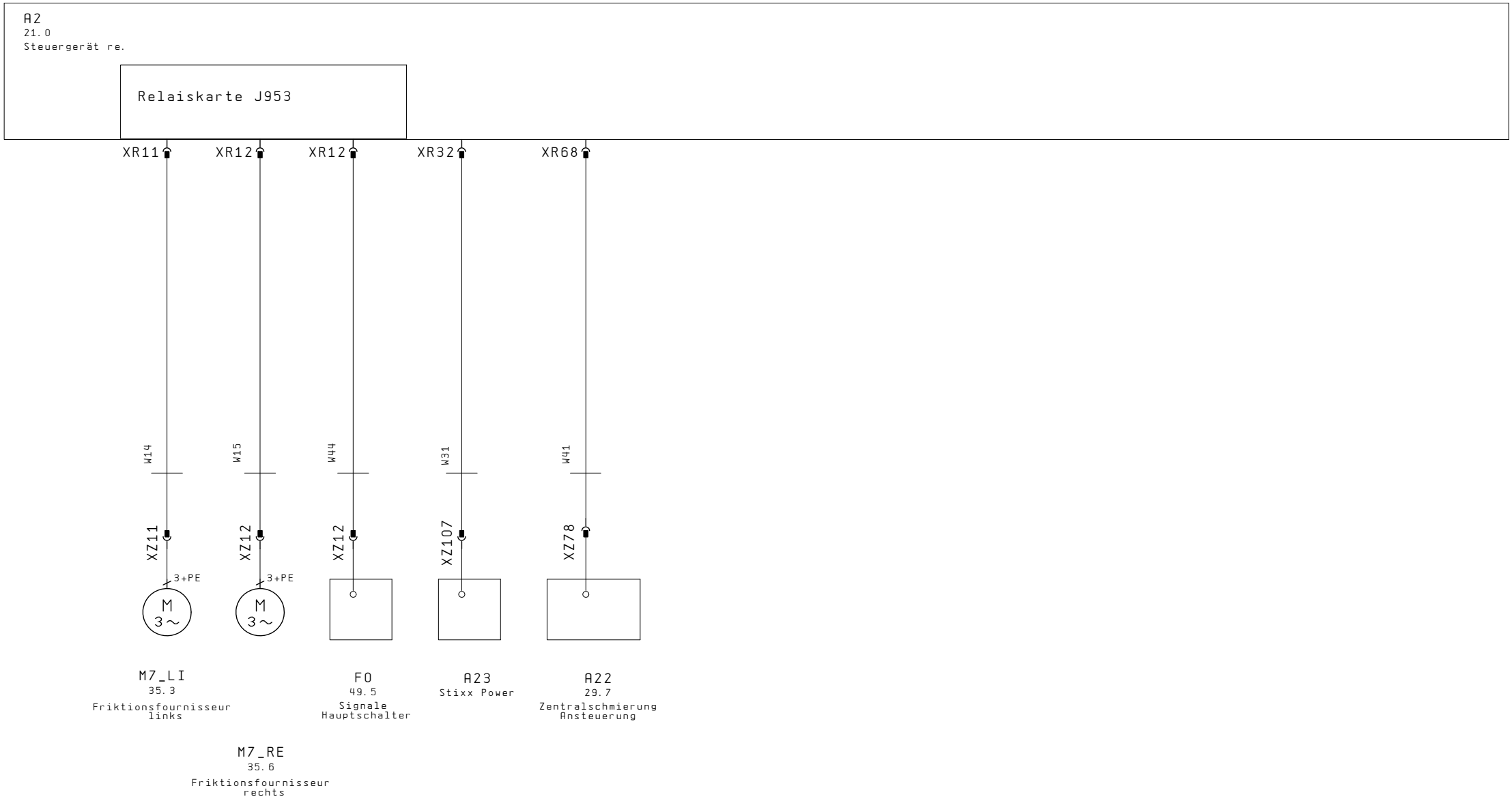

			Datum		Schaltplan 225		H. Stoll AG & Co. KG	Blockschaltbild Steuergerät re	Id. Nr. 274 381	=
			Bearb.	KEH						+
			Gepr.	11.09.17					Ä. St. 00	Bl. 19
Änderung	Datum	Name	Norm		Urspr.	Ers. f.	Ers. d.			57 Bl.

A1
14.0

Verdrahtungssystem links

J040D=Endstufen 4 SM

J040C=Endstufen 4 SM

J946A=SM-CPU

J951=Batteriekarte

J923_1=Netzteil Stecker 1

J040A=Endstufen 4 SM

J040B=Endstufen 4 SM

J939=Karte Magnet

J923_2=Netzteil Stecker2

J046=IPC

J009=Karte Power CPU

J965A=NCPUA

J965B=NCPUB

J849=Karte Auswahl Umhängeteil

JERW=Simulator

19

BUS links Rückseite

XL100=Netzteil Zuleitung 57V ~

XL113=Einrückstange
XL121=Reserve
XL123=Elektro 1
XL130=Fadenkontrolleinrichtung, Leuchte
XL133=CAN
XL136=Nadelimpulsgeber hinten re
XL137=Nadelimpulsgeber vorne re
XL138=Nadelimpulsgeber hinten li
XL139=Nadelimpulsgeber vorne li

XL143=Zusatzplatine Daten
XL151=Batterie
XL152=Abstellungen links
XL153=Jumper Impulsgeber
XL154=Piezogeber Nadelbett vo. + hi.
XL155=Piezogeber 730T + 530T
XL156=Piezo-geber 530T
XL157=Fadenführer Gr1-FF1-4
XL158=Fadenführer Gr1-FF5-8
XL159=Fadenführer Gr2-FF1-4
XL160=Fadenführer Gr2-FF5-8
XL161=Fadenführer links
XL162=Fadenführer rechts
XL163=Schocksensoren CMS730S/830S
XL164=Laengenmesseinrichtung re (ASCON)
XL165=Laengenmesseinrichtung li (ASCON)

XL215=USB 1
XL216=Daten Display
XL217=Display LVDS
XL321=Schlitten Leistung hi li
XL322=Schlitten Signale hi li
XL323=Schlitten Leistung vo li
XL324=Schlitten Signale vo li
XL325=Schlitten Leistung hi re
XL326=Schlitten Signale hi re
XL327=Schlitten Leistung vo re
XL328=Schlitten Signale vo re
XL329=K/S-Antrieb re
XL330=K/S-Sensoren
XL331=K/S-Antrieb li

21

			Datum		Schaltplan 225		H. Stoll AG & Co. KG	Steckerdefinitionen Verdrahtungssystem links	Id. Nr. 274 381	=
			Bearb.	KEH						+
			Gepr.	11.09.17					Ä. St. 00	Bl. 20
Änderung	Datum	Name	Norm		Urspr.	Ers. f.	Ers. d.			57 Bl.

A2
19.0

Verdrahtungssystem rechts

Rückseite

J041A_3U4_2=Servo Achse 3 und 4

J041A_1U2_2=Servo Achse 1 und 2

J953_2=Karte Relais OKC

J929_2=Karte CWAZ

J936_2/J948_2= Karte Kondensator

J041A_3U4_1=Servo Achse 3 und 4

J041A_1U2_1=Servo Achse 1 und 2

J953_1=Karte Relais OKC

J929_1=Karte CWAZ

J936_1/J948_1= Karte Kondensator

XR1=Stromversorgung 190V, AC v. Trafo

XR6=Stromversorgung Servo

XR7=Lüfter_1_Steuergerät

XR11=Fournisseur links

XR12=Fournisseur rechts

XR14=Motor Warenabzug

XR15=Motor Kamm

XR16=Motor Anpresswalzen Hilfsabzug

XR17=Motor Kammhaken

XR20=Stromversorgung 42/24VAC

XR25=Lüfter Hauptantriebsmotor

XR26=Abdeckhauben, Schutzhauben, Aufholspanner

XR28=Signale Hauptschalter

XR29=FLENT

XR32=Laengenmesseinrichtung_Power

XR35=Motor Hilfsabzug

XR36=Motor 4 (HAAB Öffnen/Schliessen)

XR40=Motor Achse1

XR41=Resolver Achse1

XR42=Endschalter Achse1

XR43=Motor Achse2

XR44=Resolver Achse2

XR45=Endschalter Achse2

XR46=Motor Achse3

XR47=Resolver Achse3

XR48=Endschalter Achse3

XR49=Motor Achse4

XR50=Resolver Achse4

XR51=Endschalter Achse4

XR62=Systemstecker_WAZ_Mot1

XR63=Systemstecker_WAZ_Mot2

XR64=Systemstecker_WAZ_Mot3

XR65=Systemstecker_WAZ_Mot4

XR66=Systemstecker_WAZ_Mot5

XR67=Systemstecker_WAZ_Mot6

XR68=Zentralschmierung

XR123=Elektrostecker 1

XR133=CAN

			Datum		Schaltplan 225		H. Stoll AG & Co. KG	Steckerdefinitionen Verdrahtungssystem rechts	Id. Nr. 274 381	=	
			Bearb.	KEH						+	
			Gepr.	11.09.17					Ä. St. 00		Bl. 21
Änderung	Datum	Name	Norm		Urspr.	Ers. f.	Ers. d.				57 Bl.

0	1	2	3	4	5	6	7	8	9

Trafo

XT7=Servo
XT8=Flent
XT9=Netzteil/Beleuchtung
XT10=Signale Beleuchtung / Flent
XT11=Zentralschmierung
XT12=Beleuchtung

X1=Netzanschluss Hauptschalter
X2=Zusatzklemmen Trafo

XZ2=MC-Beleuchtung

XZ4=Resolver Hauptantrieb
XZ5=Resolver Versatz

XZ6=Zwischenstecker FKE,Signalleuchte
XZ7=Einrücken
XZ8=Motor Hauptantrieb
XZ9=Motor Versatz

XZ11=Fournisseur links
XZ12=Fournisseur rechts

XZ14=Motor Abzug
XZ15=Motor Kamm
XZ16=Motor Hilfsabzug
XZ17=Motor Kammhaken
XZ18=Signalleuchte
XZ19=FKE
XZ20=Piezo NB vorne
XZ21=Piezo NB hinten

XZ23li=Aufholspanner links
XZ23re=Aufholspanner rechts
XZ24=Abdeckhauben

XZ30=Impulsgeber Hilfsabzug
XZ31=Impulsgeber Abzug
XZ32=Impulsgeber Kamm

XZ34=Bremse /Temperatur Kamm
XZ35=Bremse /Temperatur Abzug
XZ36=Schalter Hilfsabzug geschlossen
XZ37=Position Kamm oben
XZ38=Position Kamm unten
XZ39=Wickelblech Abzug hi.

XZ58li=Schutzhaube links
XZ58re=Schutzhaube rechts
XZ59=Wickelblech Abzug vo.
XZ45=Endschalter Versatz
XZ50=FLENT
XZ51=FLENT Ansteuerung

XZ77=Zentralschmierung
XZ78=Ansteuerung Zentralschmierung

			Datum		Schaltplan 225		H. Stoll AG & Co. KG	Steckerdefinitionen Steckverbindungen extern	Id. Nr. 274 381	=	
			Bearb.	KEH						+	
			Gepr.	11.09.17					Ä. St. 00		Bl. 22
Änderung	Datum	Name	Norm		Urspr.	Ers. f.	Ers. d.				57 Bl.

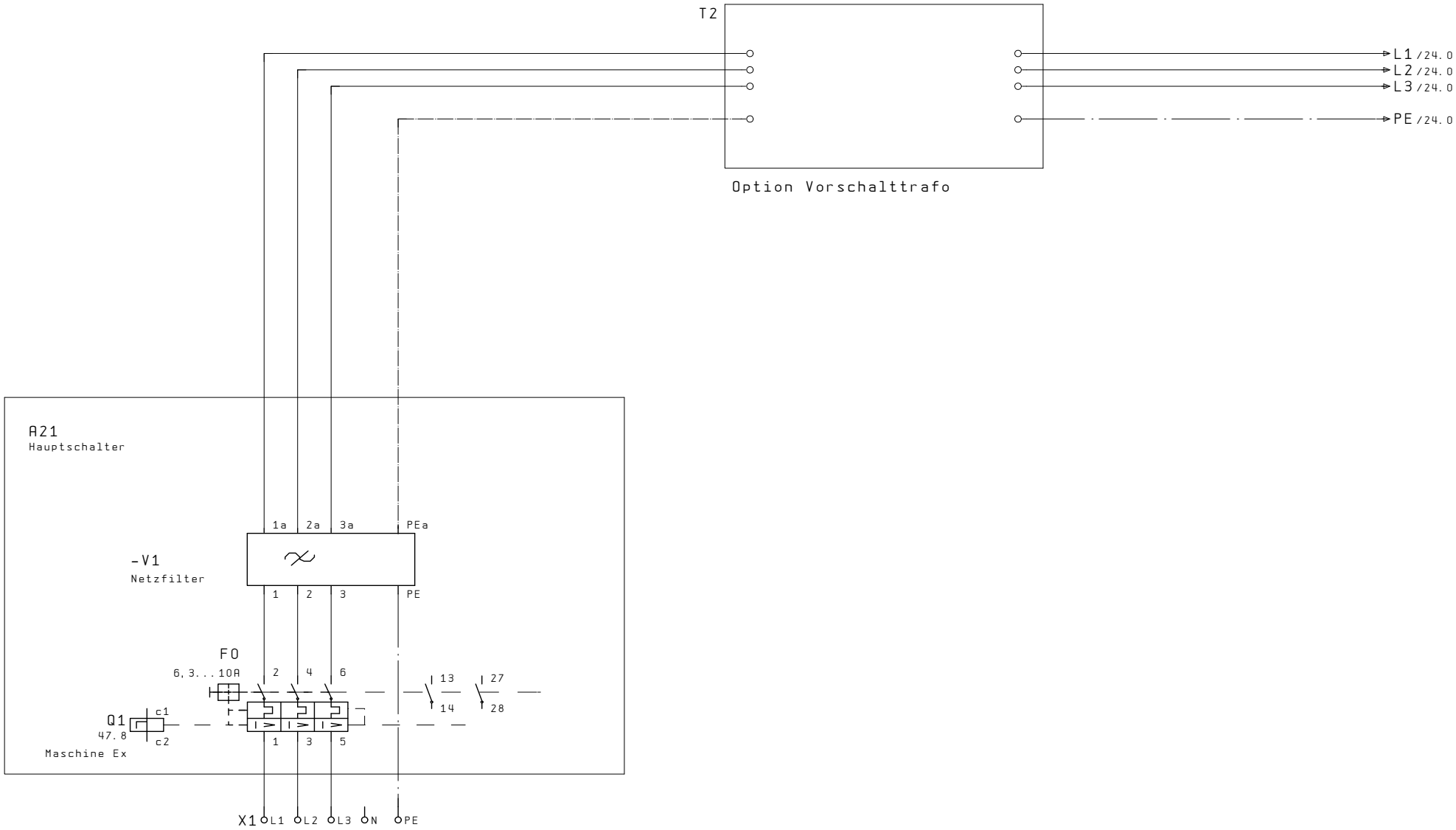

22

24

			Datum		Schaltplan 225		H. Stoll AG & Co. KG	Einspeisung	Id. Nr. 274 381	=	
			Bearb.	KEH						+	
			Gepr.	11.09.17					Ä. St. 00		Bl. 23
Änderung	Datum	Name	Norm		Urspr.	Ers. f.	Ers. d.				57 Bl.

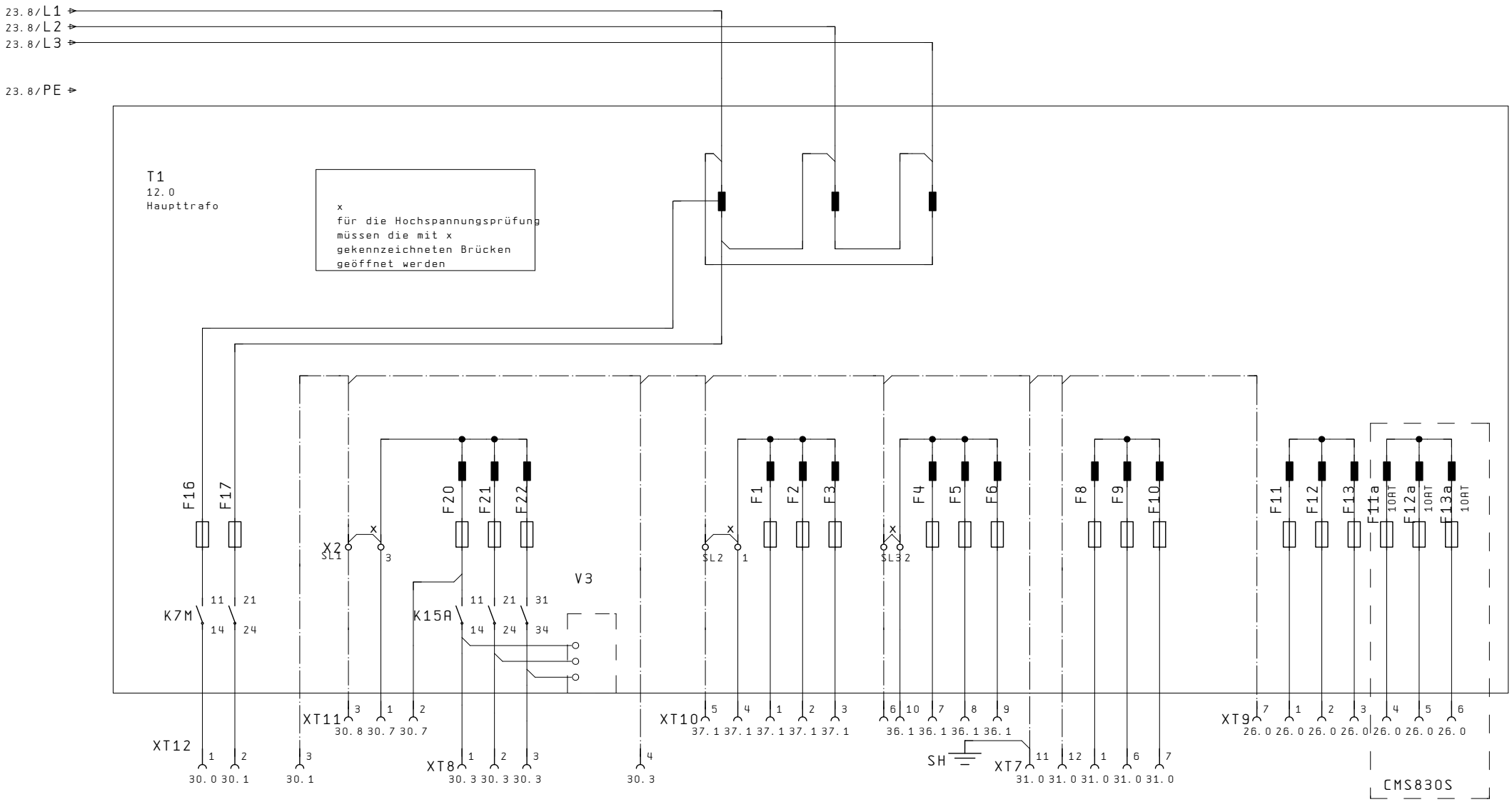

23

25

			Datum		Schaltplan 225		H. Stoll AG & Co. KG	Transformator	Id. Nr. 274 381	=
			Bearb.	KEH						+
			Gepr.	11.09.17					Ä. St. 00	Bl. 24
Änderung	Datum	Name	Norm		Urspr.	Ers. f.	Ers. d.			57 Bl.

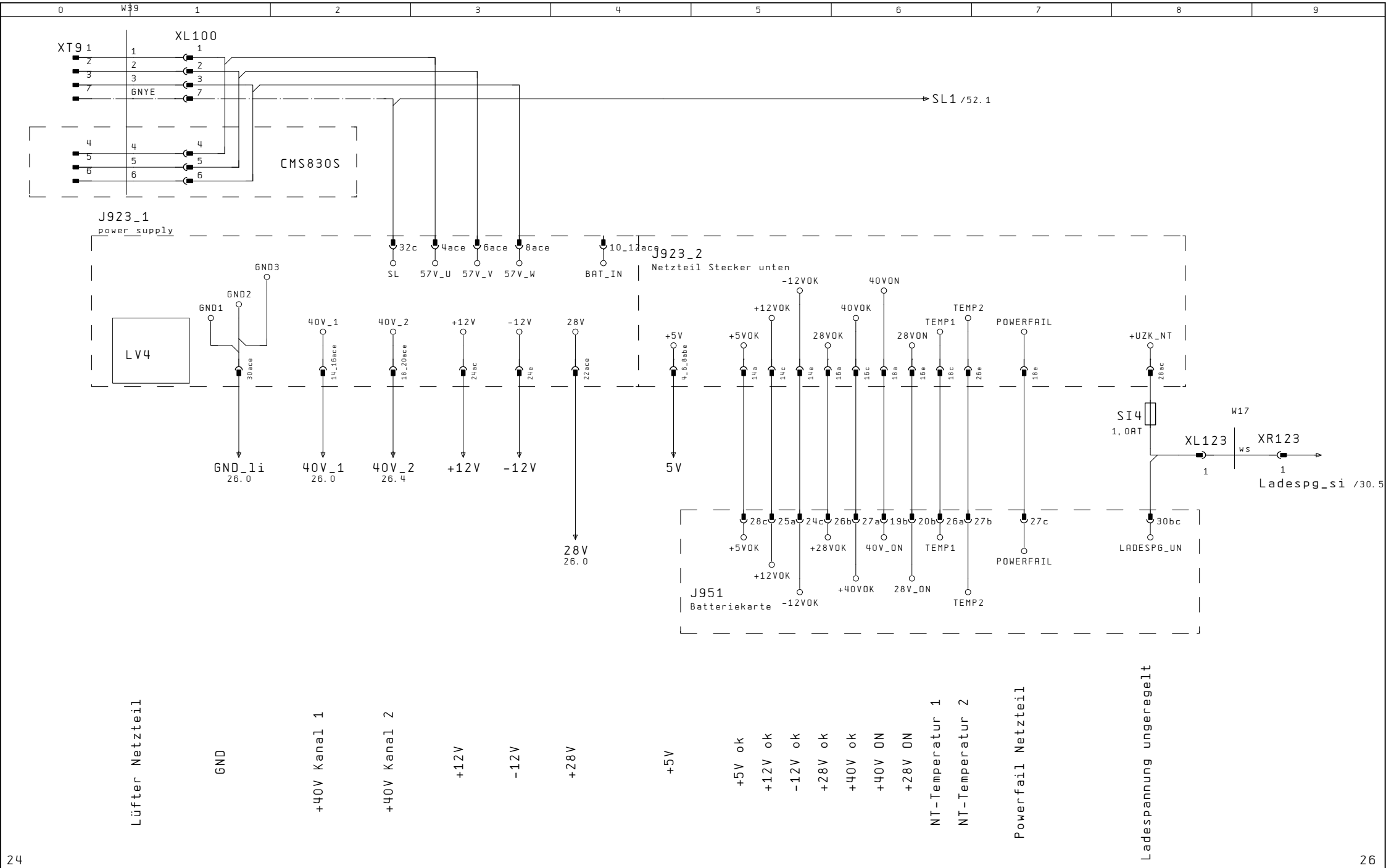

			Datum		Schaltplan 225		H. Stoll AG & Co. KG	Netzteil	Id. Nr. 274 381	=	
			Bearb.	KEH						+	
			Gepr.	11.09.17					Ä. St. 00		Bl. 25
Änderung	Datum	Name	Norm		Urspr.	Ers. f.	Ers. d.				57 Bl.

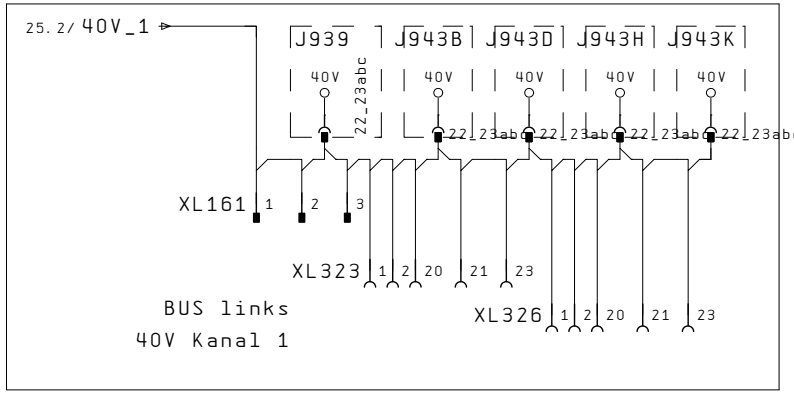

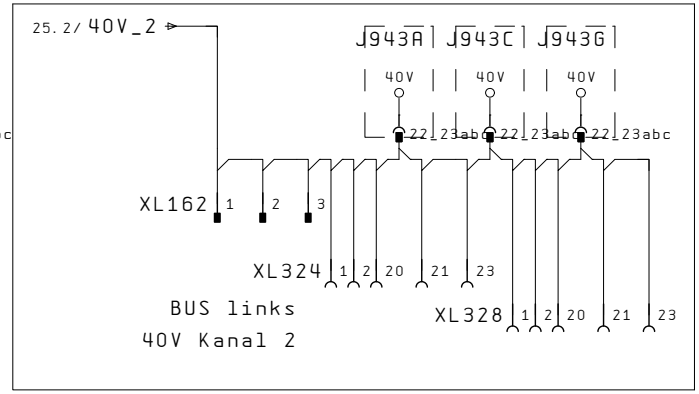

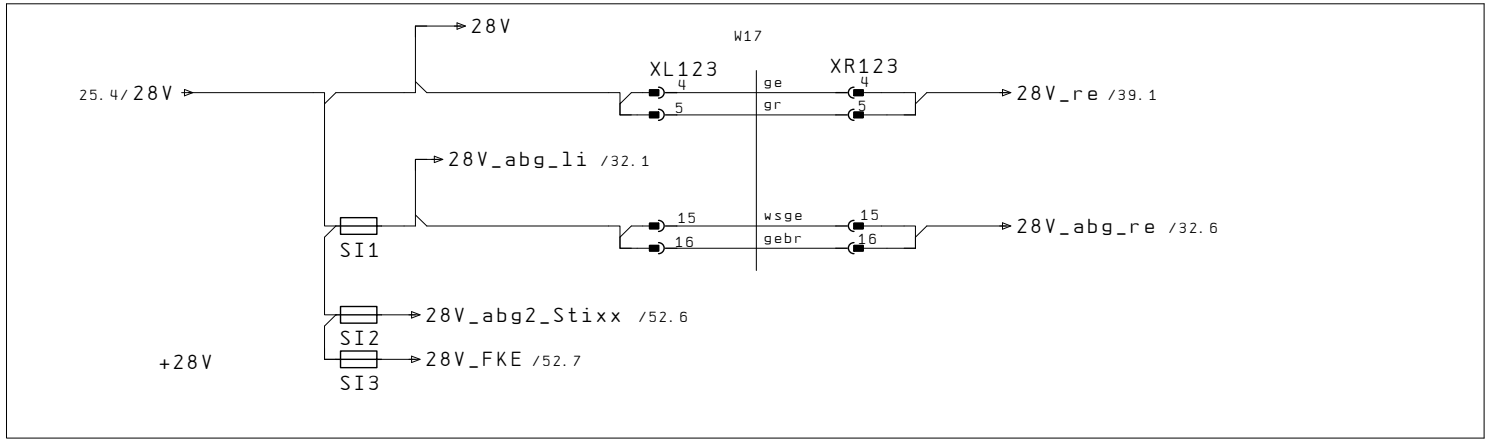

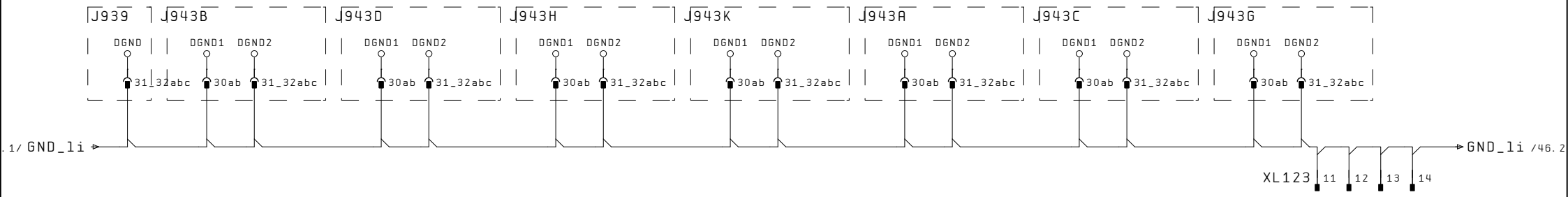

25

27

			Datum		Schaltplan 225		H. Stoll AG & Co. KG	Spannungsverteilung Verdrahtungssystem links	Id. Nr. 274 381
			Bearb.	KEH					
			Gepr.	11.09.17					Ä. St. 00
Änderung	Datum	Name	Norm		Urspr.	Ers. f.	Ers. d.		

=
+

Bl. 26

57 Bl.

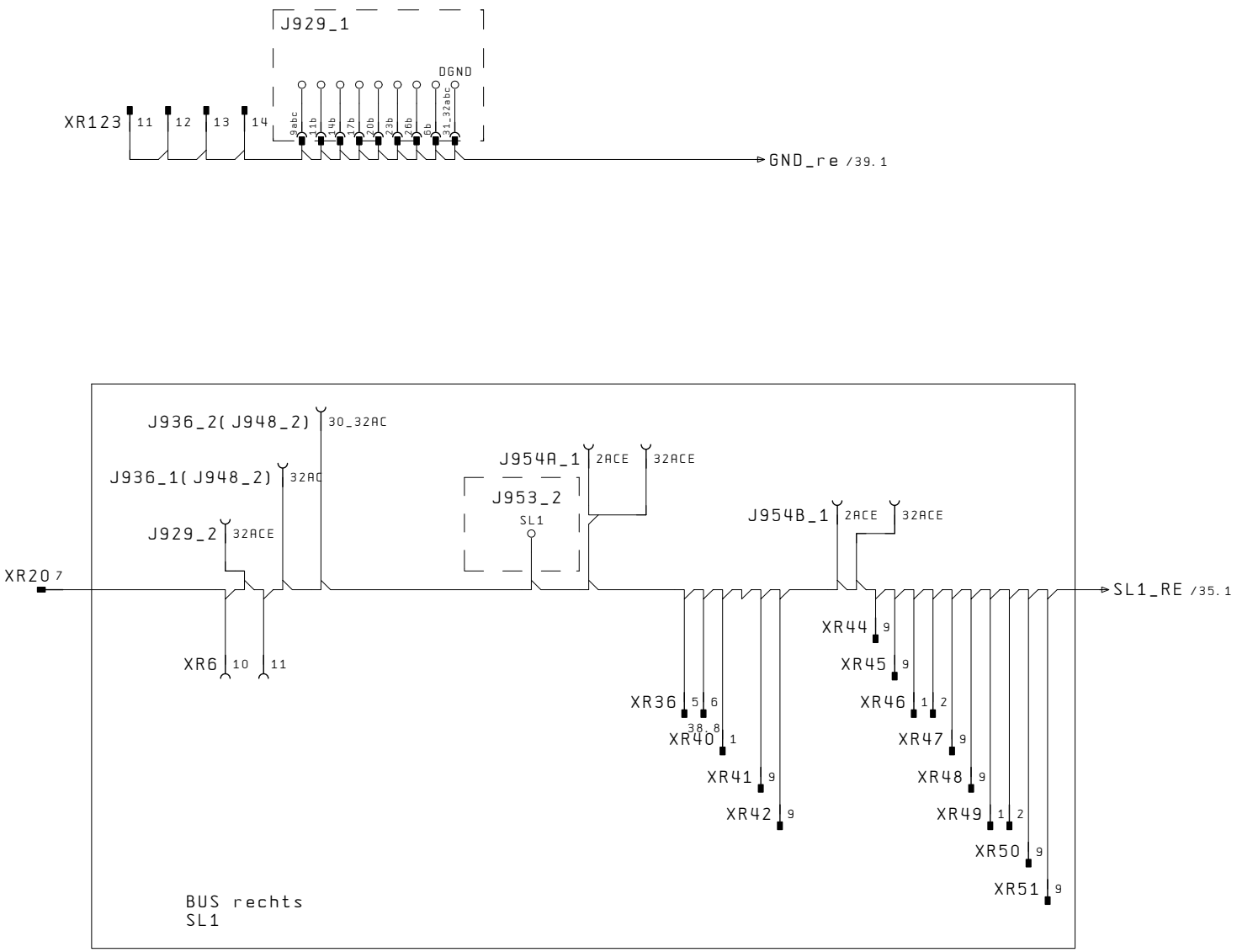

26

28

			Datum		Schaltplan 225		H. Stoll AG & Co. KG	Spannungsverteilung Verdrahtungssystem rechts	Id. Nr. 274 381	=
			Bearb.	KEH						+
			Gepr.	11.09.17					Ä. St. 00	Bl. 27
Änderung	Datum	Name	Norm		Urspr.	Ers. f.	Ers. d.			57 Bl.

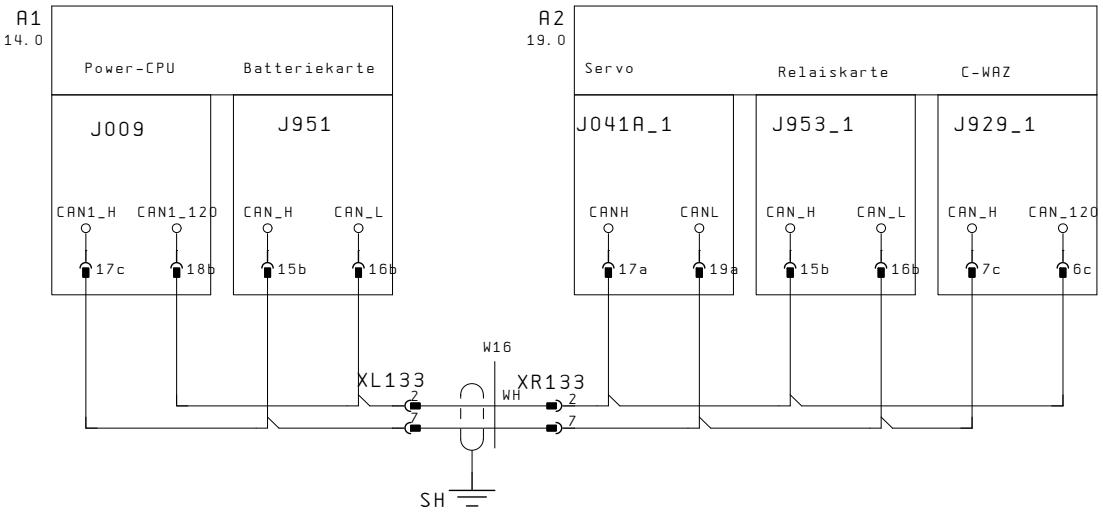

			Datum		Schaltplan 225		H. Stoll AG & Co. KG	CAN-BUS	Id. Nr. 274 381	=	
			Bearb.	KEH						+	
			Gepr.	11.09.17					Ä. St. 00		Bl. 28
Änderung	Datum	Name	Norm		Urspr.	Ers. f.	Ers. d.				57 Bl.

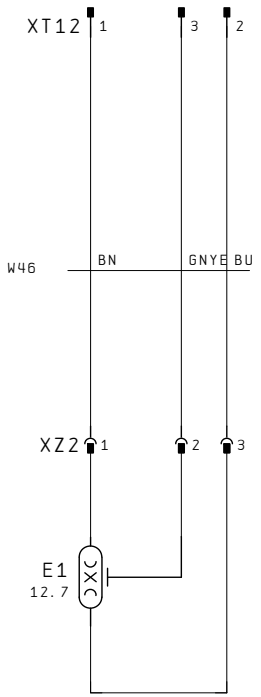

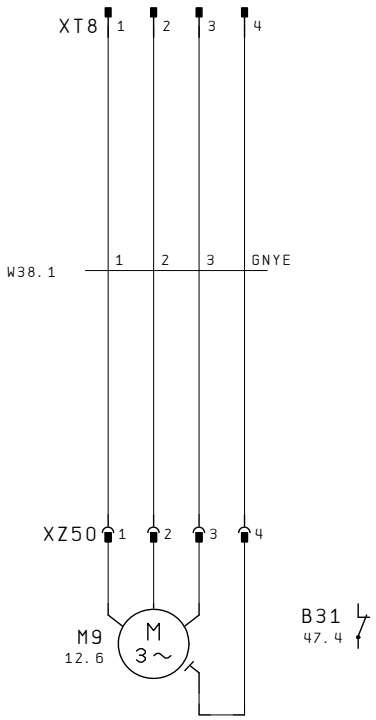

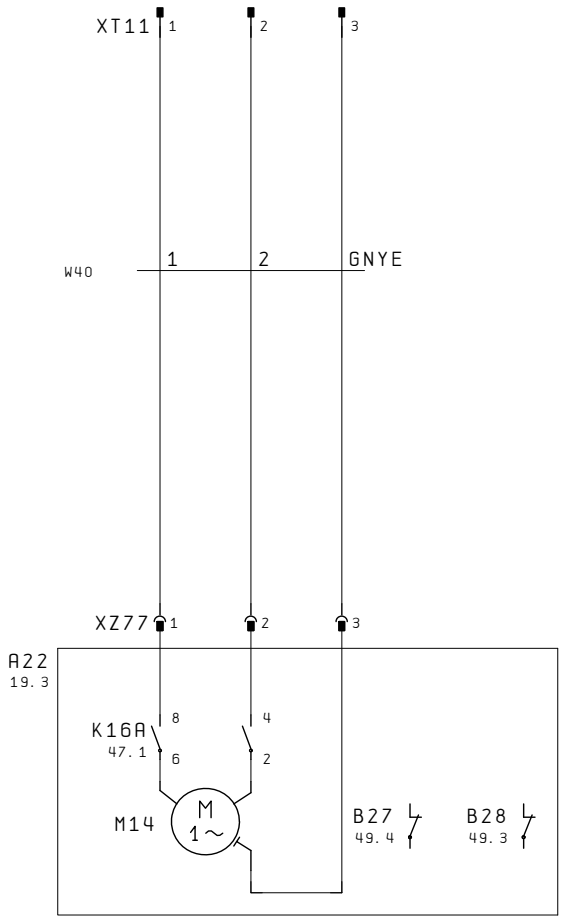

Beleuchtung (CMS933)

Flent

Thermoschalter Flent

Zentralschmierung

Schmieren Druckschalter

Schmieren Füllstand

28

30

			Datum		Schaltplan 225		H. Stoll AG & Co. KG	Beleuchtung Flusenentsorgung Zentralschmierung	Id. Nr. 274 381
			Bearb.	KEH					Ä. St. 00
			Gepr.	11.09.17					
Änderung	Datum	Name	Norm		Urspr.	Ers. f.	Ers. d.		

=
+

Bl. 29

57 Bl.

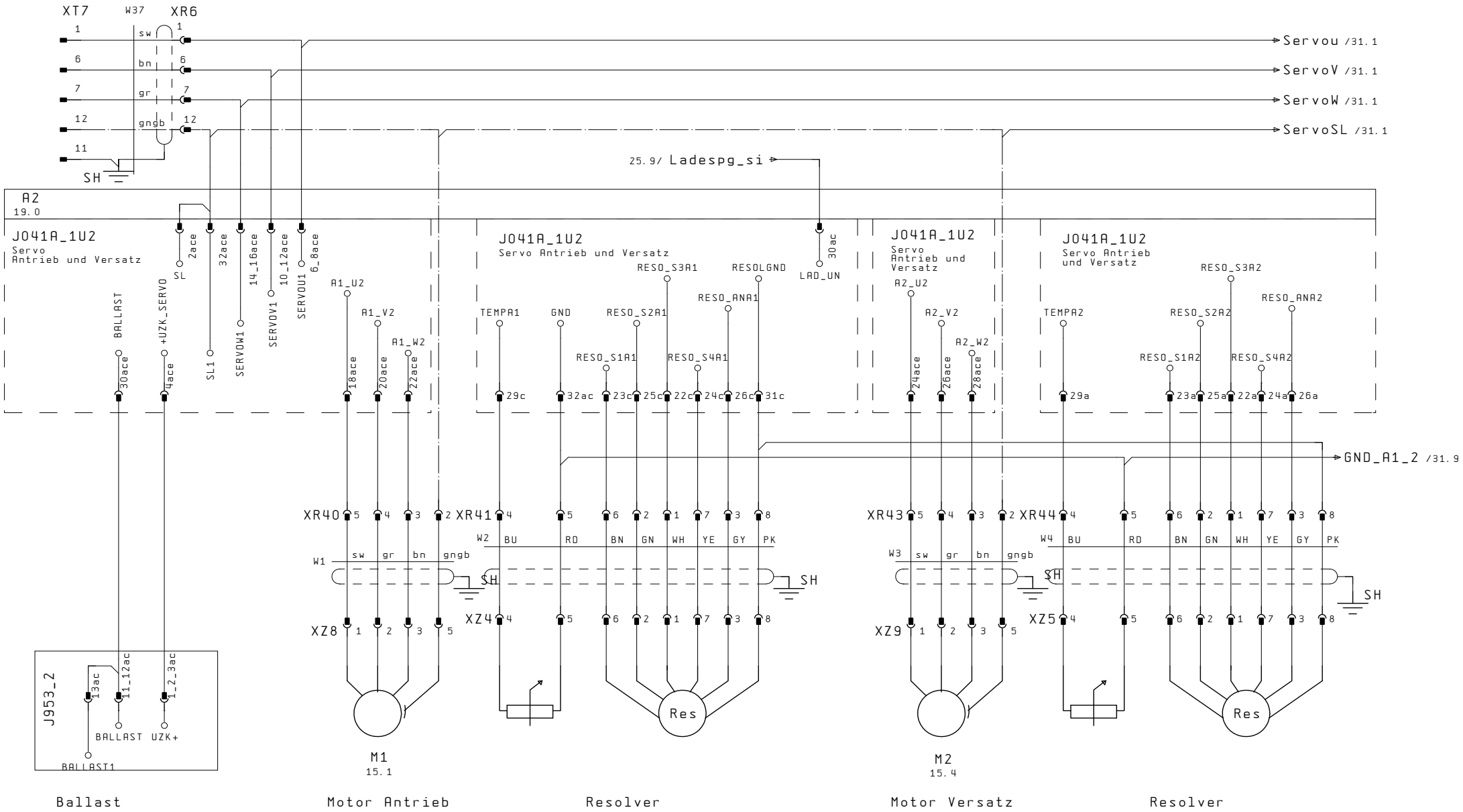

29

31

			Datum		Schaltplan 225		H. Stoll AG & Co. KG	Servo Antrieb und Versatz
			Bearb.	KEH				
			Gepr.	11.09.17				
Änderung	Datum	Name	Norm		Urspr.	Ers. f.	Ers. d.	

Id. Nr. 274 381

Ä. St. 00

Bl. 30

57 Bl.

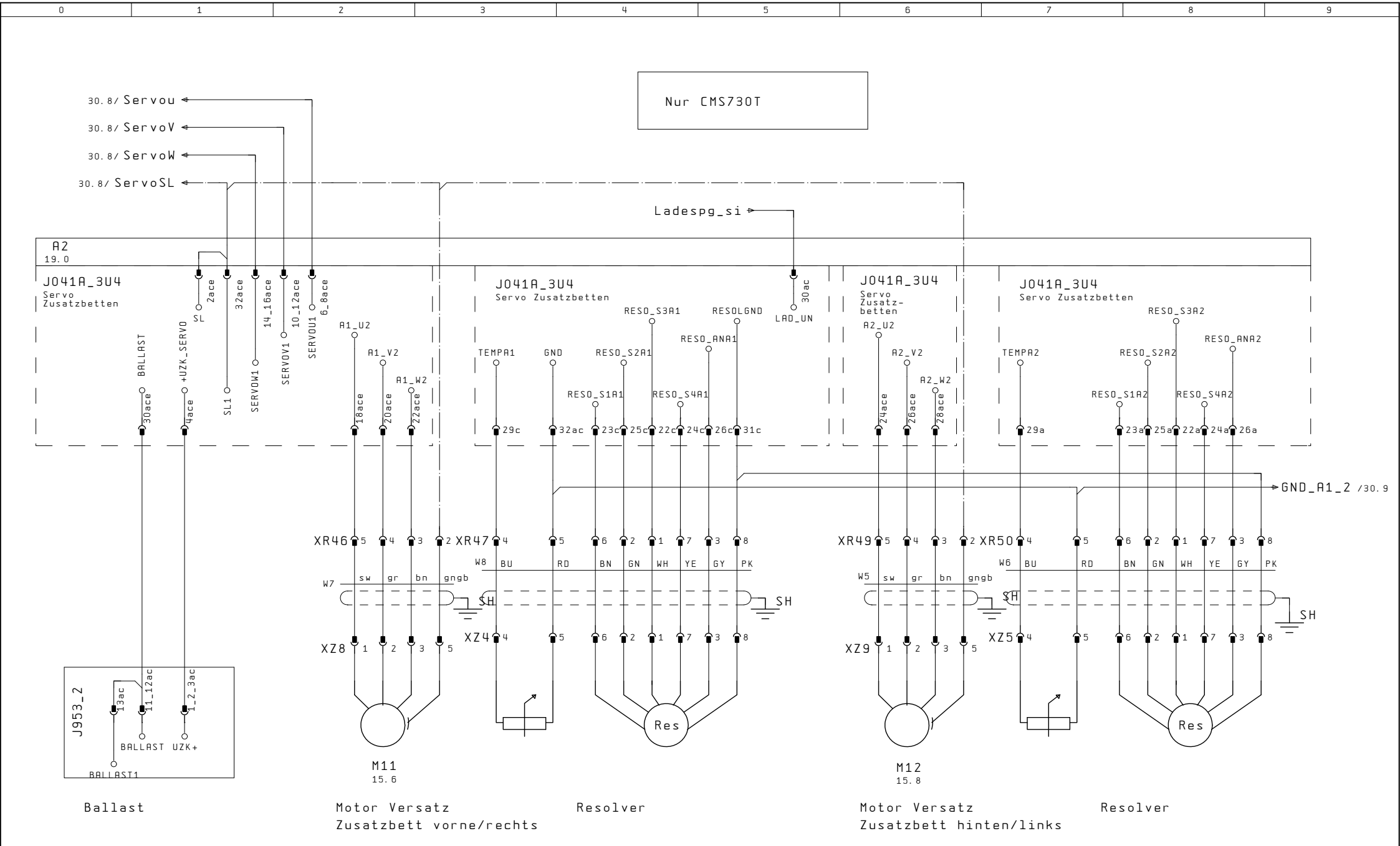

30

32

			Datum		Schaltplan 225		H. Stoll AG & Co. KG	Servo Zusatzbetten
			Bearb.	KEH				
			Gepr.	11.09.17				
Änderung	Datum	Name	Norm		Urspr.	Ers. f.	Ers. d.	

Id. Nr. 274 381

Ä. St. 00

Bl. 31

57 Bl.

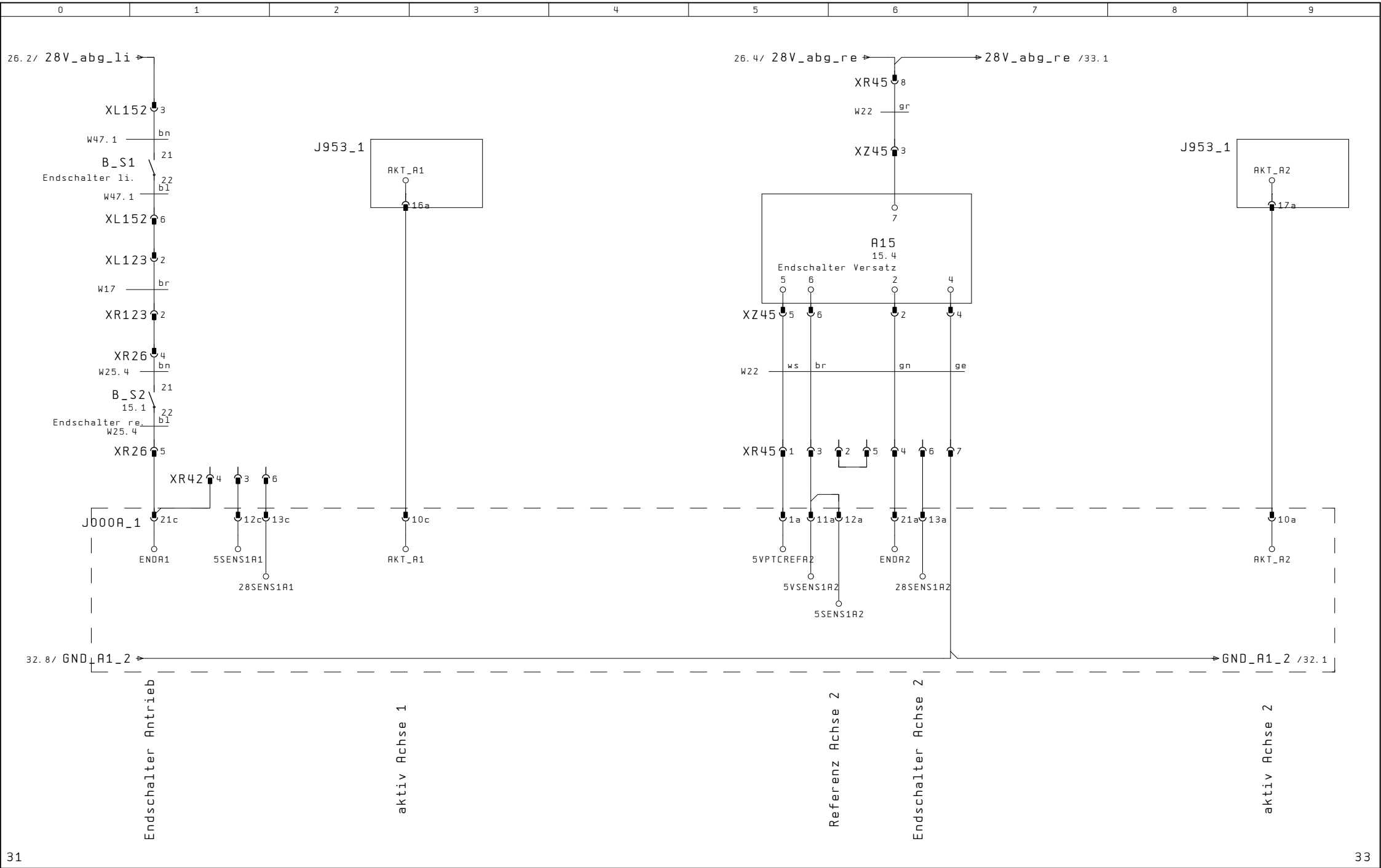

			Datum		Schaltplan 225		H. Stoll AG & Co. KG	Eingänge Servo HA+V	Id. Nr. 274 381	=
			Bearb.	KEH						+
			Gepr.	11.09.17					Ä. St. 00	Bl. 32
Änderung	Datum	Name	Norm		Urspr.	Ers. f.	Ers. d.			57 Bl.

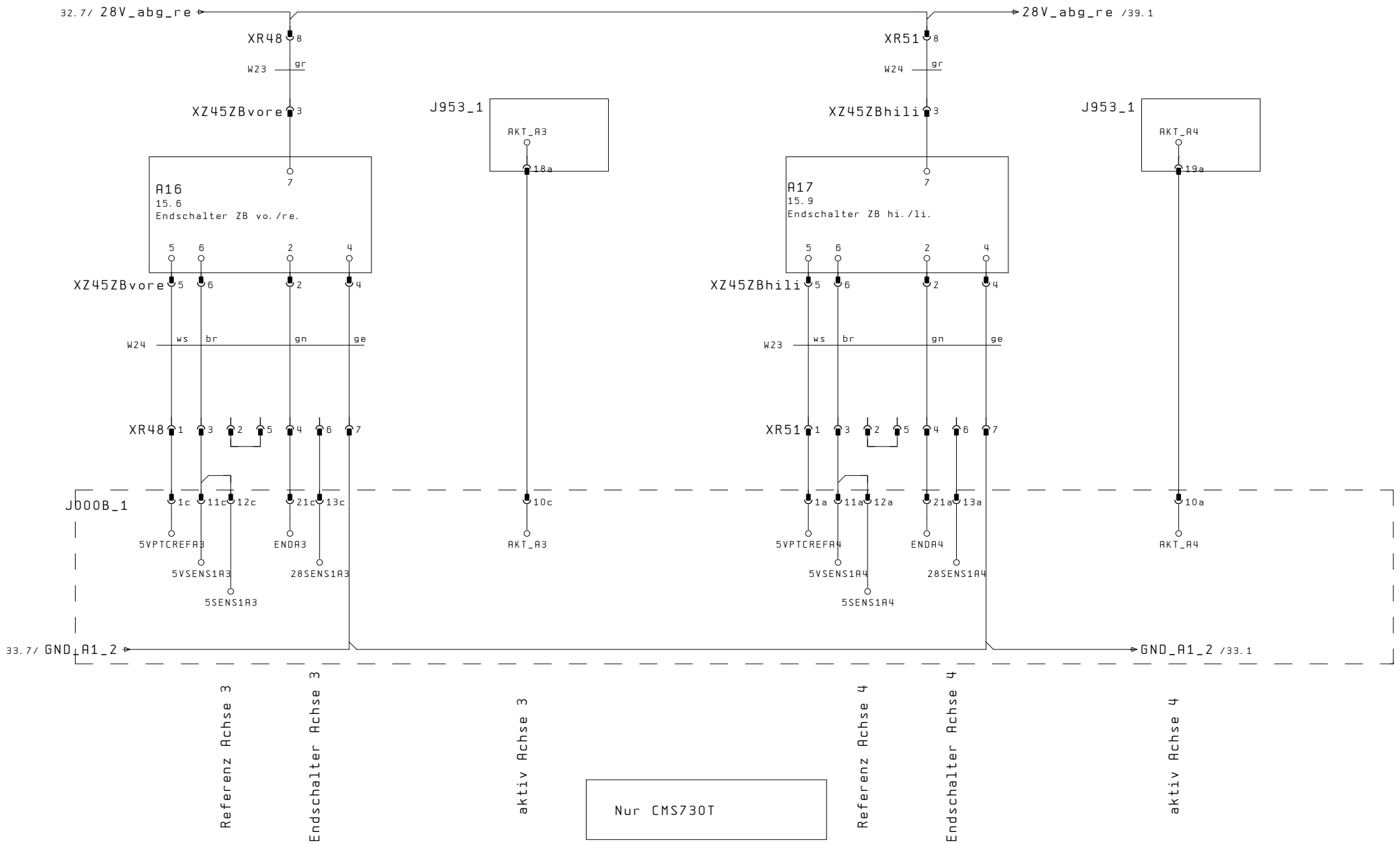

32 34

			Datum		Schaltplan 225	H. Stoll AG & Co. KG	Eingänge Servos Zusatzbetten
			Bearb.	KEH			
			Gepr.	11.09.17			
Änderung	Datum	Name	Norm		Urspr.	Ers. f.	Ers. d.

Id. Nr. 274 381

Ä. St. 00

Bl. 33 / 57 Bl.

A2
19.0

J000A_1

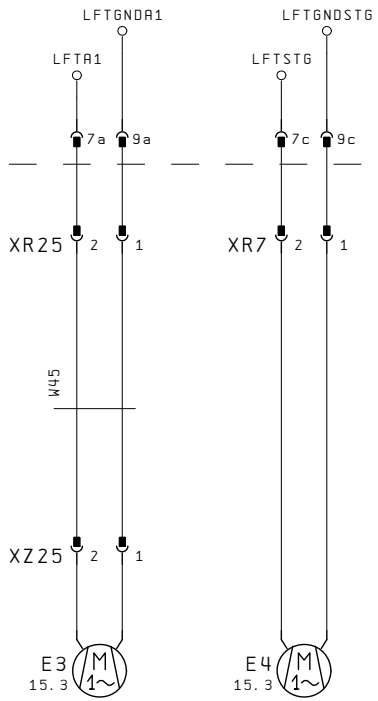

Lüfter
Motor
Antrieb

Lüfter
Steuergerät

			Datum	15.08.17	Schaltplan 225		H. Stoll AG & Co. KG	Ausgänge Servo HA+V	Id. Nr. 274 381	=
			Bearb.	KEH						+
			Gepr.	11.09.17					Ä. St. 00	Bl. 34
Änderung	Datum	Name	Norm		Urspr.	Ers. f.	Ers. d.			57 Bl.

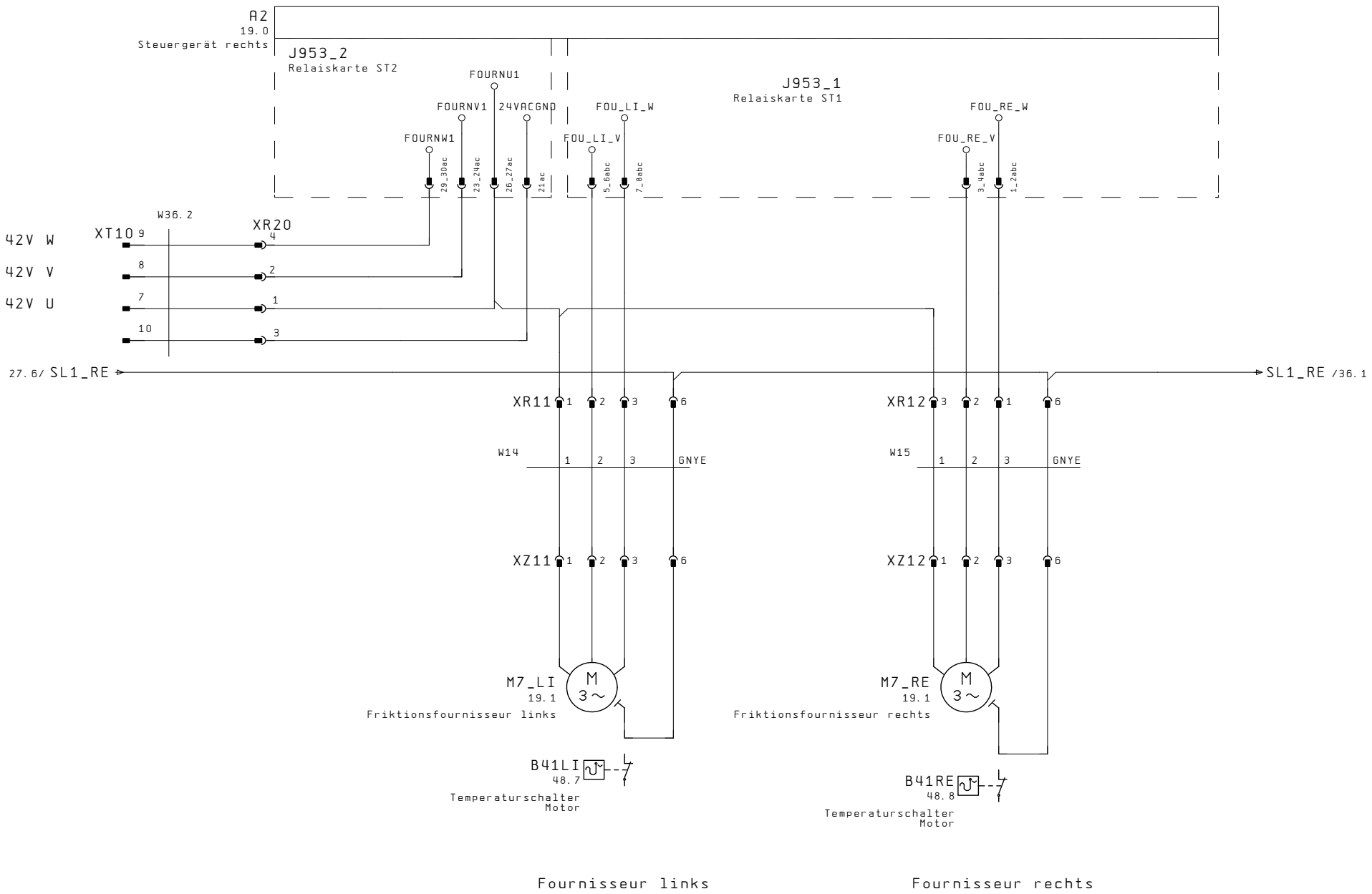

34

36

			Datum		Schaltplan 225		H. Stoll AG & Co. KG	Friktionsfournisseure	Id. Nr. 274 381	=	
			Bearb.	KEH						+	
			Gepr.	11.09.17					Ä. St. 00		Bl. 35
Änderung	Datum	Name	Norm		Urspr.	Ers. f.	Ers. d.				57 Bl.

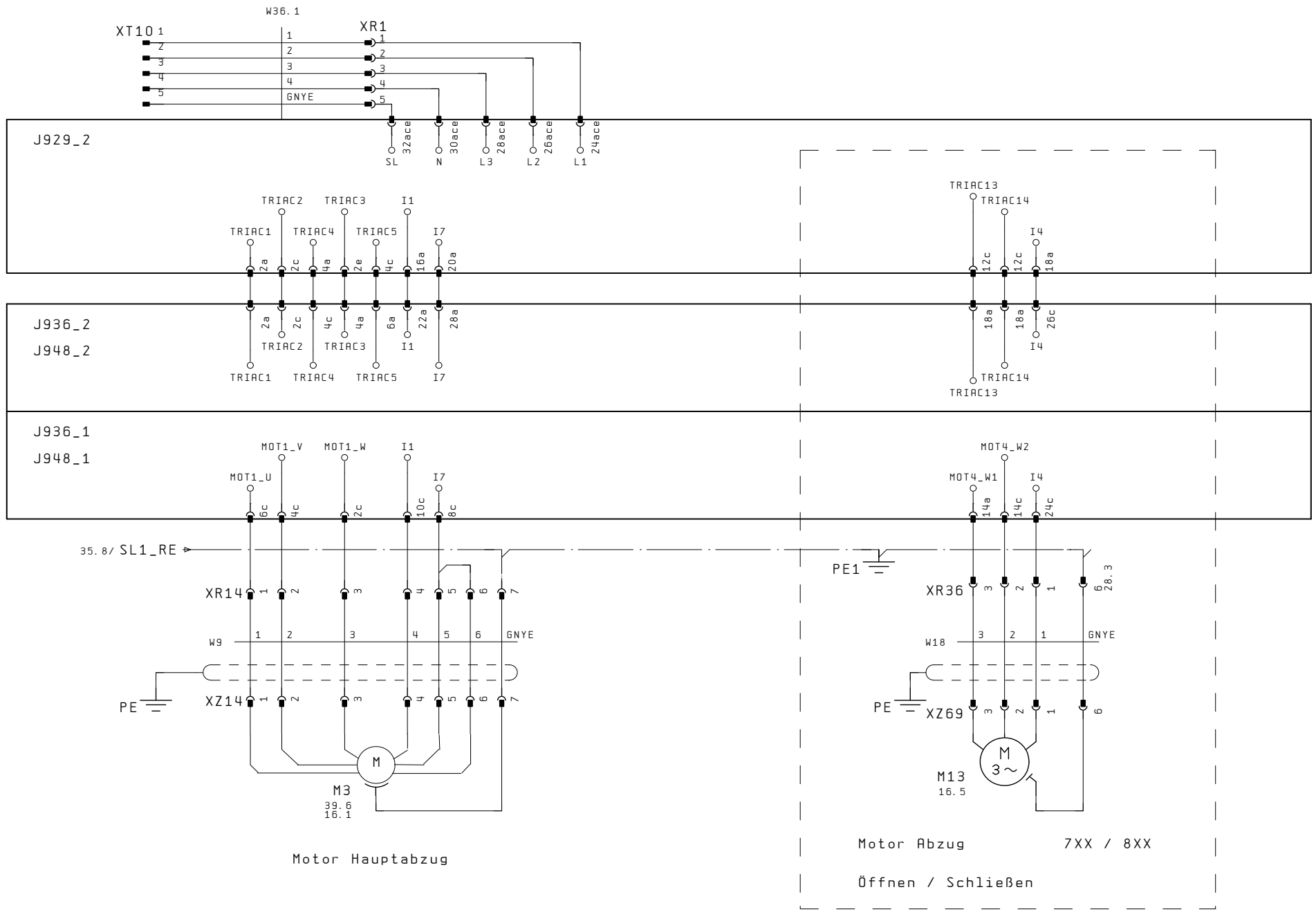

35

37

			Datum		Schaltplan 225		H. Stoll AG & Co. KG	Hauptabzug	Id. Nr. 274 381	=	
			Bearb.	KEH						+	
			Gepr.	11.09.17					Ä. St. 00		Bl. 36
Änderung	Datum	Name	Norm		Urspr.	Ers. f.	Ers. d.				57 Bl.

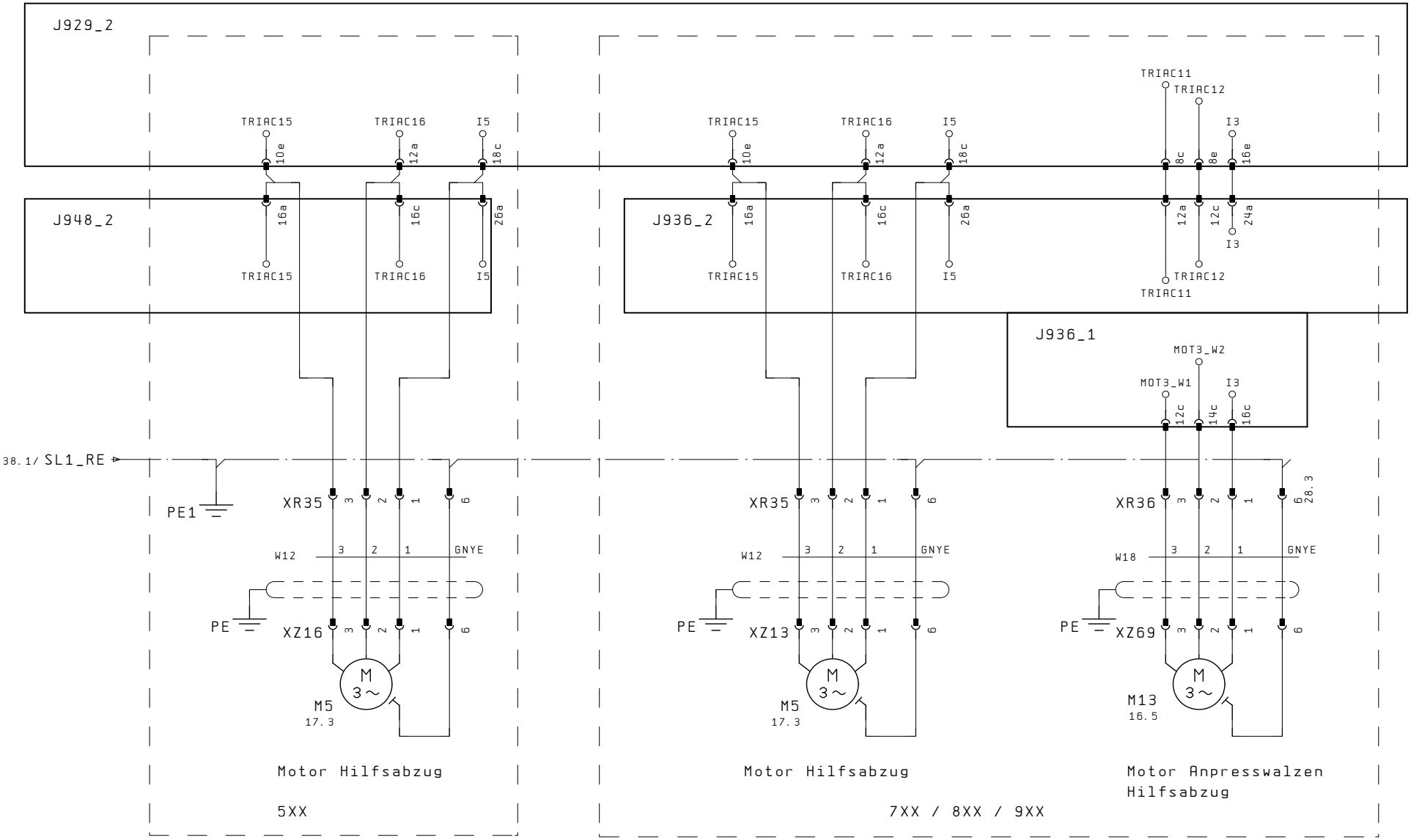

36

38

			Datum		Schaltplan 225		H. Stoll AG & Co. KG	Hilfsabzug	Id. Nr. 274 381
			Bearb.	KEH					
			Gepr.	11.09.17					Ä. St. 00
Änderung	Datum	Name	Norm		Urspr.	Ers. f.	Ers. d.		

Bl. 37
57 Bl.

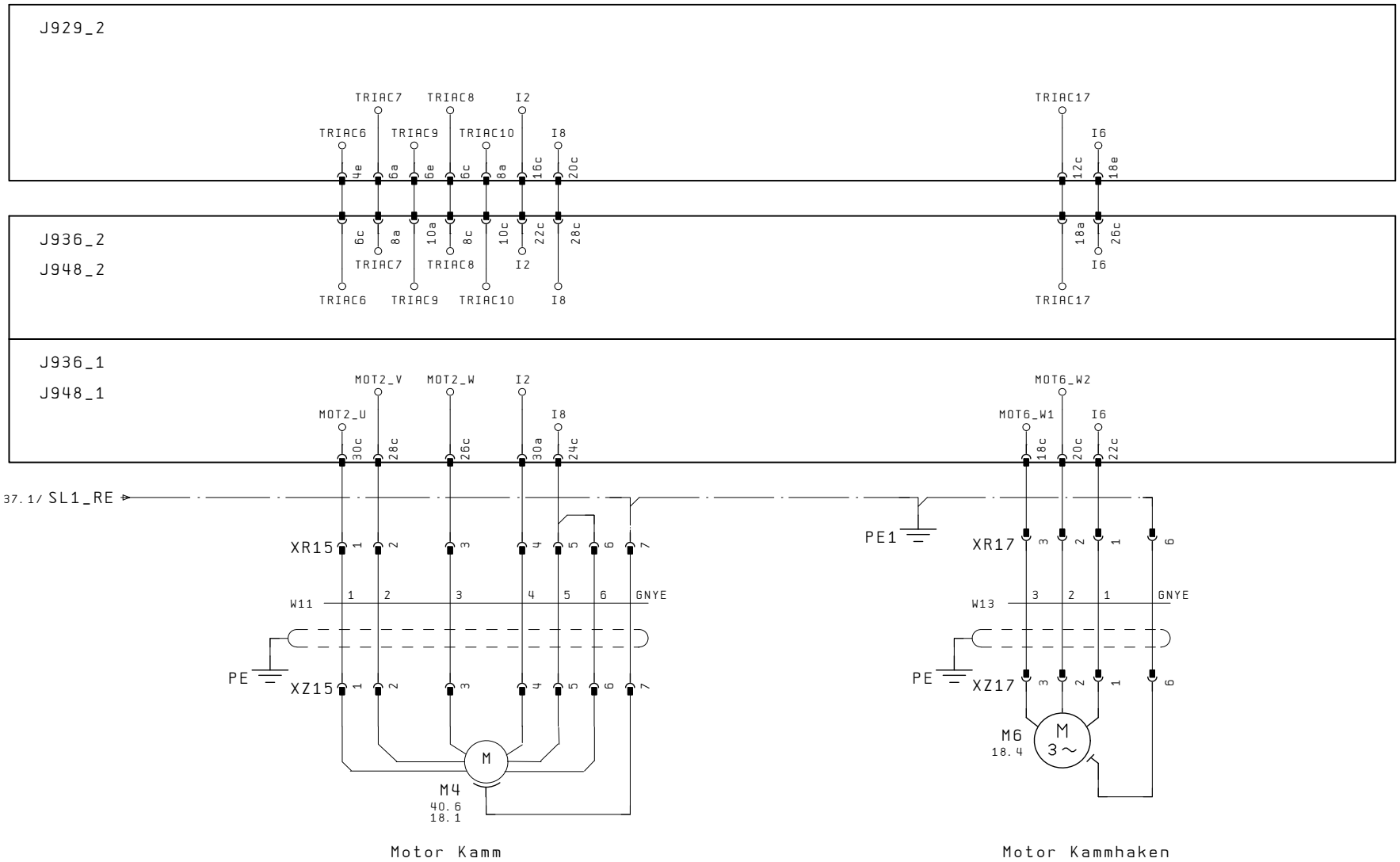

Motor Kamm

Motor Kammhaken

5XX / 7XX / 8XX

			Datum		Schaltplan 225		H. Stoll AG & Co. KG	Kamm	Id. Nr. 274 381	=
			Bearb.	KEH						+
			Gepr.	11.09.17					Ä. St. 00	Bl. 38
Änderung	Datum	Name	Norm		Urspr.	Ers. f.	Ers. d.			57 Bl.

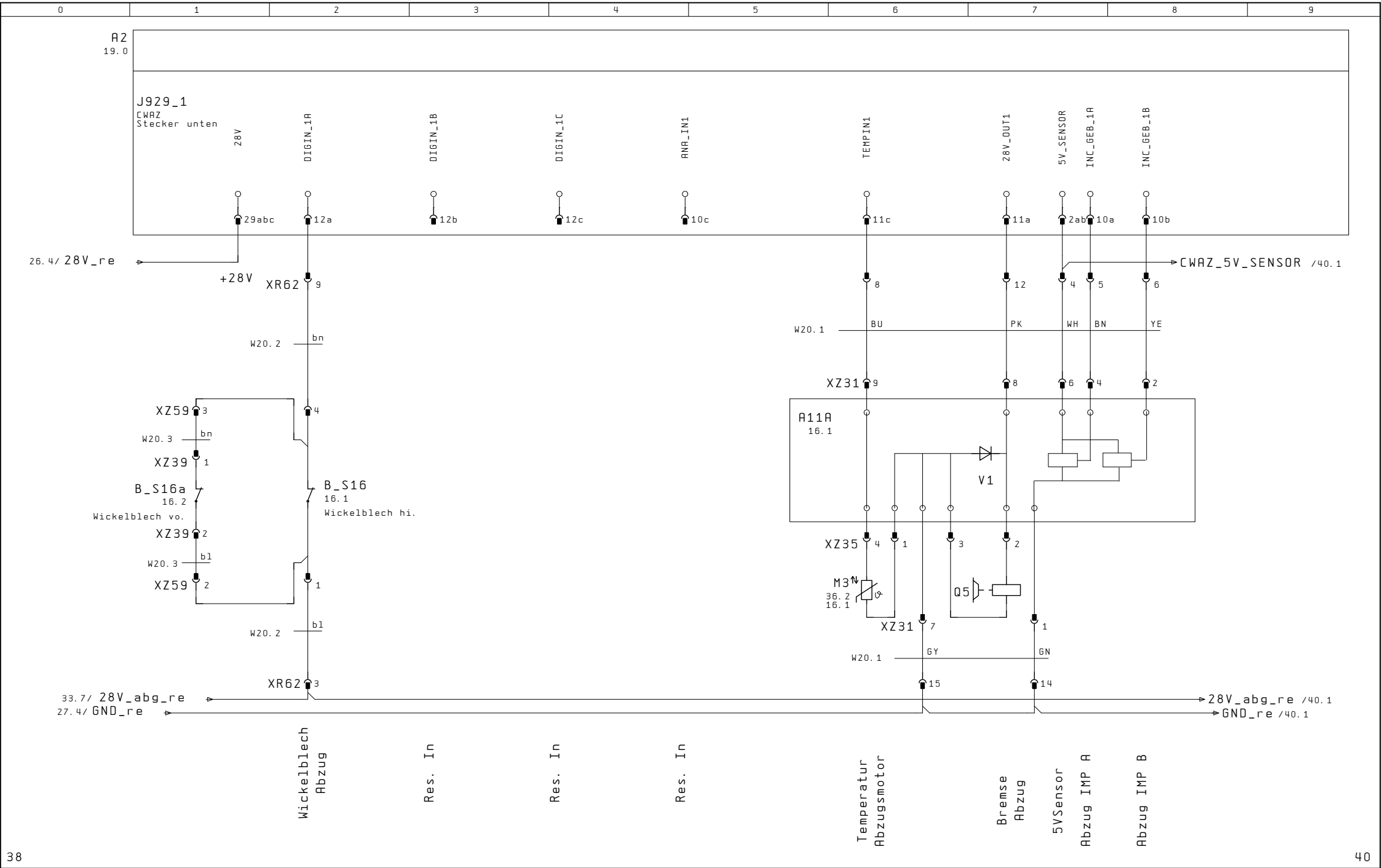

			Datum		Schaltplan 225		H. Stoll AG & Co. KG	Signale Abzug XR62	Id. Nr. 274 381
			Bearb.	KEH					
			Gepr.	11.09.17					Ä. St. 00
Änderung	Datum	Name	Norm		Urspr.	Ers. f.	Ers. d.		

=
+

Bl. 39
57 Bl.

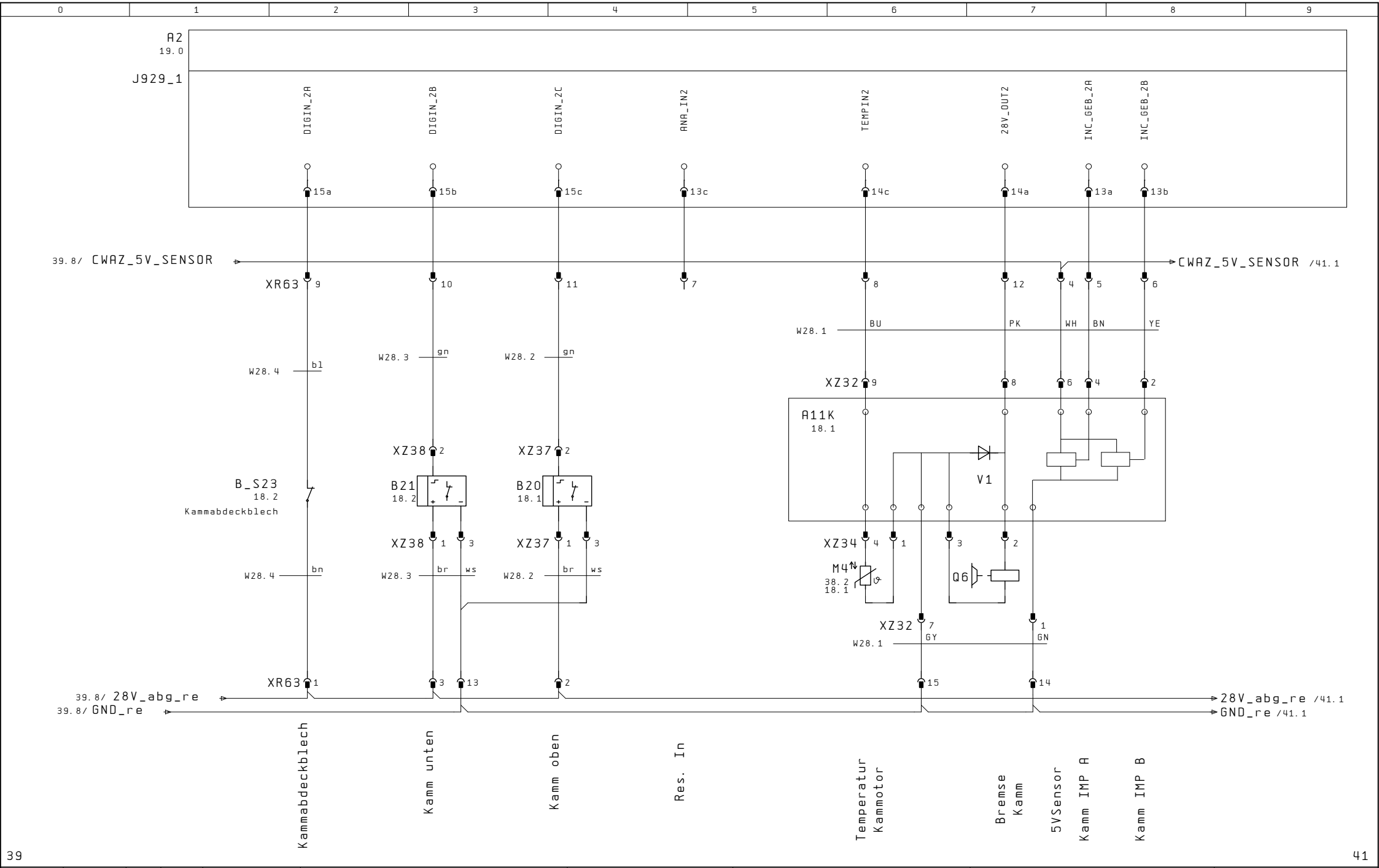

			Datum		Schaltplan 225		H. Stoll AG & Co. KG	Signale Kamm XR63	Id. Nr. 274 381
			Bearb.	KEH				5XX / 7XX / 8XX	
			Gepr.	11.09.17					Ä. St. 00
Änderung	Datum	Name	Norm		Urspr.	Ers. f.	Ers. d.		

=
+

Bl. 40
57 Bl.

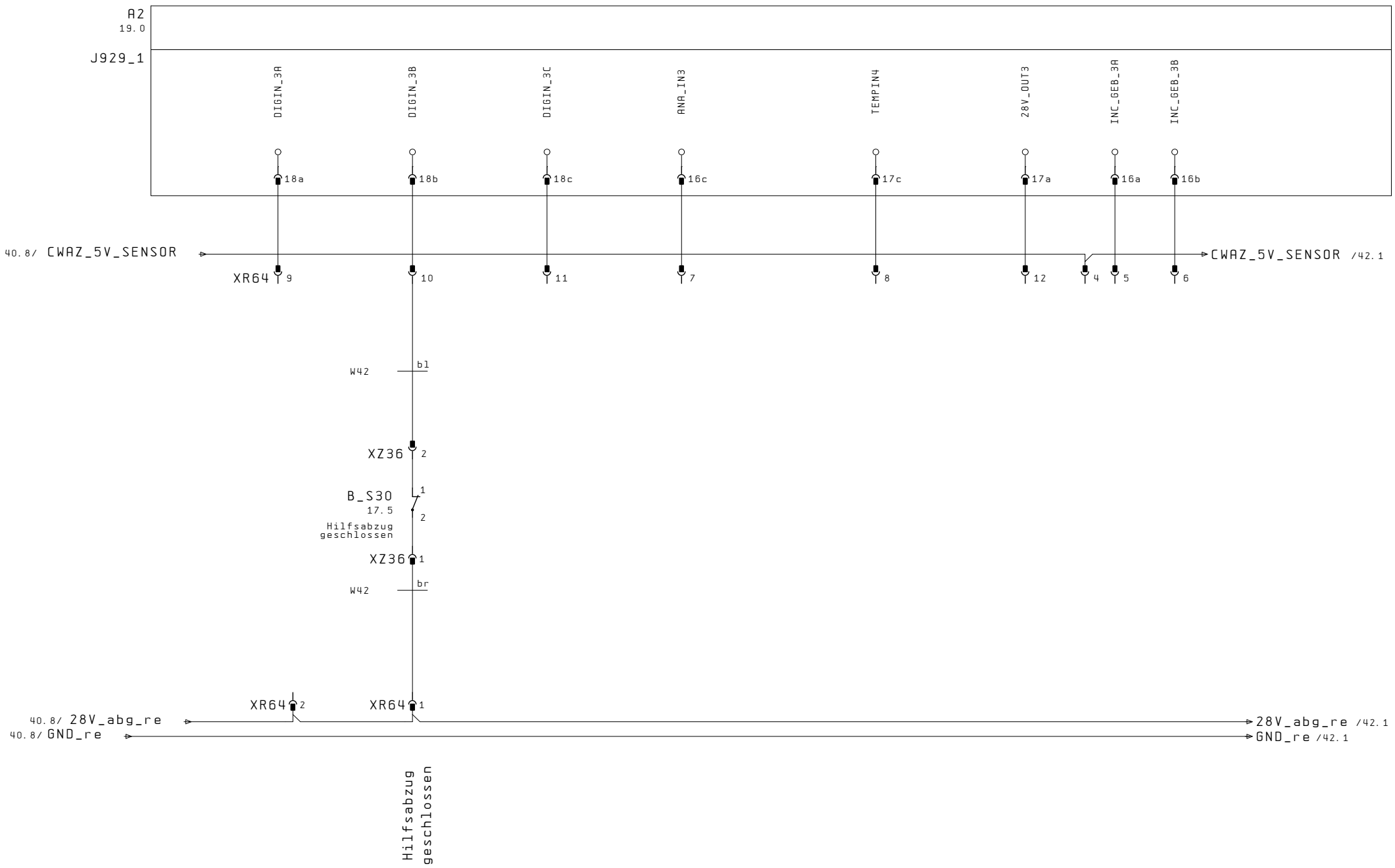

40

42

			Datum		Schaltplan 225		H. Stoll AG & Co. KG	Signal Hilfsabzug offen XR64	Id. Nr. 274 381	=
			Bearb.	KEH						+
			Gepr.	11.09.17					Ä. St. 00	Bl. 41
Änderung	Datum	Name	Norm		Urspr.	Ers. f.	Ers. d.			57 Bl.

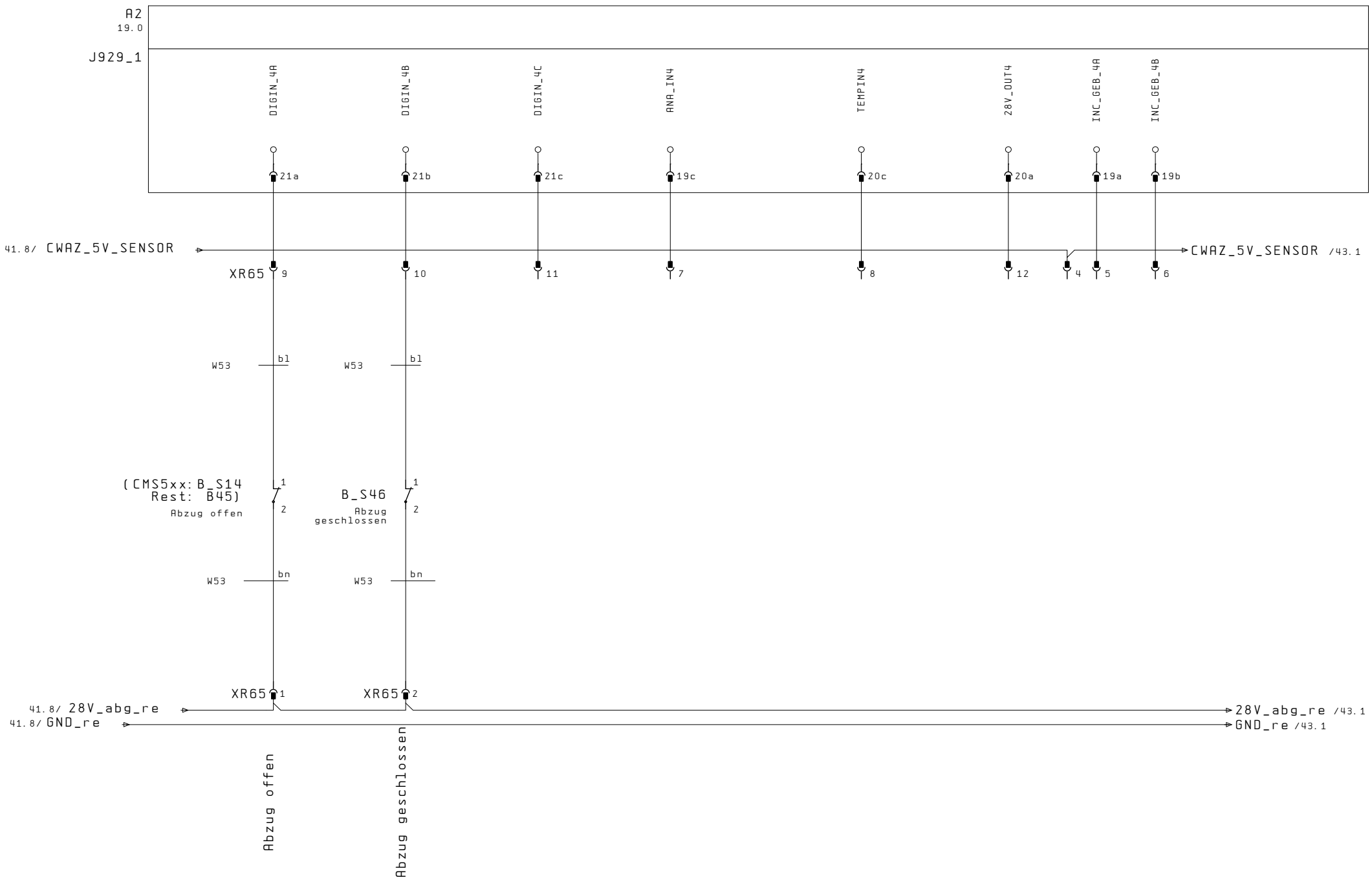

41

43

			Datum		Schaltplan 225		H. Stoll AG & Co. KG	Signal Abzug offen XR65	Id. Nr. 274 381	=
			Bearb.	KEH						+
			Gepr.	11.09.17					Ä. St. 00	Bl. 42
Änderung	Datum	Name	Norm		Urspr.	Ers. f.	Ers. d.			57 Bl.

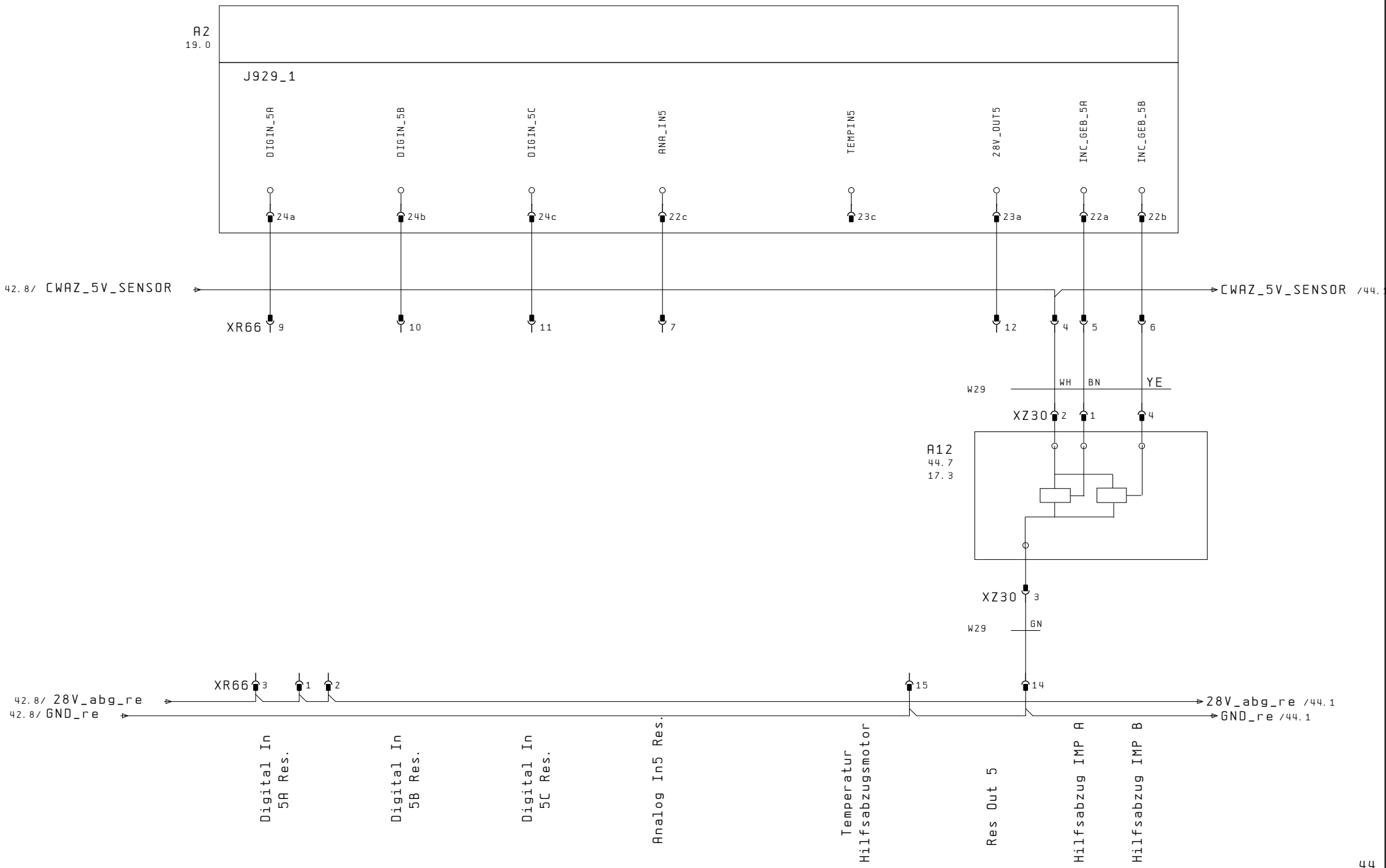

			Datum		Schaltplan 225		H. Stoll AG & Co. KG	Signale Hilfsabzug XR66	Id. Nr. 274 381	=
			Bearb.	KEH						+
			Gepr.	11.09.17				5XX	Ä. St. 00	Bl. 43
Änderung	Datum	Name	Norm		Urspr.	Ers. f.	Ers. d.			57 Bl.

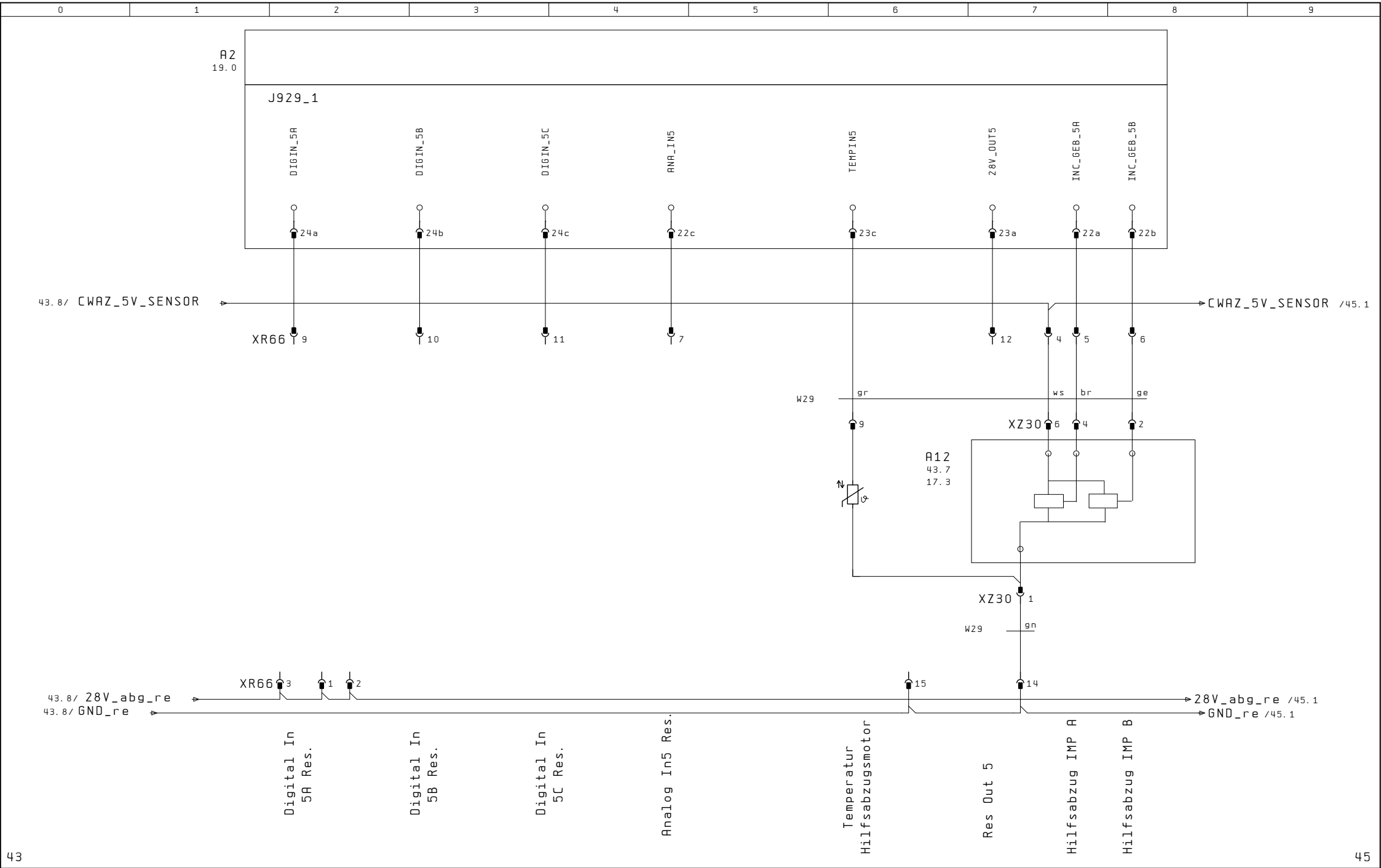

			Datum		Schaltplan 225		H. Stoll AG & Co. KG	Signale Hilfsabzug XR66	Id. Nr. 274 381	=
			Bearb.	KEH						+
			Gepr.	11.09.17				7XX / 8XX	Ä. St. 00	Bl. 44
Änderung	Datum	Name	Norm		Urspr.	Ers. f.	Ers. d.			57 Bl.

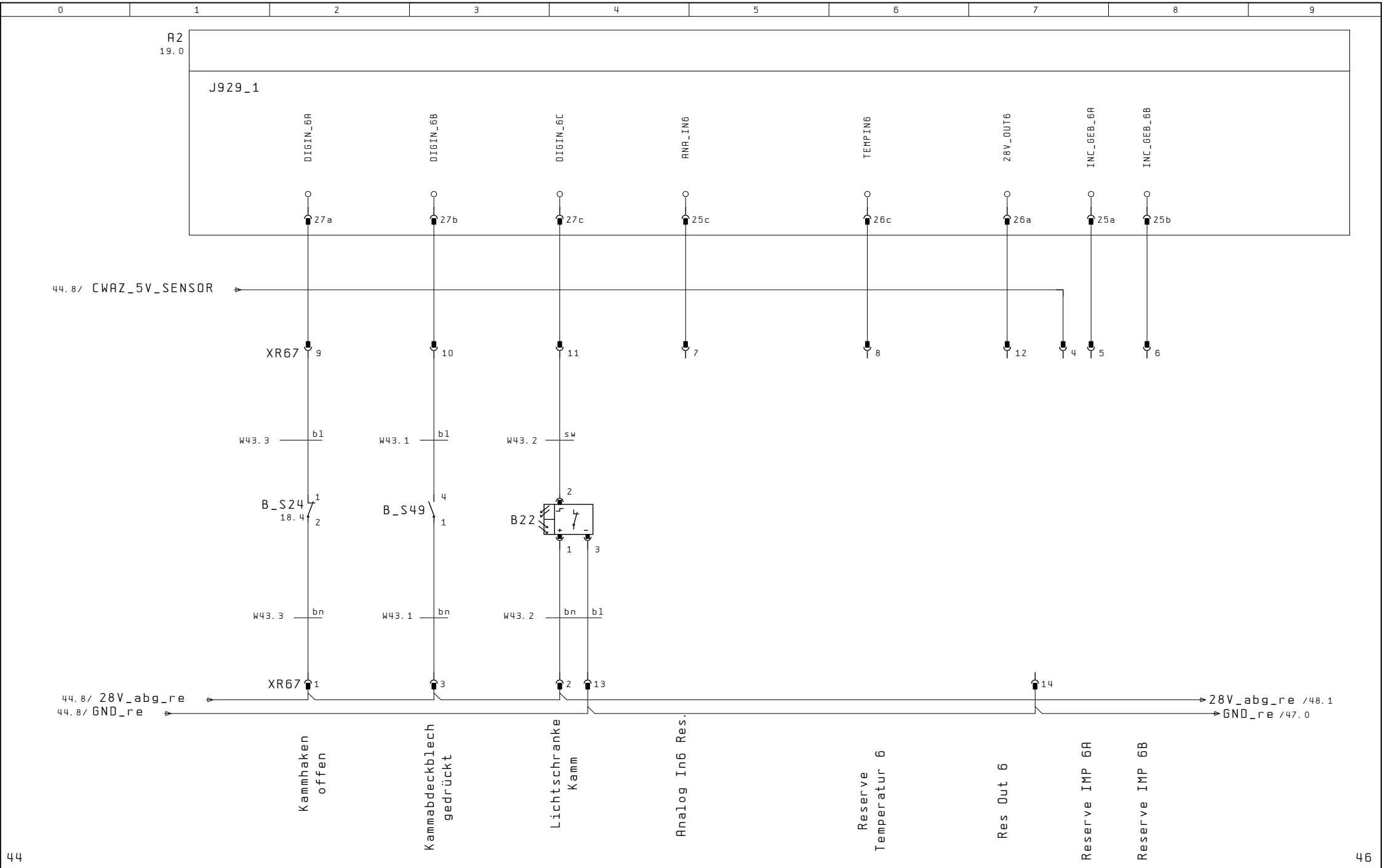

			Datum		Schaltplan 225		H. Stoll AG & Co. KG	Signale Kammhaken XR67	Id. Nr. 274 381	=
			Bearb.	KEH						+
			Gepr.	11.09.17				5XX / 7XX / 8XX	Ä. St. 00	Bl. 45
Änderung	Datum	Name	Norm		Urspr.	Ers. f.	Ers. d.			57 Bl.

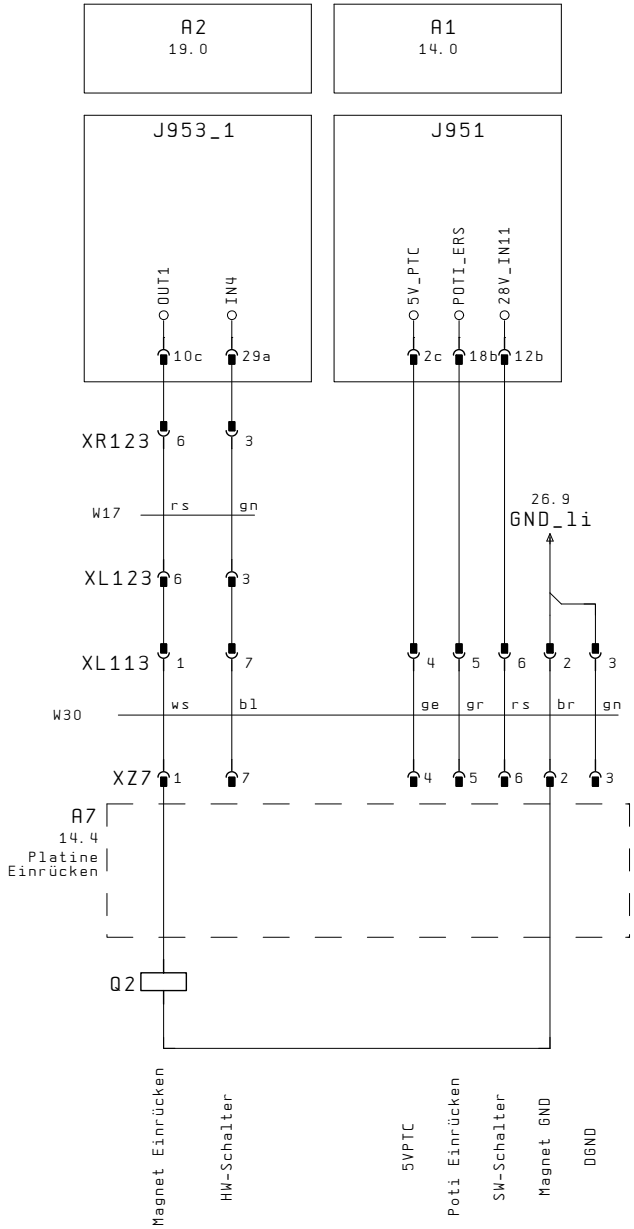

			Datum		Schaltplan 225		H. Stoll AG & Co. KG	Einrücken	Id. Nr. 274 381	=
			Bearb.	KEH						+
			Gepr.	11.09.17					Ä. St. 00	Bl. 46
Änderung	Datum	Name	Norm		Urspr.	Ers. f.	Ers. d.			57 Bl.

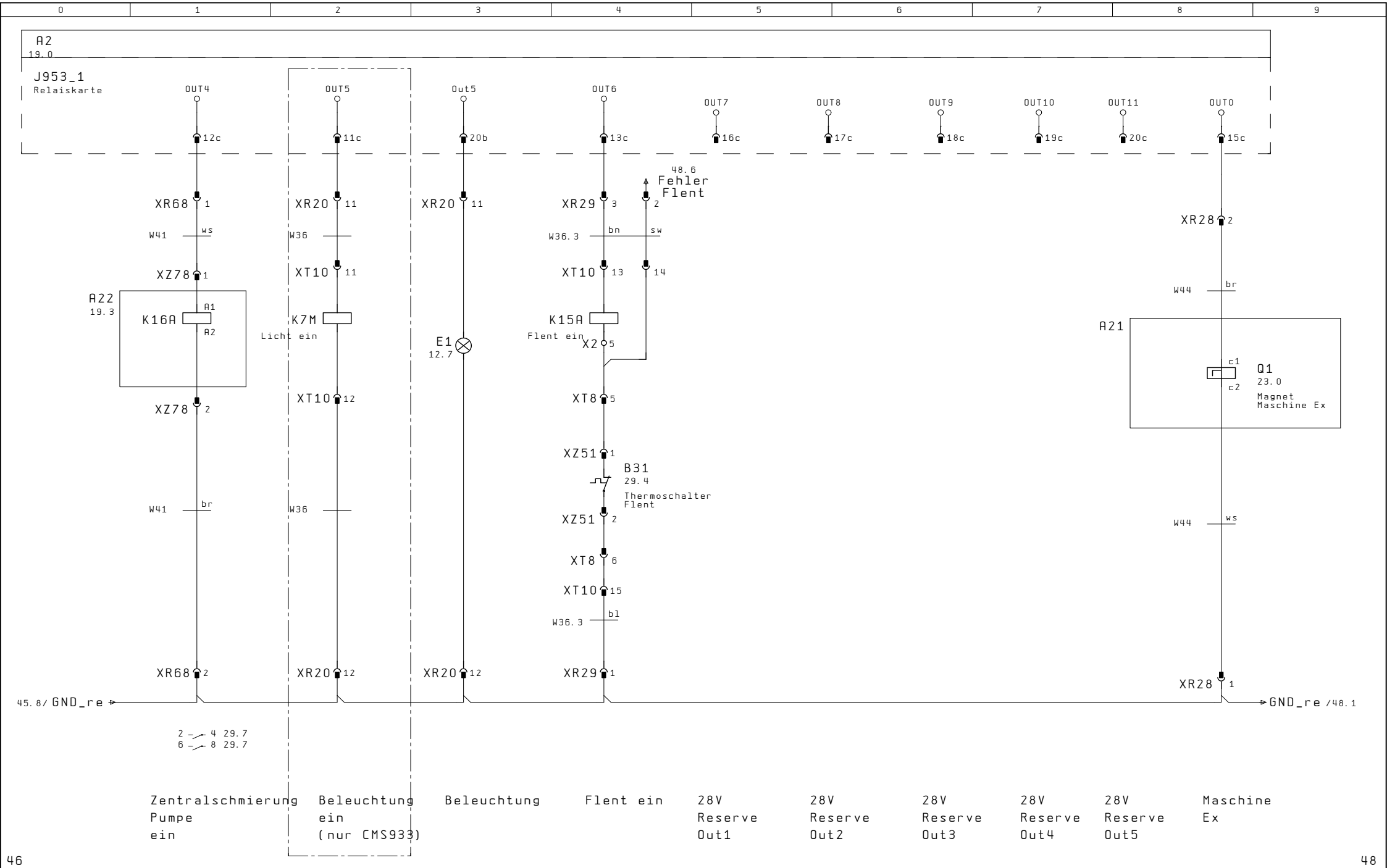

			Datum		Schaltplan 225		H. Stoll AG & Co. KG	Ausgänge Relaiskarte	Id. Nr. 274 381
			Bearb.	KEH					
			Gepr.	11.09.17				Ä. St. 00	Bl. 47
Änderung	Datum	Name	Norm		Urspr.	Ers. f.	Ers. d.		57 Bl.

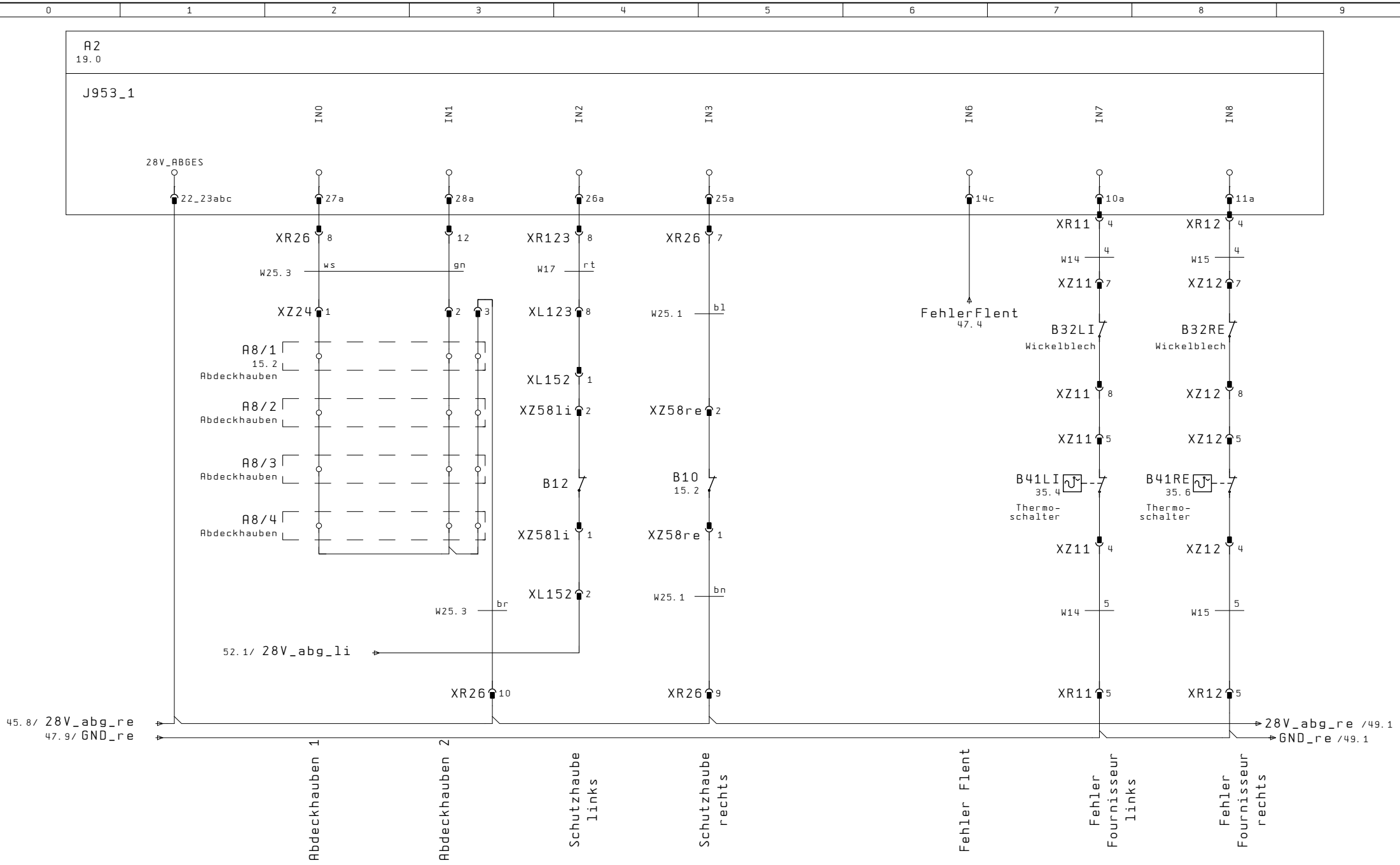

47

49

			Datum		Schaltplan 225		H. Stoll AG & Co. KG	Eingänge Relaiskarte 1	Id. Nr. 274 381
			Bearb.	KEH					
			Gepr.	11.09.17					Ä. St. 00
Änderung	Datum	Name	Norm		Urspr.	Ers. f.	Ers. d.		

Bl. 48
57 Bl.

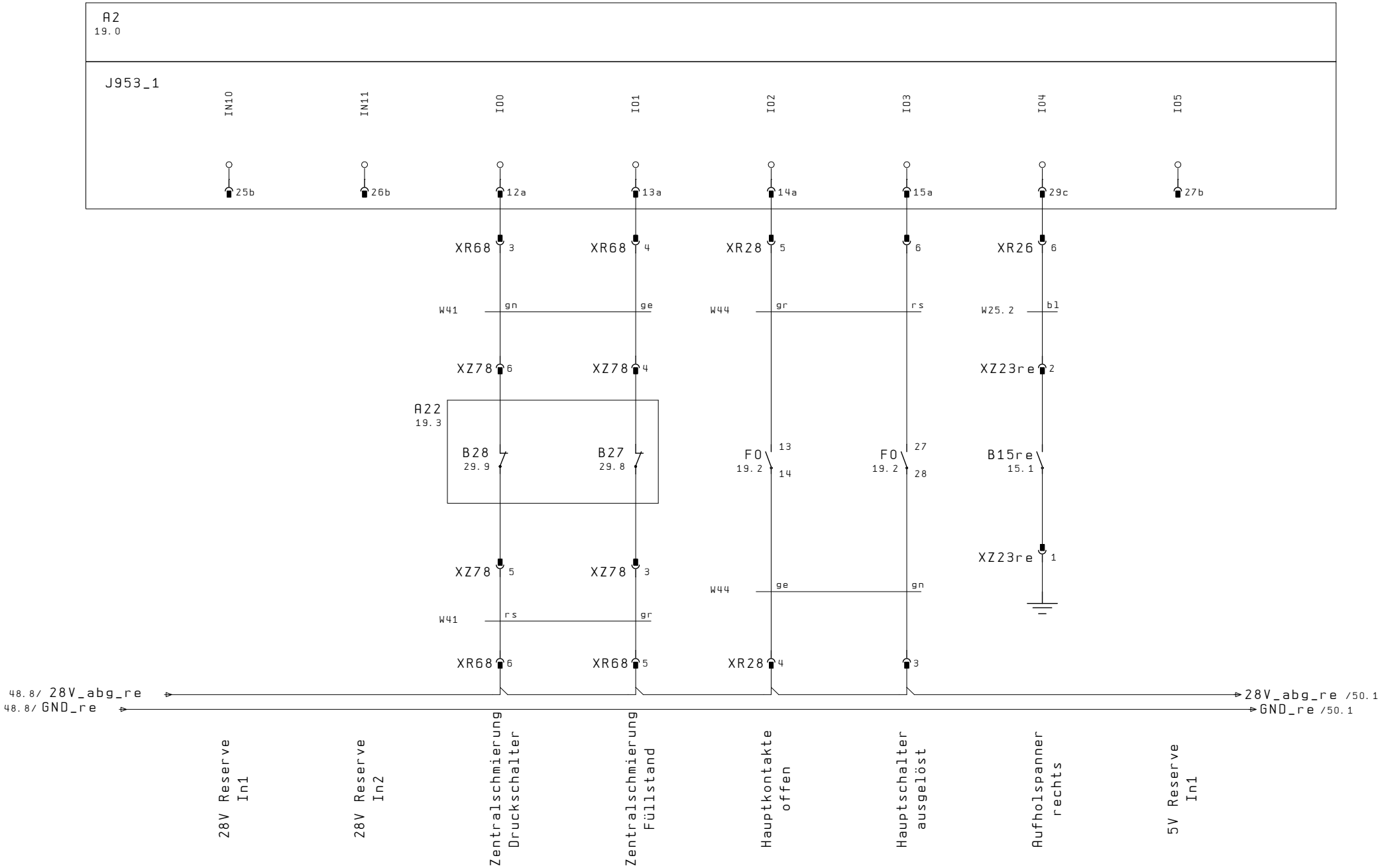

			Datum		Schaltplan 225		H. Stoll AG & Co. KG	Eingänge Relaiskarte 2	Id. Nr. 274 381	=
			Bearb.	KEH						+
			Gepr.	11.09.17					Ä. St. 00	Bl. 49
Änderung	Datum	Name	Norm		Urspr.	Ers. f.	Ers. d.			57 Bl.

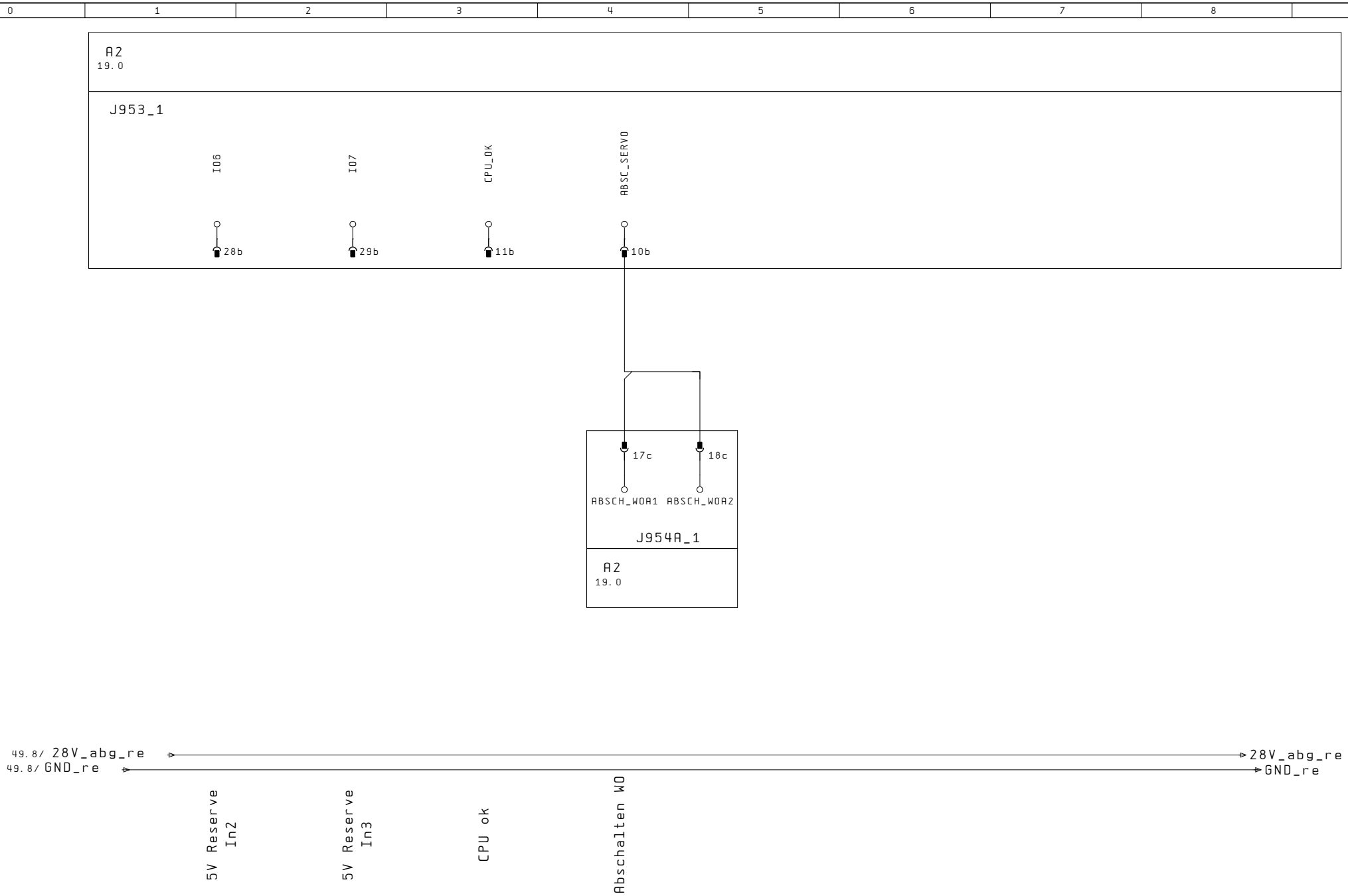

			Datum		Schaltplan 225		H. Stoll AG & Co. KG	Eingänge Relaiskarte 3	Id. Nr. 274 381	=
			Bearb.	KEH						+
			Gepr.	11.09.17					Ä. St. 00	Bl. 50
Änderung	Datum	Name	Norm		Urspr.	Ers. f.	Ers. d.			57 Bl.

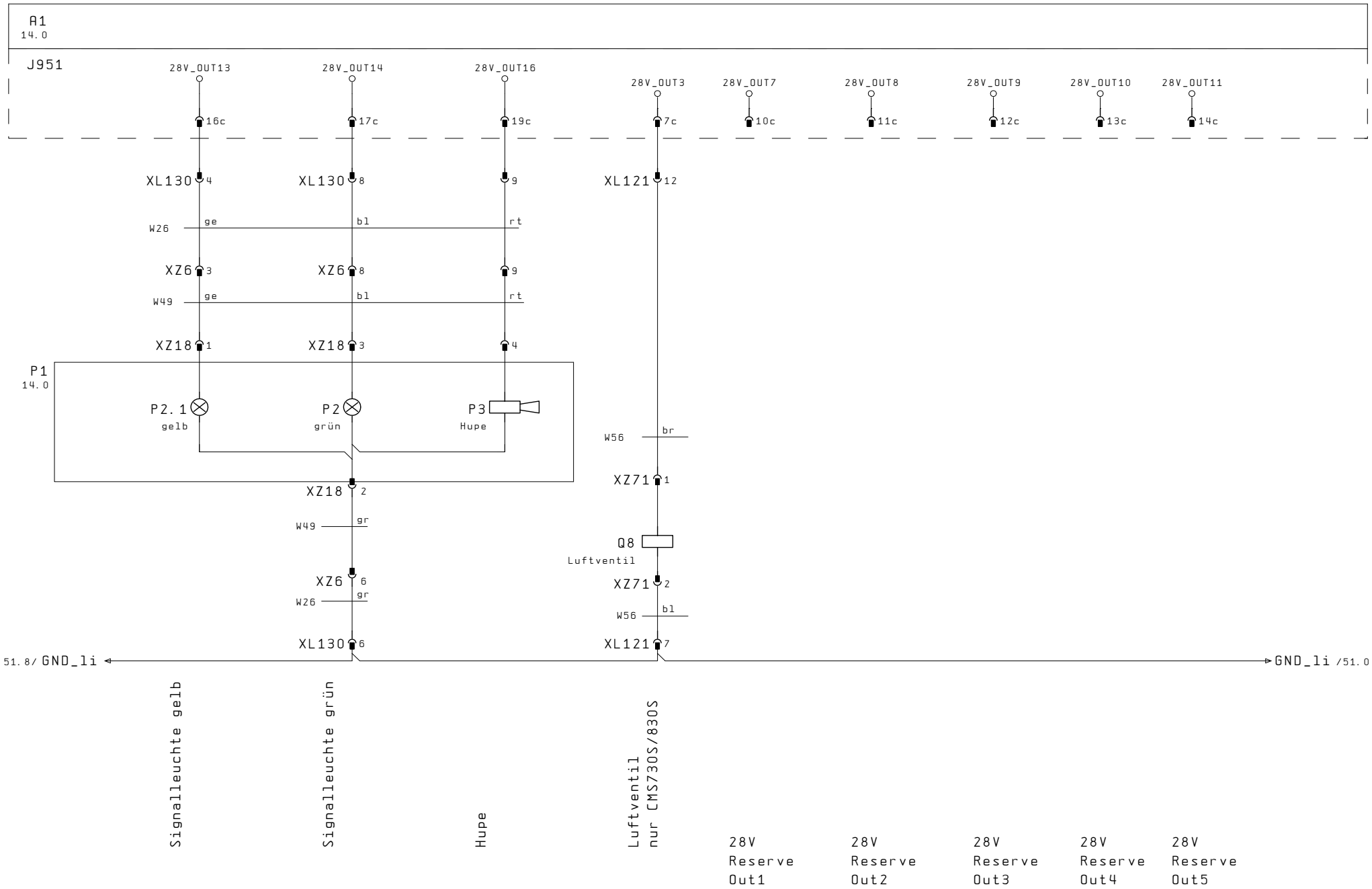

			Datum		Schaltplan 225		H. Stoll AG & Co. KG	Ausgänge Batteriekarte	Id. Nr. 274 381	=	
			Bearb.	KEH						+	
			Gepr.	11.09.17					Ä. St. 00		Bl. 51
Änderung	Datum	Name	Norm		Urspr.	Ers. f.	Ers. d.				57 Bl.

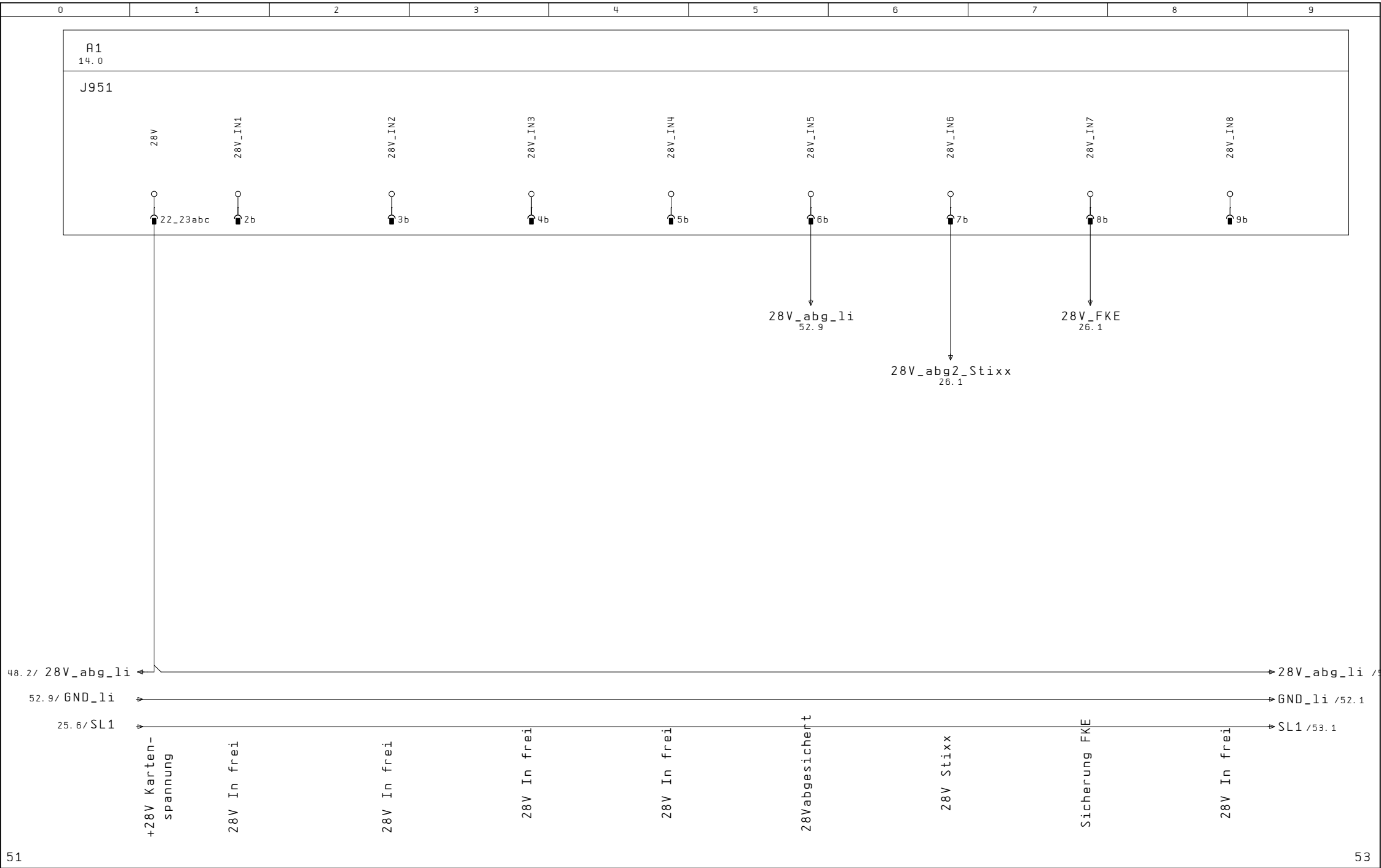

			Datum		Schaltplan 225		H. Stoll AG & Co. KG	Eingänge Batteriekarte	Id. Nr. 274 381	=	
			Bearb.	KEH						+	
			Gepr.	11.09.17					Ä. St. 00		Bl. 52
Änderung	Datum	Name	Norm		Urspr.	Ers. f.	Ers. d.				57 Bl.

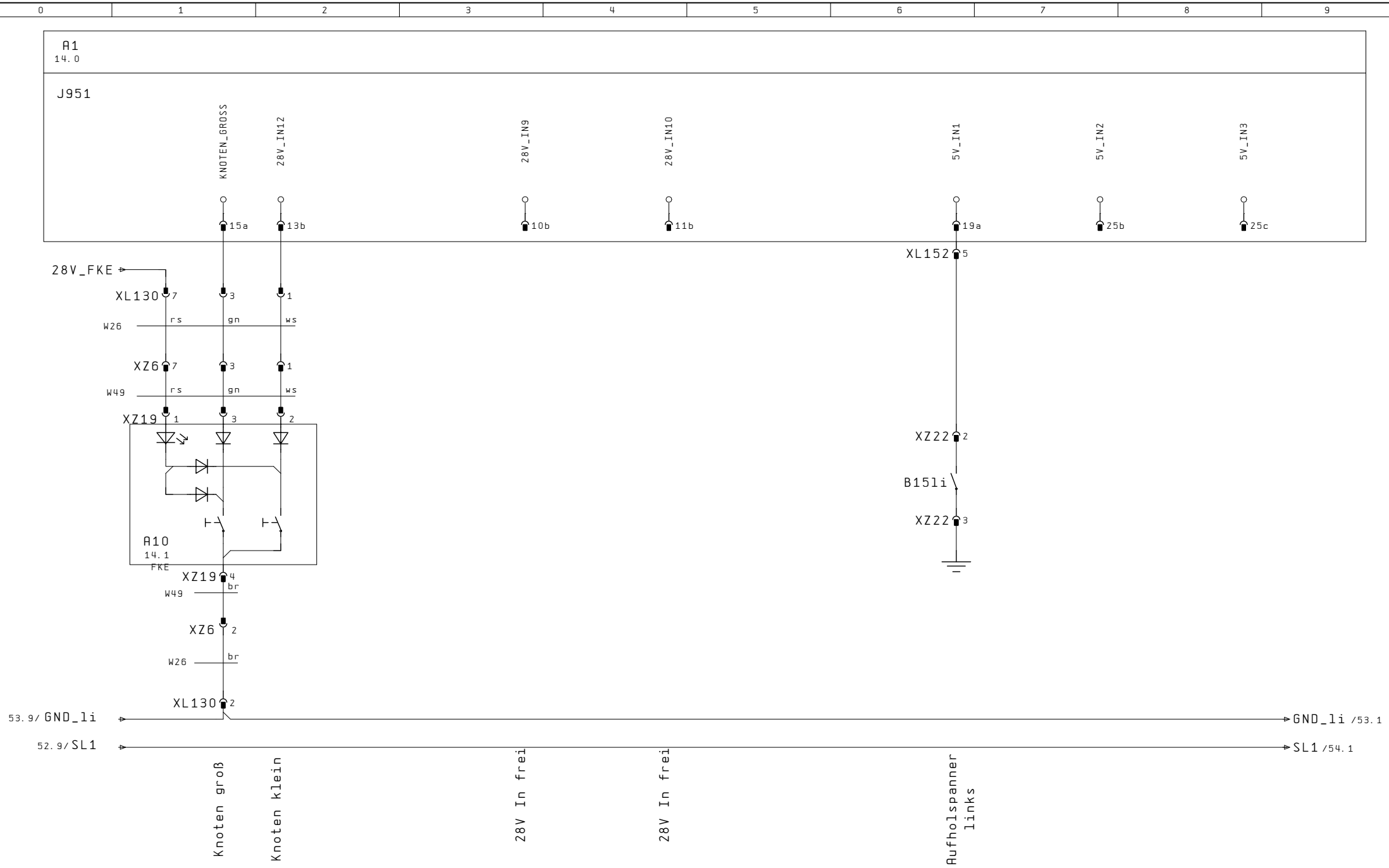

			Datum		Schaltplan 225		H. Stoll AG & Co. KG	Fadenspanner	Id. Nr. 274 381	=	
			Bearb.	KEH						+	
			Gepr.	11.09.17					Ä. St. 00		Bl. 53
Änderung	Datum	Name	Norm		Urspr.	Ers. f.	Ers. d.				57 Bl.

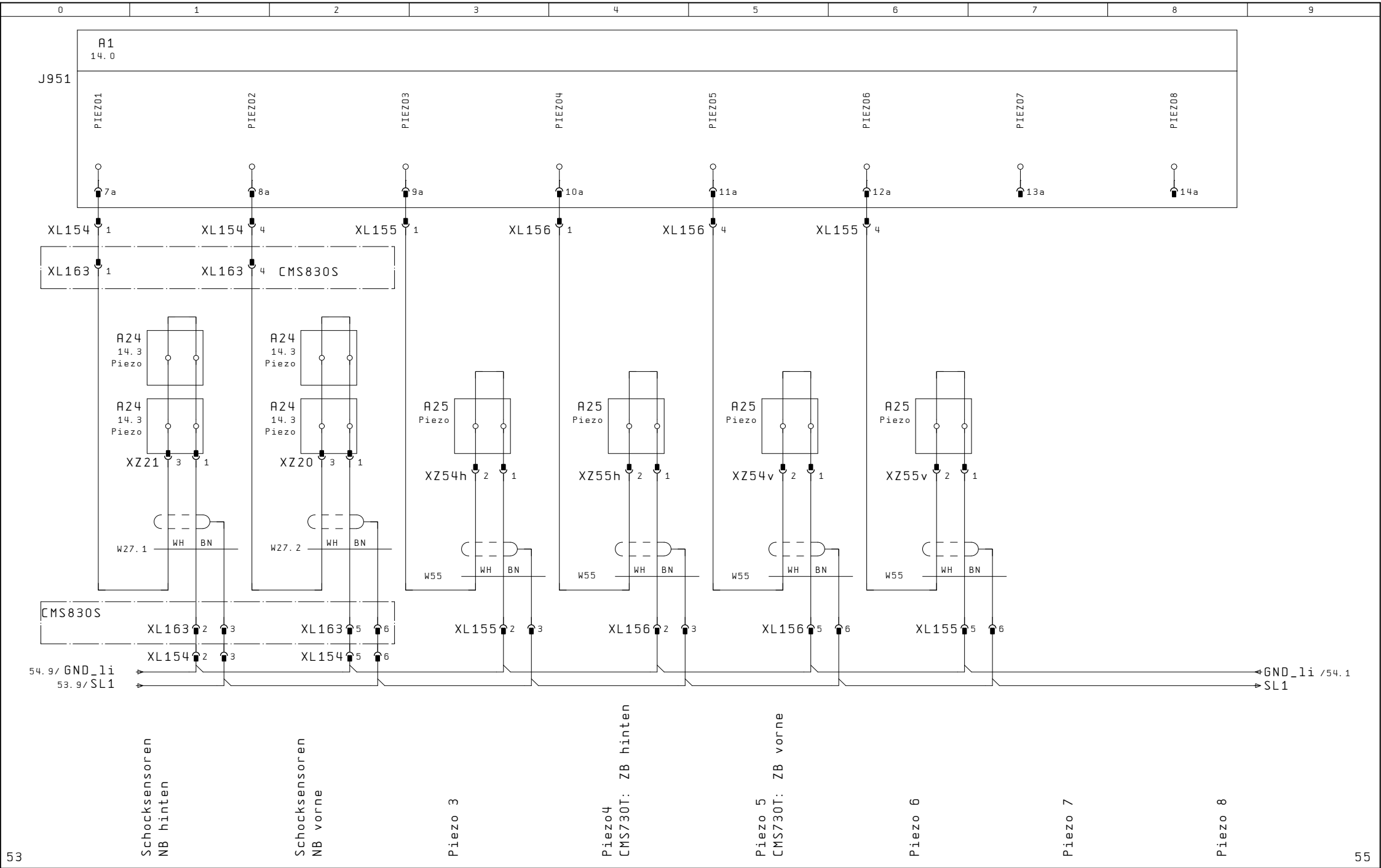

			Datum		Schaltplan 225		H. Stoll AG & Co. KG	Eingänge Batteriekarte Schocksensoren	Id. Nr. 274 381	=
			Bearb.	KEH						+
			Gepr.	11.09.17					Ä. St. 00	Bl. 54
Änderung	Datum	Name	Norm		Urspr.	Ers. f.	Ers. d.			57 Bl.

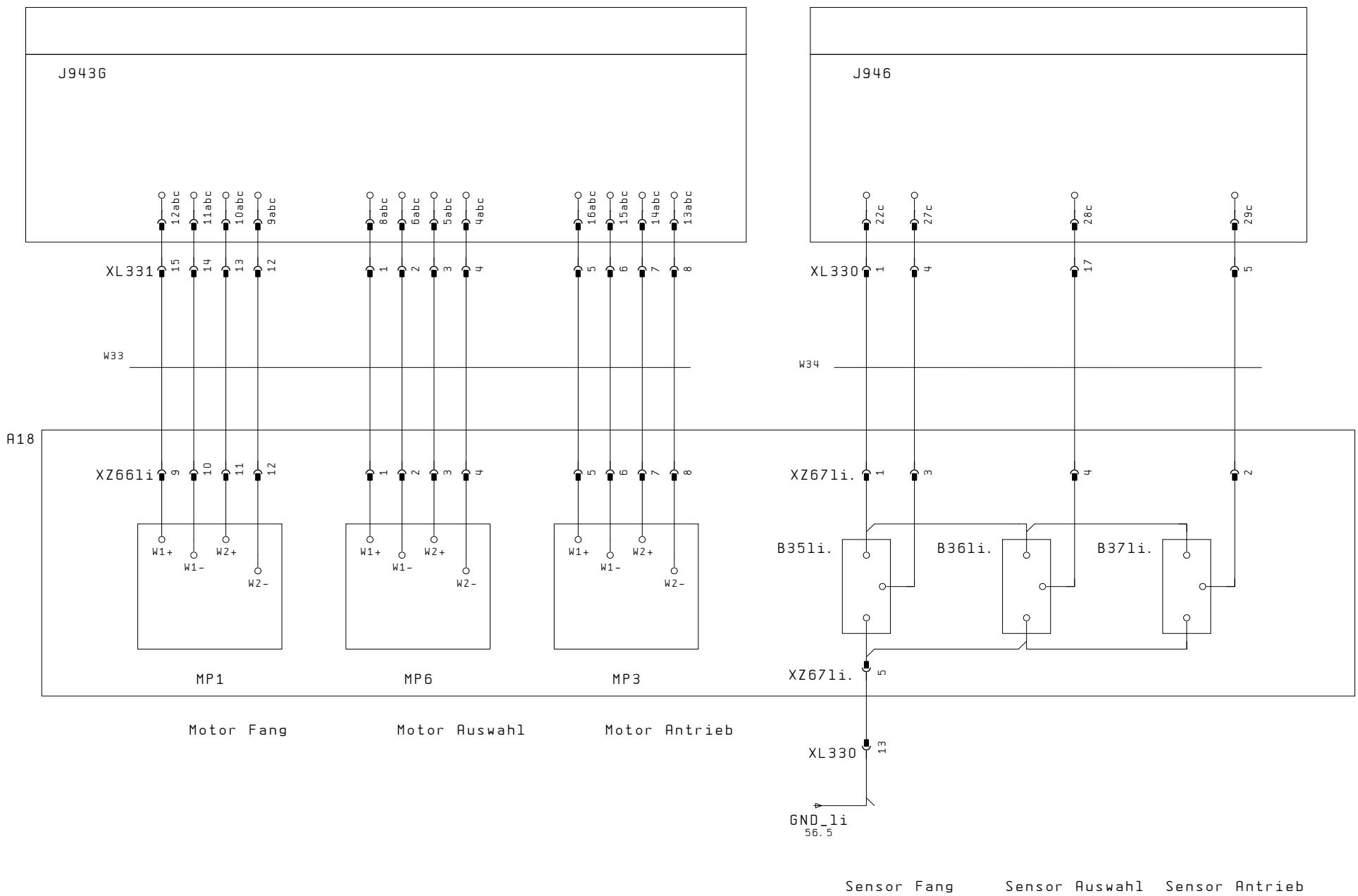

54

56

			Datum		Schaltplan 225		H. Stoll AG & Co. KG	Klemmen/Schneiden links
			Bearb.	KEH				
			Gepr.	11.09.17				
Änderung	Datum	Name	Norm		Urspr.	Ers. f.	Ers. d.	

Id. Nr. 274 381

Ä. St. 00

Bl. 55

57 Bl.

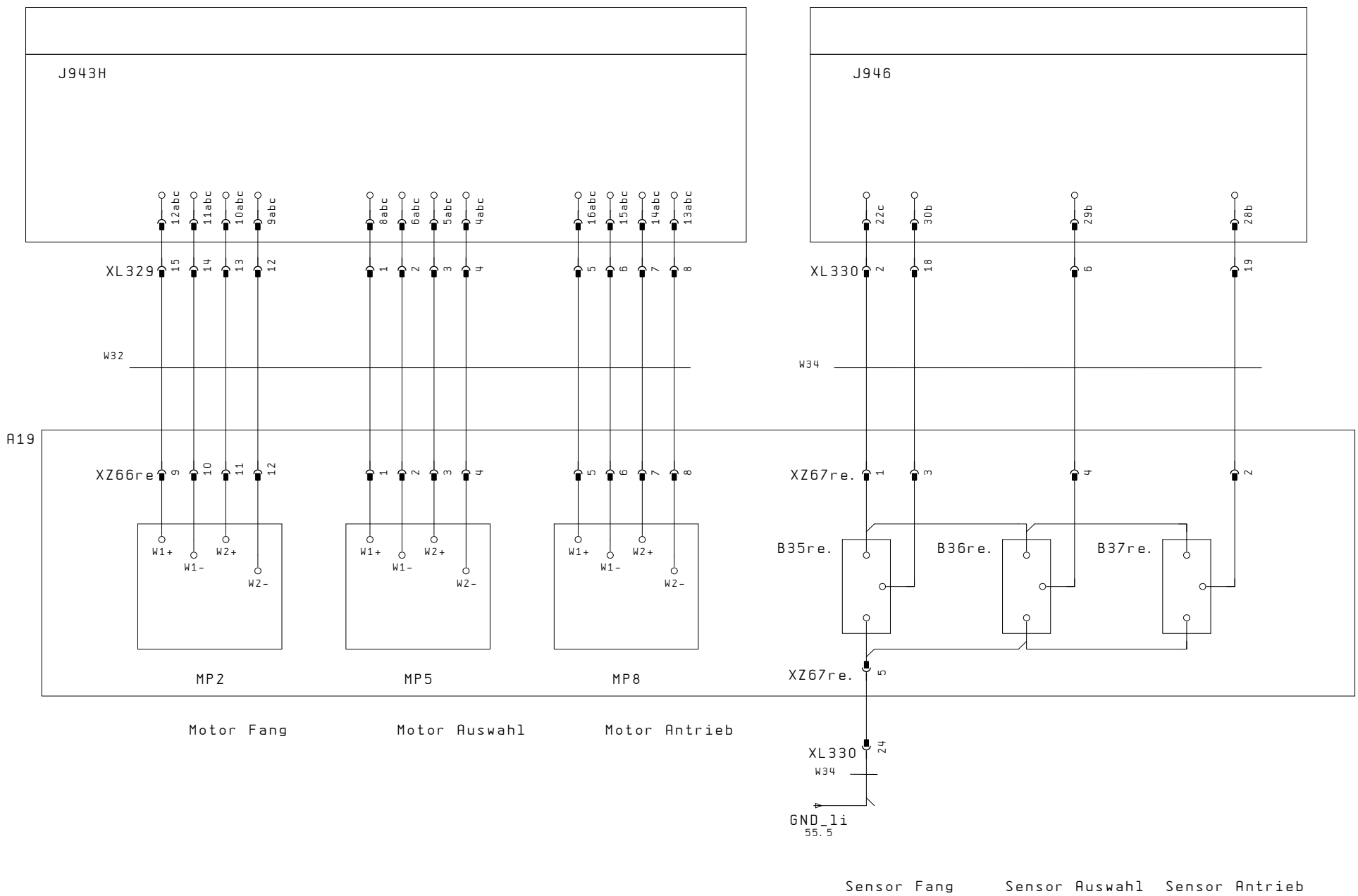

55

57

			Datum		Schaltplan 225		H. Stoll AG & Co. KG	Klemmen/Schneiden rechts	Id. Nr. 274 381	=
			Bearb.	KEH						+
			Gepr.	11.09.17					Ä. St. 00	Bl. 56
Änderung	Datum	Name	Norm		Urspr.	Ers. f.	Ers. d.			57 Bl.

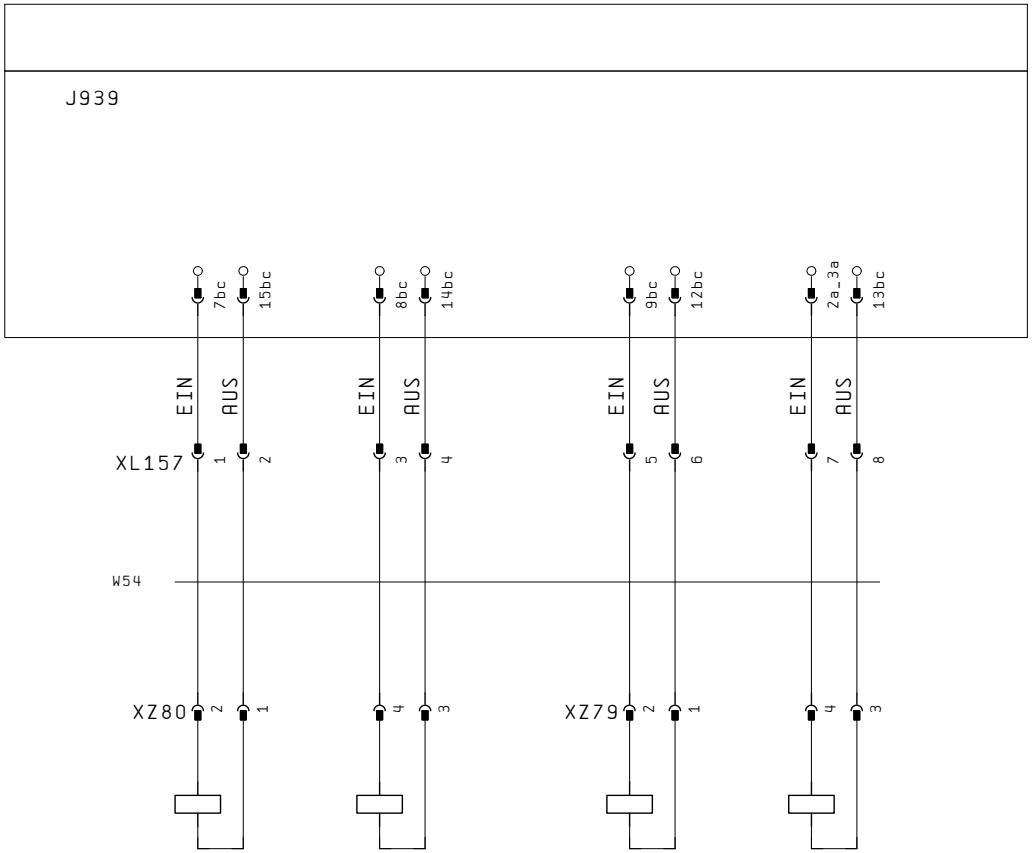

Klemmagnet rechts | Hubmagnet rechts | Klemmagnet links | Hubmagnet links

			Datum		Schaltplan 225		H. Stoll AG & Co. KG	Fadenleitsystem CMS830S	Id. Nr. 274 381	=
			Bearb.	KEH						+
			Gepr.	11.09.17					Ä. St. 00	Bl. 57
Änderung	Datum	Name	Norm		Urspr.	Ers. f.	Ers. d.			57 Bl.